道路	桥隧	交通
给排水	电气	燃气
建筑	结构	绿化

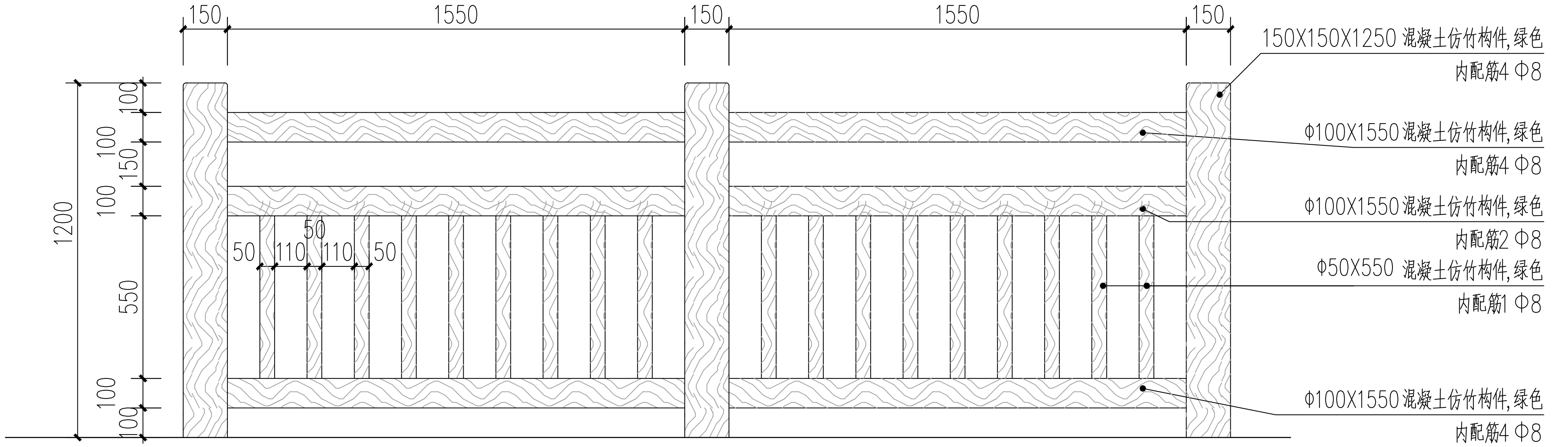
150
1550
150
1550
150
150X150X1250 混凝土仿竹构件,绿色
内配筋4 Φ8
Φ100X1550 混凝土仿竹构件,绿色
内配筋4 Φ8
Φ100X1550 混凝土仿竹构件,绿色
内配筋2 Φ8
Φ50X550 混凝土仿竹构件,绿色
内配筋1 Φ8
Φ100X1550 混凝土仿竹构件,绿色
内配筋4 Φ8
1200
100
150
100
550
100
100
100
50
110
110
50
50

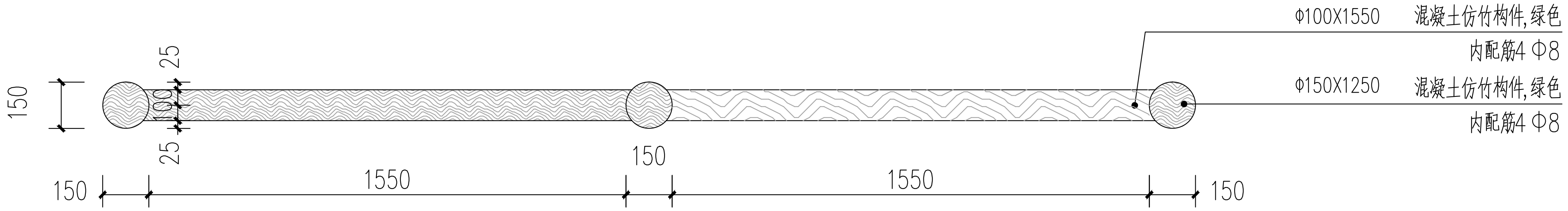
Φ100X1550 混凝土仿竹构件,绿色
内配筋4 Φ8
Φ150X1250 混凝土仿竹构件,绿色
内配筋4 Φ8
150
25
100
25
150
1550
150
1550
150

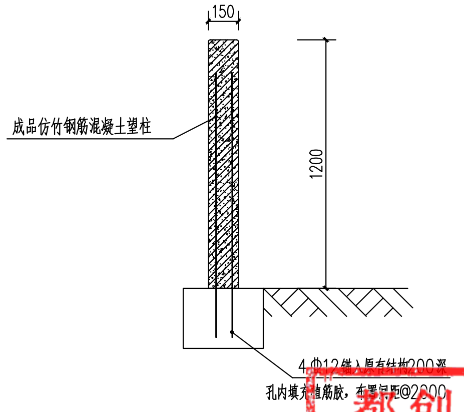
150
1200
成品仿竹钢筋混凝土望柱
4 Φ12锚入原有结构200深
孔内填充植筋胶，布置间距@2000

望柱做法大样图

广东省建设工程施工图设计文件审查专用章
机构名称:广州三合工程咨询有限公司
机构类别:一类、二类 认定书编号:19098
业务范围:一类房屋建筑（含超限高层）工程
一类[illegible]工程
二类市政基础设施（给水、排水）工程
有效期至:2028年06月05日

都创工程设计有限公司
设计出图专用章
（工程设计专业资质建筑行业建筑工程乙级；工程设计专项资质建筑装饰工程设计专项建筑装饰工程乙级；工程设计专业资质市政行业道路工程、给水工程、排水工程、桥梁工程乙级；工程设计专项资质风景园林工程设计专项风景园林工程设计乙级）
工程设计证书号：A261139862 （有效期至2031年01月04日）
陕西省住房和城乡建设厅监制

都创工程设计有限公司
Duchuang Engineering Design Co.,Ltd.

审 定	罗国荣	罗国荣	专业负责人	蒙星弟	蒙星弟
审 核	赵诗卉	赵诗卉	校 核	蒙星弟	
项目负责人	周 涛		设 计	陈秋红	陈秋红

建设单位	韶关市曲江区樟市镇人民政府
工程名称	曲江区第四批典型村基础设施建设及农文旅融合发展项目(樟市镇芦溪村)
分项名称	
图名:	大样图五

设 计 号	DC-202604-SJ004		
设计阶段	施工图		
专 业	景 观		
图 号	DY-05		
比 例		版本	A
日 期	2026.05		