备注:本图版权属本公司所有，未经本公司负责人书面许可,任何人不得擅自复制或复用。本图未经施工图审查公司审查合格后，不得用于现场施工,仅供业主建设投资前估算建设造价之参考图。

翁源县典型镇（翁城镇）污水管网补短板项目勘察、设计

设计阶段　施工图设计

设计专业　给排水

工程设计号　ZLHC20250819

中联合创设计有限公司
CHINA UNITED CREATIVE DESIGN CO. LTD

证书编号： A222009092

市政行业乙级

工程设计出图专用章			
企业名称	中联合创设计有限公司		
证书编号	A222009092	编号	02
业务范围	市政行业乙级，电力行业(新能源发电，送电工程，变电工程)专业乙级；冶炼行业(冶金工程)乙级；化工石油炼化行业(石油及化工产品输运)专业乙级；建材行业(水泥工程)专业乙级；风景园林工程设计专项乙级		
有效期	至2025年12月31日		
发证机关	吉林省住房和城乡建设厅		

中联合创 ZHONGLIANHECHUANG 中联合创设计有限公司 CHINA UNITED CREATIVE DESIGN CO. LTD	设计资质证书编号：A222009092	职　责	实　名	签　名	职　责	实　名	签　名	工程项目名称	翁源县典型镇（翁城镇）污水管网补短板项目勘察、设计	图名		设计阶段	施工图设计
	市政行业乙级	项目负责	刁开旺		校　对	龙润霞						图　别	给排水
		审　定	朱卫东		设　计	刘　泉		建设单位名称	翁源县公共资产管理中心			图　号	
		审　核	高玉梅		专业负责	张红旗						日　期	2025.09

目 录

序号	图纸名称	图别	图号	幅号
1	图纸目录	给排水	SS-00	A2
2	管网设计总说明1~2	给排水	SS-01	A2
3	危险性较大的分部分项工程安全提示说明	给排水	SS-02	A2
4	翁城镇污水管网总平面图	给排水	SS-03	A2
5	翁城镇污水管网分平面图1~13	给排水	SS-03-01~13	A2
6	翁城镇重点排水户总平面图	给排水	SS-04	A2
7	翁城镇重点排水户分平面图14~21	给排水	SS-04-14~21	A2
8	翁城镇污水管网修复总平面图	给排水	SS-05	A2
9	翁城镇污水管网修复分平面图22~27	给排水	SS-05-22~27	A2
10	翁城镇压力管总平面图	给排水	SS-06	A2
11	翁城镇压力管分平面图28~31	给排水	SS-06-28~31	A2
12	翁城镇管网开挖修复总平面图	给排水	SS-07	A2
13	翁城镇管网开挖修复分平面图32~38	给排水	SS-07-32~38	A2
14	纵断面图1~42	给排水	SS-08-01~42	A2
15	井坐标表1~6	给排水	SS-09-01~6	A2
16	污水检查井修复工作表	给排水	SS-10	A2
17	污水管道非开挖修复工作表	给排水	SS-11	A2
18	工程量表1~3	给排水	SS-12-1~3	A2
19	管道开挖回填及路面修复大样1	给排水	SS-DY-01	A2
18	管道开挖回填及路面修复大样2	给排水	SS-DY-02	A2
19	管道开挖回填及路面修复大样3	给排水	SS-DY-03	A2
20	现状混凝土路面破除与恢复大样图	给排水	SS-DY-04	A2
21	现状沥青混凝土路面破除与恢复大样图	给排水	SS-DY-05	A2
22	房屋/化粪池接出污水管大样图	给排水	SS-DY-06	A2
23	各户污水排出管示意图	给排水	SS-DY-07	A2
24	重点排水户立管改造示意大样图	给排水	SS-DY-08	A2
25	污水管架详图	给排水	SS-DY-09	A2
26	钢砼暗渠大样图	给排水	SS-DY-10	A2
27	素砼暗渠大样图	给排水	SS-DY-11	A2
28	砖砌沟渠大样图	给排水	SS-DY-12	A2
29	管道过渠做法大样图	给排水	SS-DY-13	A2
30	防坠网及重型井盖大样	给排水	SS-DY-14	A2
31	穿孔钢板铁马及施工警示牌大样	给排水	SS-DY-15	A2
32	现状管线保护设计图(一)	给排水	SS-DY-16	A2
33	现状管线保护设计图(二)	给排水	SS-DY-17	A2

序号	图纸名称	图别	图号	幅号
34	斜管安装大样图	给排水	SS-DY-18	A2
35	沉泥井大样图	给排水	SS-DY-19	A2
36	跌水消能井大样图	给排水	SS-DY-20	A2
37	污水检查井大样图	给排水	SS-DY-21	A2
38	户线检查井大样图	给排水	SS-DY-22	A2
39	压力检查井大样图	给排水	SS-DY-23	A2
40	钢砼排泥井大样图	给排水	SS-DY-24	A2
41	钢砼排泥湿井大样图	给排水	SS-DY-25	A2
42	钢砼排气井大样图	给排水	SS-DY-26	A2
43	雨箅大样图	给排水	SS-DY-27	A2
44	隔油池大样图	给排水	SS-DY-28	A2
45	化粪池大样图1-5	给排水	SS-DY-29~33	A2
46	玻璃钢化粪池	给排水	SS-DY-34	A2
47	垂直挡土板式支撑开挖大样图	给排水	SS-DY-35	A2
48	φ315接户塑料格栅井示意图	给排水	SS-DY-36	A2
49	气囊封堵和水泵导流大样	给排水	XF-DY-01	A2
50	CIPP紫外光固化修复大样图	给排水	XF-DY-02	A2
51	局部树脂固化修复大样图	给排水	XF-DY-03	A2
52	检查井水泥基砂浆喷涂修复	给排水	XF-DY-04	A2
53	短管置换修复	给排水	XF-DY-05	A2
54	950m3/d 泵站施工大样图	给排水	BZ-DY-01~07	A2
55	80m3/d 泵站（一）施工大样图	给排水	BZ-DY-08~14	A2
56	80m3/d 泵站（二）施工大样图	给排水	BZ-DY-15~21	A2
57	150m3/d 泵站施工大样图	给排水	BZ-DY-22~28	A2
58	栏杆及警示牌大样图	给排水	BZ-DY-29	A2
59	防雷大样图1	给排水	BZ-DY-30	A2
60	防雷大样图2	给排水	BZ-DY-31	A2
60				
61				
62				
63				
64				
65				
66				
67				

工程设计出图专用章
企业名称 中联合创设计有限公司
证书编号 A222009092 编号 02
业务范围 市政行业乙级；电力行业(新能源发电、送电工程、变电工程)专业乙级；风景园林行业(园林绿化工程)专业乙级；化工石油炼油行业(石油及化工产品储运)专业乙级；建材行业(水泥工程)专业乙级；风景园林工程设计专项乙级
有效期 至2025年12月31日
发证机关 吉林省住房和城乡建设厅

中联合创 ZHONGLIANHECHUANG 中联合创设计有限公司 CHINA UNITED CREATIVE DESIGN CO.LTD
地址：吉林省长春市吉林大路535号

设计资质证书编号：A222009092
市政行业乙级

职 责	实 名	签 名	职 责	实 名	签 名
项目负责	刁开旺		校 对	龙润霞	
审 定	朱卫东		设 计	刘 泉	
审 核	高玉梅		专业负责	张红旗	

工程项目名称	翁源县典型镇（翁城镇）污水管网补短板项目勘察、设计	图名	图纸目录	设计阶段	施工图设计
建设单位名称	翁源县公共资产管理中心			图 别	给排水
				图 号	SS-00
				日 期	2025.09

备注:本图版权属本公司所有，未经本公司负责人书面许可,任何人不得擅自复制或复用。本图未经施工图审查公司审查合格后，不得用于现场施工,仅供业主建设投资前估算建设造价之参考图。

备注:本图版权属本公司所有，未经本公司负责人书面许可,任何人不得擅自复制或复用。本图未经施工图审查公司审查合格后，不得用于现场施工,仅供业主建设投资前估算建设造价之参考图。

管网设计总说明1

一、项目概况

1、项目名称：翁源县典型镇（翁城镇）污水管网补短板项目勘察、设计

2、项目地点：翁源县翁城镇镇区

3、建设性质：新建

4、建设内容：排水管网工程；

二、设计要点

1.本工程对纳污范围新建污水收集支管网及入户管，污水收集应接尽接；新建污水管网最终接入相关的现状市政污水管道，施工单位在施工前应复测现状市政管道，确保管道顺接方可施工；如遇其它情况，应及时联系各单位，现场协调解决问题；

2.畜禽养殖废水、工业废水、医疗废水需自行处理达标后，方可排入污水管网；

3.抗震设防烈度为：6度；

4.排水工程设计合理使用年限大于50年。

三、设计依据

（1）.《室外排水设计标准》（GB 50014-2021）

（2）.《给水排水工程构筑物结构设计规范》（GB 50069-2002）

（3）.《给水排水工程管道结构设计规范》（GB 50332-2002）

（4）.《室外给水排水和燃气热力工程抗震设计规范》（GB 50032-2003）

（5）.《建筑地基基础设计规范》（GB 50007-2011）

（6）.《给水排水管道工程施工及验收规范》（GB 50268-2008）

（7）.《混凝土结构设计标准》(GB/T 50010-2010)(2024版)

（8）.《砌体结构设计规范》（GB 50003-2011）

（9）.《建筑抗震设计标准》(GB/T 50011-2010)(2024版)

（10）.《埋地用聚乙烯(PE)结构壁管道系统第2部分聚乙烯缠绕结构壁管材》GBT19472.2-2017

（11）.《输送流体用无缝钢管》GB/T 8163-2018

（12）.《混凝土结构工程施工质量验收规范》（GB 50204-2015）

（13）.《市政公用工程设计文件编制深度规定》（2013年版）

（14）.《市政排水管道工程及附属设施》（06MS201）

（15）.《乡村道路工程技术规范》（GB/T 51224-2017）

（17）.《城镇道路养护技术规范》（CJJ36-2016）

（18）.《镇(乡)村排水工程技术规程》（CJJ124-2008）

（19）.《风机、压缩机、泵安装工程施工及验收规范》（GB50275-2010）

（20）.《钢筋混凝土及砖砌排水检查井》(20S515)

（21）.《建筑与市政工程抗震通用规范》（GB55002-2021）

（22）.《城乡排水工程项目规范》GB 55027-2022

（23）.《建筑与市政工程抗震通用规范》GB55002-20211

（24）.《建筑与市政工程防水通用规范》GB55030-2022

（25）.业主提供的《翁城镇污水管网检测报告》

（26）.业主提供的项目相关资料

四、主要施工规范

（1）《给水排水构筑物工程施工及验收规范》（GB 50141-2008）；

（2）《给水排水管道工程施工及验收规范》（GB 50268-2008）；

五、工程设计方案

5.1、本工程拟实施范围为翁源县翁城镇镇区，具体详见总平面图。污水处理厂设计处理规模2000m3/d，纳污范围内的污水收集遵循应接尽接的原则，避免污水直排沟渠及河流。

5.2、设计内容为纳污范围新建污水收集支管网和入户管设计；因埋管破坏路面、雨水渠的修复设计；居民家现状没有化粪池的或损坏的，新建化粪池；建筑物污水排水立管有损坏的，进行新建；对现状有缺陷的污水管道和检查井进行非开挖修复。

5.3、污水管道水力计算

Q=V．A；$V=\frac{1}{n}\cdot R^{\frac{2}{3}}\cdot i^{\frac{1}{2}}$

式中：Q-设计流量（m^3/s）；V-流速（m/s）；n-粗糙系数；i-水力坡度；A-水流断面积（m^2）

5.4、（1）雨水管道水力计算，翁城镇区按韶关市暴雨强度公式取：

$$q=\frac{958*(1+0.63LgP)}{T^{0.544}}$$

式中，q-设计暴雨强度（l/s．hm2/）

p-设计暴雨重现期（年）,取P=2年

t-降雨历时(min)，t=10min

（2）雨水设计流量：

Q=ψ*q*F

式中，Q——流量（l/s）；

ψ——径流系数，结合规地性质等综合因素考虑，本工程合径流系数取0.90。

5.5、要求住户厕所污水进入管网系统前均需经化粪池处理，厨房废水、洗涤废水可直接排至接入附近的污水检查井。

5.6、平面图中未标注的管道坡度随道路坡度，但不得小于《 室外排水设计标准》规定的最小坡度；

5.7、新建化粪地化粪池选用钢砼结构化粪池。

5.8、排水管道的设计走向及最终排放出处

本工程新建污水收集管网，设计污水管道沿镇区地形确定污水收集管网的走向和管网布局，汇集至下游地区的翁城镇污水处理厂进行处理，最终污水经终端处理达标后排放至滃江。设计方案力求合理、经济，并留有适当的余地。

六、工程设计

6.1 本工程污水管道分为主管、支管， 主管沿主要道路铺设管径为DN200~DN400,管道坡度不小于0.002，管道采用高密度聚乙烯缠绕结构壁B型管（环刚度不小于12.5KN/m^2，弯曲受拉极限强度不小于80MPa），接口采用电热熔连接；支管主要在巷道内铺设，管径一般为DN200，管道采用聚乙烯缠绕结构壁B型管（环刚度不小于12.5KN/m^2，弯曲受拉极限强度不小于80MPa），接口采用电热熔连接；接户管采用DN150管，坡度沿现有巷道向主管道放坡；化粪池出水管采用DN150的排水PVC-U管，施工单位应根据现场排水情况进行顺接，埋地放坡不小于5‰。如管道长度超过30米，应据规范设置检查井。管材PVC-U需满足《无压埋地排污、排水用硬聚氯乙烯（PVC-U）管材》（GB/T20221-2006），入户检查井采用小方形600X600混凝土户线检查井，做法参照国标图集《钢筋混凝土及砖砌检查井》（20S515）第326页。

6.2 设计充满度及流速

重力流污水管道按非满流计算，管径为DN200~DN300的污水管道最大设计充满度为0.55，DN400的管道最大设计充满度为0.65。

排水管渠的最小设计流速，应符合下列规定：

（1）污水管道在设计充满度下为0.6m/s；

（2）明渠为0.4m/s；

6.3 管道埋设深度：管道施工应结合实际地形，尽量实现自流。一般在地面下0.6-1.1m处敷设，位于车行道或铺砌地面的管道，管顶覆土深度≥0.7m，当不能满足上述要求时，可根据实际情况做混凝土包管。

6.4 开挖管沟基坑时，如遇到厚度小于1.0米的淤泥或浮土则应全部清除，超挖部分用碎石、砂回填并夯实；如遇到厚度大于1.0米的淤泥或浮土，应及时与设计人员联系共同处理。

6.5排水管施工完毕，在覆土前必须进行闭水实验，经建议合格后方可回填。闭水实验应按照《 给水排水管道工程施工及验收规范》的相关要求进行。

6.6排水管安装完毕，开挖沟槽应用原土回填至稳定层底，应分层回填并夯实。

6.7应在排水管道连接处、转弯处、管径或坡度改变处，设置检查井，以改善排水管道水力条件及满足管道清淤、检修等需要。

6.8地基基础在软土地段的管道采用复合地基，其他非软土地段采用天然地基，经处理后的承载力均应≥100Kpa，否则应通知设计院另作软基处理方案。管道基础采用槽底夯实后垫20cm中粗砂或石屑，沟槽底部必须平整，管道周围应用中粗砂回填密实，管道开挖应避免裸露时间太长，以分段开挖原则，开挖一段，施工一段，回填一段，并且做好土方填挖平衡，减少土方调配运宜填充石屑，不得使用建筑渣土和块石回填。

6.9为确保管道在使用机械回填时不损坏管道，应用人工在管道两侧填中粗砂或石屑，管顶以上50厘米采用石屑回填。当用人工回填至管顶700mm以后，才能使用机械回填。

6.10管道安装合格后应立即回填，应先回填到管顶以上一倍管径高度，回填土应分层夯实，其压实度不应小于95%。回填时沟槽内应无积水，不得带水回填，不得回填淤泥和有机物。回填土中不得含有石块，砖及其他杂硬物体。沟道回填应从管道，检查井等构筑物两侧同时对称回填，确保管道及构筑物不产生位移，必要时可采用限位措施。

6.11巷道内敷设污水管道时，宜将污水管紧挨现状排水沟敷设，并且在满足排水要求的情况下，尽可能的减少埋深。遇到化粪池占用村内巷道位置情况时，采取避让措施。

6.12未经化粪池的生活污水在排入收集系统前居民应设置格栅或格网，拦截固体物，以免堵塞污水管道。

6.15居民或在既内取水处设置接户井，居民可将洗浴及厨房污水排入接户井内，并在接户井内设置地漏，接入管网中。

6.14井盖统一为在非车行道（巷道）采用球墨铸铁井盖，但强度不应小于规范要求的B125井盖的强度，在主干道及车行道下的井盖可采用球墨铸铁盖板但必须满足过车要求不小于D400强度要求。检查井井盖做法应严格参照《检查井盖》（GB/T23858-2009）和《城镇排水检查井盖技术规程》(DB44/T1858-2016)中的规定和要求；井盖材质采用QT500-7球墨铸铁新型可调式、防沉降、防盗，并面应有相关标识；

6.15由于现状路下已敷设的管线,污水管施工时有一定难度,为确保施工安全,施工开挖前需与有关管线单位联系后,核实无误方可挖土,管道施工前先复测各接水口标高,满足接水方可施工，污水管道与建筑物应有一定间距，与生活给水管道交叉时，应敷设在生活给水管的下面，最小垂直间距不小于0.40m。若各种管线布置时发生冲突，处理的原则是：未建让已建的，临时性管让永久性管，小管让大管，有压管让无压管，可弯管让不可弯管。 污水管道与其他刚性管道交叉时要保证0.15米间距，否则做砼方包保护。

6.16所有井面标高要求与原路面平,图中井面标高只作参考,施工时视地面实际标高调整。

6.17在旧路上施工,管道与房屋较近时,要进行房屋及地下管线支护,确保安全方可开挖施工。

6.18管道开挖对破坏原有的路面按大样图修复。

6.19若现场实际情况与本设计不一致,请及时与设计方联系解决,其它未详事宜须按照有关规范严格执行。

6.20本工程与住户排水管道的接口位置及标高是依据现场情况确定，施工前做好隐蔽工程资料。

6.21本图尺寸单位：除高程以米计外，其余均以毫米计。

6.22 本图所注标高：排水管为管内底标高，检查井为井内底标高。

6.23施工时的管槽开挖、回填、各种管道的安装、防腐等要求应结合工程的具体情况（地址状况、开挖深度、管材类型、地下水位等）严格按照国标GB50268-2008《给排水管道工程施工及验收规范》的有关的要求条文执行。

6.24凡暂时不接支管的预留接口，应予砌筑封堵，水泥砂浆抹严，但同时应考虑以后拆除的方便；并在预留管口做好明显标志。

6.25钢管内防腐

所有生产管道中不锈钢材料及非金属材料不作防腐处理，其他金属管道及材料的防腐除特殊说明外,均采用如下处理方法：

金属管道及支架防腐做法为：

1）前处理：表面除锈达国家标准St2级，即钢材表面应无可见的油脂和污垢，并且没有附着不牢的氧化物、铁锈和油漆等杂物。

2）露天管道、钢过道、支架及预埋件等外壁，涂层结构："二底三面"

a、新型高分子防腐涂料 二道　铁红底漆 2x50um

b、重防腐涂料　　三道　海兰色 3x40um

厚度合计：>220um

3）管道外壁防腐做法为：

a、 采用环氧煤沥青防腐涂料，普通级防腐，三油，漆膜总厚度≥300um

6.26管道相关抗震设计措施

根据《 室外给水排水和燃气热力工程抗震设计规范》（GB50032-2003）要求，对本工程污水管道进行了相应的抗震设计：本工程埋地污水重力流管采用电热熔连接。

七、管道工程

1、一般规定

（1）管道工程的施工测量、降水、开槽、沟槽支撑和管道交叉处理、管道合槽施工及工程验收等技术要求，应按现行国家标准《给水排水管道工程施工及验收规范》（GB50268-2008）和有关规定执行。

（2）管道应敷设在原状土地基或经开槽后处理回填密实的地基上。

2、管道基础

（1）管道管沟回填中粗砂或石屑至管顶，管顶以上50厘米采用石屑回填（详见管沟开挖大样图），剩余部分石屑或回填土至现状地面或恢复路面基层下，回填中粗砂或石屑必须用人工回填、灌水、夯实，严禁使用机械推土滚压回填，密实度≥95%，回填土部分密实度需≥90%。

（2）管道基础中在石质地段，机械连接等部位的凹槽，宜在敷设管道时随敷随挖。凹槽的长度、宽度和深度可按接口尺寸确定。接口完成后，应立即用中粗砂回填密实，管道开挖应避免裸露时间太长，以分段开挖原则，开挖一段，施工一段，回填一段，并且做好土方填挖平衡，减少土方调配运宜填充石屑，不得使用建筑渣土和块石回填。

（3）管道安装时，必须将管材管件产品标准逐节进行外观检验，不合格者严禁下管敷设。

（4）下管时应采用吊车或人力吊装，平稳下沟，不得与沟壁、槽底激烈碰撞，吊装时应设两个吊点，严禁穿心吊装。

（3）承插式连接的承口应逆水流方向，插口应顺水流方向敷设。接口的胶黏剂必须采用符合硬聚氯乙烯材质要求的溶剂型胶黏剂，该胶黏剂应由管材生产厂配套供应。

工程设计出图专用章

企业名称 中联合创设计有限公司

证书编号 A222009092 编号 02

业务范围 市政行业乙级；电力行业(输变电工程)专业乙级；水利行业(农业工程)专业乙级；公路行业(公路工程)专业乙级；化工产品储运专业乙级；建材行业(水泵工程)专业乙级；风景园林工程设计专项乙级。

有效期 至2025年12月31日

发证机关 吉林省住房和城乡建设厅

中联合创 ZHONGLIANHECHUANG 中联合创设计有限公司 CHINA UNITED CREATIVE DESIGN CO.LTD	设计资质证书编号：A222009092	职　责	实　名	签　名	职　责	实　名	签　名	工程项目名称	翁源县典型镇（翁城镇）污水管网补短板项目勘察、设计	图名	管网设计总说明1	设计阶段	施工图设计
	市政行业乙级	项目负责	刁开旺		校　对	龙润霞						图　别	给排水
		审　定	朱卫东		设　计	刘　泉		建设单位名称	翁源县公共资产管理中心			图　号	SS-01-01
地址：吉林省长春市吉林大路535号		审　核	高玉梅		专业负责	张红旗						日　期	2025.09

备注:本图版权属本公司所有，未经本公司负责人书面许可,任何人不得擅自复制或复用。本图未经施工图审查合格后，不得用于现场施工,仅供业主建设投资前估算建设造价之参考图。

管网设计总说明2

（4）高密度聚乙烯缠绕结构壁B型管与检查井的连接采用中介做法：先用毛刷或棉纱将管壁的外表面清理干净，然后均匀地涂一层塑料胶粘剂，紧接着在上面撒一层干燥的粗砂，固化10~20min，即形成粗糙的中介层，中介层的长度与检查井的壁厚相同，然后用1:2防水水泥砂浆砌入检查井井壁内。

（5）雨季施工应采取防止管材上浮的措施。若管道安装完毕后发生管材上浮时，应进行管内底高程的复测和外观检测，如发生位移、漂浮、拨口等现象，应及时返工处理。承插式钢筋混凝土管道标准段连接采用适合污水使用并与管材配套供应的橡胶圈接口，调整段平接口钢筋混凝土管道采用钢丝抹带接口；高密度聚乙烯缠绕结构壁B型管采用电热熔柔性接头，严格按照其施工规范规定的程序进行，避免雨污水的渗漏，对路基造成危害及污染地下水。

4、回填

（1）管道敷设后应立即进行沟槽回填。在密闭试验前，除接头外露外，管道两侧和管顶以上的回填高度不宜小于0.5m。

（2）从管底基础至管顶0.5m范围内，沿管道、检查井两侧必须采用人工对称、分层回填压实，严禁用机械推土回填。管道两侧分层压实宜采用临时限位措施，防止管道上浮。

（3）管顶0.5m以上沟槽采用机械回填时，应从管轴线两侧同时均匀进行，做到分层回填、夯实、碾压。

（4）沟槽应分层对称回填、夯实，每层回填高度不宜大于0.2m。回填时沟槽内应无积水。不得回填淤泥、有机物和冻土，回填土中不得含有石块、砖及其他带有棱角的杂硬物体。

（5）回填土的密实度应符合设计要求。当设计无规定时，应按照污水管道开挖回填断面图的规定执行。

5、管道试验及验收

（1）排水管道：

1、所有的材料、产品均应有出厂检验合格证书，进场应按相关程序进行进场检验。新建部分的污水管道在回填前还必须按照《给水排水管道工程施工及验收规范》的规定做管段闭水试验外，还需进行QV检测。

2、管道闭水试验时，应进行外观检测，不得有漏水现象，且符合下列规定时，管道闭水试验为合格：

1）实测渗水量小于或等于允许渗水量；

2）异型截面管道的允许渗水量可按周长折算为圆形管道计；

3、闭水法试验应符合下列程序：

1）闭水试验管段浸泡水时间不应小于24h；

2）试验水头应按《给水排水管道工程施工及验收规范》（GB50268--2008）第9.3.4的规定确定；

3）试验水头达规定水头时开始计时，观测管道的渗水量，直至观测结束时，应不断地向试验管段　内补水，保持试验水头恒定。渗水量的观测时间不得小于30min；

4）实测渗水量应按下式计算：

$$q=W/(T\times L)$$

式中q----实测渗水量[L/(min·m)]；

W----补水量（L）；

T----实测渗水观测时间（min）；

L----试验管段的长度（m）；

4、工程中间验收和竣工验收必须严格按照国家及韶关市工程管理相关法规、规定程序进行。需要设计单位参加验收的分部工程，应在该分部工程按设计要求完成后，下道工序未进行之前及时通知设计单位。验收前施工单位应事先准备好必须的相关图表等技术资料，并有业主代表、监理、质监及相关部门共同参与进行。

5、,主管网的修复，必须以浓度效果不降低为最终验收的标准。本项目所修复管段的进水端浓度及出水端的水质（COD）浓度对比，浓度下降小于10%的为合格。例如：进水端的COD浓度为100，出水端的COD浓度大于90的情况下为合格。因此验收时需要业主委托有水质检测资质的第三方出具浓度检测报告；

6、道路修复

管道经过道路时，破路后需要对道路进行修复，具体的修复措施按照道路修复大样图进行。

八、检查井

1、适用范围

（1）检查井：适用于污水自流排水管道的交汇处、转弯处、管径或坡度改变处。管网末端检查井设置沉泥井，沉泥深度为0.6m。

2、采用材料

（1）井室：井墙及底板混凝土为C30、S6；坐浆、抹三角灰均用M10防水水泥砂浆。

（2）钢筋混凝土构件：预制和现浇构件采用C30混凝土，钢筋采用Φ—HPB300，Φ—HPB400级钢筋。

（3）基础：采用C20混凝土。

（4）流槽：流槽应采用与井室相同的材料同步砌筑完成；混凝土井墙井室流槽采用C20混凝土浇筑或用M10水泥砂浆砌筑MU10流槽专用砖；跌水井流槽及闸槽采用C30混凝土。

（5）接入管道起挖部分用混凝土或级配砂石填实，管道与墙体、底板间隙应砂浆砌筑、填实、挤压严密。

3、车行道上的检查井井盖及井座均采用Φ700重型防盗铸铁井盖及盖座，按承载力要求，最低选用D400型；人行道及绿化带内选用Φ700轻型防盗铸铁井盖及盖座，按承载力要求，最低选用C250型。所选井盖应符合《井盖设施技术规范》DB4401/T215-2023的要求，雨水井盖应有“雨”标志，污水井盖应有“污”标志，爬梯均采用新型复合材料成品，做法可根据当地习惯调整。

4、雨、污水检查井均采用钢筋混凝土检查井，详见国标图集《市政排水管道工程及附属设施》（06MS201-3）。所有检查井均应安装防坠网（成品购买），需满足容许承载力≥300kg，应符合《安全网》（GB5725-2009）中的相关规定。

5、地基处理

（1）无地下水时：基础下素土压实，压实系数>0.95。排水管道地基承载力要求不小于100KPa，如不满足，须通知设计人员处理。

（2）有地下水时：基础下先铺卵石或碎石层，厚度不小于100mm，遇淤泥、杂填土等软弱地基，应按管道处理要求进行处理。

（3）抗震烈度参考《中国地震参数区划图》（GB18306-2001），如用于湿陷性黄土区，永久性冻土区，抗震设防烈度为9度的地震区或其他特殊地区时，应根据有关规范或规定研究处理。

6、污水管道的非开挖施工：

（1）、对检查井采用检查井水泥基砂浆喷涂法和检查井树脂修复法进行修复。

（2）、对管道采用CIPP紫外固化法和局部树脂修复法进行修复。

7.接户井

（1）本项目接户井采用600x600钢筋混凝土户线检查井,具体做法参考图集20S515第326页。每户设置一个接户井，卫生间（化粪池）、厨房、生活杂用污水通过DN150入户管接入接户井排至室外污水主管网中，安装详见各户污水排出管平面示意图；

（2）卫生设备需加存水弯除臭，每隔约15米及转弯处前建议设置同种规格管径的三通检查口，便于后期维护管理。

九、抗震设计说明

1.选用适当的材料：在给排水系统的设计中，应选用适当的材料，并按照规范要求进行施工和验收。例如，给水管道应选用高强度钢材或PE材料，排水管道应选用PVC或HDPE材料。

2.设计合理的支撑结构：在给排水系统的设计中，应考虑采取合理的支撑结构，保证系统整体稳定。例如，在垂直于地面方向受力较大的区域，可以采用加强支架或托架等结构。

3.采取防震措施：在给排水系统的设计中，应考虑采取相应的防震措施。例如，在管道上设置减震器、柔性接头等装置，以减少地震时对管道的冲击力。

4.设计合理的检修口：在给排水系统的设计中，应考虑设置合理位置和数量的检修口。检修口不仅方便维修和检测，而且还能减时也可以起到减震作用。

十、施工注意事项

1.施工单位在施工前应对现场地面标高及现状市政管道复测，充分了解管网施工涉及到的现场问题，尽量避免现状设施的破坏，确保管道顺接方可施工；如遇其它情况，应及时联系各单位，现场协调解决问题。

2.施工时必须与现有设施保持足够的距离，距离应满足《室外排水设计标准》GB50014-2021中的附录C的最小净距的要求。

3.施工单位施工前应对现场进行仔细勘察，应充分考虑现场情况不同时引起的工程费用。

4.由于小区道路已铺设混凝土路面，进行管道的敷设时，开凿路面宽度按排水管道的管径每侧边各增加0.3m开挖面，开挖区域为道路两边（非路中），预留出入通道不影响交通；

5、排水管道敷设完成后按设计要求进行回填土夯实及路面混凝土层恢复。

6、所有的污水管道在回填前除了需按照《给水排水管道工程施工及验收规范》的规定做管段闭水试验外，还需进行QV检测。

7.本工程施工及竣工验收均按《给水排水管道工程施工及验收规范》(GB50268-2008)要求进行。

8.图中未尽事宜，请参照有关规范、规定执行。

十一、工程数量说明

1.排水管道的报价应按各费用加和后的综合单价考虑，如：开挖沟槽、沟槽回填、余土外运、管道基础、管基处理 、闭水试验、钢板桩支护、回填土砂至原地面或路基换填底面等全部费用。

2.施工中标单位应该是有资质的相关企业，如因施工单位某项设施施工能力不足引起的费用追加，由施工单位自行负责。

3.施工单位应仔细阅读图纸及图纸中引用的相关规范、规定、标准图集，施工应严格按相关要求实施，其费用应包含在各单项的综合报价中。

4.施工单位在投标前应仔细阅读工程地质报告，在投标费用中应考虑不良地质、地下水位高、埋深较大引起的支护、止水、降水等相关施工费用，管道回填应按达到回填技术要求的回填材料进行报价。

5.施工单位在投标前应对现场进行踏勘，在施工报价中应包含管线施工引起的现状路面、建筑物、现状管线破坏及恢复费用。

6.施工报价中应包含各种工程管线的施工配合费用，以及行政管理部分的相关收费。

十二、其他

1.污水管道平面图中所注设计道路标高供参考。

2.原则上每户所有排污口全部要接入管中，施工时发现图纸未明确的排污口也要接入管道中，工程量按实际计算。

3.接户管安装应横平竖直，以保持适用和外观整洁。

4.户外裸露接户管应采取防冻防晒措施，直立管道一般可用保温材料包扎管道，并用胶带捆绑，横向管道必须用混凝土或聚氨酯材料防护。

5.镇区内饭店的餐饮废水必须经隔油池，工业废水、医疗废水需自行处理达标后再接入管网系统。

6.为防止管道内的臭气溢出，影响居住环境，卫生洁具排水管道上必须设置存水弯，具体施工方法见图集09S304《卫生设备安装》。

7.城镇的地下管线复杂，施工时不可预见的因素较多，施工时发现需要进行特殊处理的情况请及时通知设计部门，协商解决。

8.施工单位在施工前和施工过程中应和相关单位时时沟通，保证接管工作和户外管网施工的有效衔接。

9.特别说明：施工单位开挖管线、终端时,开挖影响范围内的地下管线、地面构筑物、房屋的安全受施工影响，或其危及施工安全时，均应进行临时加固，经相关单位检查、验收，确认符合要求，方可施工。施工单位在沟坎、陡坡施工时，应注意防止落石、塌方，同时做好施工人员的安全防护及安全警示工作。

10.该项目位于镇中心区域，建议统一采用商品混凝土及预拌砂浆。

11.**根据典型镇污水进水浓度考核，本项目重点排水户收集污水的COD浓度须＞100mg/L，并做为验收标准。**

12.主管网的修复，必须以浓度效果不降低为最终验收的标准。本项目所修复管段的进水端浓度及出水端的水质（COD）浓度对比，浓度下降小于10%的为合格。例如：进水端的COD浓度为100，出水端的COD浓度大于90的情况下为合格。因此验收时需要业主委托有水质检测资质的第三方出具浓度检测报告；

13.图中未尽事宜，请参照有关规范、规定执行。

工程设计出图专用章
企业名称　中联合创设计有限公司
证书编号　A222009092 编号1-02
业务范围　市政行业乙级；电力行业(新能源发电)乙级；化工石油炼油行业(石油及化工产品输运)专业乙级；冶炼行业(冶金工程)乙级；化工石油炼油行业(石油及化工产品输运)专业乙级；建材行业(水泥工程)专业乙级；风景园林工程设计专项乙级
有效期　至2025年12月31日
发证机关　吉林省住房和城乡建设厅

中联合创 ZHONGLIANHECHUANG 中联合创设计有限公司 CHINA UNITED CREATIVE DESIGN CO.LTD	设计资质证书编号：A222009092	职　责	实　名	签　名	职　责	实　名	签　名	工程项目名称	翁源县典型镇（翁城镇）污水管网补短板项目勘察、设计	图名	管网设计总说明2	设计阶段	施工图设计
	市政行业乙级	项目负责	刁开旺		校　对	龙润霞						图　别	给排水
		审　定	朱卫东		设　计	刘　泉		建设单位名称	翁源县公共资产管理中心			图　号	SS-01-02
地址：吉林省长春市吉林大路535号		审　核	高玉梅		专业负责	张红旗						日　期	2025.09

备注：本图版权属本公司所有，未经本公司负责人书面许可，任何人不得擅自复制或复用。本图未经施工图审查公司审查合格后，不得用于现场施工，仅供业主建设投资前估算建设造价之参考图。

危险性较大的分部分项工程安全提示说明

一、编制依据

1.1 中华人民共和国住房和城乡建设部令第37号《危险性较大的分部分项工程安全管理规定》。

1.2 建办质[2018]31号《住房城乡建设部办公厅关于实施<危险性较大的分部分项工程安全管理规定>有关问题的通知》。

1.3 建办质[2018]31号文 附件1 和 附件2 。

二、编制说明

2.1 为贯彻实施住房和城乡建设部关于实施《危险性较大的分部分项工程安全管理规定》(住房和城乡建设部令第37号)，进一步加强和规范房屋建筑和市政基础设施工程中危险性较大的分部分项工程(以下简称"危大工程")安全管理，在设计文件中注明涉及危大工程的重点部位和环节，提出保障工程周边环境安全和工程施工安全的意见。

2.2 施工单位应根据施工图图纸，并参考设计单位的提示，结合施工单位常用的施工方式，提前做好施工组织设计。在施工组织设计的基础上，施工前，施工单位应针对危险性较大的分部分项工程的全部情况、单独编制安全技术措施文件，即专项方案；对于超过一定规模危险性较大的分部分项工程，详见住房和城乡建设部令第37号文、建办质[2018]31号文及其附件1和附件2所列工程范围的全部内容，相应编制的专项方案应报送专家进行论证。

2.3 根据设计单位的提示，施工单位应全面熟悉设计图纸，根据施工组织设计，对工程存在超过一定规模危险性较大的分部分项工程，汇编列出所涉及的全部工程部位、节点清单，作为监理单位编制监理规划和实施细则、专家论证、安全措施备案、工程交底、质安监部门日常监督的重要依据。

2.4 鉴于施工单位施工手段、措施的差异，"危大工程"的可能部位包括但不限于本提示范围，施工单位应结合自身施工特点进行全面识别。

2.5 本提示未尽事宜须按照住房和城乡建设部令第37号文、建办质[2018]31号文及其附件1和附件2执行。

三、危险性较大的分部分项工程范围提示(对相应存在的情况，在□中打"√")

3.1 基坑工程	3.1 安全提示
☑ 3.1.1 开挖深度超过3m(含3m)的基坑(槽)的土方开挖、支护、降水工程。 可能部位：泵站、部分管道(WS6-WS8)。 □ 3.1.2 开挖深度虽未超过3m，但地质条件、周围环境和地下管线复杂，或影响毗邻建、构筑物安全的基坑(槽)的土方开挖、支护、降水工程。 可能部位：无。	施工单位应依据勘察单位提供的场地标高，根据设计单位提示基坑深度，根据场地平整后的自然地面标高，以及施工组织设计，判定施工过程中，是否存在开挖深度≥3米的基坑(槽)，或开挖深度虽未超3米，但周边情况复杂的基坑(槽)。相应由建设单位委托相关单位编制基坑设计方案、专项施工方案、基坑监测方案。
3.2 模板工程及支撑体系	3.2 安全提示
□ 3.2.1 各类工具式模板工程：包括滑模、爬模、飞模、隧道模等工程。 可能部位：本工程非必要使用工具式模板，具体由施工单位根据施工方案自行核查。 □ 3.2.2 混凝土模板支撑工程：搭设高度5m及以上，或搭设跨度10m及以上，或施工总荷载(荷载效应基本组合的设计值，以下简称设计)10kN/m2及以上，或集中线荷载(设计值)15kN/m及以上，或高度大于支撑水平投影宽度且相对独立无联系构件的混凝土模板支撑工程。 可能部位：无。 □ 3.2.3 承重支撑体系：用于钢结构安装等满堂支撑体系。 可能部位：无。	建设单位根据设计单位提示关于高大模板可能存在的部位，应要求施工单位提前做好施工组织设计，在施工组织设计的基础上，在施工前，针对危险性较大的分部分项工程单独编制安全技术措施文件，即专项方案。 根据设计单位的提示，施工单位应全面熟悉设计图纸，根据施工组织设计，对工程存在高大模板的工程部位进行仔细排查，对砼模板支撑工程的搭设高度、施工总荷载、集中荷载进行精确计算，根据计算结果，列出涉及的全部工程部位、节点清单。
3.3 起重吊装及起重机械安装拆卸工程	3.3 安全提示
□ 3.3.1 采用非常规起重设备、方法，且单件起吊重量在10kN及以上的起重吊装工程。 可能部位：无。 □ 3.3.2 采用起重机械进行安装的工程。 可能部位：无。 □ 3.3.3 起重机械安装拆卸工程。 可能部位：无。	施工单位提前做好施工组织设计，在施工组织设计的基础上，在施工前针对危险性较大的分部分项工程单独编制安全技术措施文件，即专项方案。
3.4 脚手架工程	3.4 安全提示
□ 3.4.1 搭设高度24m及以上的落地式钢管脚手架工程(包括采光井、电梯井脚手架)。 可能部位：无。 □ 3.4.2 附着式升降脚手架工程。 可能部位：本工程非必要采用附着式升降脚手架，具体由施工单位根据施工方案自行核查。 □ 3.4.3 悬挑式脚手架工程。 可能部位：本工程非必要采用悬挑式脚手架，具体由施工单位根据施工方案自行核查。 □ 3.4.4 高处作业吊篮。 可能部位：本工程非必要采用高处作业吊篮，具体由施工单位根据施工方案自行核查。 □ 3.4.5 卸料平台、操作平台工程。 可能部位：本工程非必要采用卸料平台、操作平台，请施工单位根据施工方案自行核查。 □ 3.4.6 异型脚手架工程。 可能部位：本工程非必要采用异型脚手架，请施工单位根据施工方案自行核查。	施工单位提前做好施工组织设计，在施工组织设计的基础上，在施工前针对危险性较大的分部分项工程单独编制安全技术措施文件，即专项方案。
3.5 拆除工程	3.5 安全提示
□ 3.5.1 可能影响行人、交通、电力设施、通讯设施或其它建、构筑物安全的拆除工程。 可能部位：本工程未发现既有建(构)筑物拆除工程，请施工单位核查。	施工单位提前做好施工组织设计，在施工组织设计的基础上，在施工前针对危险性较大的分部分项工程单独编制安全技术措施文件，即专项方案。
3.6 暗挖工程	3.6 安全提示
□ 3.6.1 采用矿山法、盾构法、顶管法施工的隧道、洞室工程。 可能部位：本工程未发现暗挖工程，请施工单位核查	施工单位提前做好施工组织设计，在施工组织设计的基础上，在施工前针对危险性较大的分部分项工程单独编制安全技术措施文件，即专项方案。
3.7 其它	3.7 安全提示
□ 3.7.1 建筑幕墙安装工程。 可能部位：无。 □ 3.7.2 钢结构、网架和索膜结构安装工程。 可能部位： □ 3.7.3 人工挖孔桩工程。 可能部位：无。 □ 3.7.4 水下作业工程。 可能部位：无。 □ 3.7.5 装配式建筑混凝土预制构件安装工程。 可能部位：无。 □ 3.7.6 采用新技术、新工艺、新材料、新设备可能影响工程施工安全，尚无国家、行业及地方技术标准的分部分项工程。 可能部位：由施工单位根据施工方案自行核查。	

四、超过一定规模的危险性较大的分部分项工程范围提示(对相应存在的情况，在□中打"√")

4.1 深基坑工程	4.1 安全提示
□ 4.1.1 开挖深度超过5m(含5m)的基坑(槽)的土方开挖、支护、降水工程。 可能部位：基础部位	施工单位应依据勘察单位提供的场地标高，根据设计单位提示基坑深度，根据场地平整后的自然地面标高，以及施工组织设计，判定施工过程中，是否存在开挖深度≥5米的基坑(槽)。相应由建设单位委托相关单位编制基坑设计方案、专项施工方案、基坑监测方案，在施工前须报送专家论证通过。
4.2 模板工程及支撑体系	4.2 安全提示
□ 4.2.1 各类工具式模板工程：包括滑模、爬模、飞模、隧道模等工程。 可能部位：无。 □ 4.2.2 混凝土模板支撑工程：搭设高度8m及以上，或搭设跨度18m及以上，或施工总荷载(设计值)15kN/m2及以上，或集中线荷载(设计值)20kN/m及以上。 可能部位：基础部位 □ 4.2.3 承重支撑体系：用于钢结构安装等满堂支撑体系，承受单点集中荷载 7kN及以上。 可能部位：具体由施工单位根据施工方案自行核查。	建设单位根据设计单位提示关于高大模板可能存在的部位，应要求施工单位提前做好施工组织设计，在施工组织设计的基础上，在施工前，针对超出一定规模的模板工程等单独编制安全技术措施文件，即专项方案，在施工前须报送专家论证通过。 根据设计单位的提示，施工单位应全面熟悉设计图纸，根据施工组织设计，对工程存在高大模板的工程部位进行仔细排查，对砼模板支撑工程的搭设高度、施工总荷载、集中荷载进行精确计算，根据计算结果，列出涉及的全部工程部位、节点清单。
4.3 起重吊装及起重机械安装拆卸工程	4.3 安全提示
□ 4.3.1 采用非常规起重设备、方法，且单件起吊重量在100kN及以上的起重吊装工程。 可能部位：无。 □ 4.3.2 起重量300kN及以上，或搭设总高度200m及以上，或搭设基础标高在200m及以上的起重机械安装和拆卸工程。 可能部位：无。	施工单位提前做好施工组织设计，在施工组织设计的基础上，在施工前针对超出一定规模的危险性较大的分部分项工程单独编制安全技术措施文件，即专项方案，在施工前须报送专家论证通过。
4.4 脚手架工程	4.4 安全提示
□ 4.4.1 搭设高度50m及以上的落地式钢管脚手架工程。 可能部位：无。 □ 4.4.2 提升高度在150m及以上的附着式升降脚手架工程或附着式升降操作平台工程。 可能部位：无。 □ 4.4.3 分段架体搭设高度20m及以上的悬挑式脚手架工程。 可能部位：无。	施工单位提前做好施工组织设计，在施工组织设计的基础上，在施工前针对超出一定规模的危险性较大的分部分项工程单独编制安全技术措施文件，即专项方案，在施工前须报送专家论证通过。
4.5 拆除工程	4.5 安全提示
□ 码头、桥梁、高架、烟囱、水塔或拆除中容易引起有毒有害气(液)体或粉尘扩散、易燃易爆事故发生的特殊建、构筑物的拆除工程。 可能部位：本工程未发现既有建(构)筑物拆除工程，请施工单位核查。 □ 文物保护建筑、优秀历史建筑或历史文化风貌区影响范围内的拆除工程。 可能部位：本工程未发现既有建(构)筑物拆除工程，请施工单位核查。	施工单位提前做好施工组织设计，在施工组织设计的基础上，在施工前针对超出一定规模的危险性较大的分部分项工程单独编制安全技术措施文件，即专项方案，在施工前须报送专家论证通过。
4.6 暗挖工程	4.6 安全提示
□ 采用矿山法、盾构法、顶管法施工的隧道、洞室工程。 可能部位：本工程未发现暗挖工程，请施工单位核查。	施工单位提前做好施工组织设计，在施工组织设计的基础上，在施工前针对超出一定规模的危险性较大的分部分项工程单独编制安全技术措施文件，即专项方案，在施工前须报送专家论证通过。
4.7 其它	4.7 安全提示
□ 4.7.1 施工高度50m及以上的建筑幕墙安装工程。 可能部位：无。 □ 4.7.2 跨度36m及以上的钢结构安装工程，或跨度30m及以上的网架和索膜结构安装工程。 可能部位：无。 □ 4.7.3 开挖深度16m及以上的人工挖孔桩工程。 可能部位：无。 □ 4.7.4 水下作业工程。 可能部位：无。 □ 4.7.5 重量1000kN及以上的大理结构整体顶升、平移、转体等施工工艺。 可能部位：无。	施工单位提前做好施工组织设计，在施工组织设计的基础上，在施工前针对超出一定规模的危险性较大的分部分项工程单独编制安全技术措施文件，即专项方案，在施工前须报送专家论证通过。 □ 4.7.6 采用新技术、新工艺、新材料、新设备可能影响工程施工安全，尚无国家、行业及地方技术标准的分部分项工程。 可能部位：由施工单位根据施工方案自行核查。

工程设计出图专用章
证书编号 A222009092 编号 02
业务范围 市政行业乙级；电力行业(新能源发电、送电工程、变电工程)专业乙级；农林行业(农业工程)乙级；化工石油类行业(石油及化工产品输运)专业乙级；建筑行业(水系工程)专业乙级；风景园林工程设计专项乙级
有效期 至2025年12月31日
发证机关 吉林省住房和城乡建设厅

中联合创 ZHONGLIANHECHUANG 中联合创设计有限公司 CHINA UNITED CREATIVE DESIGN CO. LTD	设计资质证书编号：A222009092	职 责	实 名	签 名	职 责	实 名	签 名	工程项目名称	翁源县典型镇（翁城镇）污水管网补短板项目勘察、设计	图名	危险性较大的分部分项工程安全提示说明	设计阶段	施工图设计
	市政行业乙级	项目负责	刁开旺	刁开旺	校 对	龙润霞	龙润霞					图 别	给排水
		审 定	朱卫东	朱卫东	设 计	刘 泉	刘泉	建设单位名称	翁源县公共资产管理中心			图 号	SS-02
地址：吉林省长春市吉林大路535号		审 核	高玉梅	高玉梅	专业负责	张红旗	张红旗					日 期	2025.09

备注:本图版权属本公司所有，未经本公司负责人书面许可,任何人不得擅自复制或复用。本图未经施工图审查公司审查合格后，不得用于现场施工,仅供业主建设投资前估算建设造价之参考图。

北

图 例

- 新建污水管
- 现状污水管
- 井编号 井面标高/井底标高
- 新建污水检查井
- 现状污水检查井修复
- 拆除重建化粪池
- 新建隔油池
- 建筑排污管位置
- 新建天面雨水立管
- 破除暗渠修复
- 拆除篦子修复

说明:

1、本图高程系采用85年国家高程基准，等高距为1.0米，
2000国家大地坐标系（高斯—克吕格投影,三度分带,中央子午线为114度）

2.本图数字单位以米计,其他单位以毫米计.

3、由于镇区大部分的道路已铺设混凝土路面，排水管道尽量铺设在未铺设混凝土路面的地面上，除非无法避让必须破坏原混凝土路面进行管道的敷设时，开凿路面宽度按排水管道的管径每侧边各增加0.3m开挖面，排水管道敷设完成后按设计要求进行回填土夯实及路面混凝土层恢复；

4、污水管采用优质高密度聚乙烯缠绕结构壁B型管，环刚度不小于12.5KN/m^2，采用电热熔连接，所有管道接口处采用混凝土支墩；污水入户管采用PVC-U管，采用管顶平接方式粘接；排水管在非车行道下（巷道）覆土不小于0.6m，在车行道覆土不小于0.70m，管道埋深按图上标注；管道埋深达不到设计要求时,应做砼保护处理；

5、污水管按图上标注的尺寸进行定位，如遇现场条件制约时可根据现场情况，适当调整。

6、入户管DN150PVC-U管接化粪池及厨余污水（卫生设备需加存水弯除臭），每隔约15米及转弯处前设置DN150三通检查口或入户塑料格栅井；安装详见各户污水排出管平面示意图；重点排水户出户管以及房屋附近的排水管管顶覆土适当减少至0.3m（人工开挖）。

7、设计平面图中的入户井、清扫口因地形、居民意愿等原因，现场施工变动较大，存在一定的难度，施工单位必须先核查每个住户出户排水管道的位置和标高，确认能接入污水管道后方可进行排水管道的施工，后期如有需设计配合的请及时通知设计单位。

8、接户管施工时重点排水户须严格实施清污分流，确保厨房、厕所、洗涤及生活杂用污水100%有效收集至污水管网中。

9、天面雨水、地面雨水等清水就近排入雨水管渠，不得接入化粪池及污水管网。

10、污水有效收集：指通过对所有重点排水户厨房、厕所等重点区域实施功能性通水试验，验证通水试验需符合以下技术要求——确保厨房污水管道、厕所排污管道无渗漏且能顺畅的输送至隔油池、化粪池等预处理设施，经预处理设施处理后最终接入市政污水管网。

11、本设计路段管线施工前请施工单位对现场地面标高复测，充分了解管网施工涉及到的现场问题，尽量避免现状设施的破坏。施工时必须与现有设施保持足够的距离，距离应满足《室外排水设计标准》GB50014-2021中的附录C的最小净距的要求。

12、污水管网末端检查井设置沉泥井，沉泥深度为0.6m。

13、根据本项目勘察报告显示，建设项目大部分区域地下水较高，地下水位为-0.5m至-2.5m，建议施工组织方案要考虑相关情况，满足《给水排水管道工程施工及验收规范》（GB 50268-2008）相关要求。

14、项目竣工验收需进行QV管道检测（管路潜望镜检验）作为验收资料提供。

15、根据典型镇污水进水浓度考核，本项目重点排水户收集污水的COD浓度须＞100mg/L，并做为验收标准。

16、未尽事宜，请按国家现行规范及标准图集进行施工或协商。

工程设计出图专用章
企业名称 中联合创设计有限公司
证书编号 A222009092 编号 [illegible]
业务范围 [illegible]
有效期 至2025年12月31日
发证机关 吉林省住房和城乡建设厅

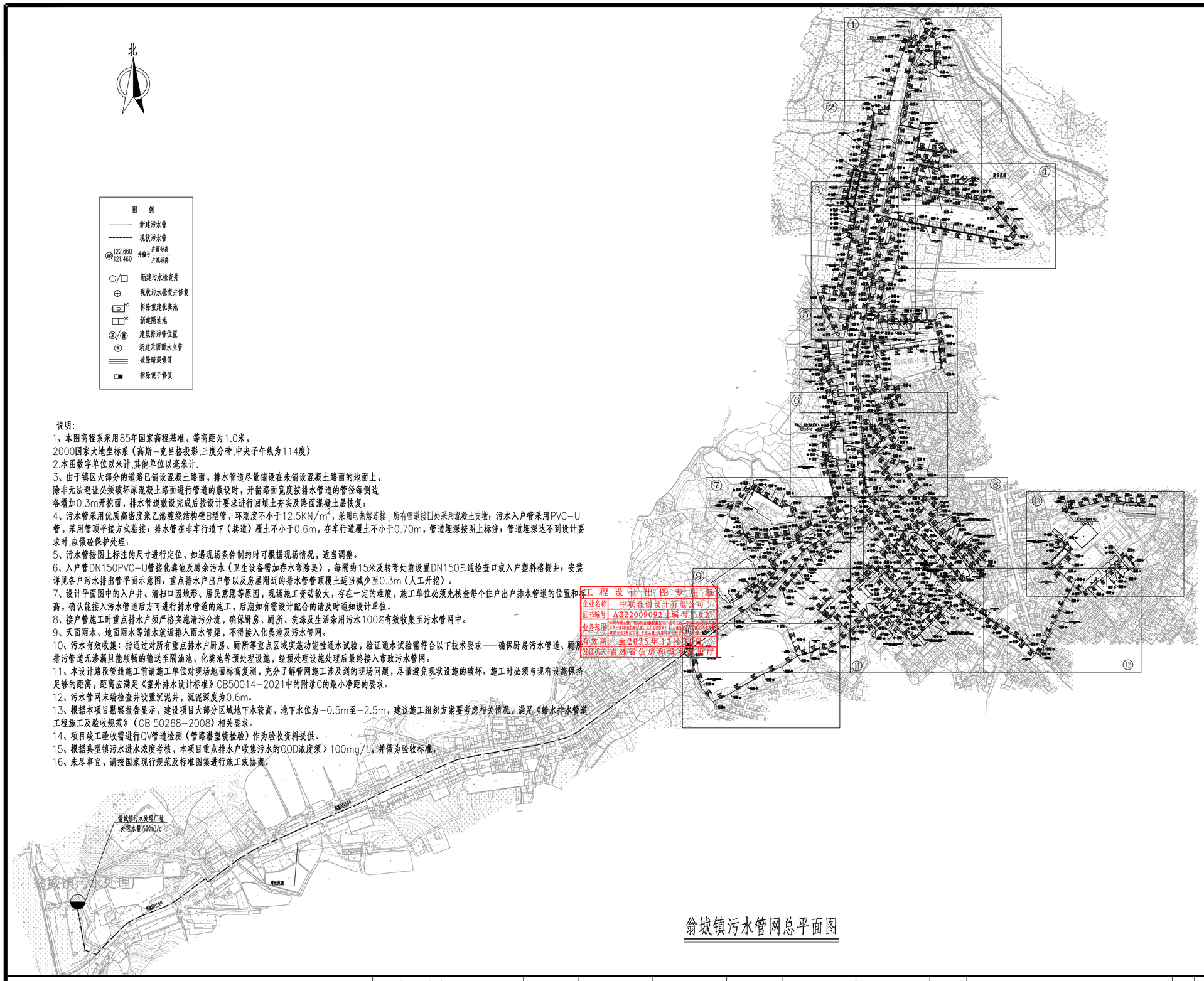

翁城镇污水管网总平面图

中联合创 ZHONGLIANHECHUANG 中联合创设计有限公司 CHINA UNITED CREATIVE DESIGN CO.LTD	设计资质证书编号：A222009092	职 责	实 名	签 名	职 责	实 名	签 名	工程项目名称	翁源县典型镇（翁城镇）污水管网补短板项目勘察、设计	图名	翁城镇污水管网总平面图
	市政行业乙级	项目负责	刁开旺		校 对	龙润霞					设计阶段 / 施工图设计
		审 定	朱卫东		设 计	刘 泉		建设单位名称	翁源县公共资产管理中心		图 别 / 给排水
地址：吉林省长春市吉林大路535号		审 核	高玉梅		专业负责	张红旗					图 号 / SS-03
											日 期 / 2025.09

备注:本图版权属本公司所有，未经本公司负责人书面许可，任何人不得擅自复制或复用。本图未经施工图审查公司审查合格后，不得用于现场施工,仅供业主建设投资前估算建设造价之参考图。

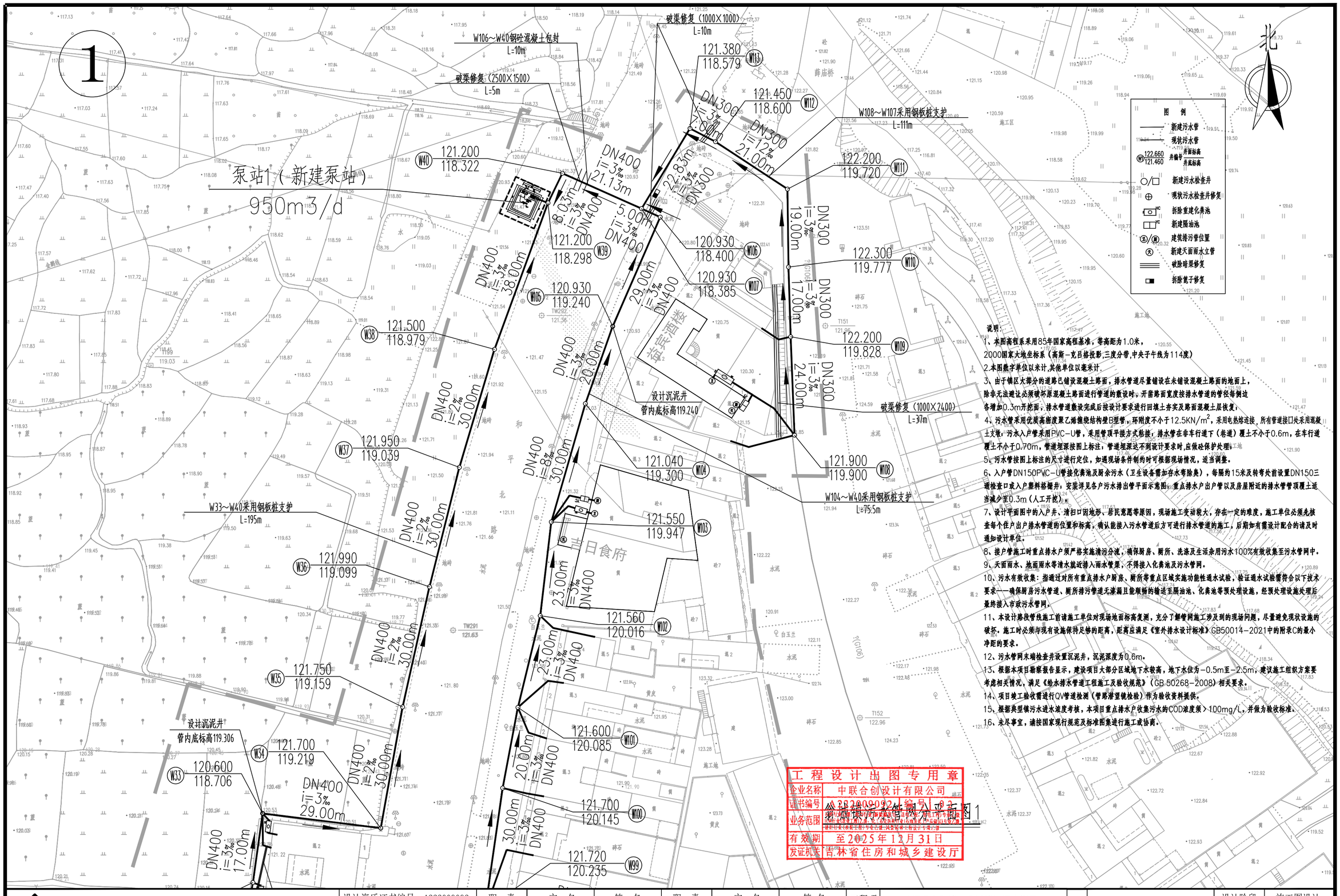

中联合创 ZHONGLIANHECHUANG 中联合创设计有限公司 CHINA UNITED CREATIVE DESIGN CO. LTD	设计资质证书编号：A222009092	职 责	实 名	签 名	职 责	实 名	签 名	工程项目名称	翁源县典型镇（翁城镇）污水管网补短板项目勘察、设计	图名	翁城镇污水管网分平面图1
		项目负责	刁开旺		校 对	龙润霞					设计阶段 施工图设计
	市政行业乙级	审 定	朱卫东		设 计	刘 泉		建设单位名称	翁源县公共资产管理中心		图 别 给排水
		审 核	高玉梅		专业负责	张红旗					图 号 SS-03-01
地址：吉林省长春市吉林大路535号											日 期 2025.09

备注:本图版权属本公司所有，未经本公司负责人书面许可，任何人不得擅自复制或复用。本图未经施工图审查公司审查合格后，不得用于现场施工，仅供业主建设投资前估算建设造价之参考图。

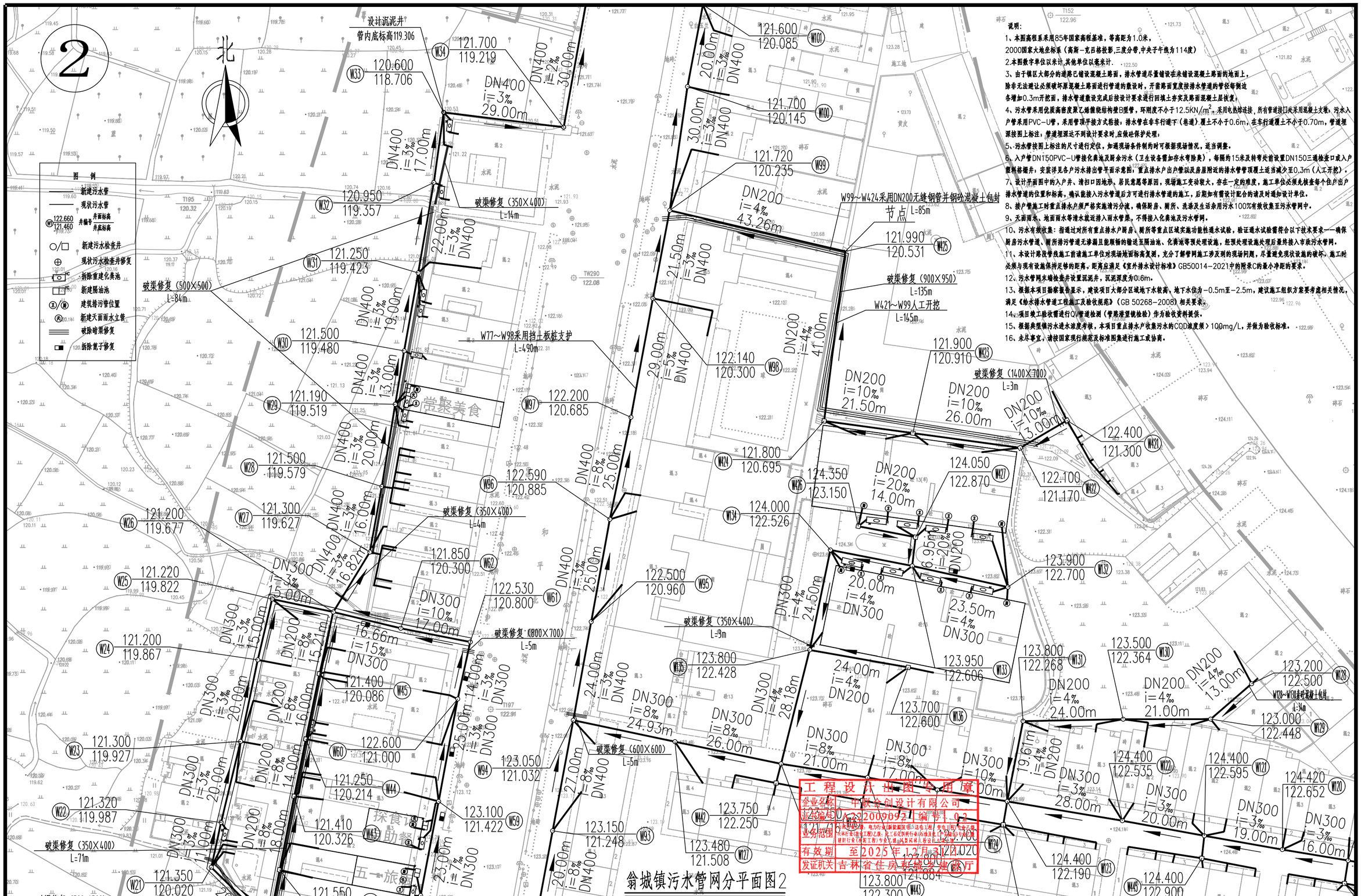
2
北
图 例
新建污水管
现状污水管
122.660 井面标高
121.460 井底标高
新建污水检查井
现状污水检查井修复
拆除重建化粪池
新建隔油池
建筑排污管位置
新建天面雨水立管
破除暗渠修复
拆除箅子修复
设计沉泥井
管内底标高119.306
W34 121.700 119.219
W33 120.600 118.706
DN400 i=3‰ 29.00m
DN400 i=2‰ 30.00m
W32 120.950 119.357
破渠修复（350X400） L=14m
W31 121.250 119.423
破渠修复（500X500） L=84m
W30 121.500 119.480
W29 121.190 119.519
W28 121.500 119.579
W27 121.300 119.627
W26 121.200 119.677
W25 121.220 119.822
W24 121.200 119.867
W23 121.300 119.927
W22 121.320 119.987
破渠修复（350X400） L=71m
W21 121.350 120.020
W42 123.750 122.250
W43 123.480 121.508
W93 123.150 121.248
W27 123.480 121.508
W44 121.250 120.214
W45 121.400 120.086
W60 122.600 121.000
W94 123.050 121.032
W59 123.100 121.422
W45 121.410 120.326
W61 122.530 120.800
破渠修复（800X700） L=5m
W62 121.850 120.300
W96 122.590 120.885
破渠修复（350X400） L=4m
W97 122.200 120.685
W77～W98采用挡土板桩支护 L=490m
W95 122.500 120.960
破渠修复（350X400） L=9m
W35 123.800 122.428
破渠修复（600X600） L=5m
W98 122.140 120.300
W101 121.600 120.085
W100 121.700 120.145
W99 121.720 120.235
W99～W424采用DN200无缝钢管并钢砼混凝土包封
节点 L=85m
W125 121.990 120.531
破渠修复（900X950） L=135m
W421～W99人工开挖 L=145m
W123 121.900 120.910
破渠修复（1400X700） L=3m
W421 122.400 121.300
W422 122.100 121.170
W424 121.800 120.695
W426 124.350 123.150
W427 124.050 122.870
W134 124.000 122.526
W132 123.900 122.700
W133 123.950 122.606
W136 123.700 122.600
W131 123.800 122.268
W130 123.500 122.364
W128～W129采用钢筋混凝土包封 L=34m
W128 123.200 122.500
W129 123.000 122.448
W122 124.400 122.535
W121 124.400 122.595
W120 124.420 122.652
W123 124.400 122.190
W445 124.400 122.900
W124 124.020
W125 124.064
W443 123.800 122.300
常聚美食
探食记
五一旅
和平
水泥
施工地
黄皮
砖石
工程设计出图专用章
企业名称 中联合创设计有限公司
证书编号 A222009092 编号 03
业务范围 市政行业(给水工程)乙级；电力行业(输变电工程)乙级；化工石油行业(石油及化工工程)乙级；建筑行业(建筑工程)乙级；公路行业(公路工程)专业乙级；水利行业(水利工程)专业乙级；通信工程(通信铁塔工程)乙级；市政公用工程(燃气工程、轨道交通工程、桥梁工程、隧道工程、水处理工程、水务工程、水利工程、水工业工程、水工业工程、水工业

备注:本图版权属本公司所有，未经本公司负责人书面许可,任何人不得擅自复制或复用。本图未经施工图审查公司审查合格后，不得用于现场施工,仅供业主建设投资前估算建设造价之参考图。

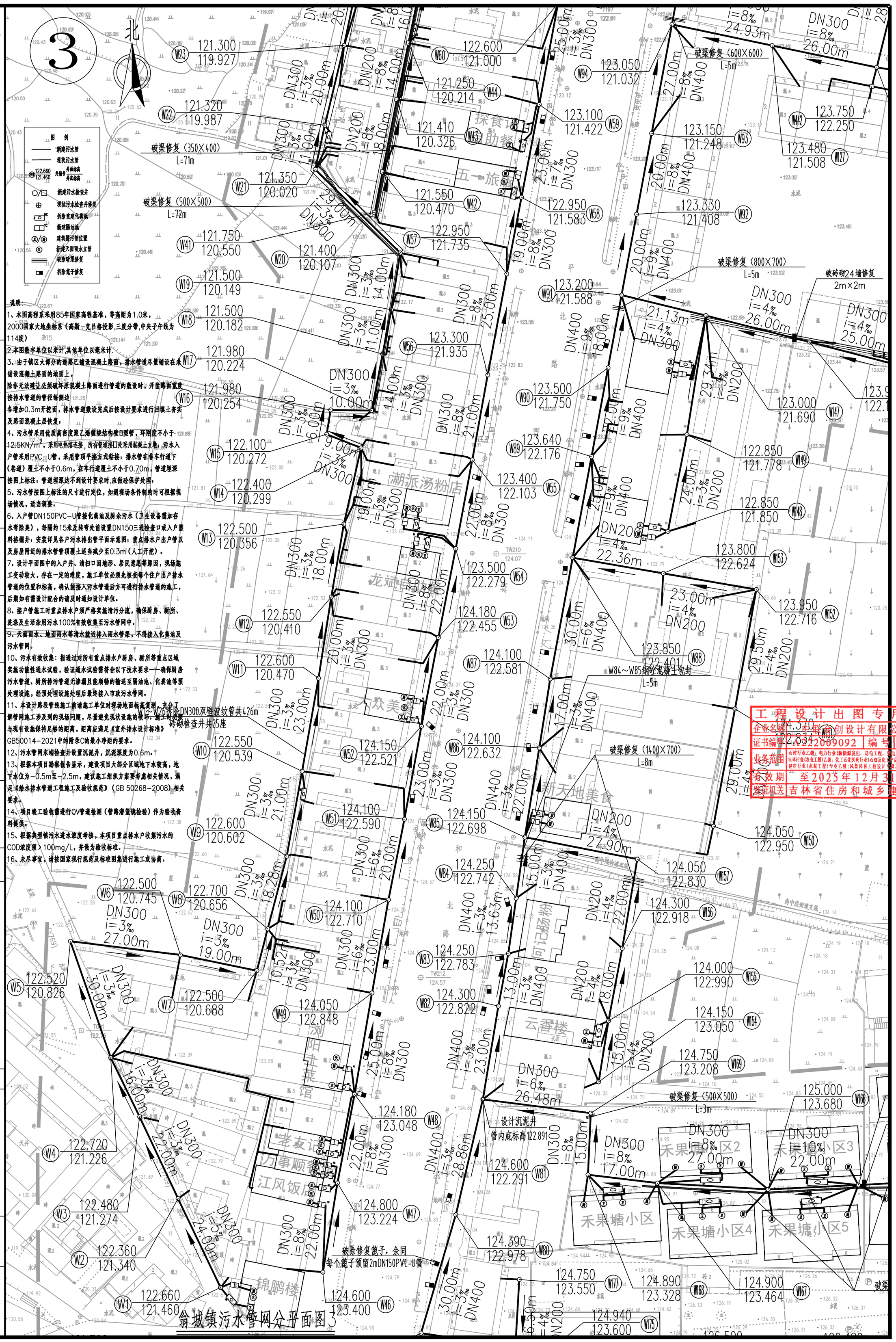
3
北
图 例
新建污水管
现状污水管
井面标高
井底标高
新建污水检查井
现状污水检查井修复
拆除重建化粪池
新建隔油池
建筑排污管位置
新建天面雨水立管
破除暗渠修复
拆除篦子修复
破渠修复（350X400）
L=71m
破渠修复（500X500）
L=72m
破渠修复（600X600）
L=5m
破渠修复（800X700）
L=5m
破砖砌24墙修复
2m×2m
W84～W85钢筋混凝土包封
L=5m
破渠修复（1400X700）
L=8m
破渠修复（500X500）
L=3m
破除修复篦子，余同
每个篦子预留2mDN150PVC-U管
设计沉泥井
管内底标高122.891
W1～W25拆除DN300双壁波纹管共426m
砖砌检查井共25座
W121 122.660 121.460
W122 122.360 121.340
W123 122.480 121.274
W124 122.720 121.226
W125 122.520 120.826
W126 122.500 120.745
W127 123.480 121.508
W147 123.000 121.690
W148 122.850 121.850
W149 122.850 121.778
W150 124.050 122.950
W151 124.370 122.834
W152 123.950 122.716
W153 123.800 122.624
W154 124.150 123.050
W155 124.000 122.990
W156 124.300 122.918
W157 124.050 122.830
W166 125.000 123.680
W167 124.900 123.464
W168 124.890 123.328
W169 124.750 123.208
W175 124.940 123.600
W177 124.750 123.550
W442 123.750 122.250
W1 122.660 121.460
W2 122.360 121.340
W3 122.480 121.274
W4 122.720 121.226
W5 122.520 120.826
W6 122.500 120.745
W7 122.500 120.688
W8 122.700 120.656
W9 122.600 120.602
W10 122.550 120.539
W11 122.600 120.470
W12 122.550 120.410
W13 122.500 120.356
W14 122.400 120.299
W15 122.100 120.272
W16 121.980 120.254
W17 121.980 120.224
W18 121.500 120.182
W19 121.500 120.149
W20 121.400 120.107
W21 121.350 120.020
W22 121.320 119.987
W23 121.300 119.927
W41 121.750 120.550
W42 121.550 120.470
W43 121.410 120.326
W44 121.250 120.214
W46 124.600 123.400
W47 124.800 123.224
W48 124.180 123.048
W49 124.050 122.848
W50 124.100 122.710
W51 124.100 122.590
W52 124.150 122.521
W53 124.180 122.455
W54 123.500 122.279
W55 123.400 122.103
W56 123.300 121.935
W57 122.950 121.735
W58 122.950 121.583
W59 123.100 121.422
W60 122.600 121.000
W77 124.750 123.550
W80 124.390 122.978
W81 124.600 122.291
W82 124.300 122.822
W83 124.250 122.783
W84 124.250 122.742
W85 124.150 122.698
W86 124.100 122.632
W87 124.100 122.581
W88 123.850 122.401
W89 123.640 122.176
W90 123.500 121.750
W91 123.200 121.588
W92 123.330 121.408
W93 123.150 121.248
W94 123.050 121.032
DN300 i=3‰ 27.00m
DN300 i=3‰ 19.00m
DN300 i=3‰ 30.00m
DN300 i=3‰ 16.00m
DN300 i=3‰ 22.00m
DN300 i=5‰ 24.00m
DN300 i=8‰ 22.00m
DN300 i=8‰ 17.00m
DN300 i=6‰ 26.48m
DN300 i=8‰ 15.00m
DN300 i=8‰ 27.00m
DN300 i=8‰ 22.00m
DN200 i=4‰ 27.90m
DN200 i=4‰ 22.36m
DN200 i=4‰ 18.00m
DN200 i=4‰ 15.00m
DN200 i=4‰ 22.00m
DN200 i=4‰ 29.50m
DN400 i=3‰ 13.63m
DN400 i=3‰ 13.00m
DN400 i=3‰ 23.00m
DN400 i=3‰ 28.86m
DN400 i=3‰ 22.00m
DN400 i=3‰ 17.00m
DN400 i=6‰ 30.00m
DN400 i=9‰ 18.00m
DN400 i=9‰ 25.00m
DN400 i=9‰ 27.00m
DN400 i=8‰ 20.00m
DN400 i=8‰ 24.93m
DN300 i=4‰ 26.00m
DN300 i=4‰ 25.00m
DN200 i=4‰ 29.34m
DN200 i=3‰ 24.00m
DN200 i=3‰ 29.00m
DN300 i=8‰ 26.00m
DN300 i=8‰ 25.00m
DN300 i=3‰ 20.00m
DN300 i=3‰ 14.00m
DN300 i=3‰ 11.00m
DN300 i=3‰ 10.00m
DN300 i=3‰ 9.00m
DN300 i=3‰ 6.00m
DN300 i=3‰ 19.00m
DN300 i=3‰ 18.00m
DN300 i=3‰ 23.00m
DN300 i=3‰ 21.00m
DN300 i=6‰ 20.00m
DN300 i=6‰ 23.00m
DN300 i=8‰ 25.00m
DN300 i=8‰ 21.00m
DN300 i=8‰ 22.00m
DN300 i=8‰ 22.00m
DN300 i=8‰ 14.00m
DN300 i=8‰ 18.00m
DN300 i=8‰ 16.00m
DN300 i=8‰ 28.00m
DN300 i=8‰ 23.00m
DN300 i=8‰ 20.00m
DN300 i=8‰ 18.00m
DN300 i=8‰ 28.00m
DN300 i=8‰ 22.00m
DN300 i=8

备注：本图版权属本公司所有，未经本公司负责人书面许可，任何人不得擅自复制或复用。本图未经施工图审查公司审查合格后，不得用于现场施工，仅供业主建设投资前估算建设造价之参考图。

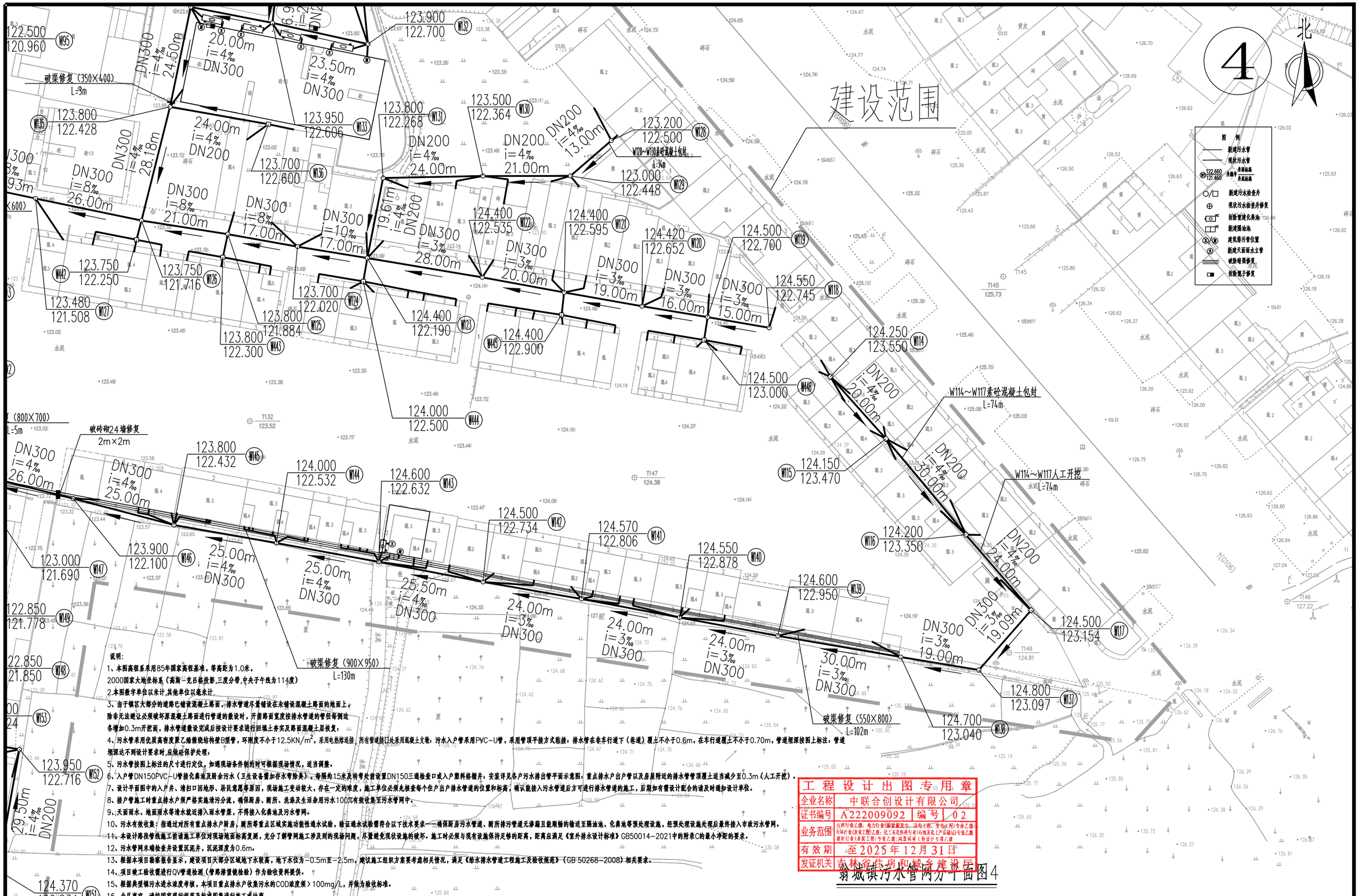

中联合创 ZHONGLIANHECHUANG 中联合创设计有限公司 CHINA UNITED CREATIVE DESIGN CO.LTD	设计资质证书编号：A222009092	职 责	实 名	签 名	职 责	实 名	签 名	工程项目名称	翁源县典型镇（翁城镇）污水管网补短板项目勘察、设计	图名	翁城镇污水管网分平面图4
	市政行业乙级	项目负责	刁开旺	刁开旺	校 对	龙润霞	龙润霞				
		审 定	朱卫东	朱卫东	设 计	刘 泉	刘泉	建设单位名称	翁源县公共资产管理中心		
地址：吉林省长春市吉林大路535号		审 核	高玉梅	高玉梅	专业负责	张红旗	张红旗				

设计阶段	施工图设计
图 别	给排水
图 号	SS-03-04
日 期	2025.09

备注:本图版权属本公司所有，未经本公司负责人书面许可，任何人不得擅自复制或复用。本图未经施工图审查公司审查合格后，不得用于现场施工，仅供业主建设投资前估算建设造价之参考图。

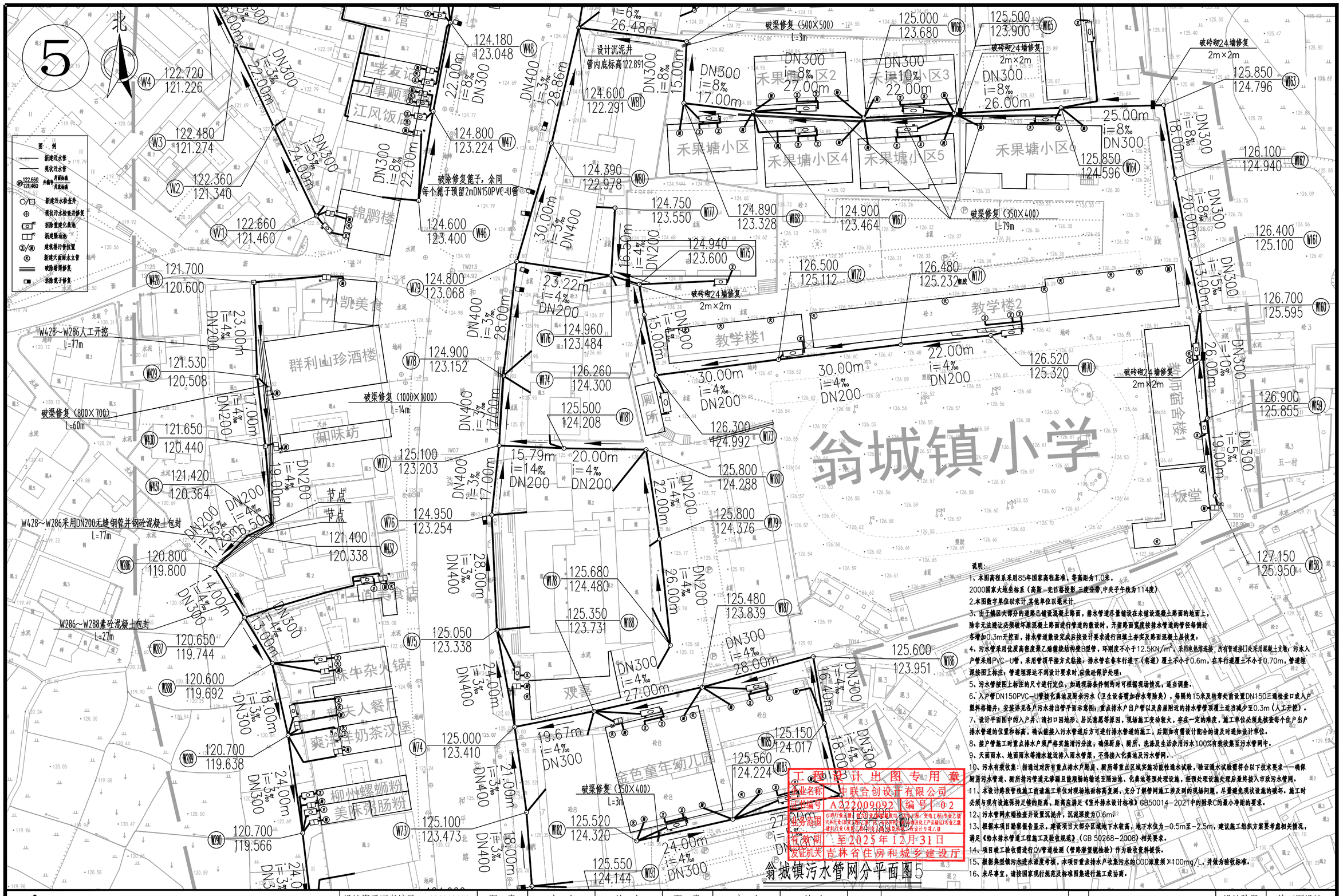

说明:

1、本图高程系采用85年国家高程基准，等高距为1.0米，2000国家大地坐标系（高斯—克日格投影，三度分带，中央子午线为114度）

2.本图数字单位以米计，其他单位以毫米计。

3、由于镇区大部分的道路已铺设混凝土路面，排水管道尽量铺设在未铺设混凝土路面的地面上，除非无法避让必须破坏原混凝土路面进行管道的敷设时，开凿路面宽度按排水管道的管径每侧边各增加0.3m开挖面，排水管道敷设完成后按设计要求进行回填土夯实及路面混凝土层恢复；

4、污水管采用优质高密度聚乙烯螺纹结构壁B型管，环刚度不小于12.5KN/m^2，采用电热熔连接，所有管道接口处采用混凝土支墩；污水入户管采用PVC-U管，采用管顶平接方式粘接；排水管在车辛行道下（巷道）覆土不小于0.6m，在车行道覆土不小于0.70m，管道埋深按图上标注；管道埋深达不到设计要求时，应做砼保护处理；

5、污水管按图上标注的尺寸进行定位，如遇现场条件制约时可根据现场情况，适当调整。

6、入户管DN150PVC-U管接化粪池及厨余污水（卫生设备需加存水弯除臭），每隔约15米及转弯处皆设置DN150三通检查口或入户塑料格栅井；安装详见各户污水排出管平面示意图；重点排水户出户管以及房屋附近的排水管管顶覆土适当减少至0.3m（人工开挖）。

7、设计平面图中的入户井、清扫口因地形、居民意愿等原因，现场施工变动较大，存在一定的难度，施工单位必须先核查每个住户出户排水管道的位置和标高，确认能接入污水管道后方可进行排水管道的施工，后期如有需设计配合的请及时通知设计单位。

8、接户管施工时重点排水户须严格实施清污分流，确保厨房、厕所、洗澡及生活杂用污水100%有效收集至污水管网中。

9、天面雨水、地面雨水等油水就近排入雨水管渠，不得接入化粪池及污水管网。

10、污水有效收集：指通过对所有重点排水户厨房、厕所等重点区域实施功能性通水试验，验证通水试验需符合以下技术要求——确保厨房污水管道、厕所排污管道无渗漏且能顺畅的输送至隔油池、化粪池等预处理设施，经预处理设施处理后最终接入市政污水管网。

11、本设计路段管线施工前请施工单位对现场地面标高复测，充分了解管网施工涉及到的现场问题，尽量避免现状设施的破坏。施工时必须与现有设施保持足够的距离，距离应满足《室外排水设计标准》GB50014-2021中的附录C的最小净距的要求。

12、污水管网未竣检查并设置沉泥井，沉泥深度为0.6m。

13、根据本项目勘察报告显示，建设项目大部分区域地下水较高，地下水位为-0.5m至-2.5m，建议施工组织方案要考虑相关情况，满足《给水排水管道工程施工及验收规范》（GB 50268-2008）相关要求。

14、项目竣工验收需进行QV管道检测（管路潜望镜检验）作为验收资料提供。

15、根据典型镇污水进水浓度考核，本项目重点排水户收集污水的COD浓度须≥100mg/L，并视为验收标准。

16、未尽事宜，请按国家现行规范及标准图集进行施工或协商。

中联合创 ZHONGLIANHECHUANG	中联合创设计有限公司 CHINA UNITED CREATIVE DESIGN CO.LTD	设计资质证书编号：A222009092	职 责	实 名	签 名	职 责	实 名	签 名	工程项目名称	翁源县典型镇（翁城镇）污水管网补短板项目勘察、设计	图名	翁城镇污水管网分平面图5	设计阶段	施工图设计
		市政行业乙级	项目负责	刁开旺		校 对	龙润霞						图 别	给排水
			审 定	朱卫东		设 计	刘 泉		建设单位名称	翁源县公共资产管理中心			图 号	SS-03-05
地址：吉林省长春市吉林大路535号			审 核	高玉梅		专业负责	张红旗						日 期	2025.09

备注:本图版权属本公司所有，未经本公司负责人书面许可,任何人不得擅自复制或复用。本图未经施工图审查公司审查合格后，不得用于现场施工,仅供业主建设投资前估算建设造价之参考图。

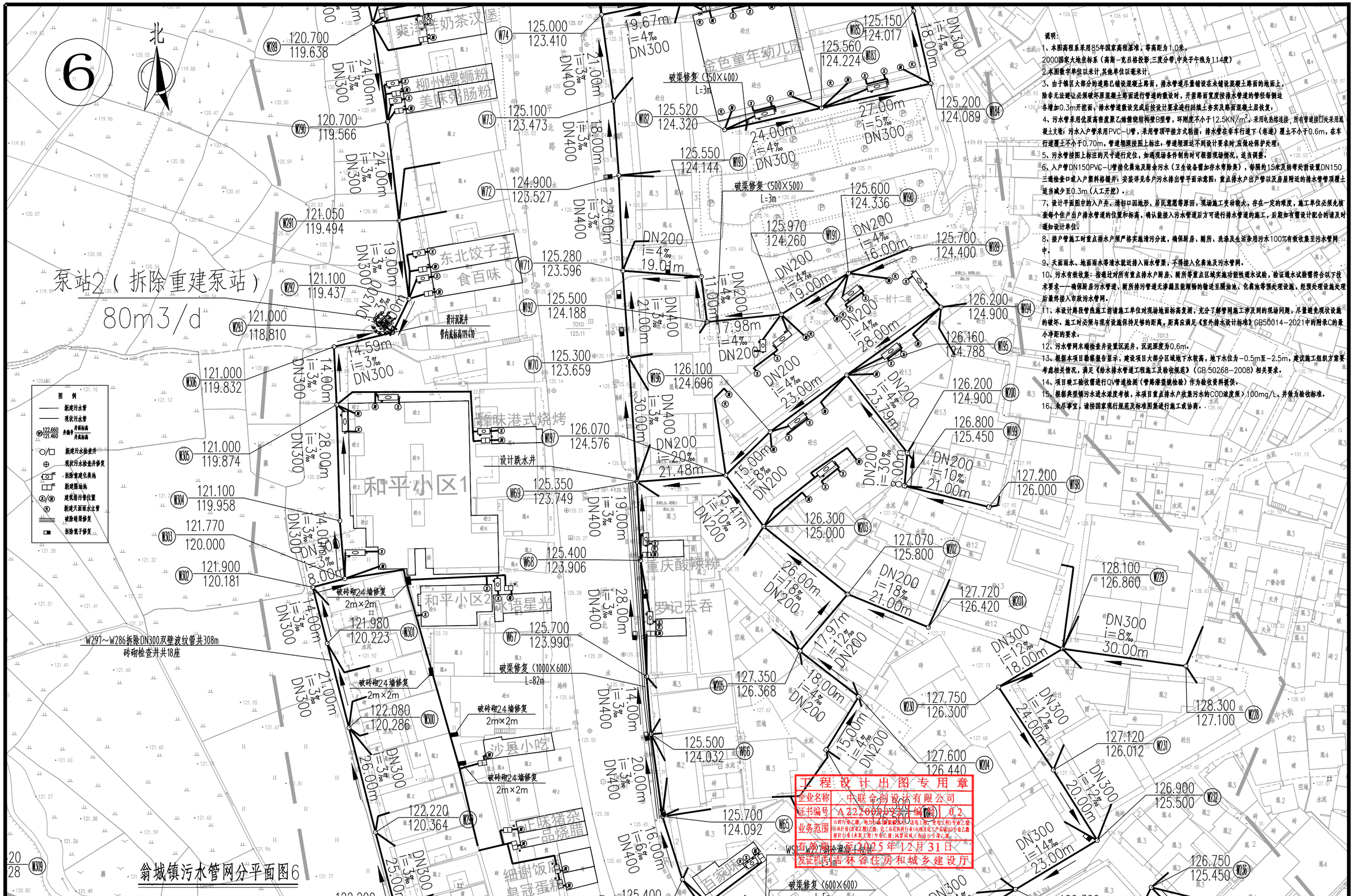

说明：

1、本图高程系采用85年国家高程基准，等高距为1.0米，2000国家大地坐标系（高斯-克日格投影,三度分带,中央子午线为114度）

2.本图数字单位以米计,其他单位以毫米计.

3、由于镇区大部分的道路已铺设混凝土路面，排水管道尽量错设在未铺设混凝土路面的地面上，除非无法避让必须破坏原混凝土路面进行管道的敷设时，开挖路面宽度按排水管道的管径每侧边各增加0.3m开挖面，排水管道敷设完成后按设计要求进行回填土夯实及路面混凝土层恢复；

4、污水管采用优质高密度聚乙烯螺纹结构壁B型管，环刚度不小于12.5KN/m^2，采用电热熔连接，所有管道接口处采用混凝土支墩；污水入户管采用PVC-U管，采用管顶平接方式粘接；排水管在非车行道下（老道）覆土不小于0.6m，在车行道覆土不小于0.70m，管道埋深按图上标注，管道埋深达不到设计要求时,应做砼保护处理；

5、污水管按图上标注的尺寸进行定位，如遇现场条件制约时可根据现场情况，适当调整。

6、入户管DN150PVC-U管接化粪池及厨余污水（卫生间各需加存水弯除臭），每隔约15米及转弯处皆设置DN150三通检查口或入户塑料格栅井，安装详见各户污水排出管平面示意图；重点排水户出户管以及房屋附近的排水管管顶覆土适当减少至0.3m（人工开挖）。

7、设计平面图中的入户井、清扫口因地形、居民意愿等原因，现场施工变动较大，存在一定的难度，施工单位必须先核查每个住户出户排水管道的位置和标高，确认能接入污水管道后方可进行排水管道的施工，后期如有需设计配合的请及时通知设计单位。

8、接户管施工时重点排水户须严格实施清污分流，确保厨房、厕所、洗涤及生活杂用污水100%有效收集至污水管网中。

9、天面雨水、地面雨水等清水就近接入雨水管渠，不得接入化粪池及污水管网。

10、污水有效收集：指通过对所有重点排水户厨房、厕所等重点区域实施功能性通水试验，验证通水试验需符合以下技术要求——确保厨房污水管道、厕所排污管道无渗漏且能顺畅的输送至隔油池、化粪池等预处理设施，经预处理设施处理后最终接入市政污水管网。

11、本设计路段管线施工前请施工单位对现场地面标高复测，充分了解管网施工涉及到的现场问题，尽量避免现状设施的破坏，施工时必须与现有设施保持足够的距离，距离应满足《室外排水设计标准》GB50014-2021中的附录C的最小净距的要求。

12、污水管网末端检查井设置沉泥井，沉泥深度为0.6m。

13、根据本项目勘察报告显示，建设项目大部分区域地下水较高，地下水位为-0.5m至-2.5m，建议施工组织方案要考虑相关情况，满足《给水排水管道工程施工及验收规范》（GB 50268-2008）相关要求。

14、项目竣工验收需进行QV管道检测（管路潜望镜检验）作为验收资料提供。

15、根据典型镇污水进水浓度考核，本项目重点排水户收集污水的COD浓度须＞100mg/L，并做为验收标准。

16、未尽事宜，请按国家现行规范及标准图集进行施工衔接。

翁城镇污水管网分平面图6

中联合创 ZHONGLIANHECHUANG 中联合创设计有限公司 CHINA UNITED CREATIVE DESIGN CO.LTD	设计资质证书编号：A222009092	职 责	实 名	签 名	职 责	实 名	签 名	工程项目名称	翁源县典型镇（翁城镇）污水管网补短板项目勘察、设计	图名	翁城镇污水管网分平面图6	设计阶段	施工图设计
		项目负责	刁开旺		校 对	龙润霞						图 别	给排水
	市政行业乙级	审 定	朱卫东		设 计	刘 泉		建设单位名称	翁源县公共资产管理中心			图 号	SS-03-06
地址：吉林省长春市吉林大路535号		审 核	高玉梅		专业负责	张红旗						日 期	2025.09

备注:本图版权属本公司所有，未经本公司负责人书面许可，任何人不得擅自复制或复用。本图未经施工图审查合格后，不得用于现场施工,仅供业主建设投资前估算建设造价之参考图。

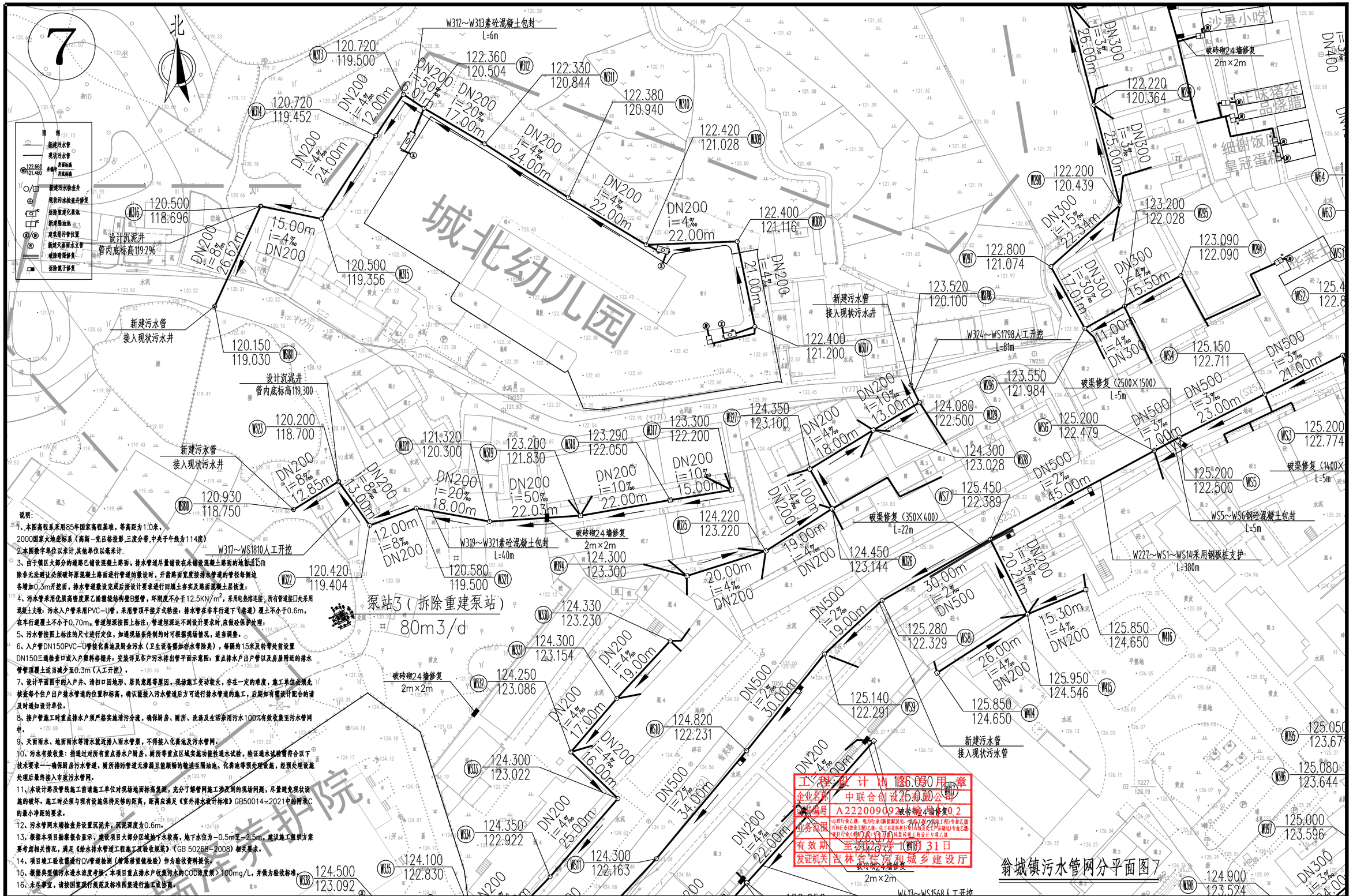
7
北
图例
新建污水管
现状污水管
井面标高
井底标高
新建污水检查井
现状污水检查井修复
拆除重建化粪池
新建隔油池
建筑物污管位置
新建天面雨水立管
破除暗渠修复
拆除笼子修复
城北幼儿园
泵站3（拆除重建泵站）
80m3/d
W312～W313素砼混凝土包封
L=6m
破砖砌24墙修复
2m×2m
W319～W321素砼混凝土包封
L=40m
W317～WS1810人工开挖
破渠修复（350×400）
L=22m
破渠修复（2500×1500）
L=5m
破渠修复（1400×
L=5m
WS5～WS6钢砼混凝土包封
L=5m
W227～WS1～WS14采用钢板桩支护
L=380m
W324～WS1798人工开挖
L=81m
设计沉泥井
管内底标高119.296
设计沉泥井
管内底标高119.300
新建污水管
接入现状污水井
DN200 i=8‰ 26.62m
DN200 i=4‰ 24.00m
DN200 i=4‰ 12.00m
DN200 i=50‰ 01m
DN200 i=20‰ 17.00m
DN200 i=4‰ 24.00m
DN200 i=4‰ 22.00m
DN200 i=4‰ 22.00m
DN200 i=4‰ 21.00m
DN300 i=3‰ 26.00m
DN300 i=3‰ 25.00m
DN300 i=15‰ 22.34m
DN300 i=30‰ 17.01m
DN300 i=4‰ 15.50m
DN300 i=4‰ 11.00m
DN500 i=3‰ 21.00m
DN500 i=3‰ 23.00m
DN500 i=3‰ 7.00m
DN500 i=2‰ 45.00m
DN500 i=2‰ 19.00m
DN500 i=2‰ 30.00m
DN500 i=2‰ 34.00m
DN200 i=8‰ 12.85m
DN200 i=8‰ 3.00m
DN200 i=20‰ 18.00m
DN200 i=50‰ 22.03m
DN200 i=10‰ 22.00m
DN200 i=10‰ 15.00m
DN200 i=10‰ 13.00m
DN200 i=4‰ 18.00m
DN200 i=4‰ 11.00m
DN200 i=4‰ 19.00m
DN200 i=4‰ 20.00m
DN200 i=4‰ 17.00m
DN200 i=4‰ 16.00m
DN200 i=4‰ 25.00m
DN200 i=4‰ 22.00m
DN200 i=4‰ 19.00m
DN200 i=4‰ 15.30m
DN200 i=4‰ 26.00m
DN200 i=4‰ 12.00m
DN200 i=4‰ 15.00m
DN200 i=4‰ 15.00m
DN200 i=4‰ 15

备注:本图版权属本公司所有，未经本公司负责人书面许可,任何人不得擅自复制或复用。本图未经施工图审查合格后，不得用于现场施工,仅供业主建设投资前估算建设造价之参考图。

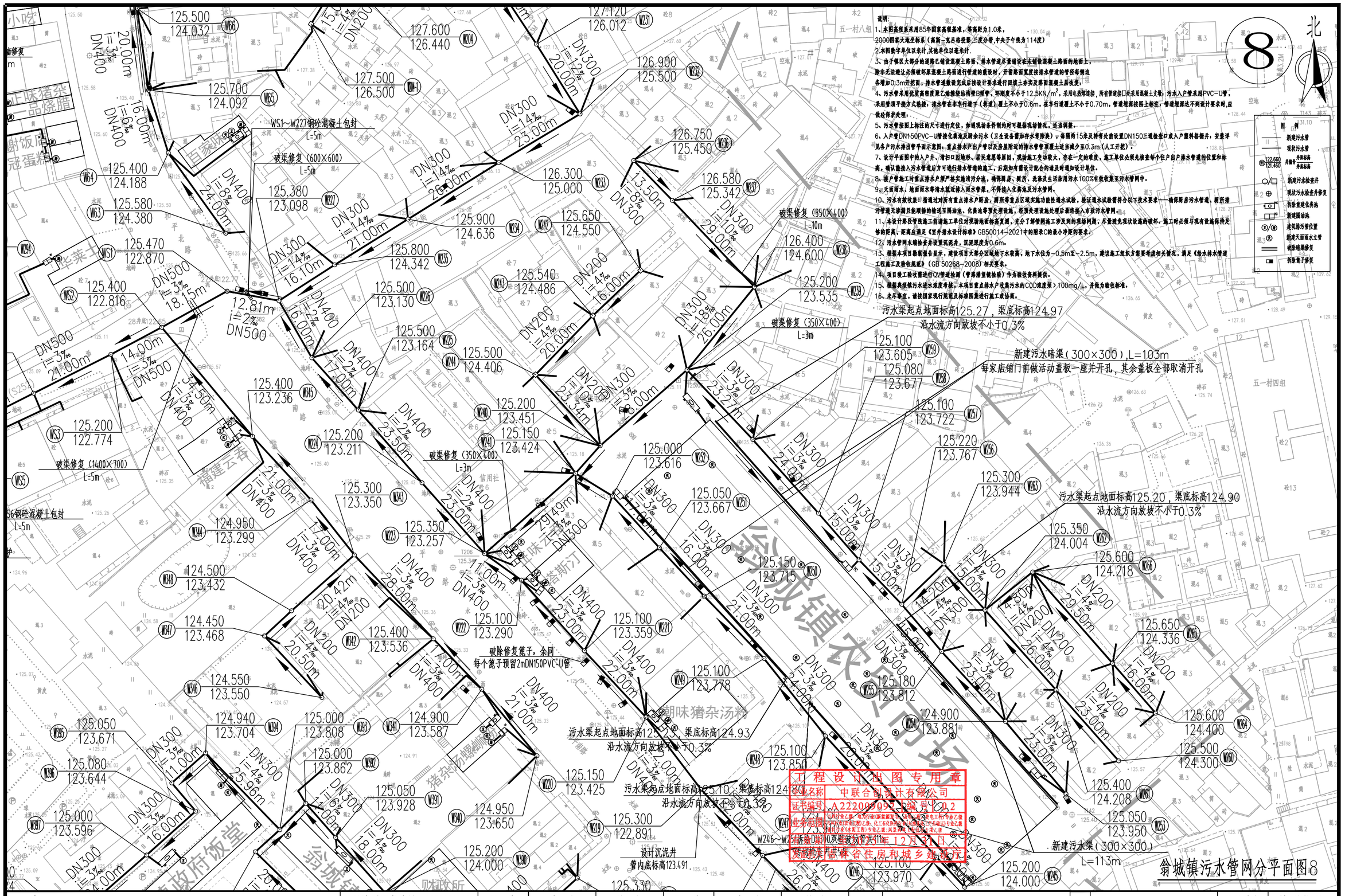

中联合创 ZHONGLIANHECHUANG 中联合创设计有限公司 CHINA UNITED CREATIVE DESIGN CO. LTD

地址：吉林省长春市吉林大路535号

设计资质证书编号：A222009092	职 责	实 名	签 名	职 责	实 名	签 名	工程项目名称	翁源县典型镇（翁城镇）污水管网补短板项目勘察、设计	图名	翁城镇污水管网分平面图8	设计阶段	施工图设计
市政行业乙级	项目负责	刁开旺		校 对	龙润霞						图 别	给排水
	审 定	朱卫东		设 计	刘 泉		建设单位名称	翁源县公共资产管理中心			图 号	SS-03-08
	审 核	高玉梅		专业负责	张红旗						日 期	2025.09

备注:本图版权属本公司所有，未经本公司负责人书面许可，任何人不得擅自复制或复用。本图未经施工图审查公司审查合格后，不得用于现场施工,仅供业主建设投资前估算建设造价之参考图。

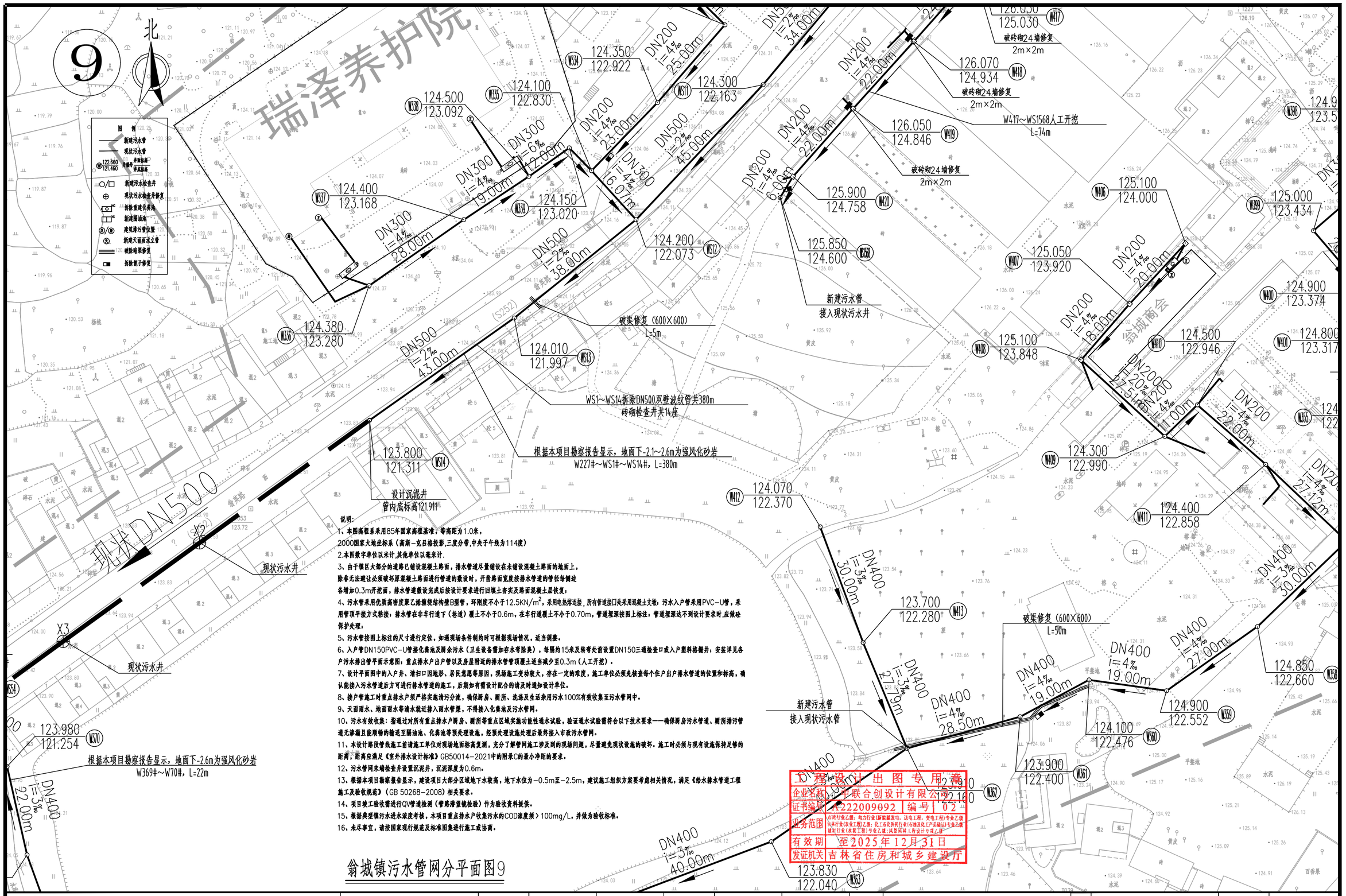

说明:

1、本图高程系采用85年国家高程基准，等高距为1.0米，
2000国家大地坐标系（高斯－克日格投影,三度分带,中央子午线为114度）

2.本图数字单位以米计,其他单位以毫米计.

3、由于镇区大部分的道路已铺设混凝土路面，排水管道尽量铺设在未铺设混凝土路面的地面上，
除非无法避让必须破坏原混凝土路面进行管道的敷设时，开凿路面宽度按排水管道的管径每侧边
各增加0.3m开挖面，排水管道敷设完成后按设计要求进行回填土夯实及路面混凝土层恢复；

4、污水管采用优质高密度聚乙烯缠绕结构壁B型管，环刚度不小于12.5KN/m^2，采用电热熔连接，所有管道接口处采用混凝土支墩；污水入户管采用PVC-U管，采
用管顶平接方式粘接；排水管在非车行道下（巷道）覆土不小于0.6m，在车行道覆土不小于0.70m，管道埋深按图上标注，管道埋深达不到设计要求时，应做砼
保护处理；

5、污水管按图上标注的尺寸进行定位，如遇现场条件制约时可根据现场情况，适当调整。

6、入户管DN150PVC-U管接化粪池及厨余污水（卫生设备需加存水弯除臭），每隔约15米及转弯处首设置DN150三通检查口或入户塑料格栅井；安装详见各
户污水排出管平面示意图；重点排水户出户管以及房屋附近的排水管管顶覆土适当减少至0.3m（人工开挖）。

7、设计平面图中的入户井、清扫口因地形、居民意愿等原因，现场施工变动较大，存在一定的难度，施工单位必须先核查每个住户出户排水管道的位置和标高，确
认能接入污水管道后方可进行排水管道的施工，后期如有需设计配合的请及时通知设计单位。

8、接户管施工时重点排水户须严格实施清污分流，确保厨房、厕所、洗涤及生活杂用污水100%有效收集至污水管网中。

9、天面雨水、地面雨水等清水就近排入雨水管渠，不得接入化粪池及污水管网。

10、污水有效收集：指通过对所有重点排水户厨房、厕所等重点区域实施功能性通水试验，验证通水试验需符合以下技术要求——确保厨房污水管道、厕所排污管
道无渗漏且能顺畅的输送至隔油池、化粪池等预处理设施，经预处理设施处理后最终接入市政污水管网。

11、本设计路段管线施工前请施工单位对现场地面标高复测，充分了解管网施工涉及到的现场问题，尽量避免现状设施的破坏。施工时必须与现有设施保持足够的
距离，距离应满足《室外排水设计标准》GB50014-2021中的附录C的最小净距的要求。

12、污水管网末端检查井设置沉泥井，沉泥深度为0.6m。

13、根据本项目勘察报告显示，建设项目大部分区域地下水较高，地下水位为-0.5m至-2.5m，建议施工组织方案要考虑相关情况，满足《给水排水管道工程
施工及验收规范》（GB 50268-2008）相关要求。

14、项目竣工验收需进行QV管道检测（管路潜望镜检验）作为验收资料提供。

15、根据典型镇污水进水浓度考核，本项目重点排水户收集污水的COD浓度质>100mg/L，并做为验收标准。

16、未尽事宜，请按国家现行规范及标准图集进行施工或协商。

翁城镇污水管网分平面图9

工程设计出图专用章
企业名称 中联合创设计有限公司
证书编号 A222009092 编号 02
业务范围 市政行业乙级；电力行业(输变配电、送电工程、变电工程)专业乙级；风电行业(风电工程)乙级；化工石油类医药行业(石油及化工产品储运)专业乙级；建筑行业(水系工程)专业乙级；风景园林工程设计专项乙级
有效期 至2025年12月31日
发证机关 吉林省住房和城乡建设厅

中联合创 ZHONGLIANHECHUANG 中联合创设计有限公司 CHINA UNITED CREATIVE DESIGN CO. LTD	设计资质证书编号：A222009092	职 责	实 名	签 名	职 责	实 名	签 名	工程项目名称	翁源县典型镇（翁城镇）污水管网补短板项目勘察、设计	图名	翁城镇污水管网分平面图9
	市政行业乙级	项目负责	刁开旺		校 对	龙润霞					设计阶段 施工图设计
		审 定	朱卫东		设 计	刘 泉		建设单位名称	翁源县公共资产管理中心		图 别 给排水
		审 核	高玉梅		专业负责	张红旗					图 号 SS-03-09
地址：吉林省长春市吉林大路535号											日 期 2025.09

备注:本图版权属本公司所有，未经本公司负责人书面许可,任何人不得擅自复制或复用。本图未经施工图审查合格后，不得用于现场施工,仅供业主建设投资前估算建设造价之参考图。

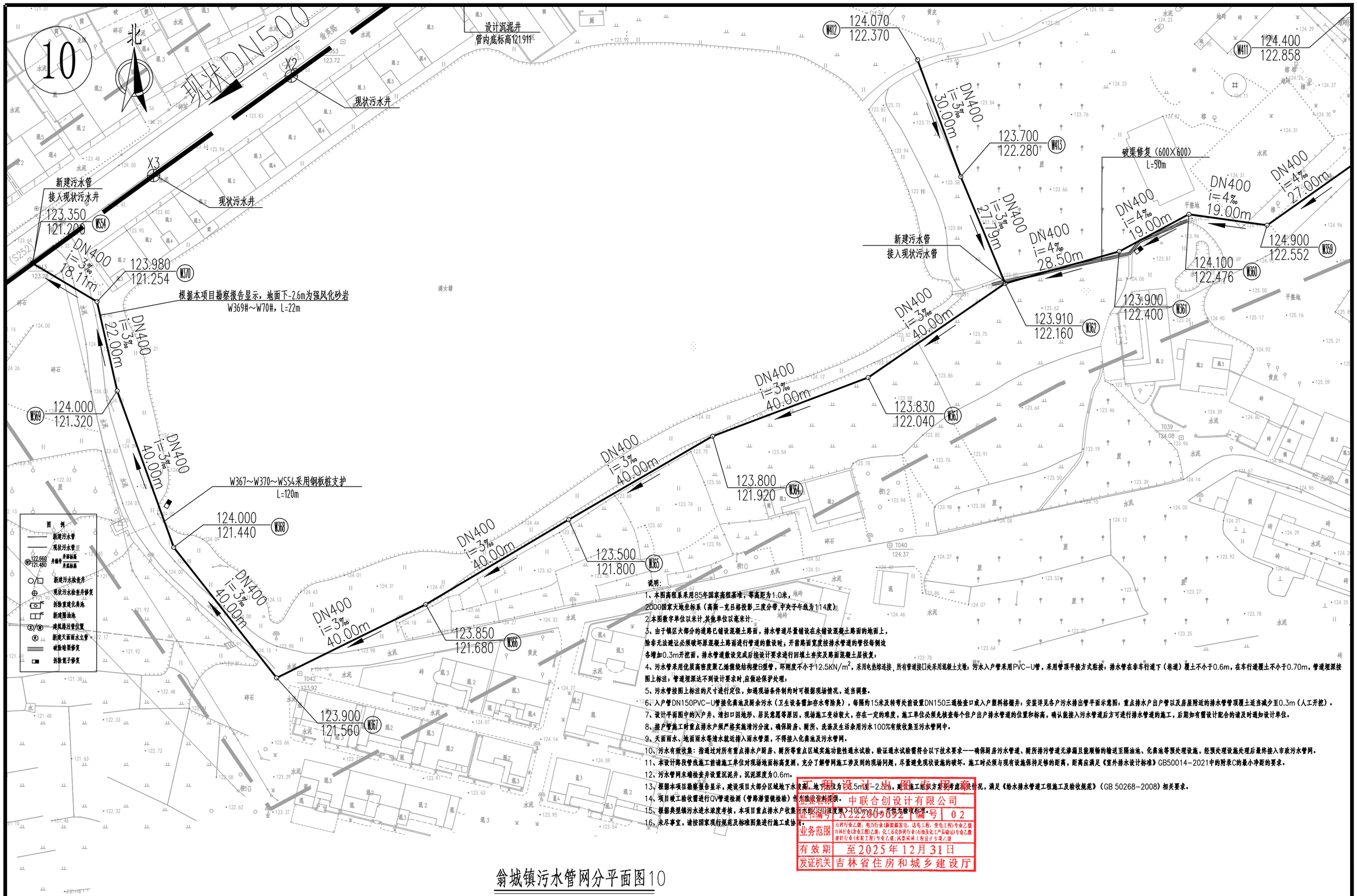

翁城镇污水管网分平面图10

中联合创 ZHONGLIANHECHUANG 中联合创设计有限公司 CHINA UNITED CREATIVE DESIGN CO.LTD	设计资质证书编号：A222009092	职 责	实 名	签 名	职 责	实 名	签 名	工程项目名称	翁源县典型镇（翁城镇）污水管网补短板项目勘察、设计	图名	翁城镇污水管网分平面图10	设计阶段	施工图设计
		项目负责	刁开旺		校 对	龙润霞						图 别	给排水
	市政行业乙级	审 定	朱卫东		设 计	刘 泉		建设单位名称	翁源县公共资产管理中心			图 号	SS-03-10
地址：吉林省长春市吉林大路535号		审 核	高玉梅		专业负责	张红旗						日 期	2025.09

备注:本图版权属本公司所有，未经本公司负责人书面许可，任何人不得擅自复制或复用。本图未经施工图审查公司审查合格后，不得用于现场施工，仅供业主建设投资前估算建设造价之参考图。

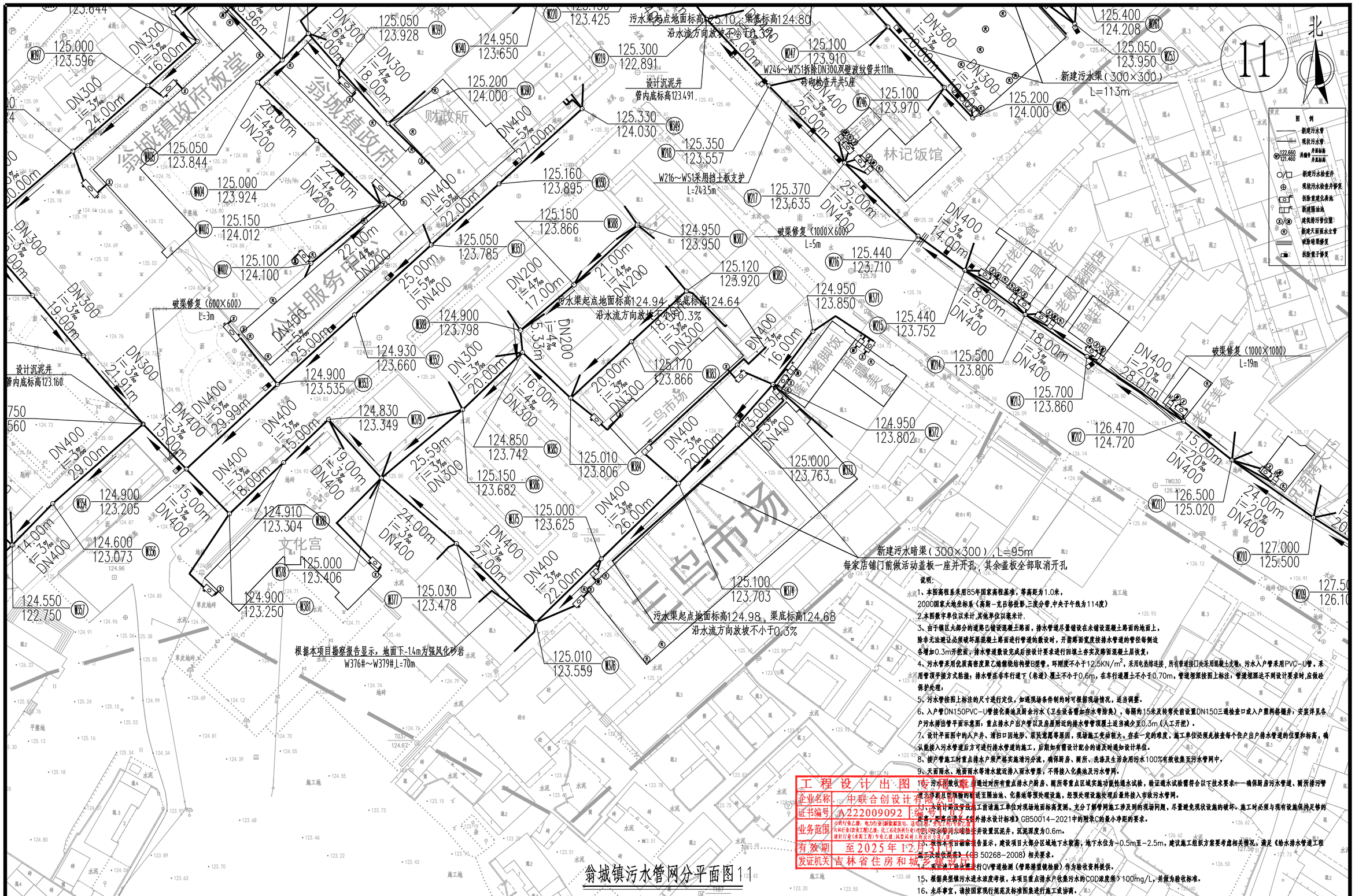

说明:

1、本图高程系采用85年国家高程基准，等高距为1.0米，2000国家大地坐标系（高斯-克吕格投影,三度分带,中央子午线为114度）

2.本图数字单位以米计,其他单位以毫米计.

3、由于镇区大部分的道路已铺设混凝土路面，排水管道尽量铺设在未铺设混凝土路面的地面上，除非无法避让必须破坏原混凝土路面进行管道的敷设时，开需路面宽度按排水管道的管径每侧边各增加0.3m开挖面，排水管道敷设完成后按设计要求进行回填土夯实及路面混凝土层恢复；

4、污水管采用优质高密度聚乙烯缠绕结构壁B型管，环刚度不小于12.5KN/m²，承用电热熔连接，所有管道接口处采用混凝土支墩，污水入户管采用PVC-U管，采用管顶平接方式粘接；排水管在非车行道下（巷道）覆土不小于0.6m，在车行道覆土不小于0.70m，管道埋深按图上标注，管道埋深达不到设计要求时,应做砼保护处理；

5、污水管按图上标注的尺寸进行定位，如遇现场条件制约时可根据现场情况，适当调整.

6、入户管DN150PVC-U管接化粪池及厨余污水（卫生设备管和洗水等除臭），每隔约15米及转弯处前设置DN150三通检查口或入户塑料格栅井；安装详见各户污水排出管平面示意图；重点排水户出户管以及房屋附近的排水管管顶覆土适当减少至0.3m（人工开挖）.

7、设计平面图中的入户井、清扫口因地形、居民意愿等原因，现场施工变动较大，存在一定的难度，施工单位必须充核查每个住户出户排水管道的位置和标高，确认能接入污水管道后方可进行排水管道的施工，后期如有需设计配合的请及时通知设计单位.

8、接户管施工时重点排水户须严格实施清污分流，确保厨房、厕所、洗涤及生活杂用污水100%有效收集至污水管网中.

9、天面雨水、地面雨水等清水就近接入雨水管渠，不得接入化粪池及污水管网.

10、污水有效收集率：通过对所有重点排水户厨房、厕所等重点区域实施功能性通水试验，验证通水试验需符合以下技术要求——确保厨房污水管道、厕所排污管道畅通无阻且管顶覆土满足要求，污水能顺利输送至隔油池、化粪池等预处理设施，经预处理设施处理后最终接入市政污水管网.

11、本设计阶段勘察单位应在施工前请施工单位对现场地面标高复测，充分了解管网施工涉及到的现场问题，尽量避免现状设施的破坏。施工时必须与现有设施保持足够的安全距离，距离应满足《室外排水设计标准》GB50014-2021中的附录C的最小净距的要求.

12、污水管道埋深：根据本项目勘察报告显示，建设项目大部分区域地下水较高；地下水位为-0.5m至-2.5m，建议施工组织方案要考虑相关情况，满足《给水排水管道工程施工及验收规范》（GB 50268-2008）相关要求.

13、污水管网全线采用CCTV管道检测（管路潜望镜检验）作为验收资料提供.

14、对于油污、油垢、碱渣等污水应单独收集处理后排放.

15、根据典型镇污水进水浓度考核，本项目重点排水户收集污水的COD浓度须＞100mg/L，并做为验收标准.

16、未尽事宜，请按国家现行规范及标准图集进行施工或协商.

工程设计出图

企业名称	中联合创设计有限公司
证书编号	A222009092
业务范围	市政行业乙级；电力行业(输变电工程)乙级；化工石化医药行业(石油及化工工程)专业乙级；风景园林工程专业乙级；建筑行业(建筑工程)专业乙级
有效期	至2025年12月31日
发证机关	吉林省住房和城乡建设厅

中联合创 ZHONGLIANHECHUANG 中联合创设计有限公司 CHINA UNITED CREATIVE DESIGN CO.LTD	设计资质证书编号：A222009092	职 责	实 名	签 名	职 责	实 名	签 名	工程项目名称	翁源县典型镇（翁城镇）污水管网补短板项目勘察、设计	图名	翁城镇污水管网分平面图11	设计阶段	施工图设计
	市政行业乙级	项目负责	刁开旺		校 对	龙润霞						图 别	给排水
		审 定	朱卫东		设 计	刘 泉		建设单位名称	翁源县公共资产管理中心			图 号	SS-03-11
地址：吉林省长春市吉林大路535号		审 核	高玉梅		专业负责	张红旗						日 期	2025.09

备注:本图版权属本公司所有，未经本公司负责人书面许可，任何人不得擅自复制或复用。本图未经施工图审查公司审查合格后，不得用于现场施工，仅供业主建设投资前估算建设造价之参考图。

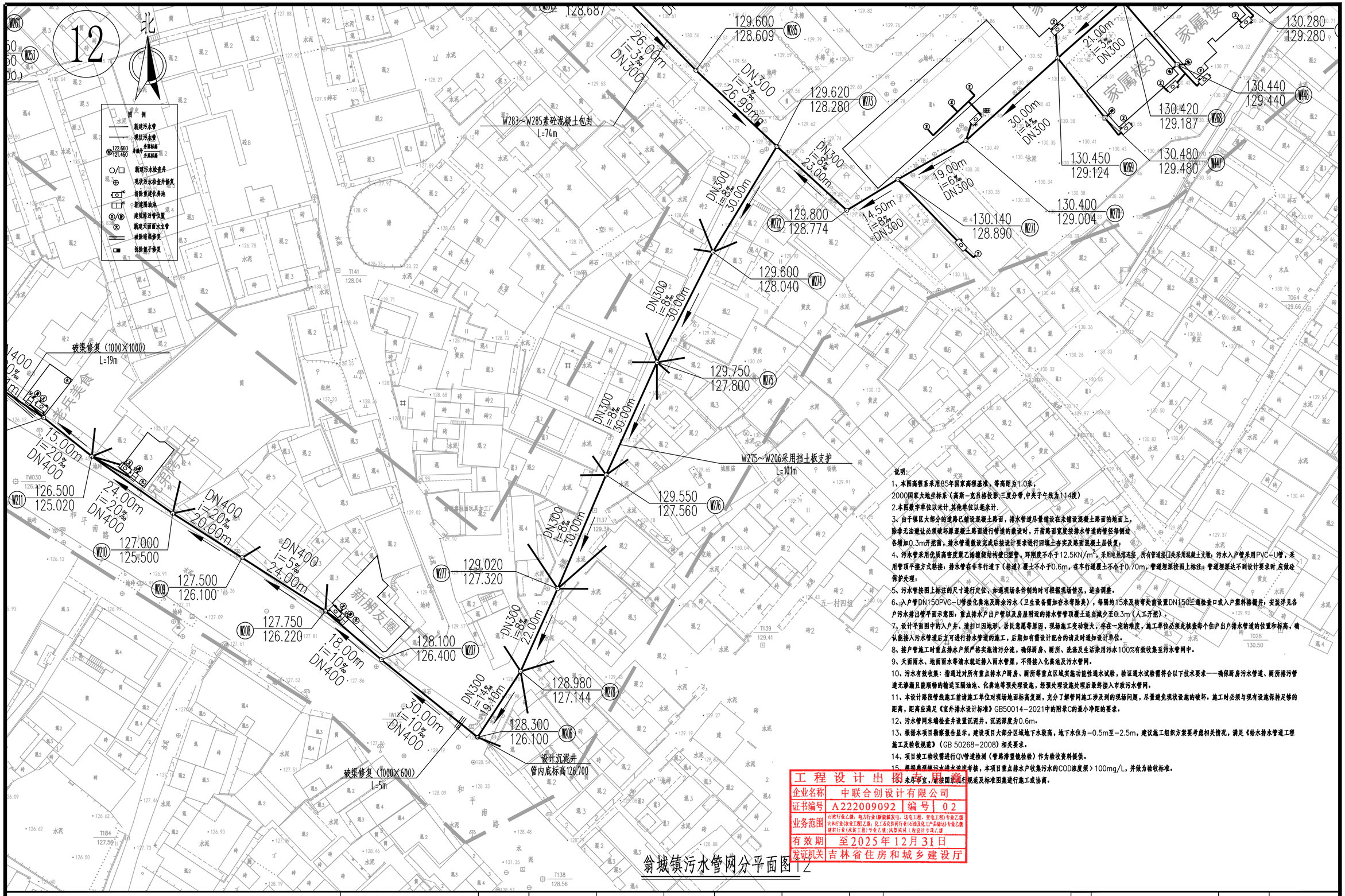

说明:

1、本图高程系采用85年国家高程基准，等高距为1.0米，2000国家大地坐标系（高斯—克吕格投影三度分带,中央子午线为114度）

2.本图数字单位以米计,其他单位以毫米计.

3、由于镇区大部分的道路已铺设混凝土路面，排水管道尽量铺设在未铺设混凝土路面的地面上，除非无法避让必须破坏原混凝土路面进行管道的敷设时，开雷路面宽度按排水管道的管径每侧边各增加0.3m开挖面，排水管道敷设完成后按设计要求进行回填土夯实及路面混凝土层恢复；

4、污水管采用优质高密度聚乙烯缠绕结构壁B型管，环刚度不小于12.5KN/m^2，采用电热熔连接,所有管道接口处采用混凝土支墩；污水入户管采用PVC-U管，采用管顶平接方式粘接；排水管在非车行道下（巷道）覆土不小于0.6m，在车行道覆土不小于0.70m，管道埋深按图上标注。管道埋深达不到设计要求时,应做砼保护处理；

5、污水管按图上标注的尺寸进行定位，如遇现场条件制约时可根据现场情况，适当调整。

6、入户管DN150PVC-U管接化粪池及厨余污水（卫生设备需加存水弯除臭），每隔约15米及转弯处首设置DN150三通检查口或入户塑料格栅井；安装详见各户污水排出管平面示意图；重点排水户出户管以及房屋附近的排水管管顶覆土适当减少至0.3m（人工开挖）.

7、设计平面图中的入户井、清扫口因地形、居民意愿等原因，现场施工变动较大，存在一定的难度，施工单位必须充核查每个住户出户排水管道的位置和标高，确认能接入污水管道后方可进行排水管道的施工，后期如有需设计配合的请及时通知设计单位.

8、按户管施工时重点排水户须严格实施清污分流，确保厨房、厕所、洗涤及生活杂用污水100%有效收集至污水管网中.

9、天面雨水、地面雨水等清水就近排入雨水管渠，不得接入化粪池及污水管网.

10、污水有效收集：指通过对所有重点排水户厨房、厕所等重点区域实施功能性通水试验，验证通水试验需符合以下技术要求——确保厨房污水管道、厕所排污管道无渗漏且能顺畅的输送至隔油池、化粪池等预处理设施，经预处理设施处理后最终接入市政污水管网.

11、本设计路段管线施工前请施工单位对现场地面标高复测，充分了解管网施工涉及到的现场问题，尽量避免现状设施的破坏。施工时必须与现有设施保持足够的距离，距离应满足《室外排水设计标准》GB50014-2021中的附录C的最小净距的要求.

12、污水管网末端检查井设置沉泥井，沉泥深度为0.6m.

13、根据本项目勘察报告显示，建设项目大部分区域地下水较高，地下水位为-0.5m至-2.5m，建议施工组织方案要考虑相关情况，满足《给水排水管道工程施工及验收规范》（GB 50268-2008）相关要求.

14、项目竣工验收需进行QV管道检测（管路潜望镜检验）作为验收资料提供.

15、根据典型镇污水排水监测考核，本项目重点排水户收集污水的COD浓度须＞100mg/L，并做为验收标准.

16、未尽事宜，请按国家现行规范及标准图集进行施工或协商.

工程设计出图专用章

企业名称	中联合创设计有限公司		
证书编号	A222009092	编号	02
业务范围	市政行业乙级；电力行业(新能源发电、送电工程、变电工程)专业乙级；轻纺行业(饮食工程)乙级；化工石油类行业(石油及化工产品储运)专业乙级；建材行业(水泥工程)专业乙级；风景园林工程设计专项乙级		
有效期	至2025年12月31日		
发证机关	吉林省住房和城乡建设厅		

翁城镇污水管网分平面图12

中联合创 ZHONGLIANHECHUANG 中联合创设计有限公司 CHINA UNITED CREATIVE DESIGN CO.LTD

地址：吉林省长春市吉林大路535号

设计资质证书编号：A222009092

市政行业乙级

职 责	实 名	签 名	职 责	实 名	签 名
项目负责	刁开旺		校 对	龙润霞	
审 定	朱卫东		设 计	刘 泉	
审 核	高玉梅		专业负责	张红旗	

工程项目名称	翁源县典型镇（翁城镇）污水管网补短板项目勘察、设计	图名	翁城镇污水管网分平面图12
建设单位名称	翁源县公共资产管理中心		

设计阶段	施工图设计
图 别	给排水
图 号	SS-03-12
日 期	2025.09

备注:本图版权属本公司所有，未经本公司负责人书面许可，任何人不得擅自复制或复用。本图未经施工图审查合格后，不得用于现场施工,仅供业主建设投资前估算建设造价之参考图。

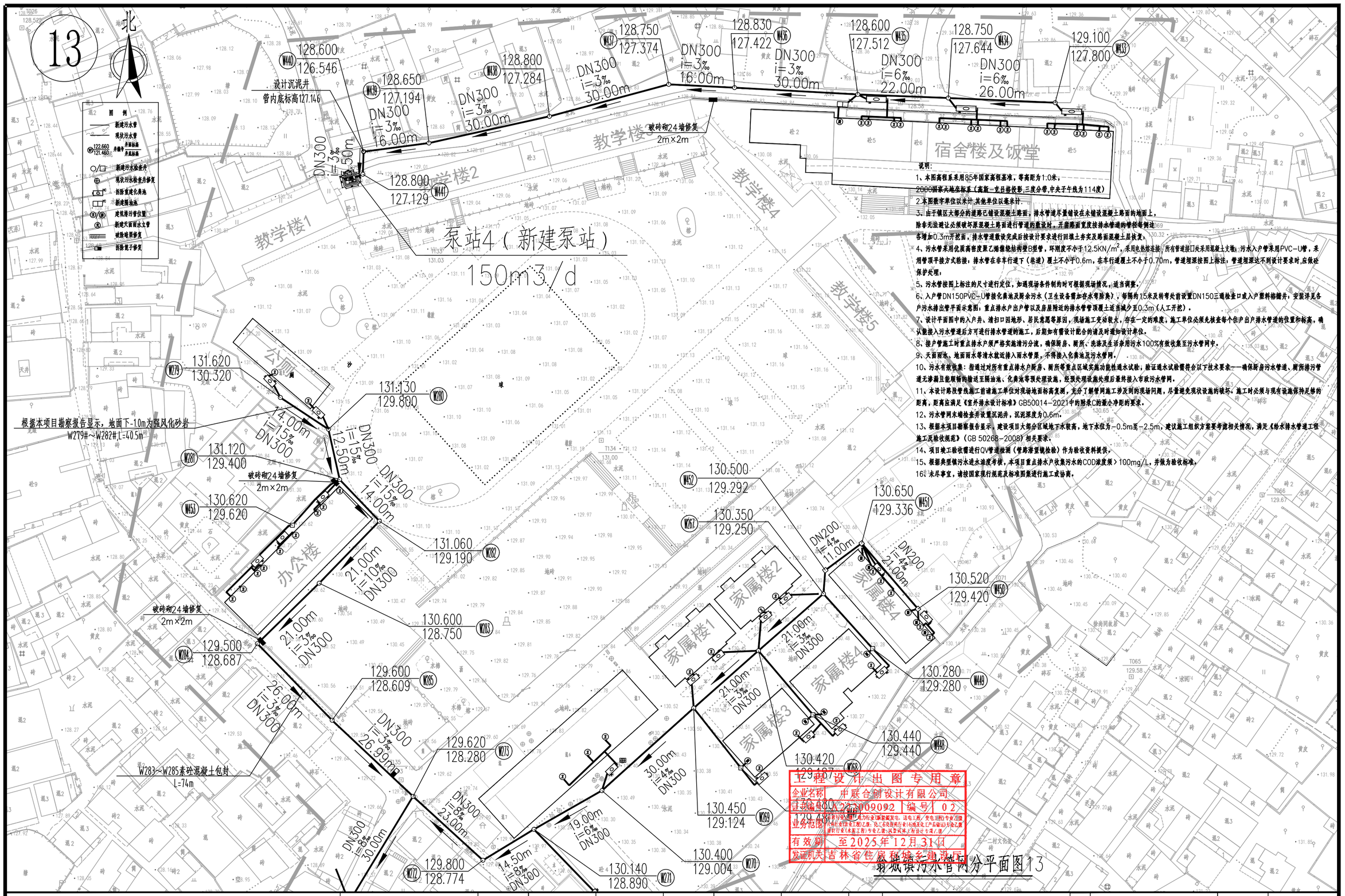

中联合创 ZHONGLIANHECHUANG 中联合创设计有限公司 CHINA UNITED CREATIVE DESIGN CO.LTD	设计资质证书编号：A222009092	职 责	实 名	签 名	职 责	实 名	签 名	工程项目名称	翁源县典型镇（翁城镇）污水管网补短板项目勘察、设计	图名	翁城镇污水管网分平面图13	设计阶段	施工图设计
	市政行业乙级	项目负责	刁开旺		校 对	龙润霞						图 别	给排水
		审 定	朱卫东		设 计	刘 泉		建设单位名称	翁源县公共资产管理中心			图 号	SS-03-13
地址：吉林省长春市吉林大路535号		审 核	高玉梅		专业负责	张红旗						日 期	2025.09

备注:本图版权属本公司所有，未经本公司负责人书面许可,任何人不得擅自复制或复用。本图未经施工图审查公司审查合格后，不得用于现场施工,仅供业主建设投资前估算建设造价之参考图。

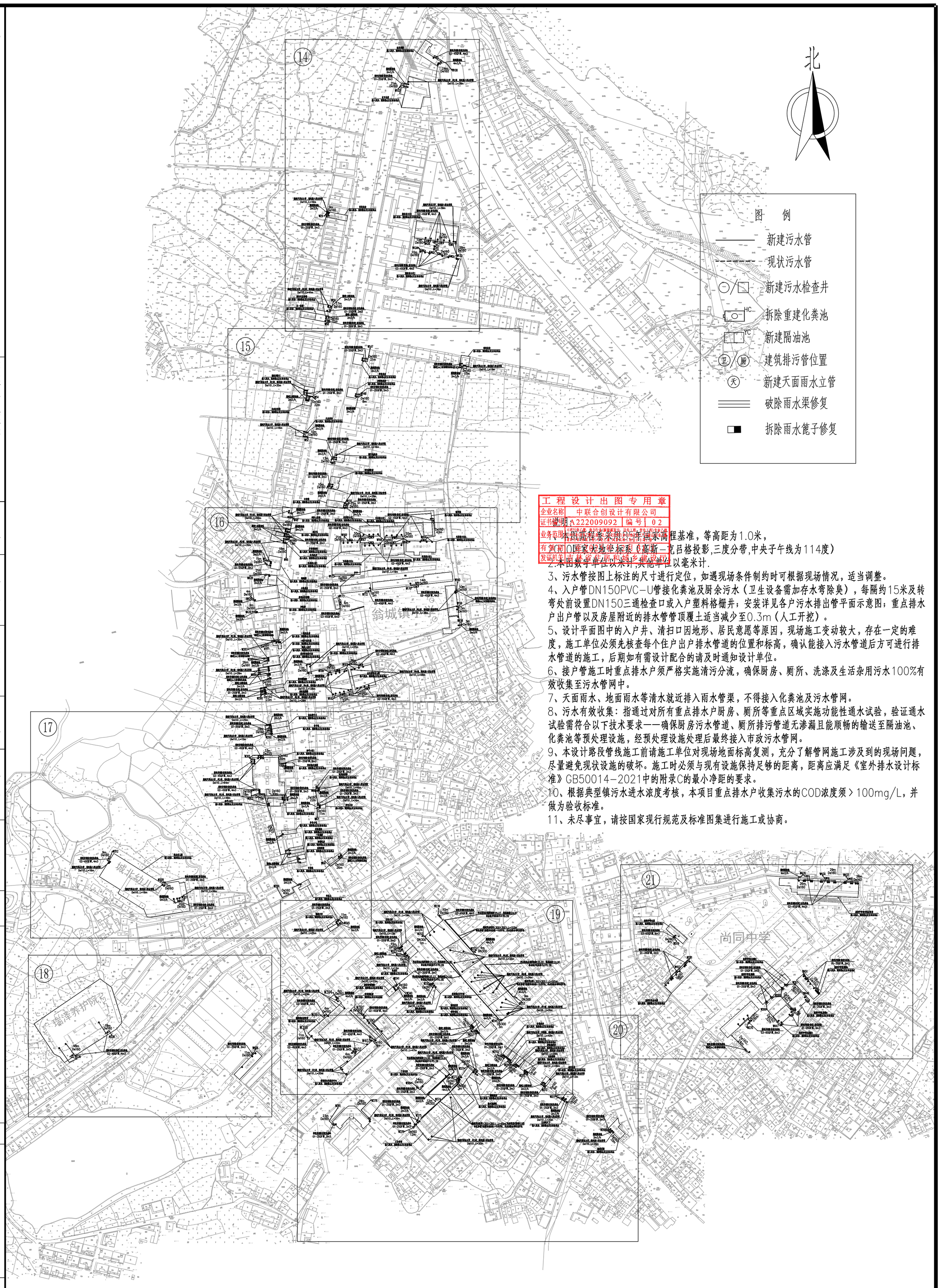

工程设计出图专用章
企业名称 中联合创设计有限公司
证书编号 A222009092 编号 02
业务范围 市政行业乙级
有效期 2020年01月02日
发证机关 吉林省住房和城乡建设厅

说明：

1、本图高程系采用85年国家高程基准，等高距为1.0米，
2.本图坐标系采用2000国家大地坐标系（高斯－克吕格投影,三度分带,中央子午线为114度）
2.本图数字单位以米计,其他单位以毫米计.
3、污水管按图上标注的尺寸进行定位，如遇现场条件制约时可根据现场情况，适当调整。
4、入户管DN150PVC-U管接化粪池及厨余污水（卫生设备需加存水弯除臭），每隔约15米及转弯处前设置DN150三通检查口或入户塑料格栅井；安装详见各户污水排出管平面示意图；重点排水户出户管以及房屋附近的排水管管顶覆土适当减少至0.3m（人工开挖）。
5、设计平面图中的入户井、清扫口因地形、居民意愿等原因，现场施工变动较大，存在一定的难度，施工单位必须先核查每个住户出户排水管道的位置和标高，确认能接入污水管道后方可进行排水管道的施工，后期如有需设计配合的请及时通知设计单位。
6、接户管施工时重点排水户须严格实施清污分流，确保厨房、厕所、洗涤及生活杂用污水100%有效收集至污水管网中。
7、天面雨水、地面雨水等清水就近排入雨水管渠，不得接入化粪池及污水管网。
8、污水有效收集：指通过对所有重点排水户厨房、厕所等重点区域实施功能性通水试验，验证通水试验需符合以下技术要求——确保厨房污水管道、厕所排污管道无渗漏且能顺畅的输送至隔油池、化粪池等预处理设施，经预处理设施处理后最终接入市政污水管网。
9、本设计路段管线施工前请施工单位对现场地面标高复测，充分了解管网施工涉及到的现场问题，尽量避免现状设施的破坏。施工时必须与现有设施保持足够的距离，距离应满足《室外排水设计标准》GB50014-2021中的附录C的最小净距的要求。
10、根据典型镇污水进水浓度考核，本项目重点排水户收集污水的COD浓度须＞100mg/L，并做为验收标准。
11、未尽事宜，请按国家现行规范及标准图集进行施工或协商。

翁城镇重点排水户总平面图

中联合创 中联合创设计有限公司
ZHONGLIANHECHUANG CHINA UNITED CREATIVE DESIGN CO. LTD
地址：吉林省长春市吉林大路535号

设计资质证书编号：A222009092

职责	姓名	签名
项目负责	刁开旺	
审定	朱卫东	
审核	高玉梅	
校对	龙润霞	
设计	刘泉	
专业负责	张红旗	

市政行业乙级

工程项目名称：翁源县典型镇（翁城镇）污水管网补短板项目勘察、设计
建设单位名称：翁源县公共资产管理中心
图名：翁城镇重点排水户总平面图
设计阶段：施工图设计
图别：给排水
图号：SS-04
日期：2025.09

备注:本图版权属本公司所有，未经本公司负责人书面许可,任何人不得擅自复制或复用。本图未经施工图审查公司审查合格后，不得用于现场施工,仅供业主建设投资前估算建设造价之参考图。

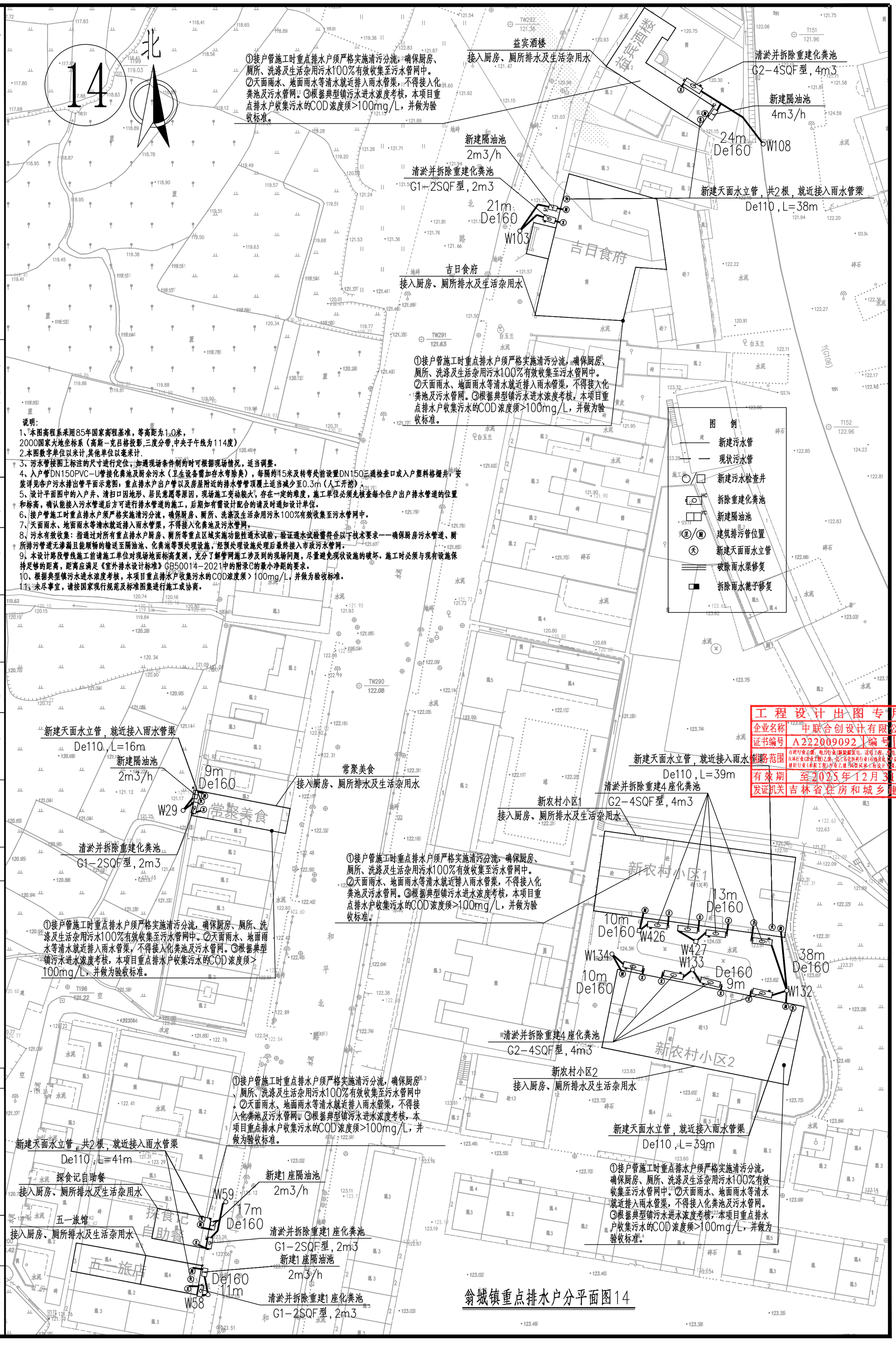

说明:
1、本图高程系采用85年国家高程基准，等高距为1.0米，
2000国家大地坐标系（高斯-克吕格投影,三度分带,中央子午线为114度）
2.本图数字单位以米计,其他单位以毫米计.
3、污水管按图上标注的尺寸进行定位，如遇现场条件制约时可根据现场情况，适当调整。
4、入户管DN150PVC-U管接化粪池及厨余污水（卫生设备需加存水弯除臭），每隔约15米及转弯处前设置DN150三通检查口或入户塑料格栅井；安装详见各户污水排出管平面示意图；重点排水户出户管以及房屋附近的排水管管顶覆土适当减少至0.3m（人工开挖）。
5、设计平面图中的入户井、清扫口因地形、居民意愿等原因，现场施工变动较大，存在一定的难度，施工单位必须先核查每个住户出户排水管道的位置和标高，确认能接入污水管道后方可进行排水管道的施工，后期如有需设计配合的请及时通知设计单位。
6、接户管施工时重点排水户须严格实施清污分流，确保厨房、厕所、洗涤及生活杂用污水100%有效收集至污水管网中。
7、天面雨水、地面雨水等清水就近排入雨水管渠，不得接入化粪池及污水管网。
8、污水有效收集：指通过对所有重点排水户厨房、厕所等重点区域实施功能性通水试验，验证通水试验需符合以下技术要求——确保厨房污水管道、厕所排污管道无渗漏且能顺畅的输送至隔油池、化粪池等预处理设施，经预处理设施处理后最终接入市政污水管网。
9、本设计路段管线施工前请施工单位对现场地面标高复测，充分了解管网施工涉及到的现场问题，尽量避免现状设施的破坏。施工时必须与现有设施保持足够的距离，距离应满足《室外排水设计标准》GB50014-2021中的附录C的最小净距的要求。
10、根据典型镇污水进水浓度考核，本项目重点排水户收集污水的COD浓度须＞100mg/L，并做为验收标准。
11、未尽事宜，请按国家现行规范及标准图集进行施工或协商。

图例
新建污水管
现状污水管
新建污水检查井
拆除重建化粪池
新建隔油池
建筑排污管位置
新建天面雨水立管
破除雨水渠修复
拆除雨水篦子修复

工程设计出图专用章
企业名称 中联合创设计有限公司
证书编号 A222009092 编号 02
业务范围 市政行业乙级、电力行业(新能源发电、送电工程、变电工程)专业乙级、农林行业(农业工程)乙级、化工石油行业(石油炼化、危化品储运)专业乙级、建材行业(水泥工程)专业乙级、公路行业工程设计专业乙级
有效期 至2025年12月31日
发证机关 吉林省住房和城乡建设厅

翁城镇重点排水户分平面图14

设计资质证书编号：A222009092	市政行业乙级
职责	实名
项目负责	刁开旺
审定	朱卫东
审核	高玉梅
职责	实名
校对	龙润霞
设计	刘泉
专业负责	张红旗
签名	工程项目名称
建设单位名称	翁源县典型镇（翁城镇）污水管网补短板项目勘察、设计
图名	翁城镇重点排水户分平面图14
设计阶段	施工图设计
图别	给排水
图号	SS-04-14
日期	2025.09

中联合创 中联合创设计有限公司
ZHONGLIANHECHUANG CHINA UNITED CREATIVE DESIGN CO. LTD
地址：吉林省长春市吉林大路535号

翁源县公共资产管理中心

备注：本图版权属本公司所有，未经本公司负责人书面许可，任何人不得擅自复制或复用。本图未经施工图审查公司审查合格后，不得用于现场施工，仅供业主建设投资前估算建设造价之参考图。

15

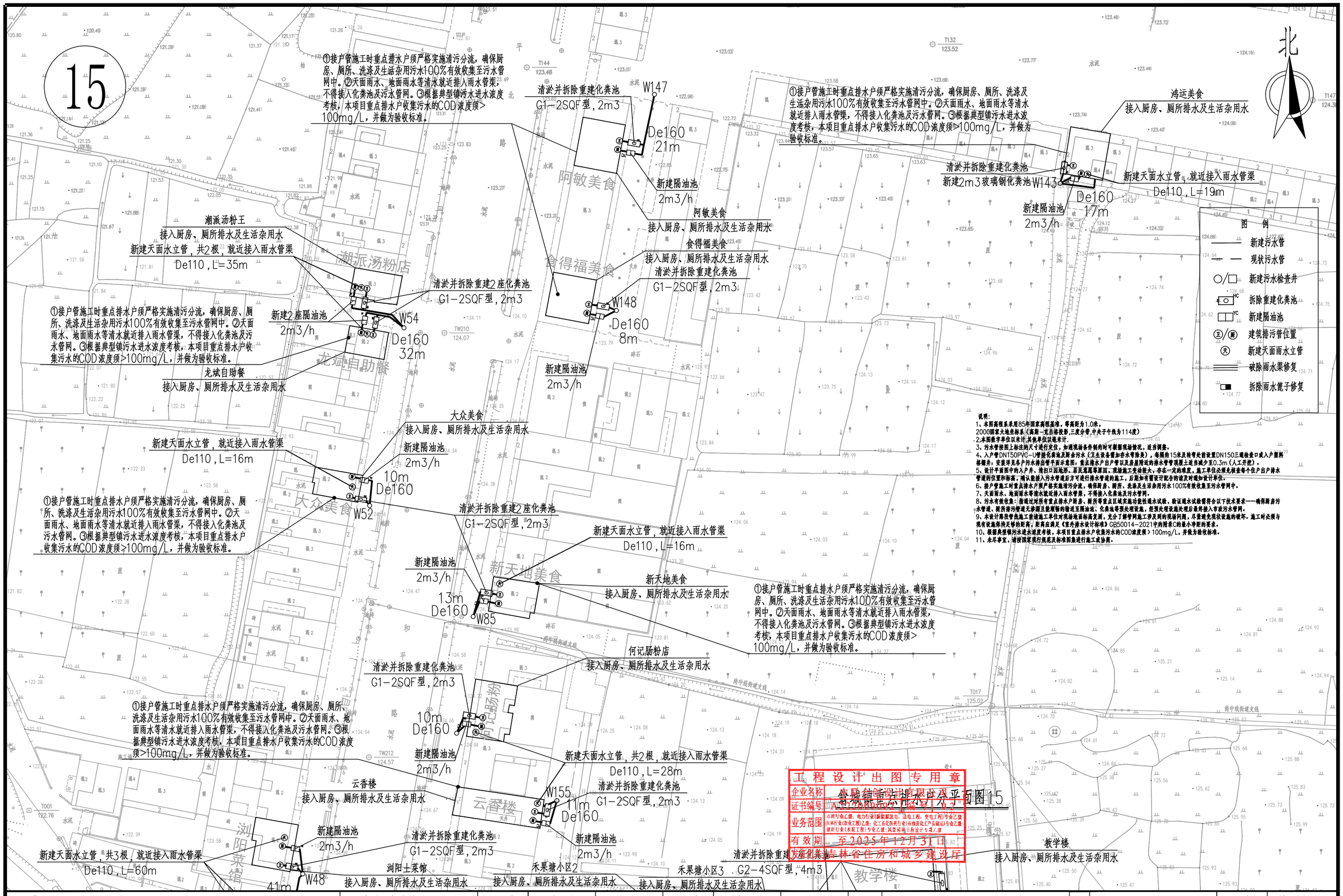

中联合创 ZHONGLIANHECHUANG 中联合创设计有限公司 CHINA UNITED CREATIVE DESIGN CO.LTD	设计资质证书编号：A222009092	职 责	实 名	签 名	职 责	实 名	签 名	工程项目名称	翁源县典型镇（翁城镇）污水管网补短板项目勘察、设计	图名 翁城镇重点排水户分平面图15
	市政行业乙级	项目负责	刁开旺		校 对	龙润霞				设计阶段 施工图设计
		审 定	朱卫东		设 计	刘 泉		建设单位名称	翁源县公共资产管理中心	图 别 给排水
		审 核	高玉梅		专业负责	张红旗				图 号 SS-04-15
地址：吉林省长春市吉林大路535号										日 期 2025.09

备注：本图版权属本公司所有，未经本公司负责人书面许可，任何人不得擅自复制或复用。本图未经施工图审查公司审查合格后，不得用于现场施工，仅供业主建设投资前估算建设造价之参考图。

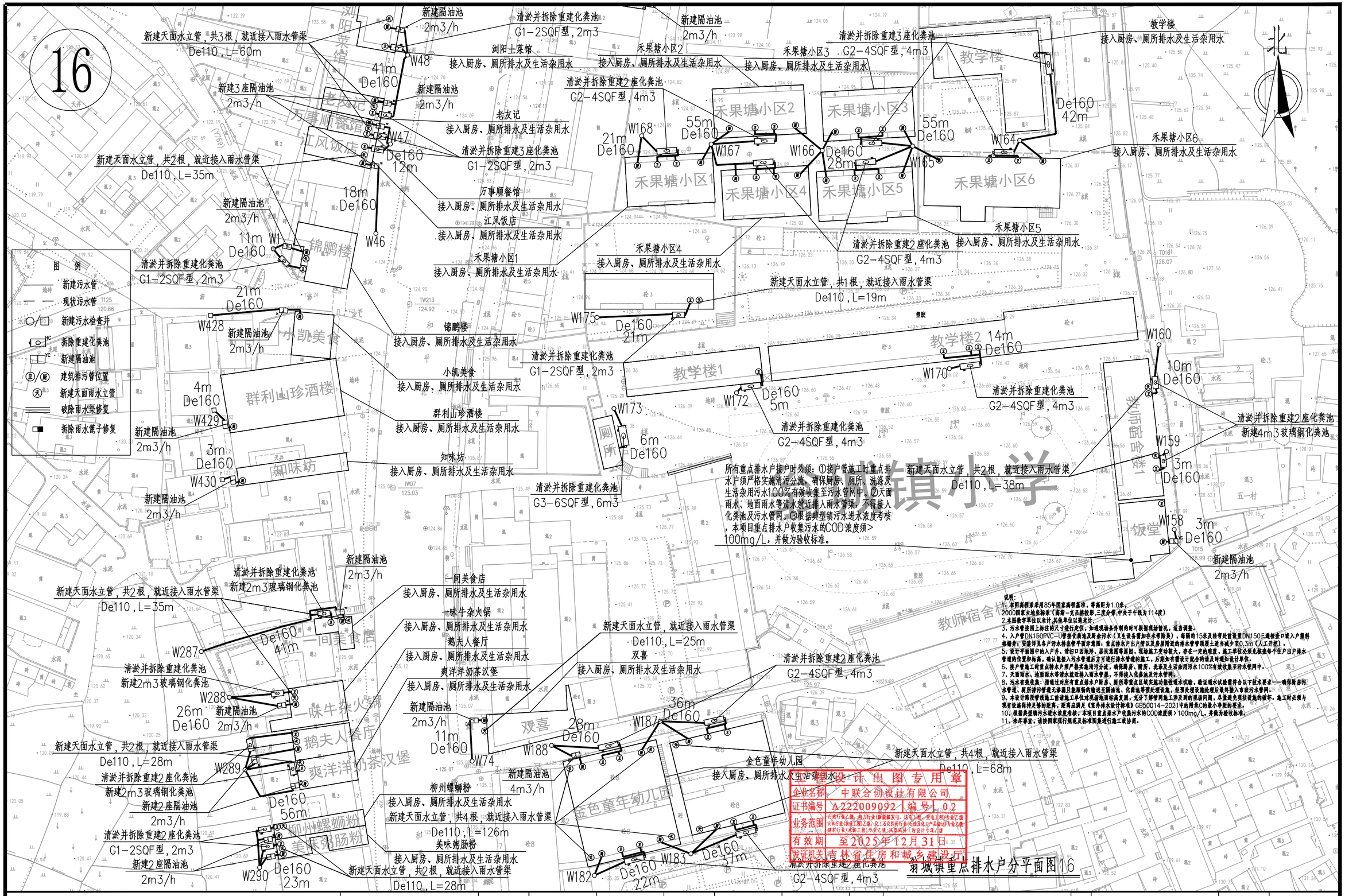

所有重点排水户接户时必须：①接户管施工时重点排水户须严格实施清污分流，确保厨房、厕所、洗涤及生活杂用污水100%有效收集至污水管网中。②天面雨水、地面雨水等清水就近接入雨水管渠，不得接入化粪池及污水管网。③根据典型镇污水进水浓度考核，本项目重点排水户收集污水的COD浓度须>100mg/L，并做为验收标准。

说明：
1、本图高程系采用85年国家高程基准，等高距为1.0米，
2000国家大地坐标系（高斯—克吕格投影，三度分带，中央子午线为114度）
2.本图数字单位以米计，其他单位以说明计。
3、污水管按图上标注的尺寸进行定位，如遇现场条件制约时可根据现场情况，适当调整。
4、入户管DN150PVC-U弯接化粪池及厨余污水（卫生设备管如存水弯除外），每隔约15米及转弯处前设置DN150三通检查口或入户整将排糟井；安装评见各户污水排出管平面示意图；重点排水户出户管以及房屋附近的排水管顶覆土适当减少至0.3m（人工开挖）。
5、设计平面图中的入户井、清扫口因地形、居民意愿等原因，现场施工受动数大，存在一定的难度，施工单位必须先核查每个住户出户排水管道的位置和标高，确认能接入污水管道后方可进行排水管道的施工，后期如有需设计配合的请及时通知设计单位。
6、接户管施工时重点排水户须严格实施清污分流，确保厨房、厕所、洗涤及生活杂用污水100%有效收集至污水管网中。
7、天面雨水、地面雨水等清水就近接入雨水管渠，不得接入化粪池及污水管网。
8、污水有效收集：指通过对所有重点排水户厨房、厕所等重点区域实施功能性通水试验，验证通水试验需符合以下技术要求——确保厨房污水管道、厕所洗污管道无渗漏且能顺畅的输送至隔油池、化粪池等预处理设施，经预处理设施处理后最终接入市政污水管网。
9、本设计图段管线施工前请施工单位对现场地面标高复测，充分了解管网施工涉及到的现场问题，及复测先现状设施的破坏，施工时必须与现有设施保持足够的距离；距离应满足《室外排水设计标准》GB50014-2021中的附录C的最小净距的要求。
10、根据典型镇污水进水浓度考核，本项目重点排水户收集污水的COD浓度须＞100mg/L，并做为验收标准；
11、未尽事宜，请按国家现行规范及标准图集进行施工设计图。

甲级设计出图专用章	
企业名称	中联合创设计有限公司
证书编号	A222009092	编号	02
业务范围	市政行业乙级；热力行业工程（燃气工程）；电力行业（变电工程）；冶金行业（冶炼工程）；化工石油行业（化工石油工程）；轻纺行业（轻纺工程）；建筑行业（建筑工程）；水利行业（水利工程）；林业工程；风景园林工程；环境工程；市政公用工程
有效期	至2025年12月31日
发证机关	吉林省住房和城乡建设厅

翁城镇重点排水户分平面图16

中联合创 ZHONGLIANHECHUANG 中联合创设计有限公司 CHINA UNITED CREATIVE DESIGN CO.LTD	设计资质证书编号：A222009092	职 责	实 名	签 名	职 责	实 名	签 名	工程项目名称	翁源县典型镇（翁城镇）污水管网补短板项目勘察、设计	图名	翁城镇重点排水户分平面图16	设计阶段	施工图设计
	市政行业乙级	项目负责	刁开旺		校 对	龙润霞						图 别	给排水
		审 定	朱卫东		设 计	刘 泉		建设单位名称	翁源县公共资产管理中心			图 号	SS-04-16
地址：吉林省长春市吉林大路535号		审 核	高玉梅		专业负责	张红旗						日 期	2025.09

备注:本图版权属本公司所有，未经本公司负责人书面许可,任何人不得擅自复制或复用。本图未经施工图审查合格后，不得用于现场施工,仅供业主建设投资前估算建设造价之参考图。

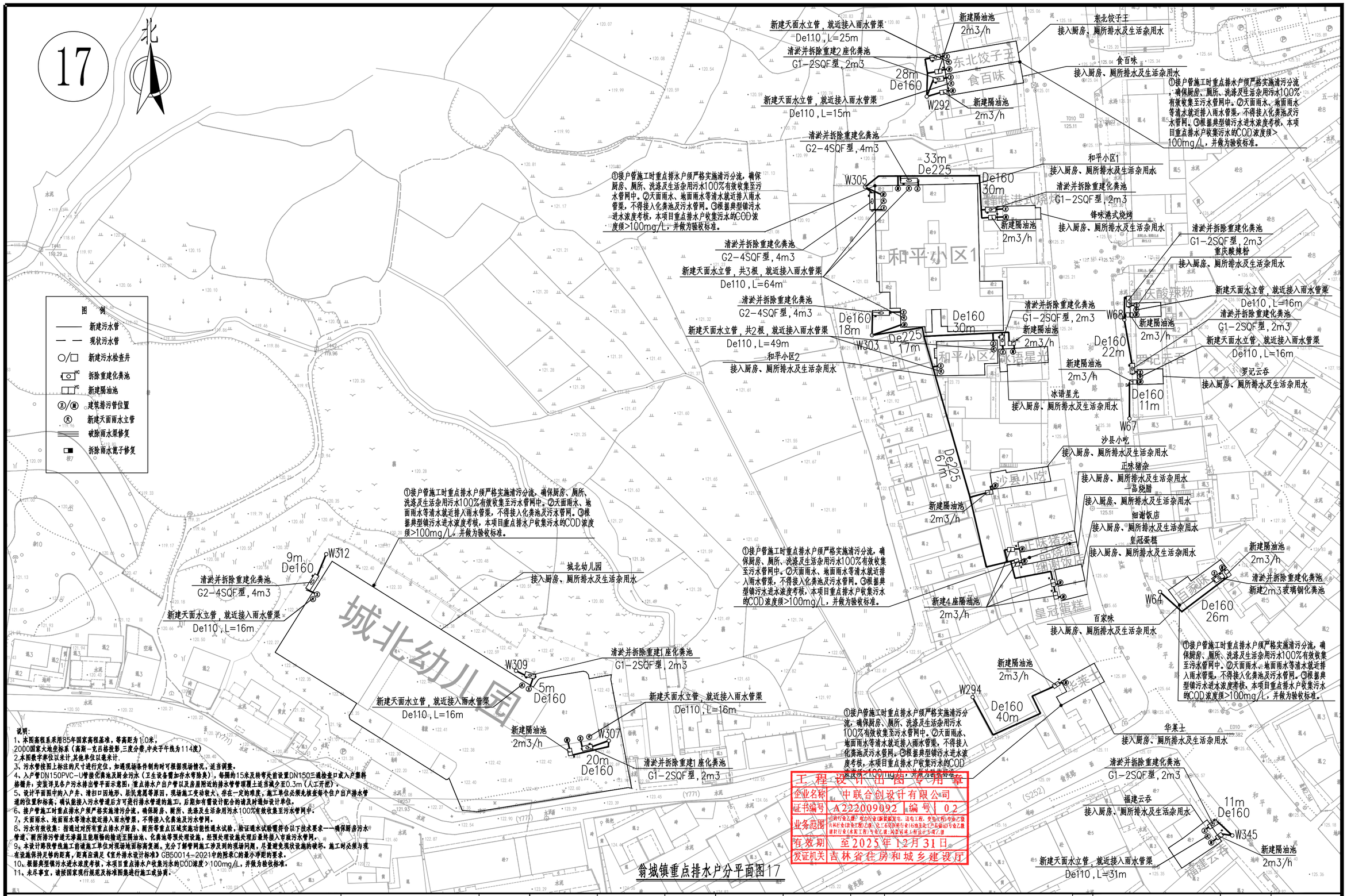

翁城镇重点排水户分平面图17

中联合创 ZHONGLIANHECHUANG 中联合创设计有限公司 CHINA UNITED CREATIVE DESIGN CO.LTD	设计资质证书编号：A222009092	职 责	实 名	签 名	职 责	实 名	签 名	工程项目名称	翁源县典型镇（翁城镇）污水管网补短板项目勘察、设计	图名	翁城镇重点排水户分平面图17
	市政行业乙级	项目负责	刁开旺		校 对	龙润霞					设计阶段 施工图设计
		审 定	朱卫东		设 计	刘 泉		建设单位名称	翁源县公共资产管理中心		图 别 给排水
		审 核	高玉梅		专业负责	张红旗					图 号 SS-04-17
地址：吉林省长春市吉林大路535号											日 期 2025.09

备注:本图版权属本公司所有，未经本公司负责人书面许可,任何人不得擅自复制或复用。本图未经施工图审查公司审查合格后，不得用于现场施工,仅供业主建设投资前估算建设造价之参考图。

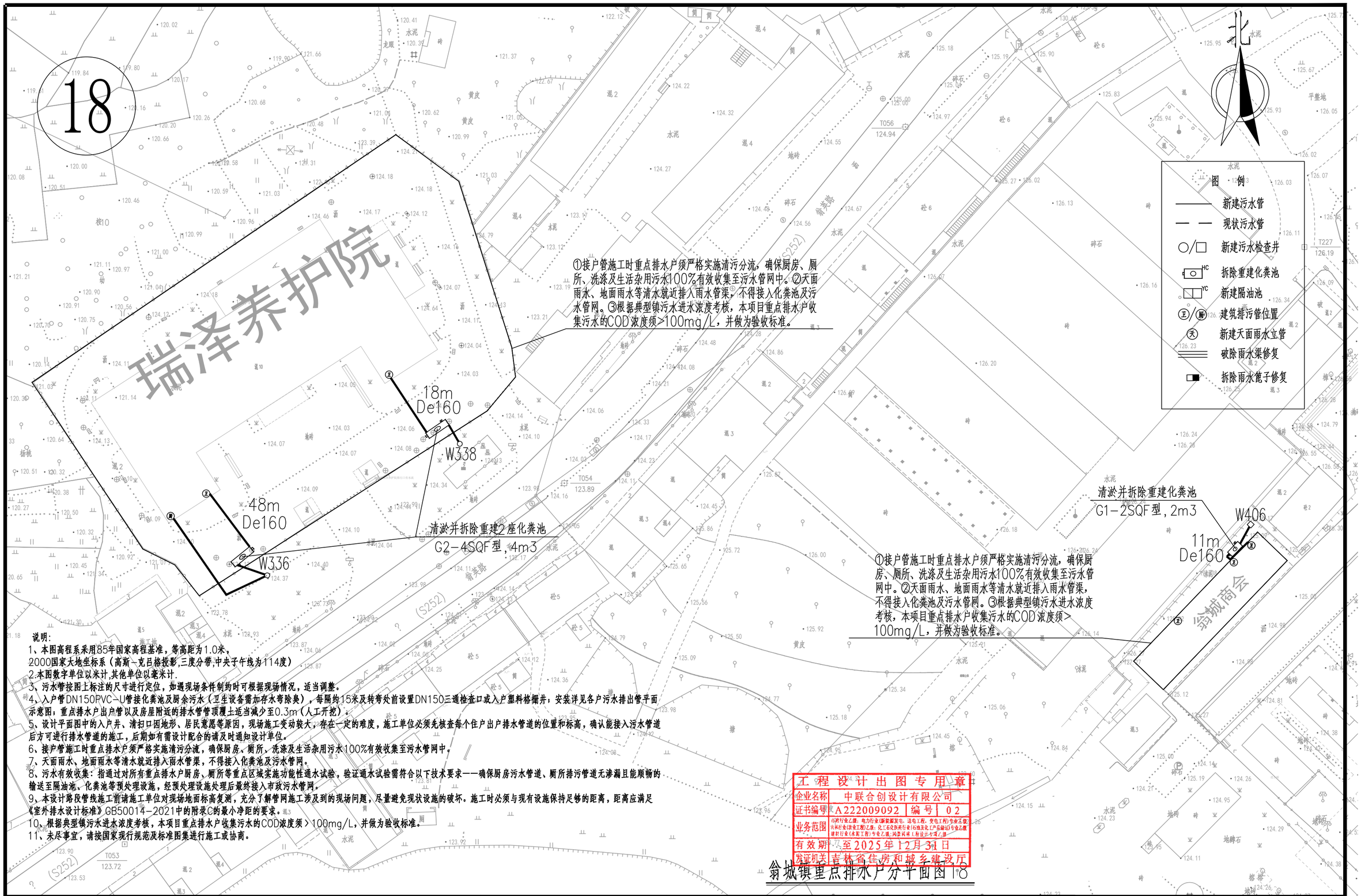

说明:

1、本图高程系采用85年国家高程基准，等高距为1.0米，
2000国家大地坐标系（高斯-克吕格投影,三度分带,中央子午线为114度）
2.本图数字单位以米计,其他单位以毫米计.
3、污水管按图上标注的尺寸进行定位，如遇现场条件制约时可根据现场情况，适当调整。
4、入户管DN150PVC-U管接化粪池及厨余污水（卫生设备需加存水弯除臭），每隔约15米及转弯处前设置DN150三通检查口或入户塑料格栅井；安装详见各户污水排出管平面示意图；重点排水户出户管以及房屋附近的排水管管顶覆土适当减少至0.3m（人工开挖）。
5、设计平面图中的入户井、清扫口因地形、居民意愿等原因，现场施工变动较大，存在一定的难度，施工单位必须先核查每个住户出户排水管道的位置和标高，确认能接入污水管道后方可进行排水管道的施工，后期如有需设计配合的请及时通知设计单位。
6、接户管施工时重点排水户须严格实施清污分流，确保厨房、厕所、洗涤及生活杂用污水100%有效收集至污水管网中。
7、天面雨水、地面雨水等清水就近排入雨水管渠，不得接入化粪池及污水管网。
8、污水有效收集：指通过对所有重点排水户厨房、厕所等重点区域实施功能性通水试验，验证通水试验需符合以下技术要求——确保厨房污水管道、厕所排污管道无渗漏且能顺畅的输送至隔油池、化粪池等预处理设施，经预处理设施处理后最终接入市政污水管网。
9、本设计路段管线施工前请施工单位对现场地面标高复测，充分了解管网施工涉及到的现场问题，尽量避免现状设施的破坏。施工时必须与现有设施保持足够的距离，距离应满足《室外排水设计标准》GB50014-2021中的附录C的最小净距的要求。
10、根据典型镇污水进水浓度考核，本项目重点排水户收集污水的COD浓度须＞100mg/L，并做为验收标准。
11、未尽事宜，请按国家现行规范及标准图集进行施工或协商。

工程设计出图专用章
企业名称 中联合创设计有限公司
证书编号 A222009092 编号 02
业务范围 市政行业乙级；电力行业(新能源发电、送电工程、变电工程)专业乙级；水利行业(农业工程)乙级；化工石油类行业(石油及化工产品储运)专业乙级；建材行业(水泵工程)专业乙级；风景园林工程设计专项乙级
有效期 至2025年12月31日
发证机关 吉林省住房和城乡建设厅

中联合创 ZHONGLIANHECHUANG 中联合创设计有限公司 CHINA UNITED CREATIVE DESIGN CO.LTD	设计资质证书编号：A222009092	职 责	实 名	签 名	职 责	实 名	签 名	工程项目名称	翁源县典型镇（翁城镇）污水管网补短板项目勘察、设计	图名	翁城镇重点排水户分平面图18	设计阶段	施工图设计
		项目负责	刁开旺		校 对	龙润霞						图 别	给排水
	市政行业乙级	审 定	朱卫东		设 计	刘 泉		建设单位名称	翁源县公共资产管理中心			图 号	SS-04-18
地址：吉林省长春市吉林大路535号		审 核	高玉梅		专业负责	张红旗						日 期	2025.09

备注:本图版权属本公司所有，未经本公司负责人书面许可，任何人不得擅自复制或复用。本图未经施工图审查合格后，不得用于现场施工，仅供业主建设投资前估算建设造价之参考图。

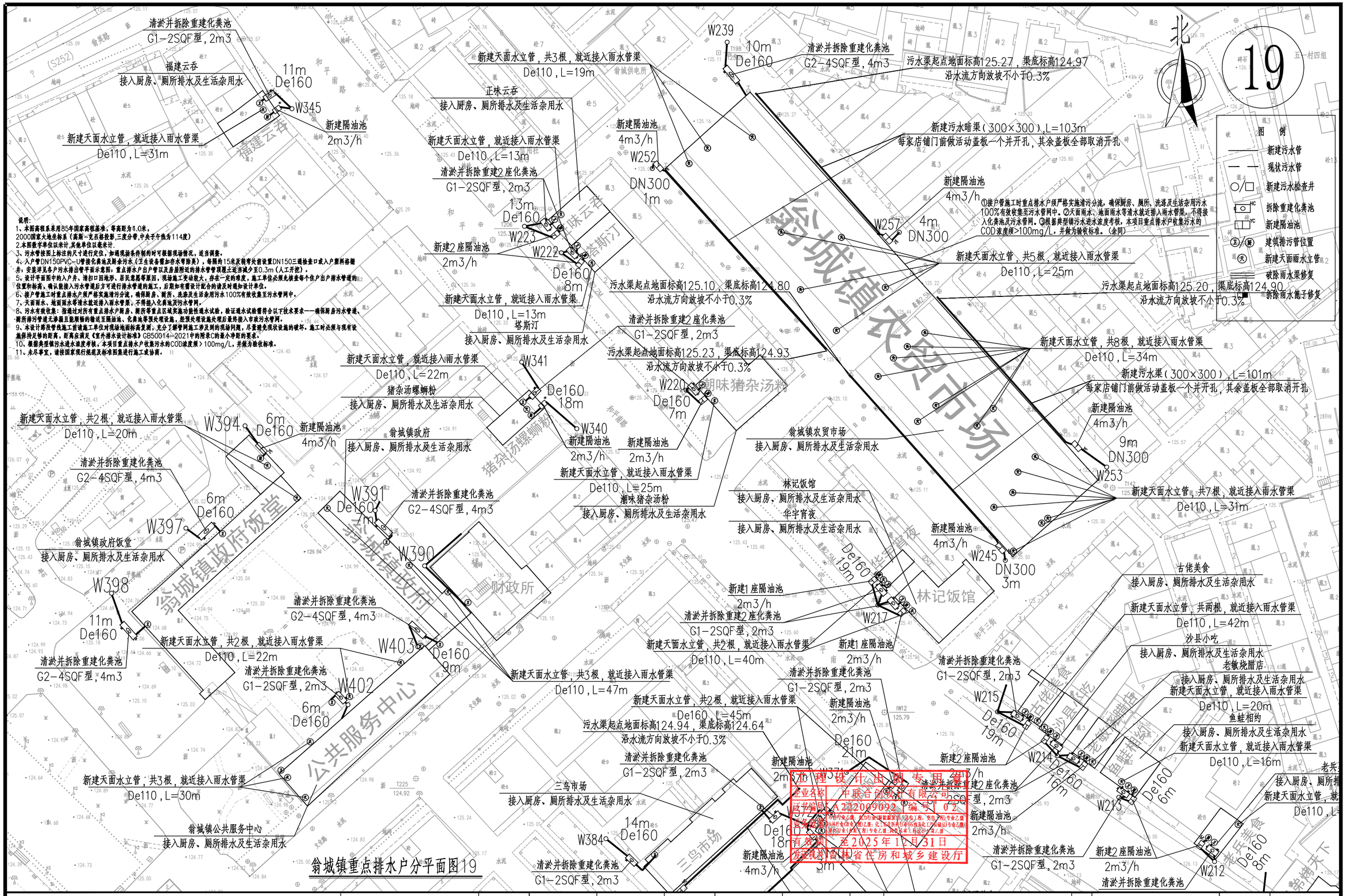

中联合创 ZHONGLIANHECHUANG 中联合创设计有限公司 CHINA UNITED CREATIVE DESIGN CO.LTD	设计资质证书编号：A222009092	职 责	实 名	签 名	职 责	实 名	签 名	工程项目名称	翁源县典型镇（翁城镇）污水管网补短板项目勘察、设计	图名	翁城镇重点排水户分平面图19
	市政行业乙级	项目负责	刁开旺		校 对	龙润霞					设计阶段 施工图设计
		审 定	朱卫东		设 计	刘 泉		建设单位名称	翁源县公共资产管理中心		图 别 给排水
地址：吉林省长春市吉林大路535号		审 核	高玉梅		专业负责	张红旗					图 号 SS-04-19
											日 期 2025.09

备注:本图版权属本公司所有，未经本公司负责人书面许可,任何人不得擅自复制或复用。本图未经施工图审查公司审查合格后，不得用于现场施工,仅供业主建设投资前估算建设造价之参考图。

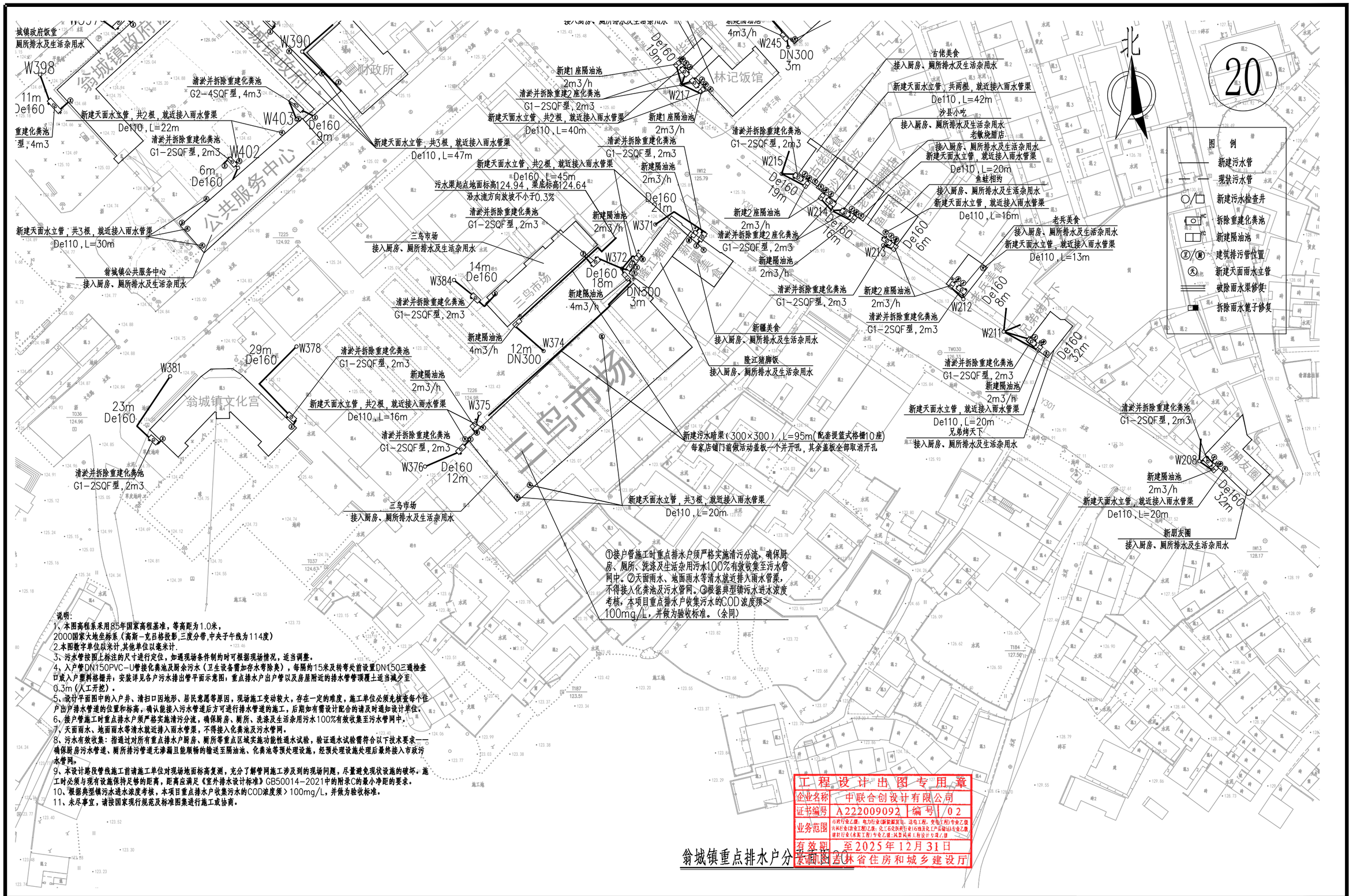

说明:
1、本图高程系采用85年国家高程基准，等高距为1.0米，
2000国家大地坐标系（高斯-克日格投影,三度分带,中央子午线为114度）
2.本图数字单位以米计,其他单位以毫米计.
3、污水管按图上标注的尺寸进行定位，如遇现场条件制约时可根据现场情况，适当调整。
4、入户管DN150PVC-U管接化粪池及厨余污水（卫生设备需加存水考除臭），每隔约15米及转弯处前设置DN150三通检查口或入户塑料格栅井；安装详见各户污水排出管平面示意图；重点排水户出户管以及房屋附近的排水管管顶覆土适当减少至0.3m（人工开挖）。
5、设计平面图中的入户井、清扫口因地形、居民意愿等原因，现场施工变动较大，存在一定的难度，施工单位必须先核查每个住户出户排水管道的位置和标高，确认能接入污水管道后方可进行排水管道的施工，后期如有需设计配合的请及时通知设计单位。
6、接户管施工时重点排水户须严格实施清污分流，确保厨房、厕所、洗涤及生活杂用污水100%有效收集至污水管网中。
7、天面雨水、地面雨水等清水就近排入雨水管渠，不得接入化粪池及污水管网。
8、污水有效收集：指通过对所有重点排水户厨房、厕所等重点区域实施功能性通水试验，验证通水试验需符合以下技术要求——确保厨房污水管道、厕所排污管道无渗漏且能顺畅的输送至隔油池、化粪池等预处理设施，经预处理设施处理后最终接入市政污水管网。
9、本设计路段管线施工前请施工单位对现场地面标高复测，充分了解管网施工涉及到的现场问题，尽量避免现状设施的破坏。施工时必须与现有设施保持足够的距离，距离应满足《室外排水设计标准》GB50014-2021中的附录C的最小净距的要求。
10、根据典型镇污水进水浓度考核，本项目重点排水户收集污水的COD浓度须＞100mg/L，并做为验收标准。
11、未尽事宜，请按国家现行规范及标准图集进行施工或协商。

工程设计出图专用章
企业名称 中联合创设计有限公司
证书编号 A222009092 编号 02
业务范围 市政行业乙级；电力行业(新能源发电、送电工程、变电工程)专业乙级；水利行业(农业工程)乙级；化工石油类行业(石油及化工产品储运)专业乙级；建筑行业(水系工程)专业乙级；风景园林工程设计专项乙级
有效期 至2025年12月31日
发证机关 吉林省住房和城乡建设厅

翁城镇重点排水户分平面图20

中联合创 ZHONGLIANHECHUANG 中联合创设计有限公司 CHINA UNITED CREATIVE DESIGN CO.LTD	设计资质证书编号：A222009092	职 责	实 名	签 名	职 责	实 名	签 名	工程项目名称	翁源县典型镇（翁城镇）污水管网补短板项目勘察、设计	图名	翁城镇重点排水户分平面图20	设计阶段	施工图设计
		项目负责	刁开旺		校 对	龙润霞						图 别	给排水
	市政行业乙级	审 定	朱卫东		设 计	刘 泉		建设单位名称	翁源县公共资产管理中心			图 号	SS-04-20
地址：吉林省长春市吉林大路535号		审 核	高玉梅		专业负责	张红旗						日 期	2025.09

备注:本图版权属本公司所有，未经本公司负责人书面许可,任何人不得擅自复制或复用。本图未经施工图审查公司审查合格后，不得用于现场施工,仅供业主建设投资前估算建设造价之参考图。

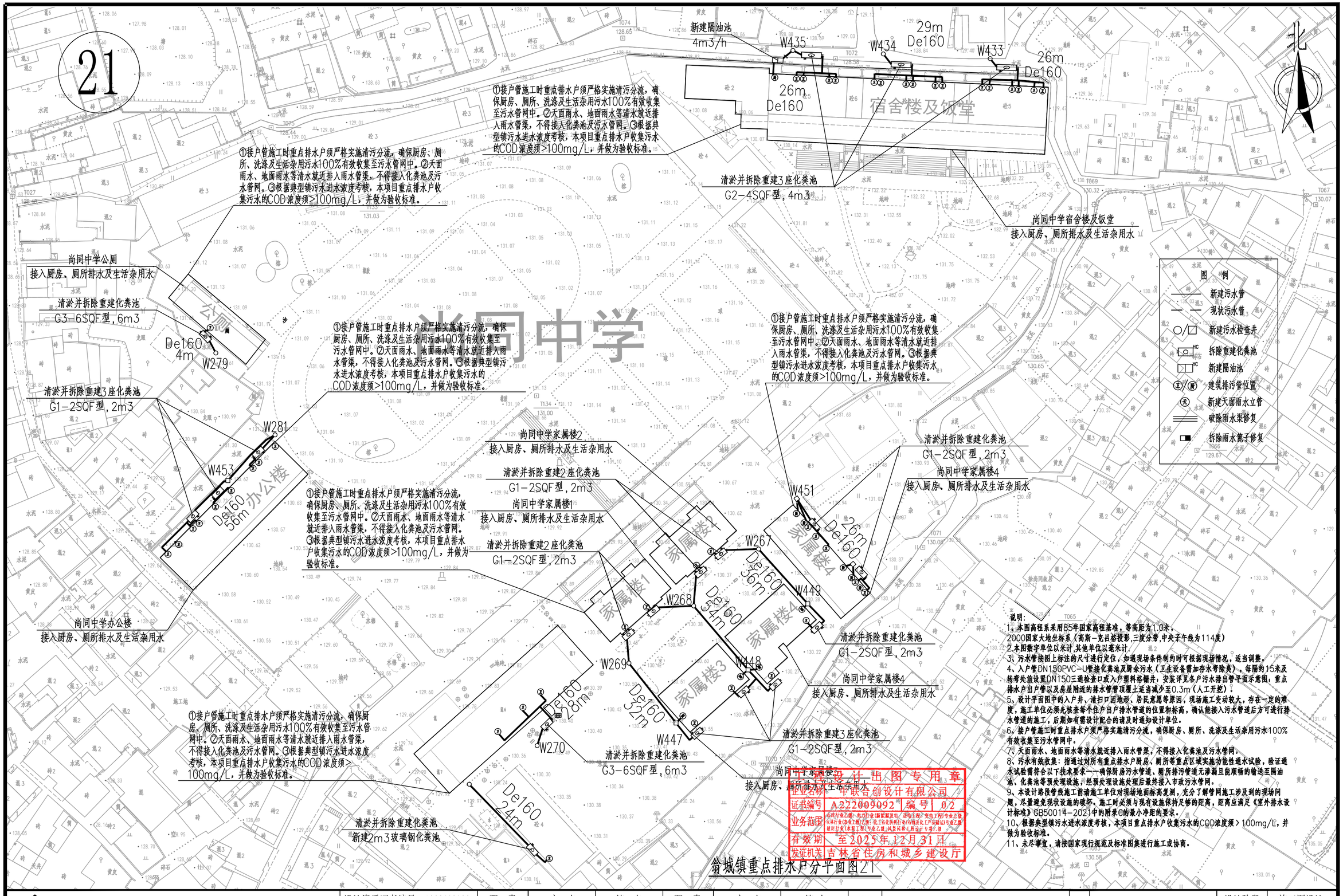

翁城镇重点排水户分平面图21

中联合创 ZHONGLIANHECHUANG 中联合创设计有限公司 CHINA UNITED CREATIVE DESIGN CO.LTD	设计资质证书编号：A222009092	职 责	实 名	签 名	职 责	实 名	签 名	工程项目名称	翁源县典型镇（翁城镇）污水管网补短板项目勘察、设计	图名	翁城镇重点排水户分平面图21	设计阶段	施工图设计
	市政行业乙级	项目负责	刁开旺		校 对	龙润霞						图 别	给排水
		审 定	朱卫东		设 计	刘 泉		建设单位名称	翁源县公共资产管理中心			图 号	SS-04-21
地址：吉林省长春市吉林大路535号		审 核	高玉梅		专业负责	张红旗						日 期	2025.09

备注：本图版权属本公司所有，未经本公司负责人书面许可，任何人不得擅自复制或复用。本图未经施工图审查公司审查合格后，不得用于现场施工，仅供业主建设投资前估算建设造价之参考图。

北

图　例

---------- 现状污水管修复

⊕ 现状污水检查井修复

○ 接入到新建污水检查井

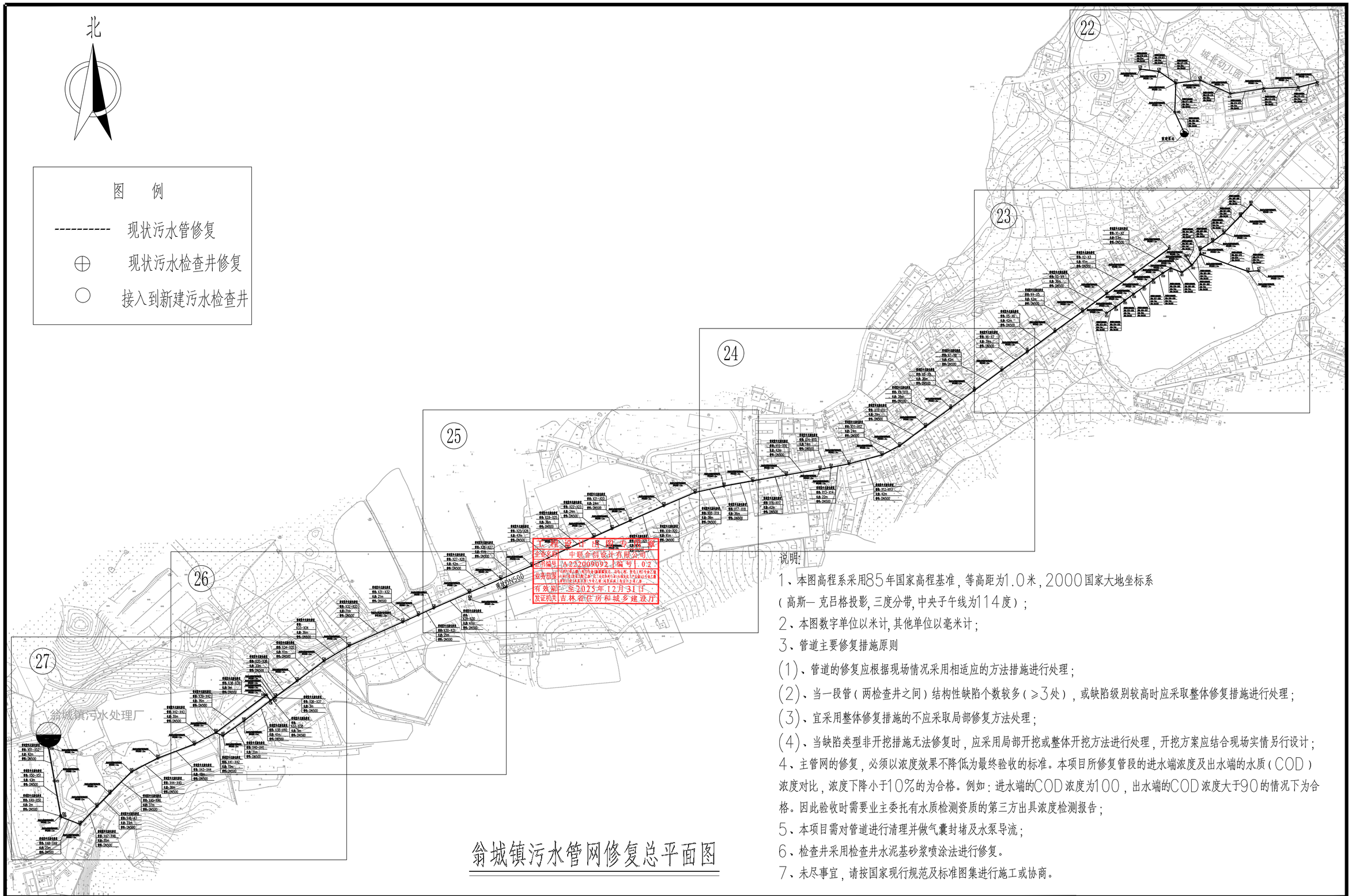

翁城镇污水管网修复总平面图

说明：

1、本图高程系采用85年国家高程基准，等高距为1.0米，2000国家大地坐标系（高斯—克吕格投影，三度分带，中央子午线为114度）；

2、本图数字单位以米计，其他单位以毫米计；

3、管道主要修复措施原则

(1)、管道的修复应根据现场情况采用相适应的方法措施进行处理；

(2)、当一段管（两检查井之间）结构性缺陷个数较多（≥3处），或缺陷级别较高时应采取整体修复措施进行处理；

(3)、宜采用整体修复措施的不应采取局部修复方法处理；

(4)、当缺陷类型非开挖措施无法修复时，应采用局部开挖或整体开挖方法进行处理，开挖方案应结合现场实情另行设计；

4、主管网的修复，必须以浓度效果不降低为最终验收的标准。本项目所修复管段的进水端浓度及出水端的水质（COD）浓度对比，浓度下降小于10%的为合格。例如：进水端的COD浓度为100，出水端的COD浓度大于90的情况下为合格。因此验收时需要业主委托有水质检测资质的第三方出具浓度检测报告；

5、本项目需对管道进行清理并做气囊封堵及水泵导流；

6、检查井采用检查井水泥基砂浆喷涂法进行修复。

7、未尽事宜，请按国家现行规范及标准图集进行施工或协商。

工程设计出图专用章
企业名称：中联合创设计有限公司
证书编号：A222009092，编号1.02
业务范围：市政行业乙级；城市园林绿化工程设计；水利行业（灌溉排涝工程、水土保持工程）专业乙级；电力行业（输变电工程）专业乙级；石油天然气行业（油田地面工程、油田集输工程、油气长输管道工程）专业乙级；冶金行业（冶金工程）专业乙级；化工石油行业（化工工程、石油炼制工程）专业乙级；建筑行业（建筑工程）甲级；风景园林工程设计专项乙级；城乡规划编制乙级；工程咨询单位甲级；建筑装修装饰工程专项设计甲级；建筑幕墙工程专项设计甲级；轻纺行业（轻工工程）专业乙级；市政公用行业（给水工程、排水工程、燃气工程、热力工程、桥梁工程、道路工程、隧道工程、公共广场工程、城市防洪工程、垃圾处理工程、污水处理工程、城市生活垃圾处理工程）专业甲级；交通行业（公路工程、港口与航道工程、水运工程）专业乙级；通信工程（通信工程）专业乙级；电子行业（电子工程）专业乙级；医药行业（医药工程）专业乙级；机电行业（机电工程）专业乙级；建筑行业（人防工程）甲级；建筑行业（建筑装饰工程）甲级；建筑行业（建筑智能化工程）甲级；建筑行业（建筑

备注:本图版权属本公司所有，未经本公司负责人书面许可,任何人不得擅自复制或复用。本图未经施工图审查公司审查合格后，不得用于现场施工,仅供业主建设投资前估算建设造价之参考图。

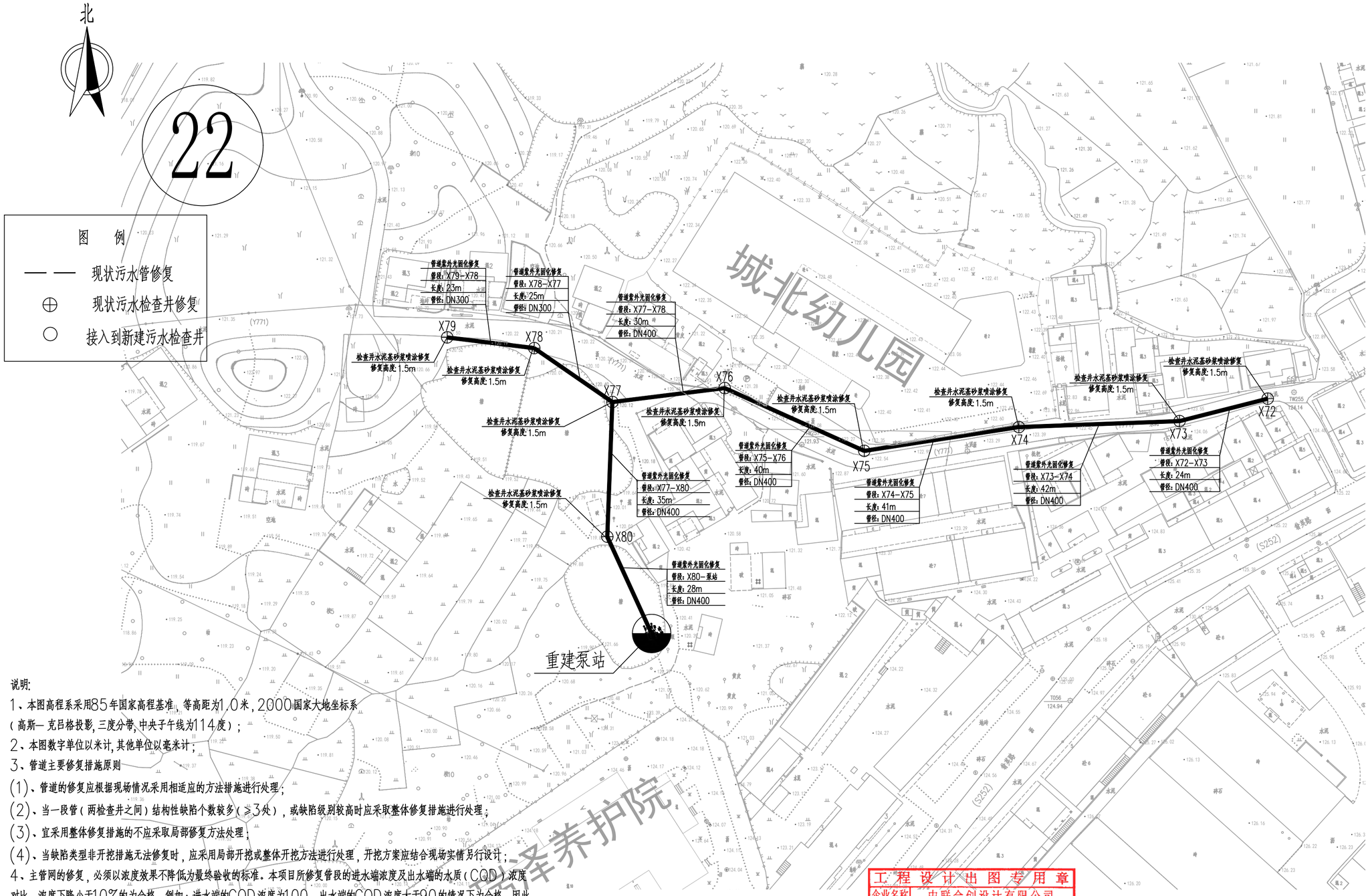

说明:

1、本图高程系采用85年国家高程基准，等高距为1.0米，2000国家大地坐标系（高斯— 克吕格投影，三度分带，中央子午线为114度）；

2、本图数字单位以米计，其他单位以毫米计；

3、管道主要修复措施原则

(1)、管道的修复应根据现场情况采用相适应的方法措施进行处理；

(2)、当一段管（两检查井之间）结构性缺陷个数较多（≥3处），或缺陷级别较高时应采取整体修复措施进行处理；

(3)、宜采用整体修复措施的不应采取局部修复方法处理；

(4)、当缺陷类型非开挖措施无法修复时，应采用局部开挖或整体开挖方法进行处理，开挖方案应结合现场实情另行设计；

4、主管网的修复，必须以浓度效果不降低为最终验收的标准。本项目所修复管段的进水端浓度及出水端的水质（COD）浓度对比，浓度下降小于10%的为合格。例如：进水端的COD浓度为100，出水端的COD浓度大于90的情况下为合格。因此验收时需要业主委托有水质检测资质的第三方出具浓度检测报告；

5、本项目需对管道进行清理并做气囊封堵及水泵导流；

6、检查井采用检查井水泥基砂浆喷涂法进行修复。

7、未尽事宜，请按国家现行规范及标准图集进行施工或协商。

翁城镇污水管网修复分平面图22

工程设计出图专用章
企业名称 中联合创设计有限公司
证书编号 A222009092 编号 02
有效期 至2025年12月31日
发证机关 吉林省住房和城乡建设厅

瑞泽养护院

中联合创 ZHONGLIANHECHUANG 中联合创设计有限公司 CHINA UNITED CREATIVE DESIGN CO.LTD	设计资质证书编号：A222009092	职 责	实 名	签 名	职 责	实 名	签 名	工程项目名称	翁源县典型镇（翁城镇）污水管网补短板项目勘察、设计	图名	翁城镇污水管网修复分平面图22	设计阶段 / 施工图设计
	市政行业乙级	项目负责	刁开旺		校 对	龙润霞						图 别 / 给排水
		审 定	朱卫东		设 计	刘 泉		建设单位名称	翁源县公共资产管理中心			图 号 / SS-05-22
地址：吉林省长春市吉林大路535号		审 核	高玉梅		专业负责	张红旗						日 期 / 2025.09

备注：本图版权属本公司所有，未经本公司负责人书面许可，任何人不得擅自复制或复用。本图未经施工图审查公司审查合格后，不得用于现场施工，仅供业主建设投资前估算建设造价之参考图。

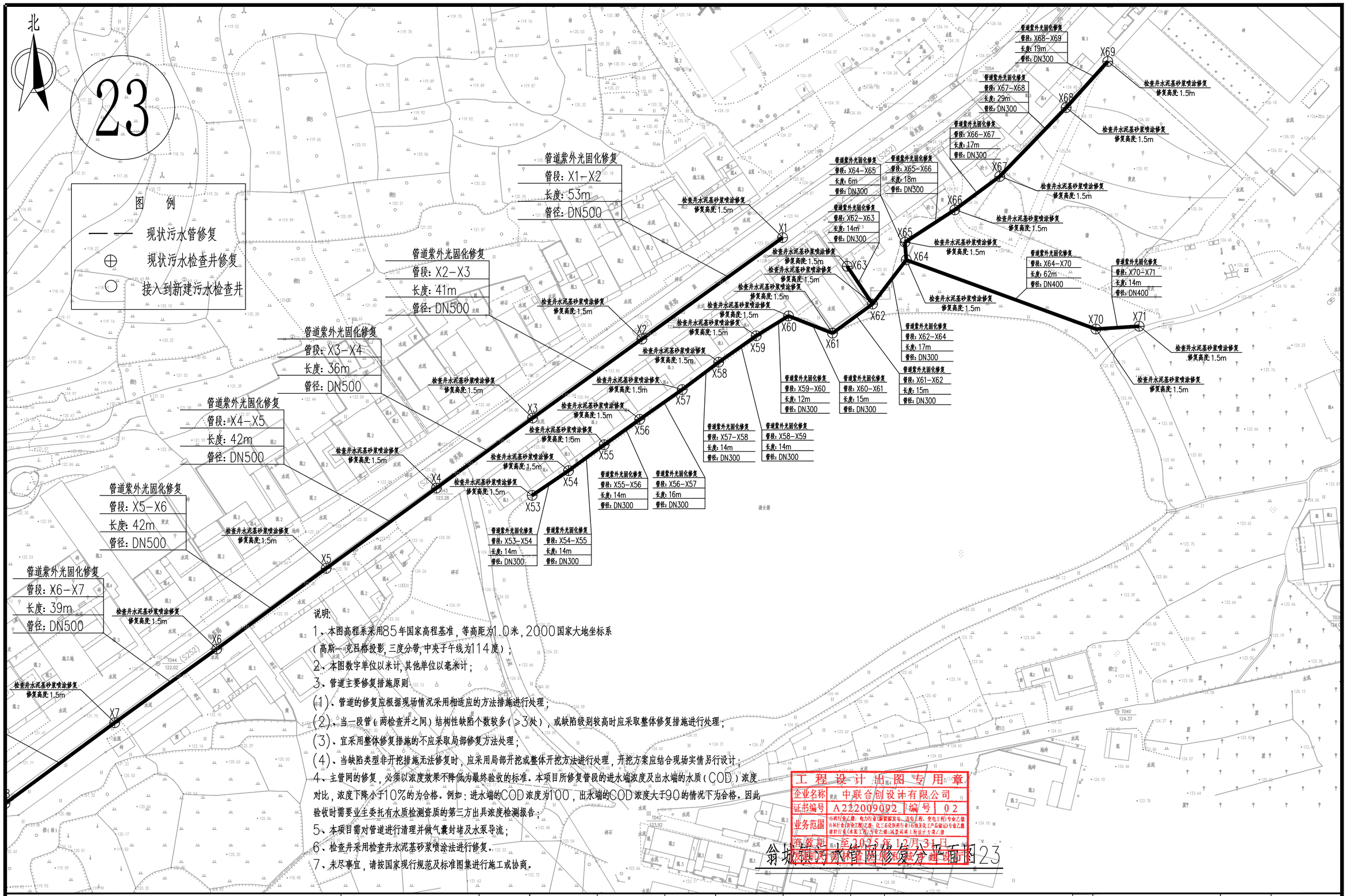

说明：

1、本图高程系采用85年国家高程基准，等高距为1.0米，2000国家大地坐标系（高斯—克吕格投影，三度分带，中央子午线为114度）；

2、本图数字单位以米计，其他单位以毫米计；

3、管道主要修复措施原则

（1）、管道的修复应根据现场情况采用相适应的方法措施进行处理；

（2）、当一段管（两检查井之间）结构性缺陷个数较多（≥3处），或缺陷级别较高时应采取整体修复措施进行处理；

（3）、宜采用整体修复措施的不应采取局部修复方法处理；

（4）、当缺陷类型非开挖措施无法修复时，应采用局部开挖或整体开挖方法进行处理，开挖方案应结合现场实情另行设计；

4、主管网的修复，必须以浓度效果不降低为最终验收的标准。本项目所修复管段的进水端浓度及出水端的水质（COD）浓度对比，浓度下降小于10%的为合格。例如：进水端的COD浓度为100，出水端的COD浓度大于90的情况下为合格。因此验收时需要业主委托有水质检测资质的第三方出具浓度检测报告；

5、本项目需对管道进行清理并做气囊封堵及水泵导流；

6、检查井采用检查井水泥基砂浆喷涂法进行修复。

7、未尽事宜，请按国家现行规范及标准图集进行施工或协商。

工程设计出图专用章
企业名称 中联合创设计有限公司
证书编号 A222009092 编号 02
业务范围 市政行业乙级、电力行业(新能源发电、送电工程、变电工程)专业乙级、冶炼行业(冶金工程)乙级、化工石油炼焦行业(石油及化工产品输运)专业乙级、建材行业(水泥工程)乙级、方舱乙级；风景园林工程设计专项乙级
有效期 至2025年12月31日

翁城镇污水管网修复分平面图23

中联合创 ZHONGLIANHECHUANG 中联合创设计有限公司 CHINA UNITED CREATIVE DESIGN CO.LTD	设计资质证书编号：A222009092	职 责	实 名	签 名	职 责	实 名	签 名	工程项目名称	翁源县典型镇（翁城镇）污水管网补短板项目勘察、设计	图名	翁城镇污水管网修复分平面图23	设计阶段	施工图设计
		项目负责	刁开旺	刁开旺	校 对	龙润霞	龙润霞					图 别	给排水
	市政行业乙级	审 定	朱卫东	朱卫东	设 计	刘 泉	刘泉	建设单位名称	翁源县公共资产管理中心			图 号	SS-05-23
地址：吉林省长春市吉林大路535号		审 核	高玉梅	高玉梅	专业负责	张红旗	张红旗					日 期	2025.09

备注:本图版权属本公司所有，未经本公司负责人书面许可,任何人不得擅自复制或复用。本图未经施工图审查公司审查合格后，不得用于现场施工,仅供业主建设投资前估算建设造价之参考图。

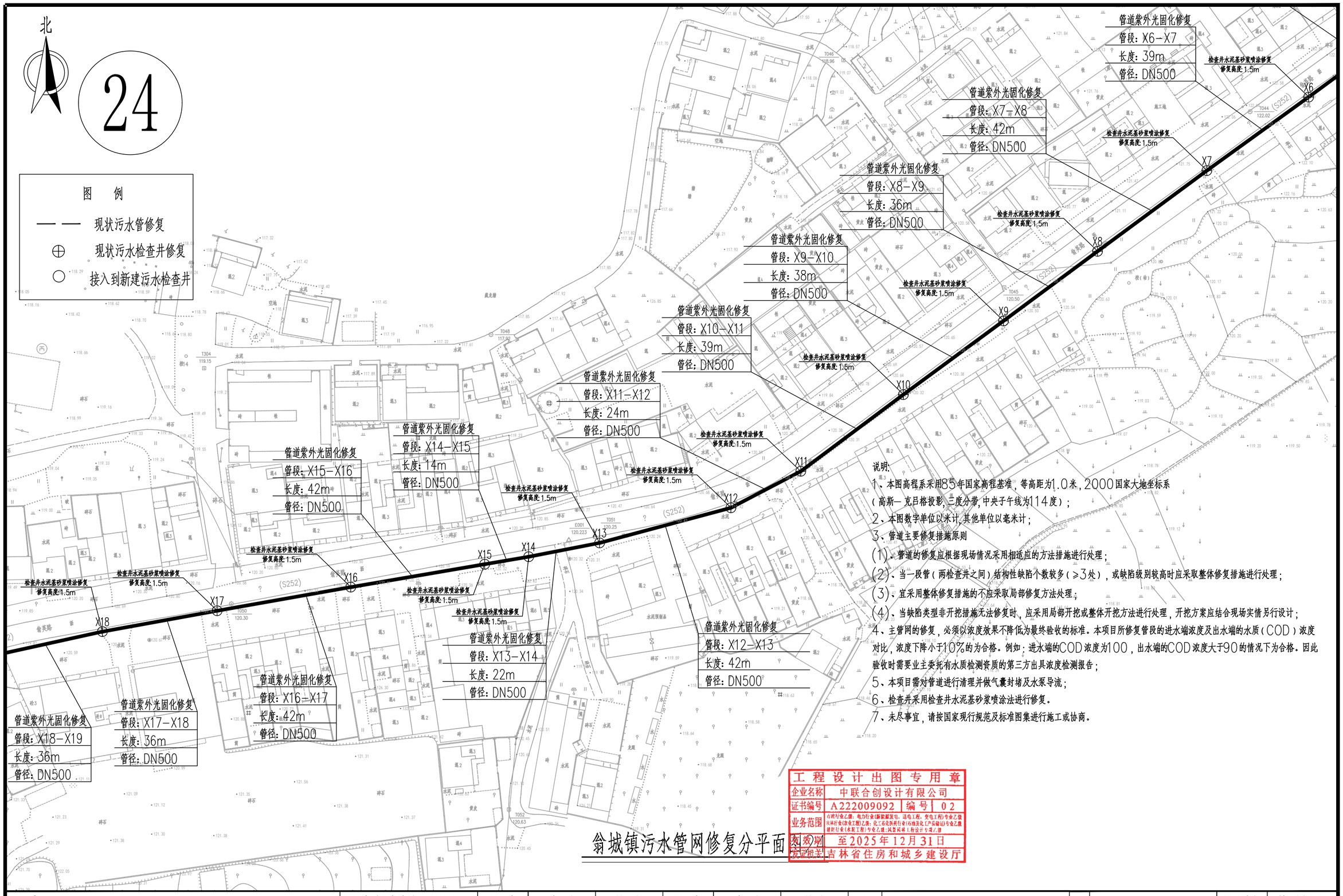

说明:

1、本图高程系采用85年国家高程基准，等高距为1.0米，2000国家大地坐标系（高斯—克吕格投影，三度分带，中央子午线为114度）；

2、本图数字单位以米计，其他单位以毫米计；

3、管道主要修复措施原则

（1）、管道的修复应根据现场情况采用相适应的方法措施进行处理；

（2）、当一段管（两检查井之间）结构性缺陷个数较多（≥3处），或缺陷级别较高时应采取整体修复措施进行处理；

（3）、宜采用整体修复措施的不应采取局部修复方法处理；

（4）、当缺陷类型非开挖措施无法修复时，应采用局部开挖或整体开挖方法进行处理，开挖方案应结合现场实情另行设计；

4、主管网的修复，必须以浓度效果不降低为最终验收的标准。本项目所修复管段的进水端浓度及出水端的水质（COD）浓度对比，浓度下降小于10%的为合格。例如：进水端的COD浓度为100，出水端的COD浓度大于90的情况下为合格。因此验收时需要业主委托有水质检测资质的第三方出具浓度检测报告；

5、本项目需对管道进行清理并做气囊封堵及水泵导流；

6、检查井采用检查井水泥基砂浆喷涂法进行修复。

7、未尽事宜，请按国家现行规范及标准图集进行施工或协商。

工程设计出图专用章

企业名称	中联合创设计有限公司
证书编号	A222009092 编号 02
业务范围	市政行业乙级、电力行业(新能源发电、送电工程、变电工程)专业乙级；农林行业(农业工程)乙级；化工石油类行业(石油及化工产品储运)专业乙级；建材行业(水泥工程)专业乙级；风景园林工程设计专项乙级
有效期	至2025年12月31日
发证机关	吉林省住房和城乡建设厅

中联合创 ZHONGLIANHECHUANG 中联合创设计有限公司 CHINA UNITED CREATIVE DESIGN CO. LTD	设计资质证书编号：A222009092	职 责	实 名	签 名	职 责	实 名	签 名	工程项目名称	翁源县典型镇（翁城镇）污水管网补短板项目勘察、设计	图名	翁城镇污水管网修复分平面图24	设计阶段	施工图设计
		项目负责	刁开旺		校 对	龙润霞						图 别	给排水
	市政行业乙级	审 定	朱卫东		设 计	刘 泉		建设单位名称	翁源县公共资产管理中心			图 号	SS-05-24
地址：吉林省长春市吉林大路535号		审 核	高玉梅		专业负责	张红旗						日 期	2025.09

备注：本图版权属本公司所有，未经本公司负责人书面许可，任何人不得擅自复制或复用。本图未经施工图审查合格后，不得用于现场施工，仅供业主建设投资前估算建设造价之参考图。

北

25

图 例

现状污水管修复

现状污水检查井修复

接入到新建污水检查井

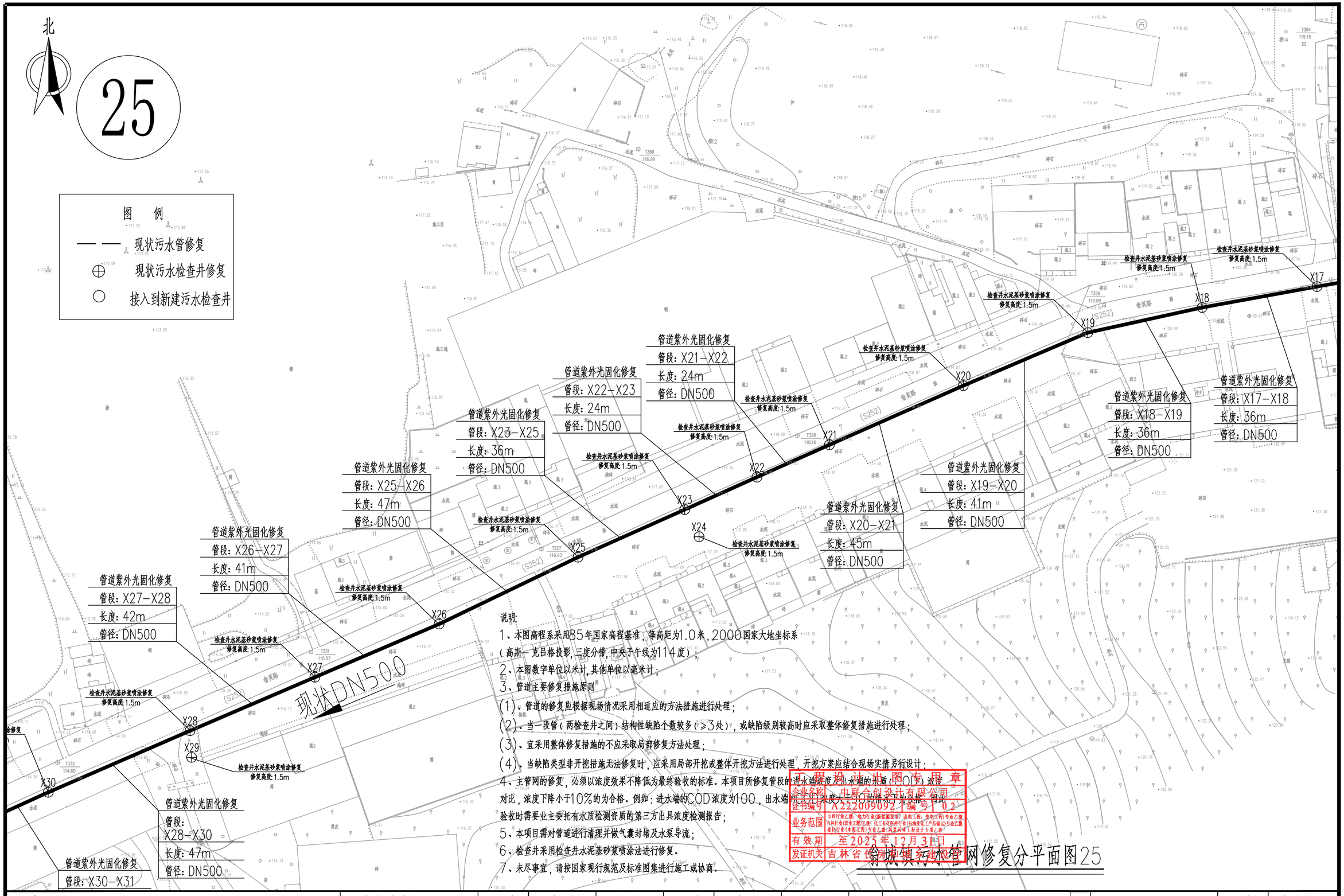

说明：

1、本图高程系采用85年国家高程基准，等高距为1.0米，2000国家大地坐标系（高斯—克日格投影，三度分带，中央子午线为114度）；

2、本图数字单位以米计，其他单位以毫米计；

3、管道主要修复措施原则

（1）、管道的修复应根据现场情况采用相适应的方法措施进行处理；

（2）、当一段管（两检查井之间）结构性缺陷个数较多（≥3处），或缺陷级别较高时应采取整体修复措施进行处理；

（3）、宜采用整体修复措施的不应采取局部修复方法处理；

（4）、当缺陷类型非开挖措施无法修复时，应采用局部开挖或整体开挖方法进行处理，开挖方案应结合现场实情另行设计；

4、主管网的修复，必须以浓度效果不降低为最终验收的标准。本项目所修复管段的进水端浓度及出水端的出厂（COD）浓度对比，浓度下降小于10%的为合格。例如：进水端的COD浓度为100，出水端的COD浓度为90，下降10%，则该段管道修复验收时需要业主委托有水质检测资质的第三方出具浓度检测报告；

5、本项目需对管道进行清理并做气囊封堵及水泵导流；

6、检查井采用检查井水泥基砂浆喷涂法进行修复。

7、未尽事宜，请按国家现行规范及标准图集进行施工或协商。

工程设计出图专用章
企业名称 中联合创设计有限公司
证书编号 A222009092 编号 02
业务范围 市政行业乙级；电力行业(新能源及电厂送电工程，变电工程)专业乙级；冶炼行业(冶金工程)乙级；化工石油类行业(石油炼化工、产品储运)专业乙级；建筑行业(水泵工程)专业乙级；风景园林工程设计专项(乙级)
有效期 至2025年12月31日
发证机关 吉林省住房和城乡建设厅

翁城镇污水管网修复分平面图25

中联合创 ZHONGLIANHECHUANG 中联合创设计有限公司 CHINA UNITED CREATIVE DESIGN CO.LTD	设计资质证书编号：A222009092	职 责	实 名	签 名	职 责	实 名	签 名	工程项目名称	翁源县典型镇（翁城镇）污水管网补短板项目勘察、设计	图名	翁城镇污水管网修复分平面图25	设计阶段	施工图设计
	市政行业乙级	项目负责	刁开旺		校 对	龙润霞						图 别	给排水
		审 定	朱卫东		设 计	刘 泉		建设单位名称	翁源县公共资产管理中心			图 号	SS-05-25
地址：吉林省长春市吉林大路535号		审 核	高玉梅		专业负责	张红旗						日 期	2025.09

备注:本图版权属本公司所有，未经本公司负责人书面许可，任何人不得擅自复制或复用。本图未经施工图审查公司审查合格后，不得用于现场施工，仅供业主建设投资前估算建设造价之参考图。

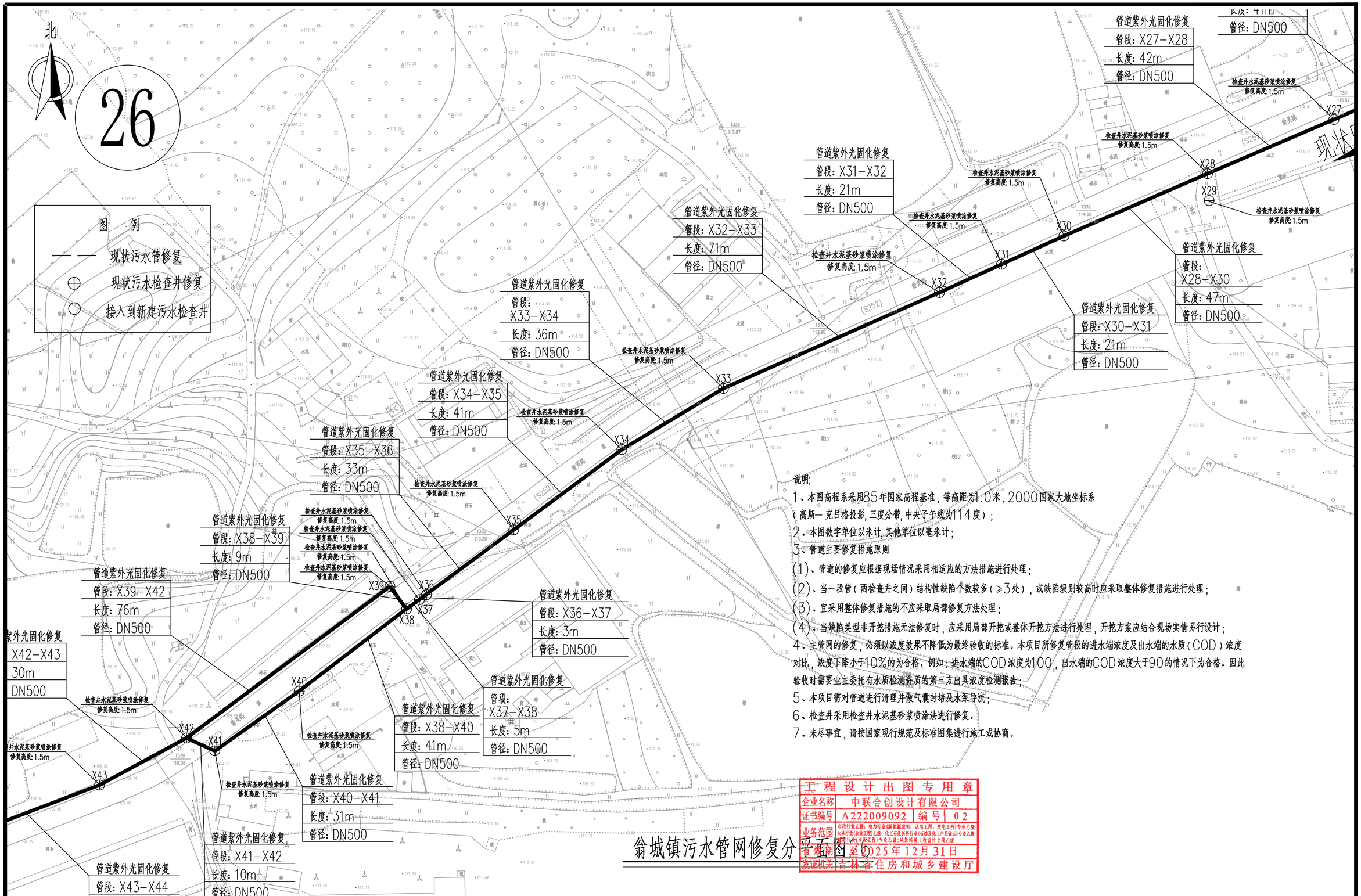

说明:

1、本图高程系采用85年国家高程基准，等高距为1.0米，2000国家大地坐标系（高斯—克吕格投影，三度分带，中央子午线为114度）；

2、本图数字单位以米计，其他单位以毫米计；

3、管道主要修复措施原则

(1)、管道的修复应根据现场情况采用相适应的方法措施进行处理；

(2)、当一段管（两检查井之间）结构性缺陷个数较多（≥3处），或缺陷级别较高时应采取整体修复措施进行处理；

(3)、宜采用整体修复措施的不应采取局部修复方法处理；

(4)、当缺陷类型非开挖措施无法修复时，应采用局部开挖或整体开挖方法进行处理，开挖方案应结合现场实情另行设计；

4、主管网的修复，必须以浓度效果不降低为最终验收的标准。本项目所修复管段的进水端浓度及出水端的水质（COD）浓度对比，浓度下降小于10%的为合格。例如：进水端的COD浓度为100，出水端的COD浓度大于90的情况下为合格。因此验收时需要业主委托有水质检测资质的第三方出具浓度检测报告；

5、本项目需对管道进行清理并做气囊封堵及水泵导流；

6、检查井采用检查井水泥基砂浆喷涂法进行修复。

7、未尽事宜，请按国家现行规范及标准图集进行施工或协商。

工程设计出图专用章

企业名称	中联合创设计有限公司
证书编号	A222009092 编号 02
业务范围	市政行业乙级；电力行业(新能源发电、送电工程、变电工程)专业乙级；农林行业(农业工程)乙级；化工石油类医药行业(石油及化工产品储运)专业乙级；建筑行业(人防工程)专业乙级；风景园林工程设计专项乙级
有效期限	至2025年12月31日
发证机关	吉林省住房和城乡建设厅

中联合创 ZHONGLIANHECHUANG 中联合创设计有限公司 CHINA UNITED CREATIVE DESIGN CO.LTD	设计资质证书编号：A222009092	职 责	实 名	签 名	职 责	实 名	签 名	工程项目名称	翁源县典型镇（翁城镇）污水管网补短板项目勘察、设计	图名	翁城镇污水管网修复分平面图26	设计阶段	施工图设计
		项目负责	刁开旺		校 对	龙润霞						图 别	给排水
	市政行业乙级	审 定	朱卫东		设 计	刘 泉		建设单位名称	翁源县公共资产管理中心			图 号	SS-05-26
地址：吉林省长春市吉林大路535号		审 核	高玉梅		专业负责	张红旗						日 期	2025.09

备注:本图版权属本公司所有，未经本公司负责人书面许可,任何人不得擅自复制或复用。本图未经施工图审查公司审查合格后，不得用于现场施工,仅供业主建设投资前估算建设造价之参考图。

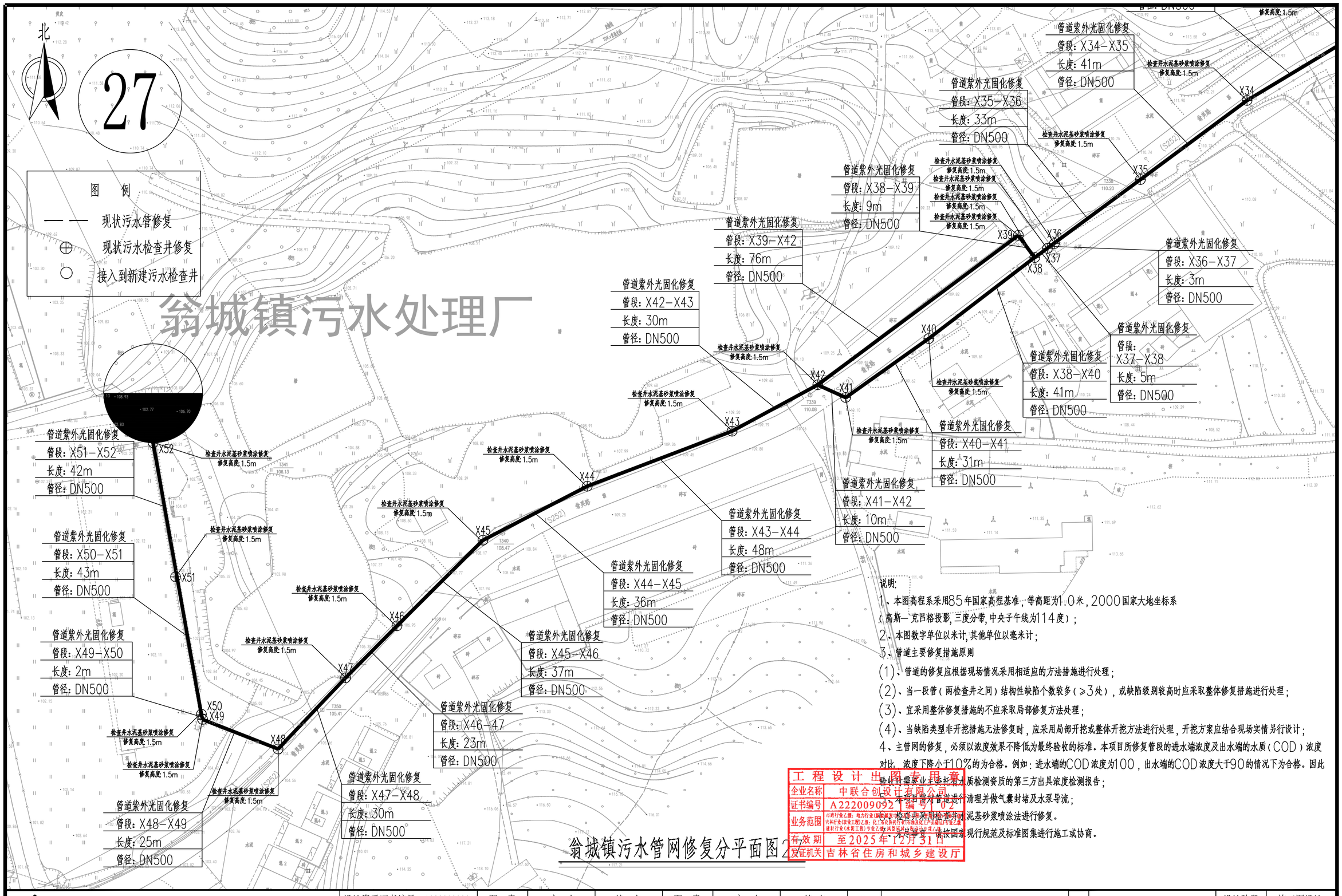

说明:

1、本图高程系采用85年国家高程基准；等高距为1.0米，2000国家大地坐标系（高斯—克日格投影，三度分带，中央子午线为114度）；

2、本图数字单位以米计，其他单位以毫米计；

3、管道主要修复措施原则

(1)、管道的修复应根据现场情况采用相适应的方法措施进行处理；

(2)、当一段管（两检查井之间）结构性缺陷个数较多（≥3处），或缺陷级别较高时应采取整体修复措施进行处理；

(3)、宜采用整体修复措施的不应采取局部修复方法处理；

(4)、当缺陷类型非开挖措施无法修复时，应采用局部开挖或整体开挖方法进行处理，开挖方案应结合现场实情另行设计；

4、主管网的修复，必须以浓度效果不降低为最终验收的标准。本项目所修复管段的进水端浓度及出水端的水质（COD）浓度对比，浓度下降小于10%的为合格。例如：进水端的COD浓度为100，出水端的COD浓度大于90的情况下为合格。因此验收时需要业主委托有水质检测资质的第三方出具浓度检测报告；

5、本项目需对管道进行清理并做气囊封堵及水泵导流；

6、本项目采用检查井采用检查井孔泥基砂浆喷涂法进行修复。

7、本图未尽事宜，请按国家现行规范及标准图集进行施工或协商。

工程设计出图专用章
企业名称 中联合创设计有限公司
证书编号 A222009092 编号 102
业务范围 市政行业乙级；电力行业(输变电工程)乙级；化工石油行业(石油及化工产品储运)专业乙级；建筑行业(水系工程)专业乙级；风景园林工程专项设计乙级
有效期 至2025年12月31日
发证机关 吉林省住房和城乡建设厅

中联合创 ZHONGLIANHECHUANG 中联合创设计有限公司 CHINA UNITED CREATIVE DESIGN CO. LTD	设计资质证书编号：A222009092	职 责	实 名	签 名	职 责	实 名	签 名	工程项目名称	翁源县典型镇（翁城镇）污水管网补短板项目勘察、设计	图名	翁城镇污水管网修复分平面图27	设计阶段	施工图设计
	市政行业乙级	项目负责	刁开旺		校 对	龙润霞						图 别	给排水
		审 定	朱卫东		设 计	刘 泉		建设单位名称	翁源县公共资产管理中心			图 号	SS-05-27
地址：吉林省长春市吉林大路535号		审 核	高玉梅		专业负责	张红旗						日 期	2025.09

备注:本图版权属本公司所有，未经本公司负责人书面许可,任何人不得擅自复制或复用。本图未经施工图审查公司审查合格后，不得用于现场施工,仅供业主建设投资前估算建设造价之参考图。

工程设计出图专用章
企业名称 中联合创设计有限公司
证书编号 A222009092 编号 02
业务范围 市政行业乙级；电力行业(新能源发电、送电工程、变电工程)专业乙级；水利行业(农业工程)乙级；化工石化医药行业(石油及化工产品储运)专业乙级；建材行业(水泵工程)专业乙级；风景园林工程设计专项乙级
有效期 至2025年12月31日
发证机关 吉林省住房和城乡建设厅

中联合创 中联合创设计有限公司
ZHONGLIANHECHUANG CHINA UNITED CREATIVE DESIGN CO. LTD
地址：吉林省长春市吉林大路535号

设计资质证书编号：A222009092
市政行业乙级

职责	实名	签名	职责	实名	签名	工程项目名称	翁源县典型镇（翁城镇）污水管网补短板项目勘察、设计
项目负责	刁开旺	刁开旺	校对	龙润霞	龙润霞	建设单位名称	翁源县公共资产管理中心
审定	朱卫东	朱卫东	设计	刘泉	刘泉		
审核	高玉梅	高玉梅	专业负责	张红旗	张红旗		

图名 翁城镇污水压力管总平面图

设计阶段	施工图设计
图别	给排水
图号	SS-06
日期	2025.09

说明：
1、本图高程系采用85年国家高程基准，等高距为1.0米，2000国家大地坐标系（高斯-克吕格投影,三度分带,中央子午线为114度）
2.本图数字单位以米计,其他单位以毫米计。
3、由于镇区大部分的道路已铺设混凝土路面，排水管道尽量铺设在未铺设混凝土路面的地面上，除非无法避让必须破坏原混凝土路面进行管道的敷设时，开凿路面宽度按排水管道的管径每侧边各增加0.3m开挖面，排水管道敷设完成后按设计要求进行回填土夯实及路面混凝土层恢复；
4、压力管采用无缝钢管，PN≥1.0或1.6MPa，采用焊接连接；排水管在非车行道下（巷道）覆土不小于0.6m，在车行道覆土不小于0.70m，管道埋深按图上标注；管道埋深达不到设计要求时,应做砼保护处理；
5、污水管按图上标注的尺寸进行定位，如遇现场条件制约时可根据现场情况，适当调整。
6、本设计路段管线施工前请施工单位对现场地面标高复测，充分了解管网施工涉及到的现场问题，尽量避免现状设施的破坏。施工时必须与现有设施保持足够的距离，距离应满足《室外排水设计标准》GB50014-2021中的附录C的最小净距的要求。
7、污水管网末端检查井设置沉泥井，沉泥深度为0.6m。
8、根据本项目勘察报告显示，建设项目大部分区域地下水较高，地下水位为-0.5m至-2.5m，建议施工组织方案要考虑相关情况，满足《给水排水管道工程施工及验收规范》（GB 50268-2008）相关要求。
9、根据典型镇污水进水浓度考核，本项目重点排水户收集污水的COD浓度须＞100mg/L，并做为验收标准。
10、未尽事宜，请按国家现行规范及标准图集进行施工或协商。

备注:本图版权属本公司所有，未经本公司负责人书面许可,任何人不得擅自复制或复用。本图未经施工图审查公司审查合格后，不得用于现场施工,仅供业主建设投资前估算建设造价之参考图。

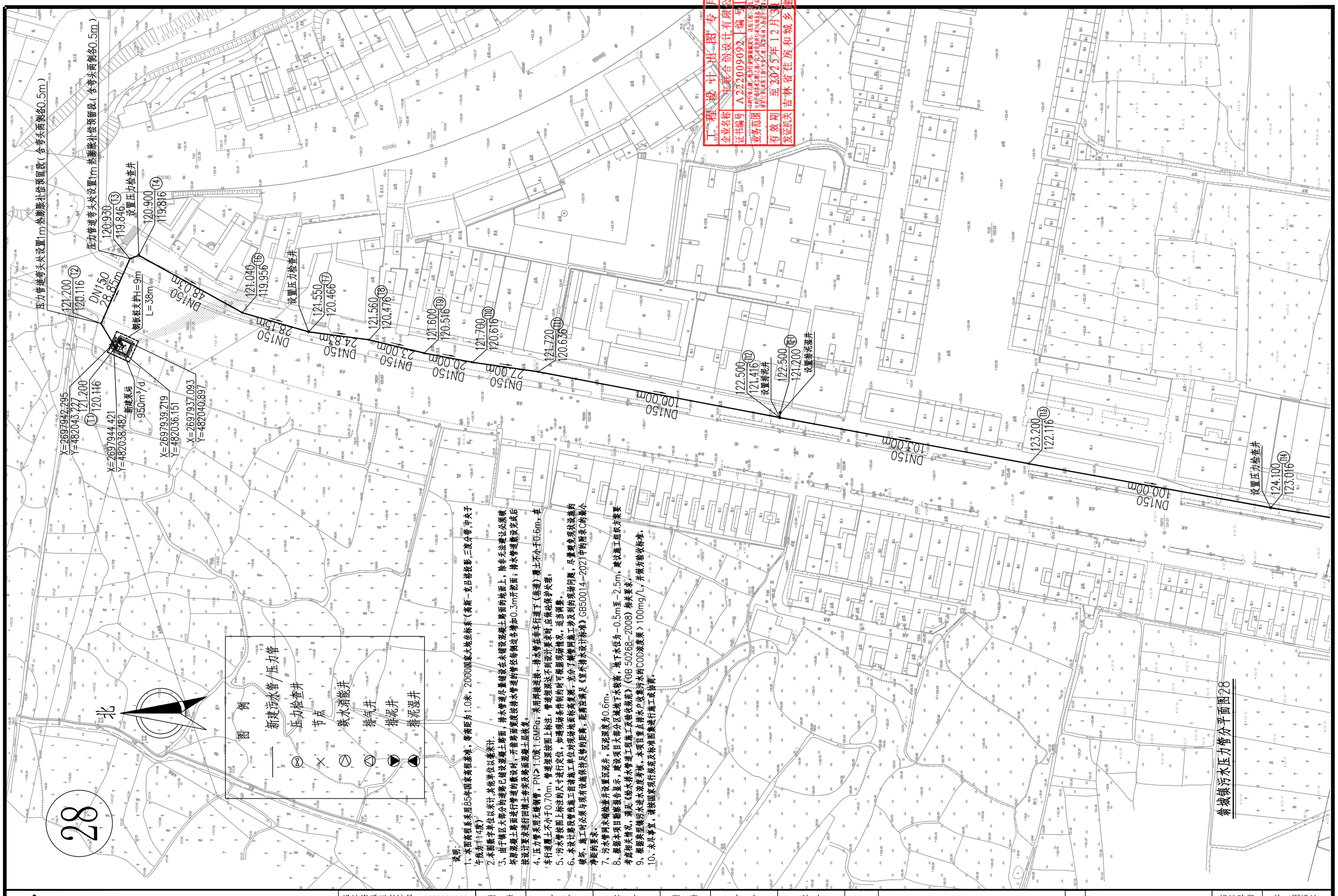

中联合创 ZHONGLIANHECHUANG 中联合创设计有限公司 CHINA UNITED CREATIVE DESIGN CO.LTD	设计资质证书编号：A222009092	职 责	实 名	签 名	职 责	实 名	签 名	工程项目名称	翁源县典型镇（翁城镇）污水管网补短板项目勘察、设计	设计阶段	施工图设计
	市政行业乙级	项目负责	刁开旺		校 对	龙润霞				图 别	给排水
		审 定	朱卫东		设 计	刘 泉		建设单位名称	翁源县公共资产管理中心	图 号	SS-06-28
地址：吉林省长春市吉林大路535号		审 核	高玉梅		专业负责	张红旗				日 期	2025.09

图名：翁城镇污水压力管分平面图28

备注:本图版权属本公司所有，未经本公司负责人书面许可,任何人不得擅自复制或复用。本图未经施工图审查公司审查合格后，不得用于现场施工,仅供业主建设投资前估算建设造价之参考图。

29

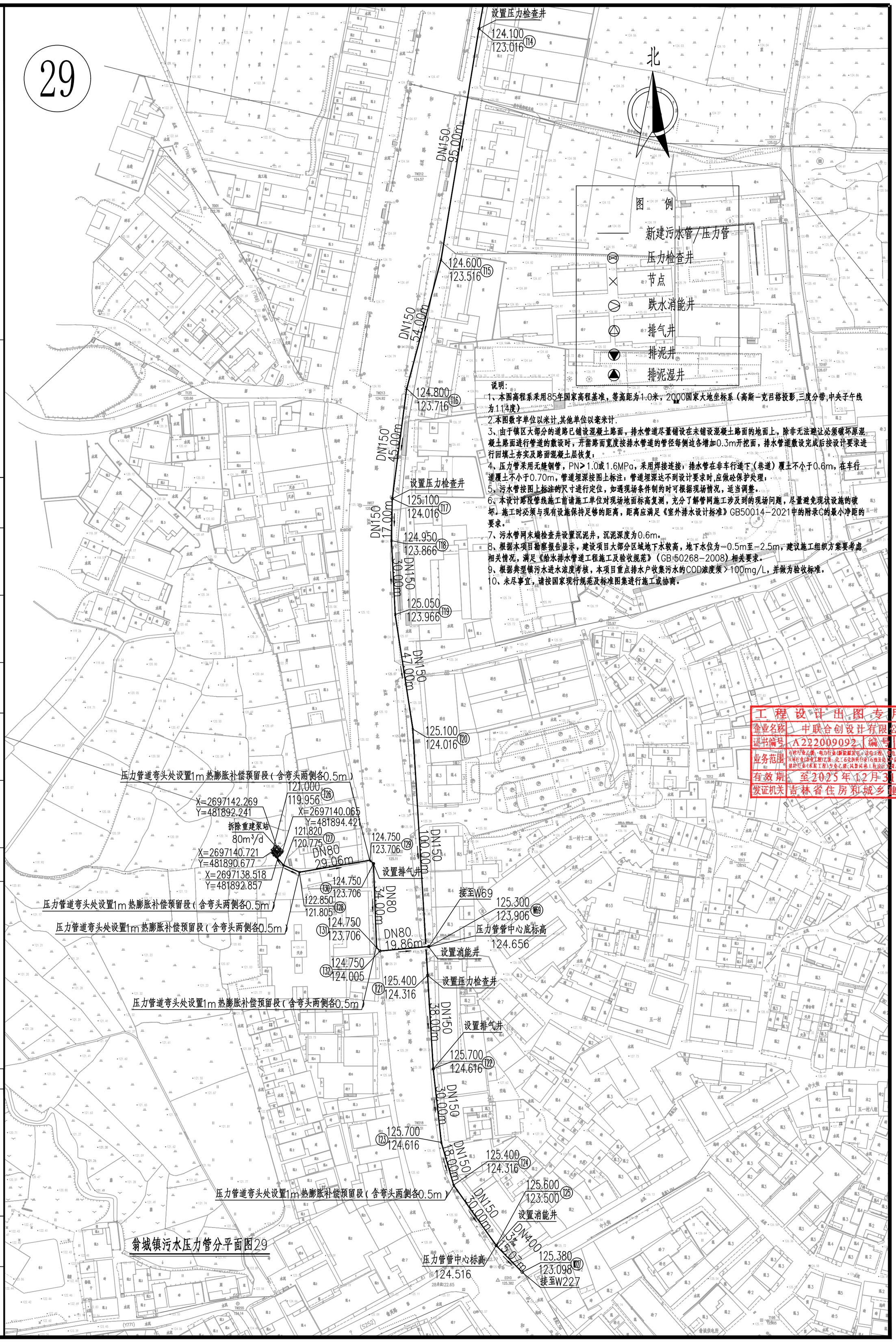

工程设计出图专用章	
企业名称	中联合创设计有限公司
证书编号	A222009092 编号 02
业务范围	市政行业乙级、电力行业(新能源发电、送电工程、变电工程)专业乙级、林业(林业工程)乙级、化工石油炼化行业(石油及化工产品储运)专业乙级、建材行业(水泥工程)专业乙级、风景园林工程设计专项乙级
有效期	至2025年12月31日
发证机关	吉林省住房和城乡建设厅

中联合创设计有限公司
ZHONGLIANHECHUANG CHINA UNITED CREATIVE DESIGN CO. LTD

地址：吉林省长春市吉林大路535号

设计资质证书编号：A222009092

市政行业乙级

职责	实名	签名
项目负责	刁开旺	
审定	朱卫东	
审核	高玉梅	
校对	龙润霞	
设计	刘泉	
专业负责	张红旗	

工程项目名称：翁源县典型镇（翁城镇）污水管网补短板项目勘察、设计

建设单位名称：翁源县公共资产管理中心

图名：翁城镇污水压力管分平面图29

设计阶段	施工图设计
图别	给排水
图号	SS-06-29
日期	2025.09

说明：

1、本图高程系采用85年国家高程基准，等高距为1.0米，2000国家大地坐标系（高斯－克吕格投影,三度分带,中央子午线为114度）

2.本图数字单位以米计,其他单位以毫米计.

3、由于镇区大部分的道路已铺设混凝土路面，排水管道尽量铺设在未铺设混凝土路面的地面上，除非无法避让必须破坏原混凝土路面进行管道的敷设时，开凿路面宽度按排水管道的管径每侧边各增加0.3m开挖面，排水管道敷设完成后按设计要求进行回填土夯实及路面混凝土层恢复；

4、压力管采用无缝钢管，PN>1.0或1.6MPa，采用焊接连接；排水管在非车行道下（巷道）覆土不小于0.6m，在车行道覆土不小于0.70m，管道埋深按图上标注；管道埋深达不到设计要求时,应做砼保护处理；

5、污水管按图上标注的尺寸进行定位，如遇现场条件制约时可根据现场情况，适当调整。

6、本设计路段管线施工前请施工单位对现场地面标高复测，充分了解管网施工涉及到的现场问题，尽量避免现状设施的破坏。施工时必须与现有设施保持足够的距离，距离应满足《室外排水设计标准》GB50014-2021中的附录C的最小净距的要求。

7、污水管网末端检查井设置沉泥井，沉泥深度为0.6m。

8、根据本项目勘察报告显示，建设项目大部分区域地下水较高，地下水位为-0.5m至-2.5m，建议施工组织方案要考虑相关情况，满足《给水排水管道工程施工及验收规范》（GB 50268-2008）相关要求。

9、根据典型镇污水进水浓度考核，本项目重点排水户收集污水的COD浓度须＞100mg/L，并做为验收标准。

10、未尽事宜，请按国家现行规范及标准图集进行施工或协商。

备注:本图版权属本公司所有，未经本公司负责人书面许可,任何人不得擅自复制或复用。本图未经施工图审查公司审查合格后，不得用于现场施工,仅供业主建设投资前估算建设造价之参考图。

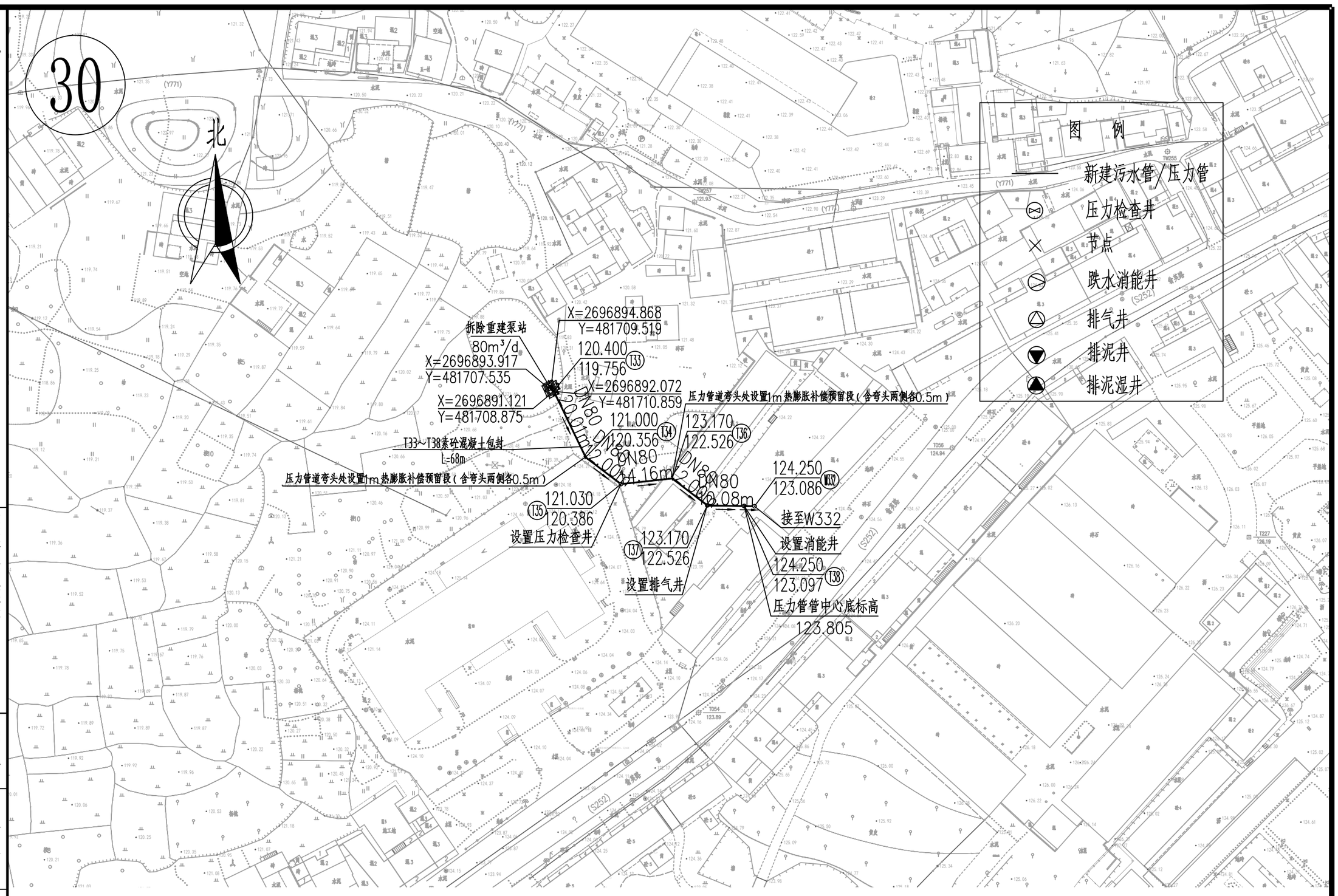

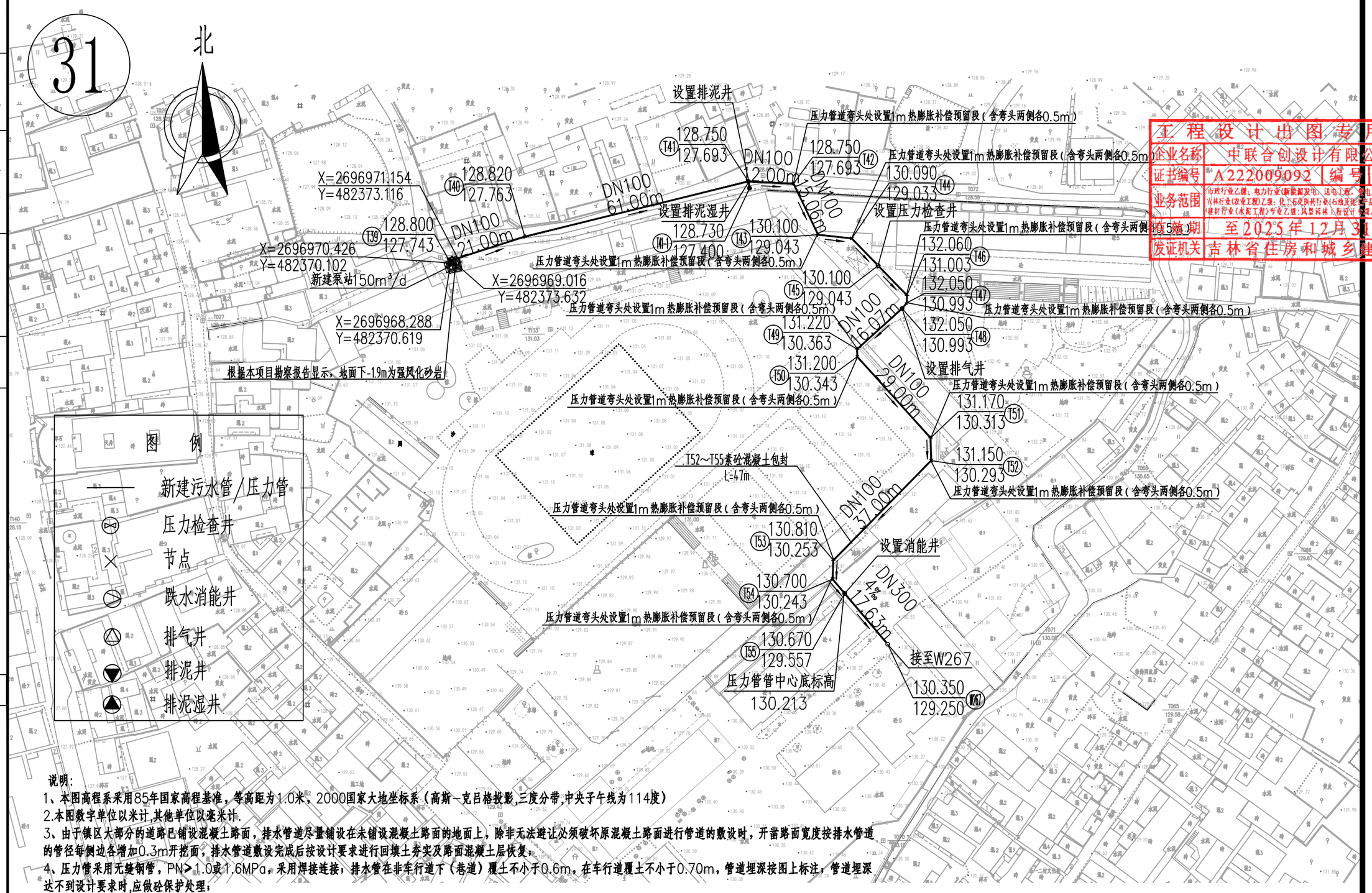

工程设计出图专用章
企业名称 中联合创设计有限公司
证书编号 A222009092 编号 02
业务范围 市政行业乙级、电力行业(新能源发电、送电工程、变电工程)专业乙级；水林行业(农业工程)乙级；化工石油及化学产品储运)专业乙级；建材行业(水泥工程)专业乙级；风景园林工程设计专项乙级
有效期 至2025年12月31日
发证机关 吉林省住房和城乡建设厅

中联合创 中联合创设计有限公司
ZHONGLIANHECHUANG CHINA UNITED CREATIVE DESIGN CO. LTD
地址：吉林省长春市吉林大路535号

设计资质证书编号：A222009092					
市政行业乙级	职责	实名	签名	职责	实名	签名
	项目负责	刁开旺		校对	龙润霞	
	审定	朱卫东		设计	刘泉	
	审核	高玉梅		专业负责	张红旗	

工程项目名称：翁源县典型镇（翁城镇）污水管网补短板项目勘察、设计
建设单位名称：翁源县公共资产管理中心
图名：翁城镇污水压力管分平面图30-31
设计阶段：施工图设计
图别：给排水
图号：SS-06-23
日期：2025.09

说明：
1、本图高程系采用85年国家高程基准，等高距为1.0米，2000国家大地坐标系（高斯-克吕格投影,三度分带,中央子午线为114度）
2.本图数字单位以米计,其他单位以毫米计.
3、由于镇区大部分的道路已铺设混凝土路面，排水管道尽量铺设在未铺设混凝土路面的地面上，除非无法避让必须破坏原混凝土路面进行管道的敷设时，开凿路面宽度按排水管道的管径每侧边各增加0.3m开挖面，排水管道敷设完成后按设计要求进行回填土夯实及路面混凝土层恢复；
4、压力管采用无缝钢管，PN>1.0或1.6MPa，采用焊接连接；排水管在非车行道下（巷道）覆土不小于0.6m，在车行道覆土不小于0.70m，管道埋深按图上标注，管道埋深达不到设计要求时,应做砼保护处理；
5、污水管按图上标注的尺寸进行定位，如遇现场条件制约时可根据现场情况，适当调整。
6、本设计路段管线施工前请施工单位对现场地面标高复测，充分了解管网施工涉及到的现场问题，尽量避免现状设施的破坏。施工时必须与现有设施保持足够的距离，距离应满足《室外排水设计标准》GB50014-2021中的附录C的最小净距的要求。
7、污水管网末端检查井设置沉泥井，沉泥深度为0.6m。
8、根据本项目勘察报告显示，建设项目大部分区域地下水较高，地下水位为-0.5m至-2.5m，建议施工组织方案要考虑相关情况，满足《给水排水管道工程施工及验收规范》（GB 50268-2008）相关要求。
9、根据典型镇污水进水浓度考核，本项目重点排水户收集污水的COD浓度须＞100mg/L，并做为验收标准。
10、未尽事宜，请按国家现行规范及标准图集进行施工或协商。

备注:本图版权属本公司所有，未经本公司负责人书面许可,任何人不得擅自复制或复用。本图未经施工图审查公司审查合格后，不得用于现场施工,仅供业主建设投资前估算建设造价之参考图。

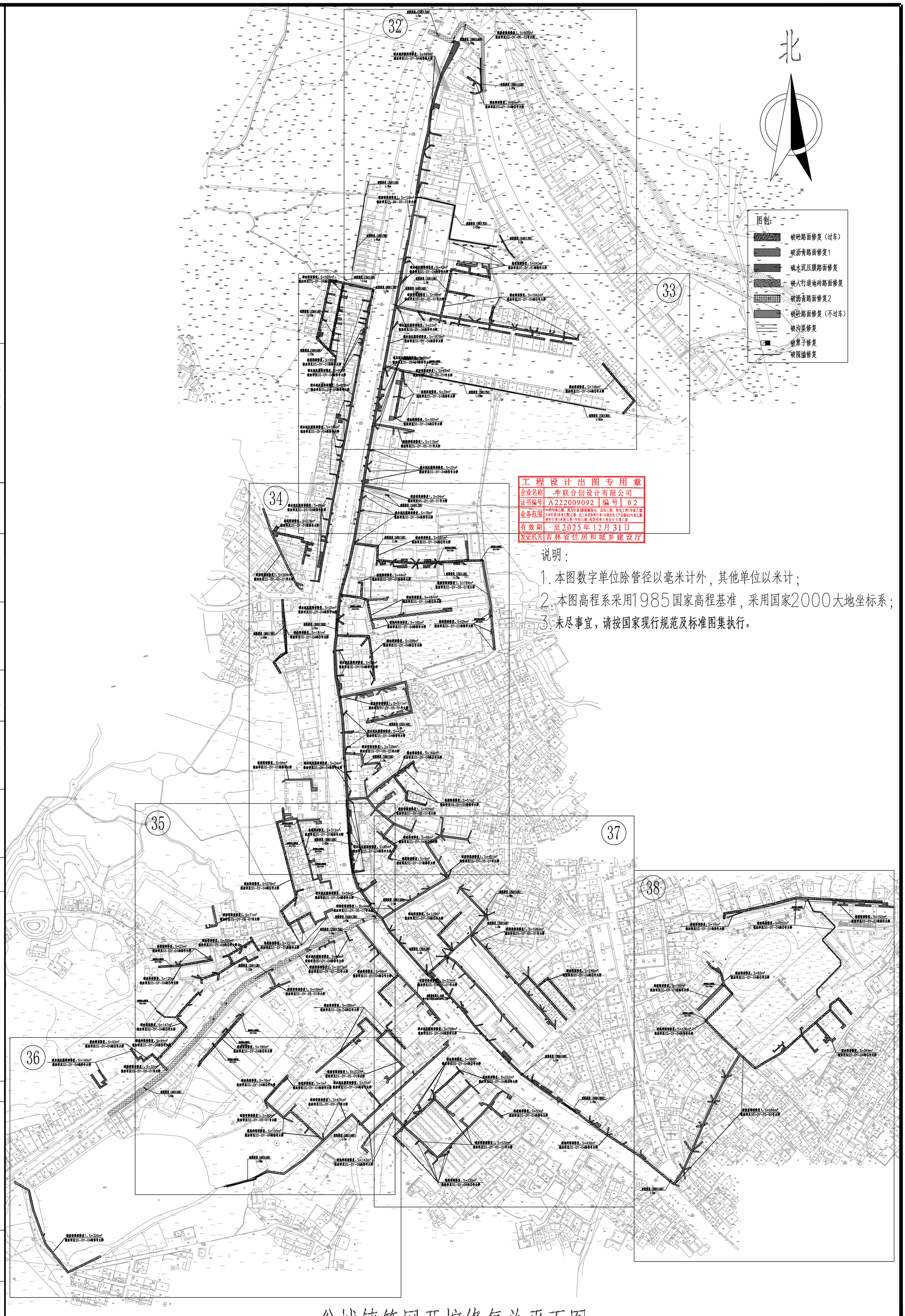

工程设计出图专用章

企业名称	中联合创设计有限公司
证书编号	A222009092 编号 02
业务范围	市政行业乙级；电力行业(输变配电、送电工程、变电工程)专业乙级；冶炼行业(冶金工程)乙级；化工石化医药行业(石油及化工产品储运)专业乙级；建材行业(水泥工程)专业乙级；风景园林工程设计专项乙级
有效期	至2025年12月31日
发证机关	吉林省住房和城乡建设厅

说明：

1.本图数字单位除管径以毫米计外，其他单位以米计；

2.本图高程系采用1985国家高程基准，采用国家2000大地坐标系；

3.未尽事宜，请按国家现行规范及标准图集执行。

翁城镇管网开挖修复总平面图

中联合创设计有限公司
ZHONGLIANHECHUANG CHINA UNITED CREATIVE DESIGN CO. LTD

地址：吉林省长春市吉林大路535号

设计资质证书编号：A222009092

市政行业乙级

职责	实名	签名
项目负责	刁开旺	
审定	朱卫东	
审核	高玉梅	
校对	龙润霞	
设计	刘泉	
专业负责	张红旗	

工程项目名称：翁源县典型镇（翁城镇）污水管网补短板项目勘察、设计

建设单位名称：翁源县公共资产管理中心

图名：翁城镇管网开挖修复总平面图

设计阶段	施工图设计
图别	给排水
图号	SS-07
日期	2025.09

备注:本图版权属本公司所有，未经本公司负责人书面许可,任何人不得擅自复制或复用。本图未经施工图审查公司审查合格后，不得用于现场施工,仅供业主建设投资前估算建设造价之参考图。

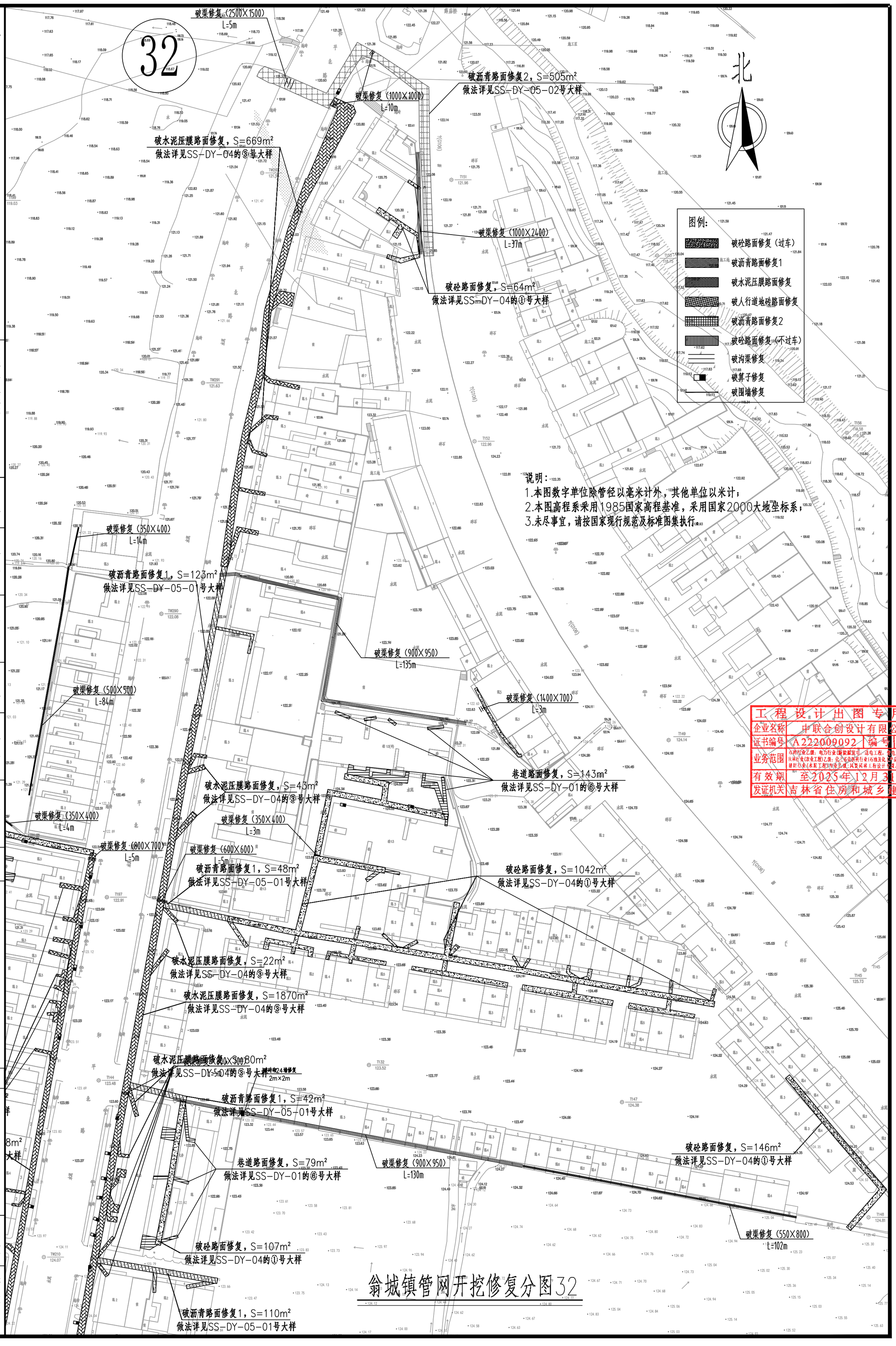

工程设计出图专用章

企业名称	中联合创设计有限公司
证书编号	A222009092 编号 02
业务范围	市政行业乙级；电力行业(新能源发电、送电工程、变电工程)专业乙级；水利行业(农业工程)乙级；化工石油行业(石油及化工产品储运)专业乙级；建材行业(水泥工程)专业乙级；风景园林工程设计专项乙级
有效期	至2025年12月31日
发证机关	吉林省住房和城乡建设厅

中联合创 中联合创设计有限公司
ZHONGLIANHECHUANG CHINA UNITED CREATIVE DESIGN CO. LTD

地址：吉林省长春市吉林大路535号

设计资质证书编号：A222009092

市政行业乙级

职责	姓名	签名
项目负责	刁开旺	
审定	朱卫东	
审核	高玉梅	
校对	张红旗	
设计	刘泉	
专业负责	龙润霞	

工程项目名称：翁源县典型镇（翁城镇）污水管网补短板项目勘察、设计

建设单位名称：翁源县公共资产管理中心

图名：翁城镇管网开挖修复分图32

设计阶段：施工图设计

图别：给排水

图号：SS-07-32

日期：2025.09

备注:本图版权属本公司所有，未经本公司负责人书面许可，任何人不得擅自复制或复用。本图未经施工图审查公司审查合格后，不得用于现场施工，仅供业主建设投资前估算建设造价之参考图。

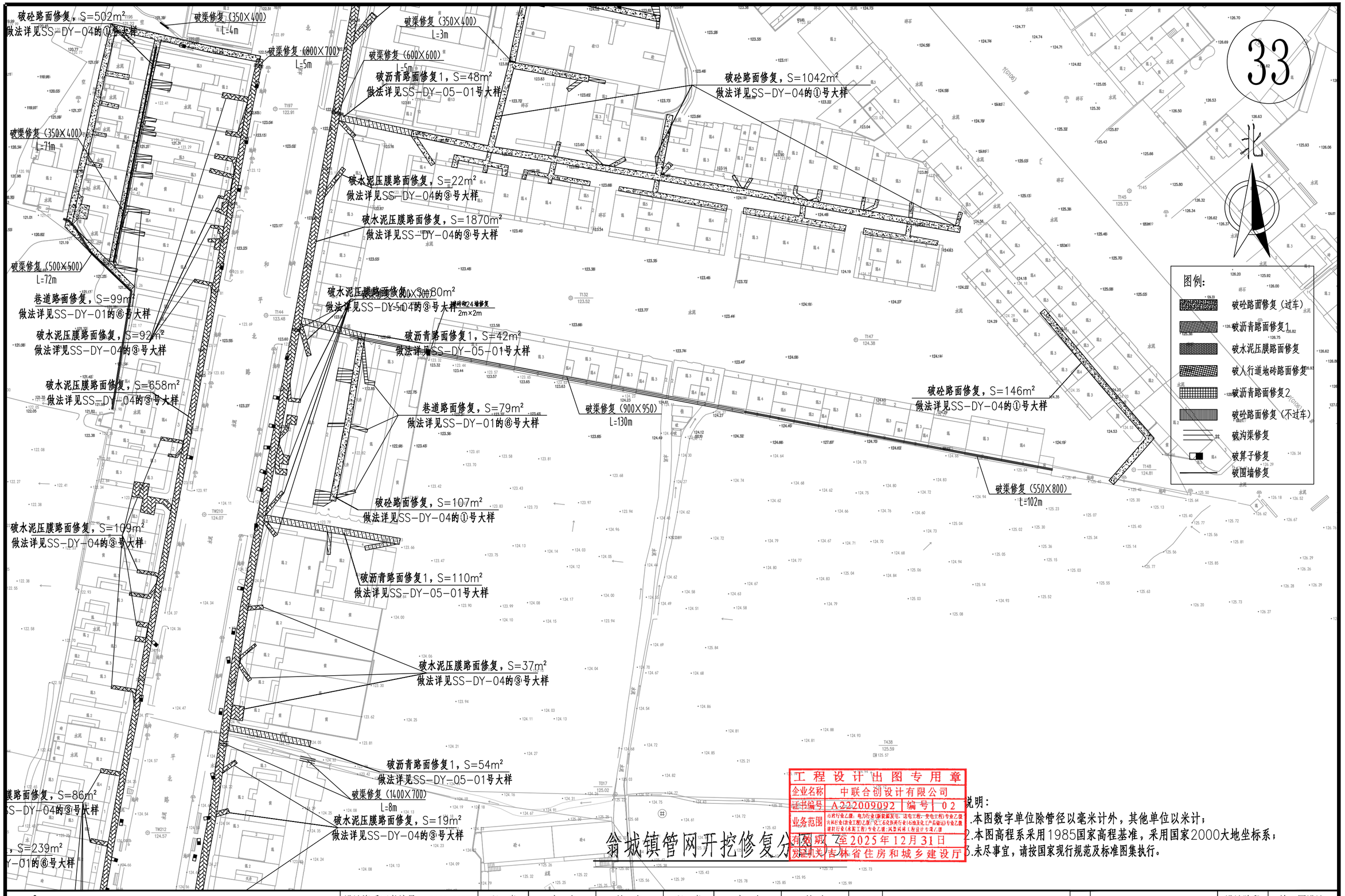

工程设计出图专用章
企业名称 中联合创设计有限公司
证书编号 A222009092 编号 02
业务范围 市政行业乙级；电力行业(新能源发电、送电工程、变电工程)专业乙级；水利行业(农业工程)乙级；冶金行业(有色金属行业(石油及化工产品输运)专业乙级；建筑行业(水系工程)专业乙级；风景园林工程设计专项乙级
有效期 至2025年12月31日
发证机关 吉林省住房和城乡建设厅

翁城镇管网开挖修复分图33

说明：
1.本图数字单位除管径以毫米计外，其他单位以米计；
2.本图高程系采用1985国家高程基准，采用国家2000大地坐标系；
3.未尽事宜，请按国家现行规范及标准图集执行。

中联合创 ZHONGLIANHECHUANG 中联合创设计有限公司 CHINA UNITED CREATIVE DESIGN CO.LTD	设计资质证书编号：A222009092	职 责	实 名	签 名	职 责	实 名	签 名	工程项目名称	翁源县典型镇（翁城镇）污水管网补短板项目勘察、设计	图名	翁城镇管网开挖修复分图33	设计阶段	施工图设计
	市政行业乙级	项目负责	刁开旺		校 对	龙润霞						图 别	给排水
		审 定	朱卫东		设 计	刘 泉		建设单位名称	翁源县公共资产管理中心			图 号	SS-07-33
地址：吉林省长春市吉林大路535号		审 核	高玉梅		专业负责	张红旗						日 期	2025.09

备注:本图版权属本公司所有，未经本公司负责人书面许可,任何人不得擅自复制或复用。本图未经施工图审查公司审查合格后，不得用于现场施工,仅供业主建设投资前估算建设造价之参考图。

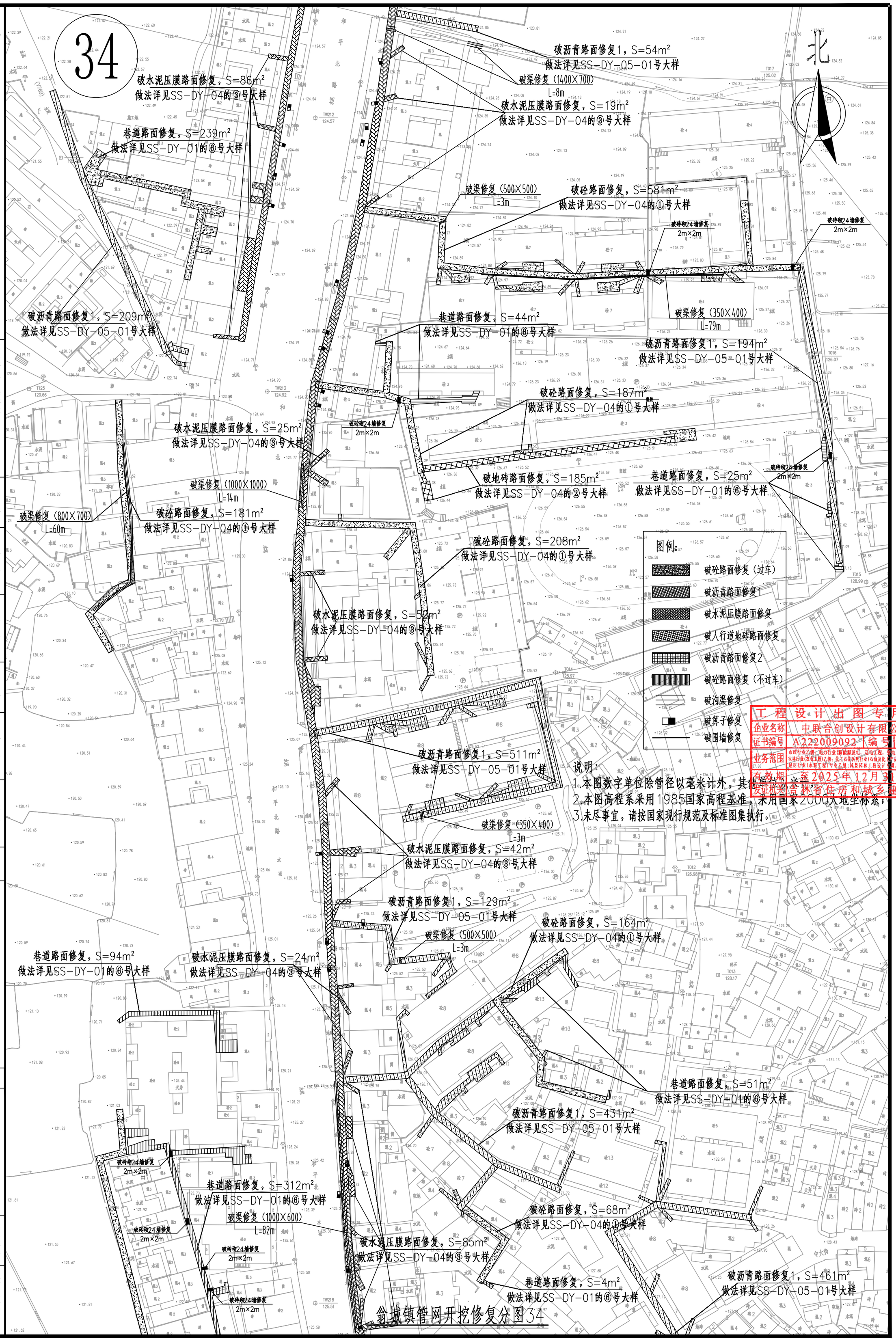

说明：
1.本图数字单位除管径以毫米计外，其他单位为米；
2.本图高程系采用1985国家高程基准，采用国家2000大地坐标系；
3.未尽事宜，请按国家现行规范及标准图集执行。

工程设计出图专用章
企业名称 中联合创设计有限公司
证书编号 A222009092 编号 02
业务范围 市政行业乙级、电力行业(新能源发电、送电工程、变电工程)专业乙级、农林行业(农业工程)乙级、化工石化医药行业(石油及化工产品储运)专业乙级、建材行业(水泥工程)专业乙级；风景园林工程设计专项乙级
有效期 至2025年12月31日
发证机关 吉林省住房和城乡建设厅

中联合创 ZHONGLIANHECHUANG 中联合创设计有限公司 CHINA UNITED CREATIVE DESIGN CO. LTD
地址：吉林省长春市吉林大路535号

设计资质证书编号：A222009092			
市政行业乙级	职责	姓名	签名
	项目负责	刁开旺	
	审定	朱卫东	
	审核	高玉梅	
	职责	姓名	签名
	校对	龙润霞	
	设计	刘泉	
	专业负责	张红旗	
	工程项目名称	翁源县典型镇（翁城镇）污水管网补短板项目勘察、设计	
	建设单位名称	翁源县公共资产管理中心	
	图名	翁城镇管网开挖修复分图34	
	设计阶段	施工图设计	
	图别	给排水	
	图号	SS-07-34	
	日期	2025.09	

备注:本图版权属本公司所有，未经本公司负责人书面许可,任何人不得擅自复制或复用。本图未经施工图审查公司审查合格后，不得用于现场施工,仅供业主建设投资前估算建设造价之参考图。

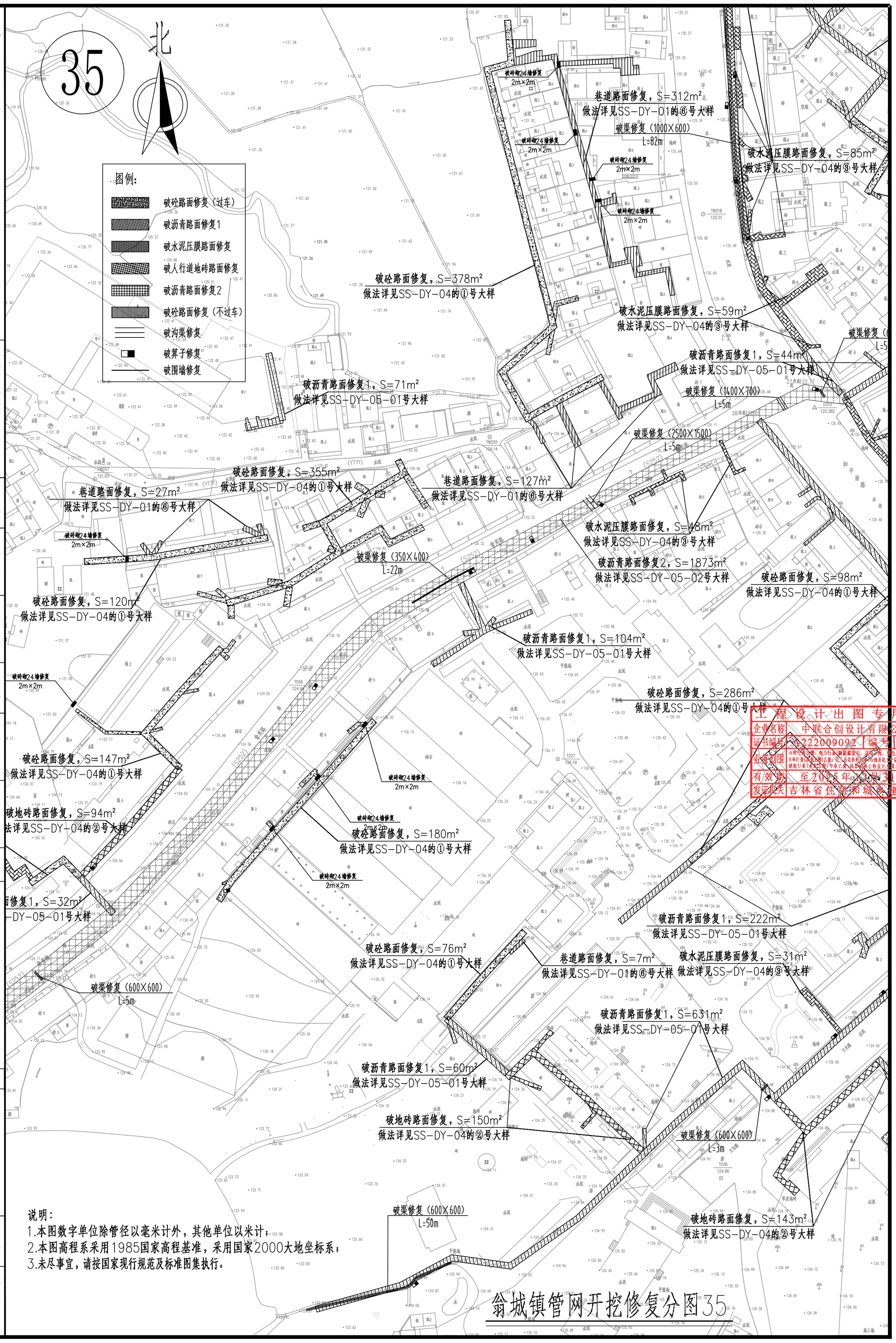

说明:
1.本图数字单位除管径以毫米计外，其他单位以米计；
2.本图高程系采用1985国家高程基准，采用国家2000大地坐标系；
3.未尽事宜，请按国家现行规范及标准图集执行。

工程设计出图专用章
企业名称 中联合创设计有限公司
证书编号 A222009092 编号 02
业务范围 市政行业(道路)乙级，电力行业(新能源发电、送变电工程)专业乙级，农林行业(农业综合开发)乙级，化工石化医药行业(石油及化工产品储运)专业乙级，建筑行业(人防工程)专业乙级，风景园林工程设计专项乙级
有效期 至2025年12月31日
发证机关 吉林省住房和城乡建设厅

中联合创 ZHONGLIANHECHUANG 中联合创设计有限公司 CHINA UNITED CREATIVE DESIGN CO.,LTD
地址：吉林省长春市吉林大路535号

设计资质证书编号：A222009092			
市政行业乙级	职责	实名	签名
	项目负责	刁开旺	
	审定	朱卫东	
	审核	高玉梅	
	职责	实名	签名
	校对	龙润霞	
	设计	刘泉	
	专业负责	张红旗	
	工程项目名称	翁源县典型镇（翁城镇）污水管网补短板项目勘察、设计	
	建设单位名称	翁源县公共资产管理中心	
	图名	翁城镇管网开挖修复分图35	
	设计阶段	施工图设计	
	图别	给排水	
	图号	SS-07-35	
	日期	2025.09	

备注:本图版权属本公司所有，未经本公司负责人书面许可,任何人不得擅自复制或复用。本图未经施工图审查公司审查合格后，不得用于现场施工,仅供业主建设投资前估算建设造价之参考图。

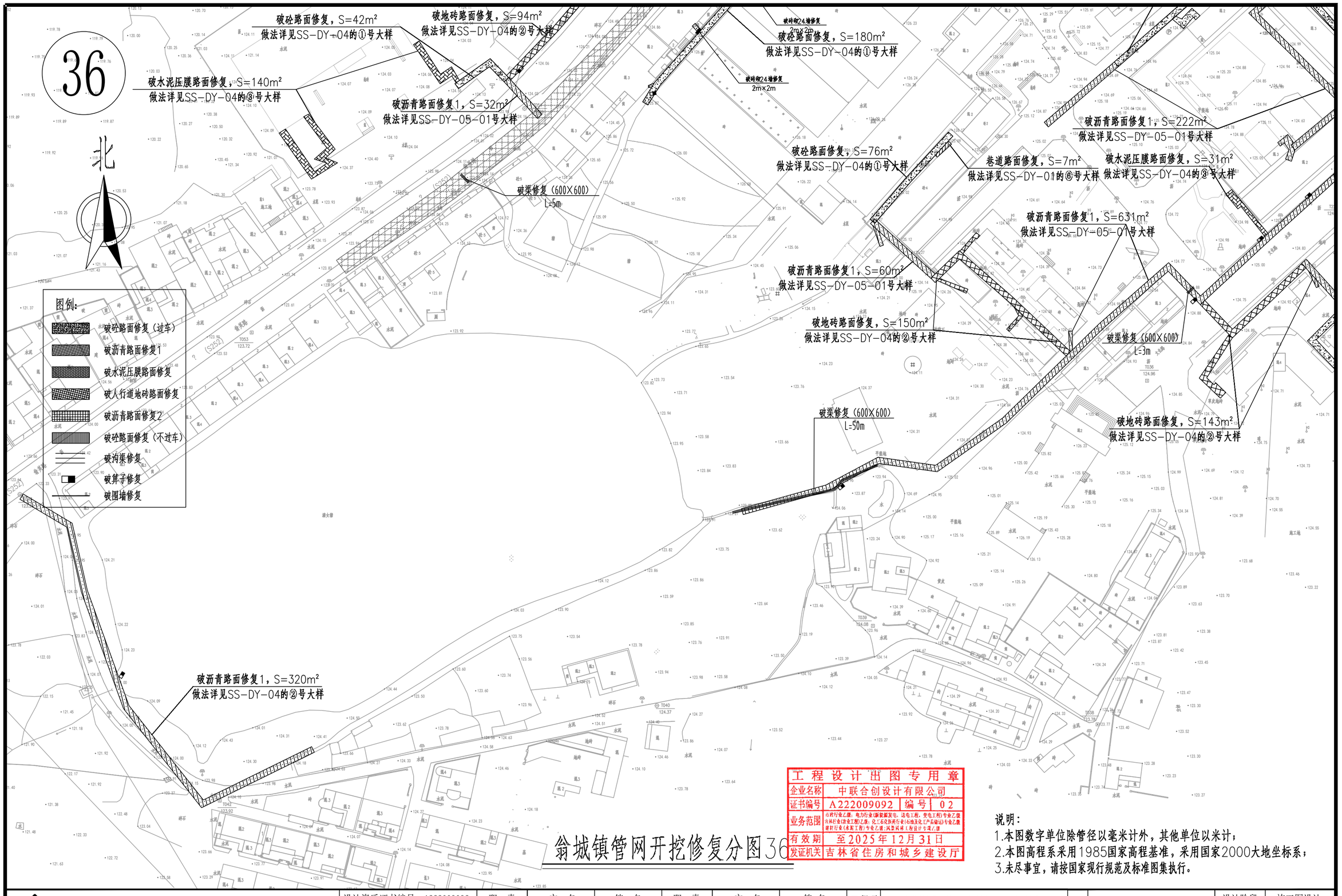

工程设计出图专用章			
企业名称	中联合创设计有限公司		
证书编号	A222009092	编号	02
业务范围	市政行业乙级；电力行业(新能源发电、送电工程、变电工程)专业乙级；水利行业(农业工程)乙级；化工石油炼制行业(石油及化工产品输运)专业乙级；建筑行业(水源工程)专业乙级；风景园林工程设计专项乙级		
有效期	至2025年12月31日		
发证机关	吉林省住房和城乡建设厅		

翁城镇管网开挖修复分图36

说明:
1.本图数字单位除管径以毫米计外，其他单位以米计；
2.本图高程系采用1985国家高程基准，采用国家2000大地坐标系；
3.未尽事宜，请按国家现行规范及标准图集执行。

中联合创 ZHONGLIANHECHUANG 中联合创设计有限公司 CHINA UNITED CREATIVE DESIGN CO.LTD	设计资质证书编号：A222009092	职 责	实 名	签 名	职 责	实 名	签 名	工程项目名称	翁源县典型镇（翁城镇）污水管网补短板项目勘察、设计	图名	翁城镇管网开挖修复分图36	设计阶段	施工图设计
	市政行业乙级	项目负责	刁开旺		校 对	龙润霞						图 别	给排水
地址：吉林省长春市吉林大路535号		审 定	朱卫东		设 计	刘 泉		建设单位名称	翁源县公共资产管理中心			图 号	SS-07-36
		审 核	高玉梅		专业负责	张红旗						日 期	2025.09

备注:本图版权属本公司所有，未经本公司负责人书面许可,任何人不得擅自复制或复用。本图未经施工图审查公司审查合格后，不得用于现场施工,仅供业主建设投资前估算建设造价之参考图。

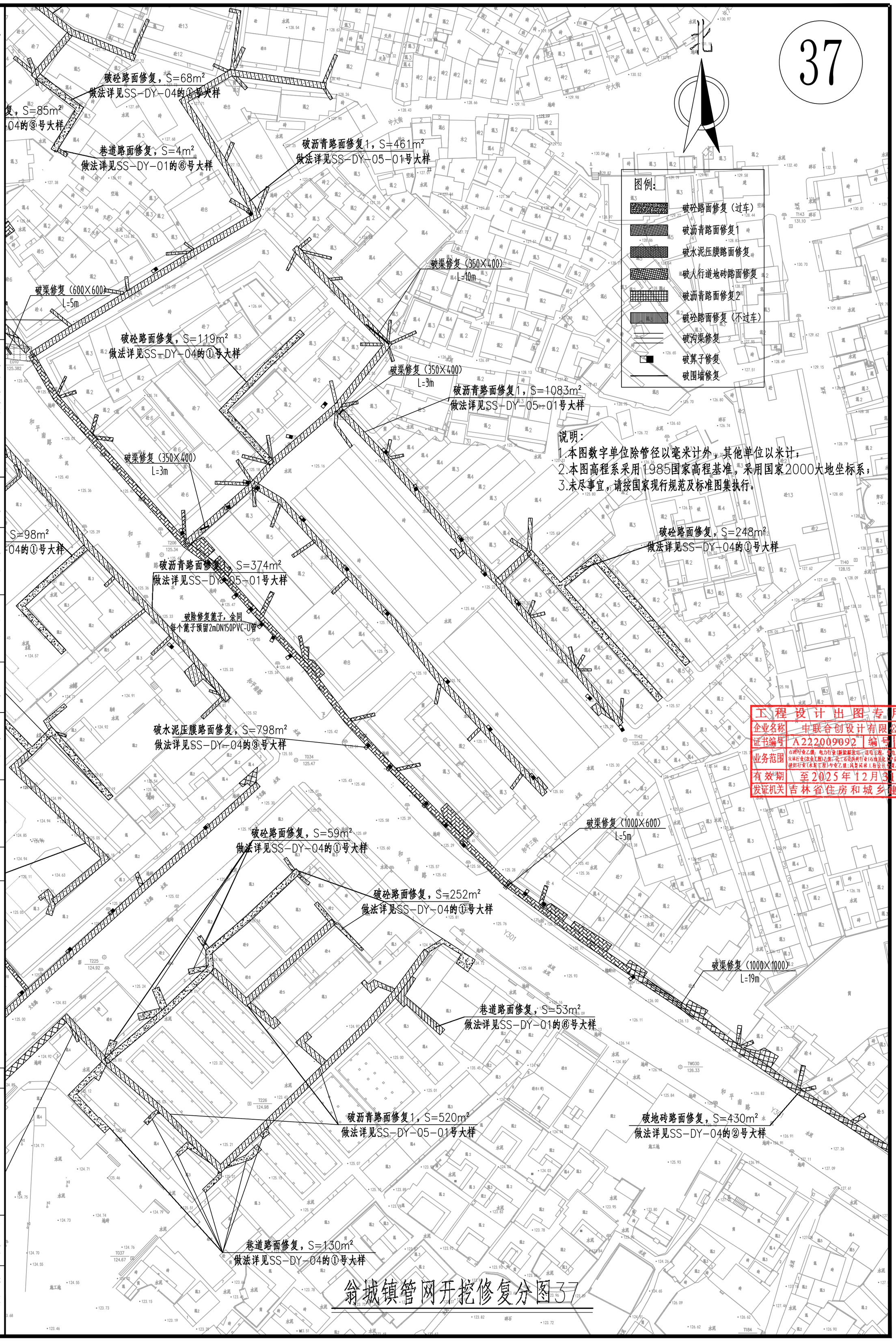

中联合创 中联合创设计有限公司
ZHONGLIANHECHUANG CHINA UNITED CREATIVE DESIGN CO. LTD
地址：吉林省长春市吉林大路535号

设计资质证书编号：A222009092
市政行业乙级

职责	实名	签名
项目负责	刁开旺	
审定	朱卫东	
审核	高玉梅	
职责	实名	签名
校对	龙润霞	
设计	刘泉	
专业负责	张红旗	

工程项目名称：翁源县典型镇（翁城镇）污水管网补短板项目勘察、设计
建设单位名称：翁源县公共资产管理中心
图名：翁城镇管网开挖修复分图37
设计阶段：施工图设计
图别：给排水
图号：SS-07-37
日期：2025.09

工程设计出图专用章

企业名称	中联合创设计有限公司
证书编号	A222009092 编号 02
业务范围	市政行业乙级；电力行业(新能源发电、送电工程、变电工程)专业乙级；农林行业(农业工程)乙级；化工石油类行业(石油及化工产品储运)专业乙级；建材行业(水泥工程)专业乙级；风景园林工程设计专项乙级
有效期	至2025年12月31日
发证机关	吉林省住房和城乡建设厅

备注:本图版权属本公司所有，未经本公司负责人书面许可,任何人不得擅自复制或复用。本图未经施工图审查公司审查合格后，不得用于现场施工,仅供业主建设投资前估算建设造价之参考图。

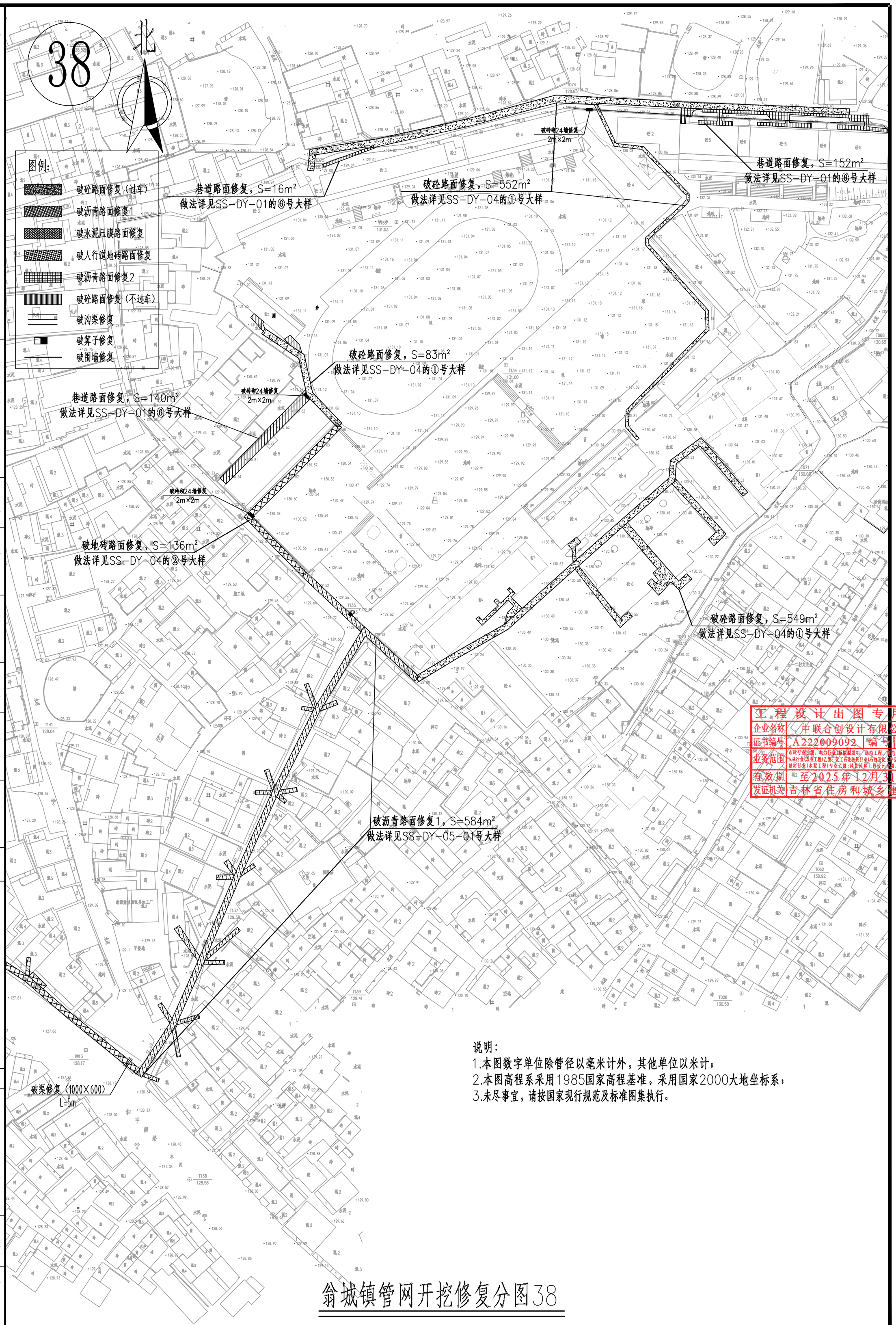

说明:
1.本图数字单位除管径以毫米计外，其他单位以米计；
2.本图高程系采用1985国家高程基准，采用国家2000大地坐标系；
3.未尽事宜，请按国家现行规范及标准图集执行。

工程设计出图专用章
企业名称 中联合创设计有限公司
证书编号 A222009092 编号 02
业务范围 市政行业(道路)乙级；电力行业(新能源发电/送电工程，变电工程)专业乙级；林业行业(园林工程)乙级；化工石化医药行业(石油及化工产品储运)专业乙级；建材行业(水泥工程)专业乙级；风景园林工程设计专项乙级
有效期 至2025年12月31日
发证机关 吉林省住房和城乡建设厅

翁城镇管网开挖修复分图38

中联合创 中联合创设计有限公司
ZHONGLIANHECHUANG CHINA UNITED CREATIVE DESIGN CO. LTD
地址：吉林省长春市吉林大路535号

设计资质证书编号：A222009092					
市政行业乙级					
职责	实名	签名	职责	实名	签名
项目负责	刁开旺		校对	龙润霞	
审定	朱卫东		设计	刘泉	
审核	高玉梅		专业负责	张红旗	
工程项目名称	翁源县典型镇（翁城镇）污水管网补短板项目勘察、设计				
建设单位名称	翁源县公共资产管理中心				
图名	翁城镇管网开挖修复分图38				
设计阶段	施工图设计				
图别	给排水				
图号	SS-07-38				
日期	2025.09				

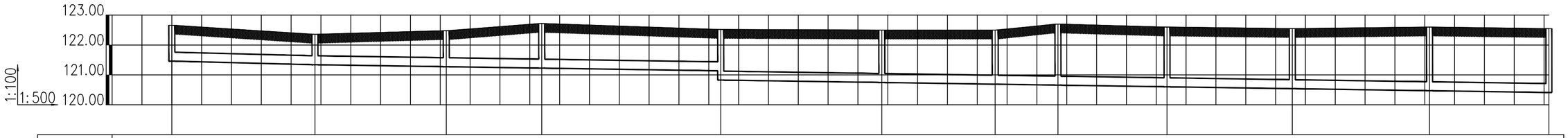

井编号	W1	W2	W3	W4	W5	W6	W7	W8	W9	W10	W11	W12
设计地面标高(m)	122.660	122.360	122.480	122.720	122.520	122.500	122.500	122.700	122.600	122.550	122.600	122.550
埋设深度(m)	1.200	1.020	1.206	1.494	1.384 1.694	1.755	1.812	2.044	1.998	2.011	2.130	2.140
覆土厚度(m)	0.900	0.720	0.906	1.194	1.084 1.394	1.455	1.512	1.744	1.698	1.711	1.830	1.840
管内底标高(m)	121.460	121.340	121.274	121.226	121.136 120.826	120.745	120.688	120.656	120.602	120.539	120.470	120.410
管道长度(m)		24.00	22.00	16.00	30.00	27.00	19.00	10.52	18.28	21.00	23.00	20.00
管径(mm)		DN300	DN300	DN300	DN300	DN300	DN300	DN300	DN300	DN300	DN300	DN300
管道坡度		0.005	0.003	0.003	0.003	0.003	0.003	0.003	0.003	0.003	0.003	0.003
井径(mm)	Ø1000	Ø1000	Ø1000	Ø1000	Ø1000	Ø1000	Ø1000	Ø1000	Ø1000	Ø1000	Ø1000	Ø1000
管道基础	详见SS-DY-05大样图							详见SS-DY-01大样图①或③				
管材和接口形式	高密度聚乙烯缠绕结构壁B型管，SN≥12.5，电热熔连接											
备注		破沥青路面修复	破沥青路面修复	破沥青路面修复	破沥青路面修复	跌落0.31米 挖土方路基	挖土方路基	挖土方路基	挖土方路基	挖土方路基	挖土方路基	挖土方路基

W1#—W12#纵断面图

工程设计出图专用章
企业名称：中联合创设计有限公司
证书编号：A222009092 编号：02
业务范围：市政行业乙级；电力行业(新能源发电、送电工程、变电工程)专业乙级；水利行业(农业工程)乙级；化工石化医药行业(石油及化工产品储运)专业乙级；建筑行业(水泵工程)专业乙级；风景园林工程设计专项乙级
有效期：至2025年12月31日
发证机关：吉林省住房和城乡建设厅

中联合创 ZHONGLIANHECHUANG 中联合创设计有限公司 CHINA UNITED CREATIVE DESIGN CO.LTD	设计资质证书编号：A222009092	职 责	实 名	签 名	职 责	实 名	签 名	工程项目名称	翁源县典型镇（翁城镇）污水管网补短板项目勘察、设计	图名	纵断面图1
	市政行业乙级	项目负责	刁开旺	刁开旺	校 对	龙润霞	龙润霞				设计阶段：施工图设计
		审 定	朱卫东	朱卫东	设 计	刘 泉	刘泉	建设单位名称	翁源县公共资产管理中心		图 别：给排水
地址：吉林省长春市吉林大路535号		审 核	高玉梅	高玉梅	专业负责	张红旗	张红旗				图 号：SS-08-01
											日 期：2025.09

备注：本图版权属本公司所有，未经本公司负责人书面许可，任何人不得擅自复制或复用。本图未经施工图审查公司审查合格后，不得用于现场施工，仅供业主建设投资前估算建设造价之参考图。

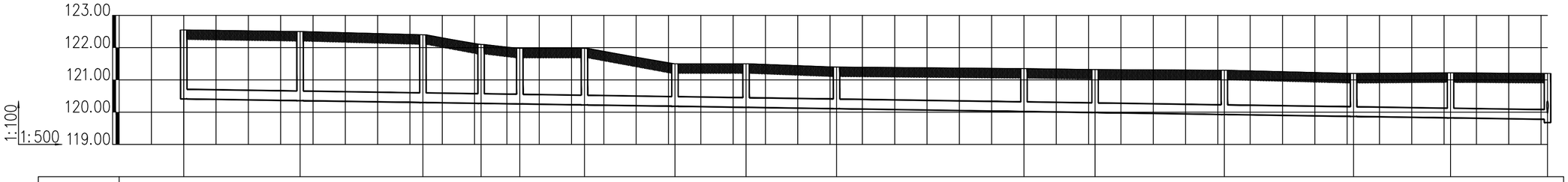

井编号	W12	W13	W14	W15	W16	W17	W18	W19	W20	W21	W22	W23	W24	W25	W26
设计地面标高(m)	122.550	122.500	122.400	122.100	121.980	121.980	121.500	121.500	121.400	121.350	121.320	121.300	121.200	121.220	121.200
埋设深度(m)	2.140	2.144	2.101	1.828	1.726	1.756	1.318	1.351	1.293	1.330	1.333	1.373	1.333	1.398	1.423 1.523
覆土厚度(m)	1.840	1.844	1.801	1.528	1.426	1.456	1.018	1.051	0.993	1.030	1.033	1.073	1.033	1.098	1.123 1.223
管内底标高(m)	120.410	120.356	120.299	120.272	120.254	120.224	120.182	120.149	120.107	120.020	119.987	119.927	119.867	119.822	119.777 119.677
管道长度(m)		18.00	19.00	9.00	6.00	10.00	14.00	11.00	14.00	29.00	11.00	20.00	20.00	15.00	15.00
管径(mm)		DN300	DN300	DN300	DN300	DN300	DN300	DN300	DN300	DN300	DN300	DN300	DN300	DN300	DN300
管道坡度		0.003	0.003	0.003	0.003	0.003	0.003	0.003	0.003	0.003	0.003	0.003	0.003	0.003	0.003
井径(mm)	Ø1000	Ø1000	Ø1000	Ø1000	Ø1000	Ø1000	Ø1000	Ø1000	Ø1000	Ø1000	Ø1000	Ø1000	Ø1000	Ø1000	Ø1000
管道基础	详见SS-DY-01大样图①或③										详见SS-DY-01大样图②或④				
管材和接口形式	高密度聚乙烯缠绕结构壁B型管，SN≥12.5，电热熔连接														
备注		挖土方路基	挖土方路基	挖土方路基	挖土方路基	挖土方路基	挖土方路基	挖土方路基	挖土方路基	破砼路面修复	破砼路面修复	破砼路面修复	破砼路面修复	破砼路面修复	破砼路面修复

W12#-W26#纵断面图

工程设计出图专用章

企业名称	中联合创设计有限公司
证书编号	A222009092 编号 02
业务范围	市政行业乙级，电力行业(新能源发电、送电工程、变电工程)专业乙级；冶炼行业(冶金工程)乙级；化工石油炼化行业(石油及化工产品储运)专业乙级；建材行业(水泥工程)/勘查乙级；风景园林工程设计专项乙级
有效期	至2025年12月31日
发证机关	吉林省住房和城乡建设厅

中联合创 ZHONGLIANHECHUANG 中联合创设计有限公司 CHINA UNITED CREATIVE DESIGN CO. LTD

地址：吉林省长春市吉林大路535号

设计资质证书编号：A222009092	职责	实名	签名	职责	实名	签名	工程项目名称	翁源县典型镇（翁城镇）污水管网补短板项目勘察、设计	图名	纵断面图2	设计阶段	施工图设计
市政行业乙级	项目负责	刁开旺		校对	龙润霞						图别	给排水
	审定	朱卫东		设计	刘泉		建设单位名称	翁源县公共资产管理中心			图号	SS-08-02
	审核	高玉梅		专业负责	张红旗						日期	2025.09

备注：本图版权属本公司所有，未经本公司负责人书面许可，任何人不得擅自复制或复用。本图未经施工图审查公司审查合格后，不得用于现场施工，仅供业主建设投资前估算建设造价之参考图。

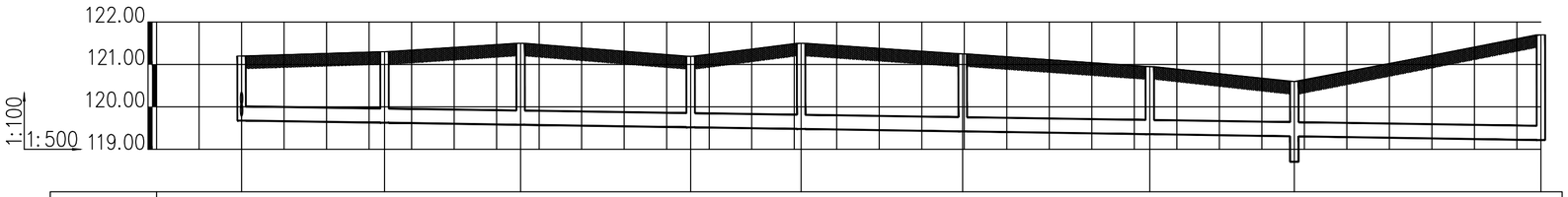

井编号	W26	W27	W28	W29	W30	W31	W32	W33	W34
设计地面标高(m)	121.200	121.300	121.500	121.190	121.500	121.250	120.950	120.600	121.700
埋设深度(m)	1.523	1.673	1.921	1.671	2.020	1.827	1.593	1.294	2.481
覆土厚度(m)	1.157	1.307	1.555	1.305	1.654	1.461	1.227	0.928	2.115
管内底标高(m)	119.677	119.627	119.579	119.519	119.480	119.423	119.357	119.306	119.219
管道长度(m)		16.82	16.00	20.00	13.00	19.00	22.00	17.00	29.00
管径(mm)		DN400	DN400	DN400	DN400	DN400	DN400	DN400	DN400
管道坡度		0.003	0.003	0.003	0.003	0.003	0.003	0.003	0.003
井径(mm)	Ø1000	Ø1000	Ø1000	Ø1000	Ø1000	Ø1000	Ø1000	Ø1000	Ø1000
管道基础	详见SS-DY-01大样图④或⑤								
管材和接口形式	高密度聚乙烯缠绕结构壁B型管，SN≥12.5，电热熔连接								
备注		挖土方路基	挖土方路基	挖土方路基	挖土方路基	挖土方路基	挖土方路基	挖土方路基	挖土方路基

W26#-W34#纵断面图

工程设计出图专用章
企业名称 中联合创设计有限公司
证书编号 A222009092 编号 02
业务范围 市政行业乙级；电力行业(新能源发电、送电工程、变电工程)专业乙级；林业行业(林业工程)乙级；化工石油炼化行业(石油及化工产品储运)专业乙级；建筑行业(水利工程)专业乙级；风景园林工程设计专项乙级
有效期 至2025年12月31日
发证机关 吉林省住房和城乡建设厅

中联合创 ZHONGLIANHECHUANG 中联合创设计有限公司 CHINA UNITED CREATIVE DESIGN CO.LTD	设计资质证书编号：A222009092	职 责	实 名	签 名	职 责	实 名	签 名	工程项目名称	翁源县典型镇（翁城镇）污水管网补短板项目勘察、设计	图名	纵断面图3	设计阶段	施工图设计
	市政行业乙级	项目负责	刁开旺		校 对	龙润霞						图 别	给排水
地址：吉林省长春市吉林大路535号		审 定	朱卫东		设 计	刘 泉		建设单位名称	翁源县公共资产管理中心			图 号	SS-08-03
		审 核	高玉梅		专业负责	张红旗						日 期	2025.09

备注：本图版权属本公司所有，未经本公司负责人书面许可，任何人不得擅自复制或复用。本图未经施工图审查公司审查合格后，不得用于现场施工，仅供业主建设投资前估算建设造价之参考图。

井编号	W34		W35		W36		W37		W38		W39
设计地面标高(m)	121.700		121.750		121.990		121.950		121.500		121.200
埋设深度(m)	2.481		2.591		2.891		2.911		2.521		2.335 2.902
覆土厚度(m)	2.115		2.225		2.525		2.545		2.155		1.969 2.536
管内底标高(m)	119.219		119.159		119.099		119.039		118.979		118.865 118.298
管道长度(m)		30.00		30.00		30.00		30.00		38.00	
管径(mm)		DN400		DN400		DN400		DN400		DN400	
管道坡度		0.002		0.002		0.002		0.002		0.003	
井径(mm)	Ø1000		Ø1000		Ø1000		Ø1000		Ø1000		Ø1000
管道基础	详见SS-DY-01大样图①或③										
管材和接口形式	高密度聚乙烯缠绕结构壁B型管，SN≥12.5，电热熔连接										
备注		挖土方路基		挖土方路基		挖土方路基		挖土方路基		挖土方路基	

W34#—W39#纵断面图

工程设计出图专用章
企业名称：中联合创设计有限公司
证书编号：A222009092 编号：02
业务范围：市政行业乙级；电力行业(新能源发电、送电工程、变电工程)专业乙级；水利行业(农业工程)乙级；化工石油炼油行业(石油及化工产品输运)专业乙级；建材行业(水泥工程)专业乙级；风景园林工程设计专项乙级
有效期：至2025年12月31日
发证机关：吉林省住房和城乡建设厅

中联合创 ZHONGLIANHECHUANG 中联合创设计有限公司 CHINA UNITED CREATIVE DESIGN CO. LTD	设计资质证书编号：A222009092	职 责	实 名	签 名	职 责	实 名	签 名	工程项目名称	翁源县典型镇（翁城镇）污水管网补短板项目勘察、设计	图名	纵断面图4	设计阶段	施工图设计
	市政行业乙级	项目负责	刁开旺	刁开旺	校 对	龙润霞	龙润霞					图 别	给排水
		审 定	朱卫东	朱卫东	设 计	刘 泉	刘泉	建设单位名称	翁源县公共资产管理中心			图 号	SS-08-04
地址：吉林省长春市吉林大路535号		审 核	高玉梅	高玉梅	专业负责	张红旗	张红旗					日 期	2025.09

备注：本图版权属本公司所有，未经本公司负责人书面许可，任何人不得擅自复制或复用。本图未经施工图审查公司审查合格后，不得用于现场施工，仅供业主建设投资前估算建设造价之参考图。

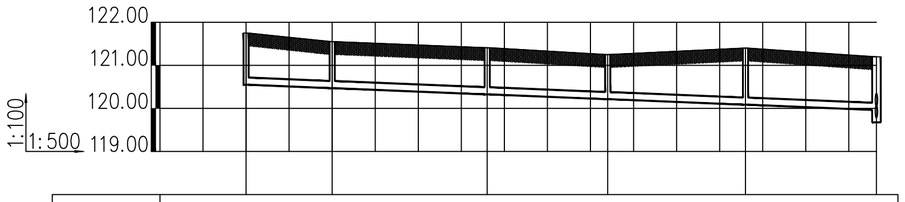

井编号	W41	W42	W43	W44	W45	W26
设计地面标高(m)	121.750	121.550	121.410	121.250	121.400	121.200
埋设深度(m)	1.200	1.080	1.084	1.036	1.314	1.236 1.523
覆土厚度(m)	1.017	0.897	0.901	0.853	1.131	1.053 1.340
管内底标高(m)	120.550	120.470	120.326	120.214	120.086	119.964 119.677
管道长度(m)		10.00	18.00	14.00	16.00	15.21
管径(mm)		DN200	DN200	DN200	DN200	DN200
管道坡度		0.008	0.008	0.008	0.008	0.008
井径(mm)	矩形井	矩形井	矩形井	矩形井	矩形井	Ø1000
管道基础	详见SS-DY-01大样图②或④					
管材和接口形式	高密度聚乙烯缠绕结构壁B型管，SN≥12.5，电热熔连接					
备注		破砼路面修复	破砼路面修复	破砼路面修复	破砼路面修复	破砼路面修复

W41#—W26#纵断面图

工程设计出图专用章
企业名称 中联合创设计有限公司
证书编号 A222009092 编号 02
业务范围 市政行业乙级；电力行业(新能源发电、送电工程、变电工程)专业乙级；水利行业(农业工程)乙级；化工石化医药行业(石油及化工产品储运)专业乙级；建筑行业(水系工程)专业乙级；风景园林工程设计专项乙级
有效期 至2025年12月31日
发证机关 吉林省住房和城乡建设厅

备注:本图版权属本公司所有，未经本公司负责人书面许可,任何人不得擅自复制或复用。本图未经施工图审查公司审查合格后，不得用于现场施工,仅供业主建设投资前估算建设造价之参考图。

中联合创 ZHONGLIANHECHUANG 中联合创设计有限公司 CHINA UNITED CREATIVE DESIGN CO.LTD
地址：吉林省长春市吉林大路535号

设计资质证书编号：A222009092	职 责	实 名	签 名	职 责	实 名	签 名	工程项目名称	翁源县典型镇（翁城镇）污水管网补短板项目勘察、设计	图名	纵断面图5	设计阶段	施工图设计
市政行业乙级	项目负责	刁开旺		校 对	龙润霞						图 别	给排水
	审 定	朱卫东		设 计	刘 泉		建设单位名称	翁源县公共资产管理中心			图 号	SS-08-05
	审 核	高玉梅		专业负责	张红旗						日 期	2025.09

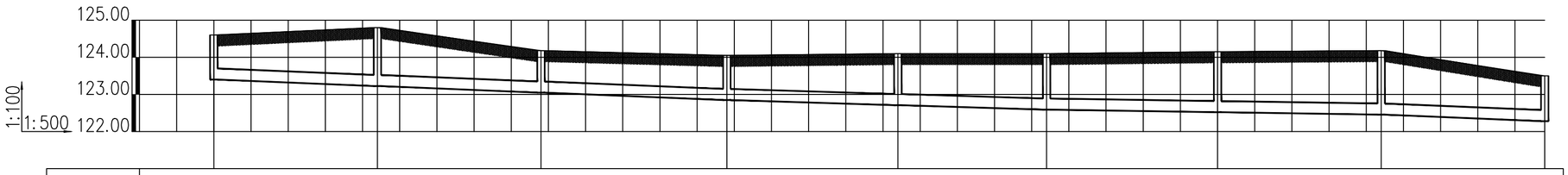

井编号	W46	W47	W48	W49	W50	W51	W52	W53	W54
设计地面标高(m)	124.600	124.800	124.180	124.050	124.100	124.100	124.150	124.180	123.500
埋设深度(m)	1.200	1.576	1.132	1.202	1.390	1.510	1.629	1.725	1.221
覆土厚度(m)	0.900	1.276	0.832	0.902	1.090	1.210	1.329	1.425	0.921
管内底标高(m)	123.400	123.224	123.048	122.848	122.710	122.590	122.521	122.455	122.279
管道长度(m)		22.00	22.00	25.00	23.00	20.00	23.00	22.00	22.00
管径(mm)		DN300	DN300	DN300	DN300	DN300	DN300	DN300	DN300
管道坡度		0.008	0.008	0.008	0.006	0.006	0.003	0.003	0.008
井径(mm)	Ø1000	Ø1000	Ø1000	Ø1000	Ø1000	Ø1000	Ø1000	Ø1000	Ø1000
管道基础	详见SS-DY-04大样图③								
管材和接口形式	高密度聚乙烯缠绕结构壁B型管，SN≥12.5，电热熔连接								
备注		破水泥压模路面修复	破水泥压模路面修复	破水泥压模路面修复	破水泥压模路面修复	破水泥压模路面修复	破水泥压模路面修复	破水泥压模路面修复	破水泥压模路面修复

W46#—W54#纵断面图

工程设计出图专用章
企业名称：中联合创设计有限公司
证书编号：A222009092 编号：02
业务范围：市政行业乙级；电力行业(新能源发电、送电工程、变电工程)专业乙级；水利行业(农业工程)乙级；化工石油炼油行业(石油及化工产品输运)专业乙级；建材行业(水泥工程)专业乙级；风景园林工程设计专项乙级
有效期：至2025年12月31日
发证机关：吉林省住房和城乡建设厅

中联合创 ZHONGLIANHECHUANG 中联合创设计有限公司 CHINA UNITED CREATIVE DESIGN CO. LTD	设计资质证书编号：A222009092	职 责	实 名	签 名	职 责	实 名	签 名	工程项目名称	翁源县典型镇（翁城镇）污水管网补短板项目勘察、设计	图名	纵断面图6	设计阶段	施工图设计
	市政行业乙级	项目负责	刁开旺		校 对	龙润霞						图 别	给排水
		审 定	朱卫东		设 计	刘 泉		建设单位名称	翁源县公共资产管理中心			图 号	SS-08-06
地址：吉林省长春市吉林大路535号		审 核	高玉梅		专业负责	张红旗						日 期	2025.09

备注：本图版权属本公司所有，未经本公司负责人书面许可，任何人不得擅自复制或复用。本图未经施工图审查公司审查合格后，不得用于现场施工，仅供业主建设投资前估算建设造价之参考图。

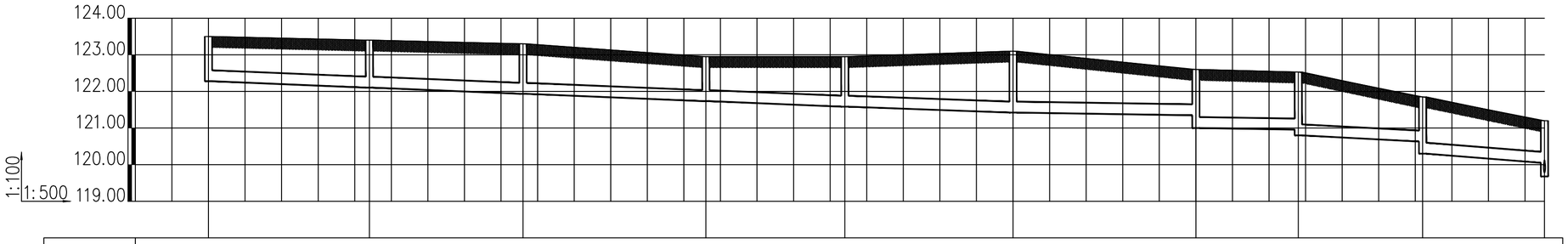

井编号	W54	W55	W56	W57	W58	W59	W60	W61	W62	W26
设计地面标高(m)	123.500	123.400	123.300	122.950	122.950	123.100	122.600	122.530	121.850	121.200
埋设深度(m)	1.221	1.297	1.365	1.215	1.367	1.678	1.253 1.600	1.572 1.730	1.220 1.550	1.150 1.523
覆土厚度(m)	0.921	0.997	1.065	0.915	1.067	1.378	0.953 1.300	1.272 1.430	0.920 1.250	0.850 1.223
管内底标高(m)	122.279	122.103	121.935	121.735	121.583	121.422	121.347 121.000	120.958 120.800	120.630 120.300	120.050 119.677
管道长度(m)		22.00	21.00	25.00	19.00	23.00	25.00	14.00	17.00	16.66
管径(mm)		DN300	DN300	DN300	DN300	DN300	DN300	DN300	DN300	DN300
管道坡度		0.008	0.008	0.008	0.008	0.007	0.003	0.003	0.01	0.015
井径(mm)	Ø1000	Ø1000	Ø1000	Ø1000	Ø1000	Ø1000	Ø1000	Ø1000	Ø1000	Ø1000
管道基础	详见SS-DY-04大样图③								详见SS-DY-05大样图	
管材和接口形式	高密度聚乙烯缠绕结构壁B型管，SN≥12.5，电热熔连接									
备注		破水泥压模路面修复	破水泥压模路面修复	破水泥压模路面修复	破水泥压模路面修复	破水泥压模路面修复	破水泥压模路面修复	跌落0.35米 破水泥压模路面修复	跌落0.16米 破沥青路面修复	跌落0.33米 破沥青路面修复

W54#-W26#纵断面图

工程设计出图专用章
企业名称 中联合创设计有限公司
证书编号 A222009092 编号 02
业务范围 市政行业乙级；电力行业(新能源发电、送电工程、变电工程)专业乙级；兴林行业(农业工程)乙级；化工石化医药行业(石油及化工产品输运)专业乙级；建材行业(水泥工程)专业乙级；风景园林工程设计专项乙级
有效期 至2025年12月31日
发证机关 吉林省住房和城乡建设厅

备注：本图版权属本公司所有，未经本公司负责人书面许可，任何人不得擅自复制或复用。本图未经施工图审查公司审查合格后，不得用于现场施工，仅供业主建设投资前估算建设造价之参考图。

中联合创 ZHONGLIANHECHUANG 中联合创设计有限公司 CHINA UNITED CREATIVE DESIGN CO. LTD
地址：吉林省长春市吉林大路535号

设计资质证书编号：A222009092	职责	实名	签名	职责	实名	签名
市政行业乙级	项目负责	刁开旺		校对	龙润霞	
	审定	朱卫东		设计	刘泉	
	审核	高玉梅		专业负责	张红旗	

工程项目名称	翁源县典型镇（翁城镇）污水管网补短板项目勘察、设计	图名	纵断面图7	设计阶段	施工图设计
建设单位名称	翁源县公共资产管理中心			图别	给排水
				图号	SS-08-07
				日期	2025.09

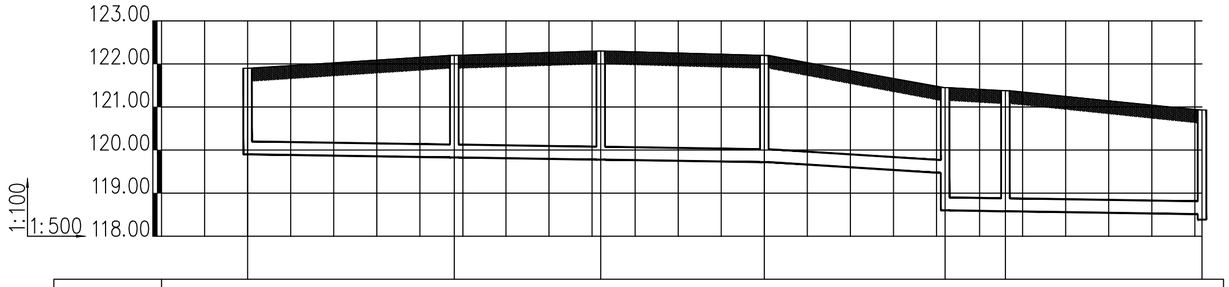

井编号	W108		W109		W110		W111		W112	W113		W107
设计地面标高(m)	121.900		122.200		122.300		122.200		121.450	121.380		120.930
埋设深度(m)	2.000		2.372		2.523		2.480		1.982 2.850	2.801		2.419 2.545
覆土厚度(m)	1.700		2.072		2.223		2.180		1.682 2.550	2.501		2.119 2.245
管内底标高(m)	119.900		119.828		119.777		119.720		119.468 118.600	118.579		118.511 118.385
管道长度(m)		24.00		17.00		19.00		21.00	7.00		22.83	
管径(mm)		DN300		DN300		DN300		DN300	DN300		DN300	
管道坡度		0.003		0.003		0.003		0.012	0.003		0.003	
井径(mm)	Ø1000		Ø1000		Ø1000		Ø1000		Ø1000	Ø1000		Ø1000
管道基础	详见SS-DY-05-02大样图											
管材和接口形式	高密度聚乙烯缠绕结构壁B型管，SN≥12.5，电热熔连接											
备注		破沥青路面修复2		破沥青路面修复2		破沥青路面修复2		破沥青路面修复2	跌落 0.87米 破沥青路面修复2		破沥青路面修复2	

W108#—W107#纵断面图

工程设计出图专用章
企业名称：中联合创设计有限公司
证书编号：A222009092　编号：02
业务范围：市政行业乙级；电力行业(新能源发电、送电工程、变电工程)专业乙级；轻纺行业(农业工程)乙级；化工石油炼烧行业(石油及化工产品输运)专业乙级；建材行业(水泵工程)专业乙级；风景园林工程设计专项乙级
有效期：至2025年12月31日
发证机关：吉林省住房和城乡建设厅

中联合创 ZHONGLIANHECHUANG 中联合创设计有限公司 CHINA UNITED CREATIVE DESIGN CO.LTD	设计资质证书编号：A222009092	职　责	实　名	签　名	职　责	实　名	签　名	工程项目名称	翁源县典型镇（翁城镇）污水管网补短板项目勘察、设计	图名	纵断面图8	设计阶段	施工图设计
	市政行业乙级	项目负责	刁开旺		校　对	龙润霞						图　别	给排水
		审　定	朱卫东		设　计	刘　泉		建设单位名称	翁源县公共资产管理中心			图　号	SS-08-08
地址：吉林省长春市吉林大路535号		审　核	高玉梅		专业负责	张红旗						日　期	2025.09

备注：本图版权属本公司所有，未经本公司负责人书面许可，任何人不得擅自复制或复用。本图未经施工图审查公司审查合格后，不得用于现场施工，仅供业主建设投资前估算建设造价之参考图。

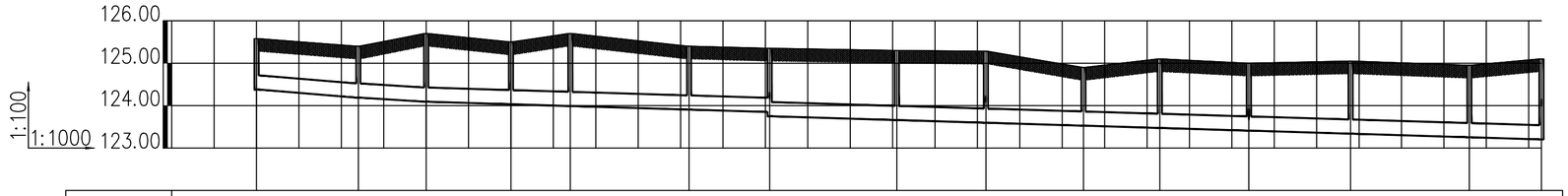

井编号	W63	W64	W65	W66	W67	W68	W69	W70	W71	W72	W73	W74	W75	W76	W77
设计地面标高(m)	125.580	125.400	125.700	125.500	125.700	125.400	125.350	125.300	125.280	124.900	125.100	125.000	125.050	124.950	125.100
埋设深度(m)	1.200	1.212	1.608	1.468	1.710	1.494	1.501 1.601	1.641	1.684 1.684	1.373	1.627	1.590 1.590	1.712	1.696	1.897 1.897
覆土厚度(m)	0.834	0.846	1.242	1.102	1.344	1.128	1.135 1.235	1.275	1.318 1.318	1.007	1.261	1.224 1.224	1.346	1.330	1.531 1.531
管内底标高(m)	124.380	124.188	124.092	124.032	123.990	123.906	123.849 123.749	123.659	123.596	123.527	123.473	123.410	123.338	123.254	123.203
管道长度(m)		24.00	16.00	20.00	14.00	28.00	19.00	30.00	21.00	23.00	18.00	21.00	24.00	28.00	17.00
管径(mm)		DN400	DN400	DN400	DN400	DN400	DN400	DN400	DN400	DN400	DN400	DN400	DN400	DN400	DN400
管道坡度		0.008	0.006	0.003	0.003	0.003	0.003	0.003	0.003	0.003	0.003	0.003	0.003	0.003	0.003
井径(mm)	Ø1000	Ø1000	Ø1000	Ø1000	Ø1000	Ø1000	Ø1000	Ø1000	Ø1000	Ø1000	Ø1000	Ø1000	Ø1000	Ø1000	Ø1000
管道基础	详见SS-DY-04大样图③														
管材和接口形式	高密度聚乙烯缠绕结构壁B型管，SN≥12.5，电热熔连接														
备注		破水泥压模路面修复	破水泥压模路面修复 破水泥压模路面修复	破水泥压模路面修复 破水泥压模路面修复		破水泥压模路面修复 破水泥压模路面修复	破水泥压模路面修复 跌落0.10米	破水泥压模路面修复	破水泥压模路面修复 跌落0.00米 破水泥压模路面修复	破水泥压模路面修复	破水泥压模路面修复	破水泥压模路面修复 跌落0.00米 破水泥压模路面修复	破水泥压模路面修复	破水泥压模路面修复	

W63#—W77#纵断面图

工程设计出图专用章

企业名称	中联合创设计有限公司		
证书编号	A222009092	编号	02
业务范围	市政行业乙级；电力行业(新能源发电、送电工程、变电工程)专业乙级；水利行业(农业工程)乙级；化工石化医药行业(石油及化工产品输运)专业乙级；建筑行业(水系工程)专业乙级；风景园林工程设计专项乙级		
有效期	至2025年12月31日		
发证机关	吉林省住房和城乡建设厅		

备注：本图版权属本公司所有，未经本公司负责人书面许可，任何人不得擅自复制或复用。本图未经施工图审查公司审查合格后，不得用于现场施工，仅供业主建设投资前估算建设造价之参考图。

中联合创 ZHONGLIANHECHUANG 中联合创设计有限公司 CHINA UNITED CREATIVE DESIGN CO.LTD	设计资质证书编号：A222009092	职 责	实 名	签 名	职 责	实 名	签 名	工程项目名称	翁源县典型镇（翁城镇）污水管网补短板项目勘察、设计	图名	纵断面图9	设计阶段	施工图设计
	市政行业乙级	项目负责	刁开旺		校 对	龙润霞						图 别	给排水
		审 定	朱卫东		设 计	刘 泉		建设单位名称	翁源县公共资产管理中心			图 号	SS-08-09
地址：吉林省长春市吉林大路535号		审 核	高玉梅		专业负责	张红旗						日 期	2025.09

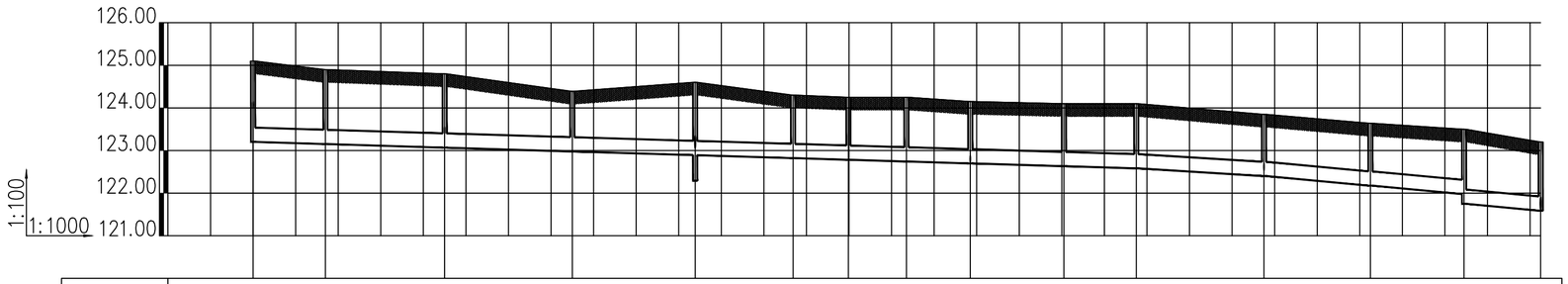

井编号	W77	W78	W79	W80	W81	W82	W83	W84	W85	W86	W87	W88	W89	W90	W91
设计地面标高(m)	125.100	124.900	124.800	124.390	124.600	124.300	124.250	124.250	124.150	124.100	124.100	123.850	123.640	123.500	123.200
埋设深度(m)	1.897	1.748	1.732 1.732	1.412	1.709 1.709	1.478	1.467	1.508	1.453 1.452	1.468	1.519	1.449 1.449	1.464	1.522 1.750	1.612 1.612
覆土厚度(m)	1.531	1.382	1.366 1.366	1.046	1.342 1.343	1.112	1.101	1.142	1.087 1.086	1.102	1.153	1.083 1.083	1.098	1.156 1.384	1.246 1.246
管内底标高(m)	123.203	123.152	123.068	122.978	122.891	122.822	122.783	122.742	122.697 122.698	122.632	122.581	122.401	122.176	121.978 121.750	121.588
管道长度(m)		17.00	28.00	30.00	28.86	23.00	13.00	13.63	15.00	22.00	17.00	30.00	25.00	22.00	18.00
管径(mm)		DN400	DN400	DN400	DN400	DN400	DN400	DN400	DN400	DN400	DN400	DN400	DN400	DN400	DN400
管道坡度		0.003	0.003	0.003	0.003	0.003	0.003	0.003	0.003	0.003	0.003	0.006	0.009	0.009	0.009
井径(mm)	Ø1000	Ø1000	Ø1000	Ø1000	Ø1000	Ø1000	Ø1000	Ø1000	Ø1000	Ø1000	Ø1000	Ø1000	Ø1000	Ø1000	Ø1000
管道基础	详见SS-DY-04大样图③														
管材和接口形式	高密度聚乙烯缠绕结构壁B型管，SN≥12.5，电热熔连接														
备注		破水泥压模路面修复	破水泥压模路面修复	跌落0.00米 破水泥压模路面修复	破水泥压模路面修复	跌落0.00米 破水泥压模路面修复	破水泥压模路面修复 破水泥压模路面修复	破水泥压模路面修复	破水泥压模路面修复 跌落0.00米 破水泥压模路面修复	破水泥压模路面修复	破水泥压模路面修复	破水泥压模路面修复	跌落0.00米 破水泥压模路面修复	破水泥压模路面修复	跌落0.23米 破水泥压模路面修复

W77#—W91#纵断面图

工程设计出图专用章
企业名称 中联合创设计有限公司
证书编号 A222009092 编号 02
业务范围 市政行业乙级；电力行业(新能源发电、送电工程、变电工程)专业乙级；水利行业(农业工程)乙级；化工石化医药行业(石油及化工产品输运)专业乙级；建材行业(水泥工程)专业乙级；风景园林工程设计专项乙级
有效期 至2025年12月31日
发证机关 吉林省住房和城乡建设厅

备注:本图版权属本公司所有，未经本公司负责人书面许可,任何人不得擅自复制或复用。本图未经施工图审查公司审查合格后，不得用于现场施工,仅供业主建设投资前估算建设造价之参考图。

中联合创 ZHONGLIANHECHUANG 中联合创设计有限公司 CHINA UNITED CREATIVE DESIGN CO. LTD
地址：吉林省长春市吉林大路535号

设计资质证书编号：A222009092	职 责	实 名	签 名	职 责	实 名	签 名	工程项目名称	翁源县典型镇（翁城镇）污水管网补短板项目勘察、设计	图名	纵断面图10	设计阶段	施工图设计
市政行业乙级	项目负责	刁开旺		校 对	龙润霞						图 别	给排水
	审 定	朱卫东		设 计	刘 泉		建设单位名称	翁源县公共资产管理中心			图 号	SS-08-10
	审 核	高玉梅		专业负责	张红旗						日 期	2025.09

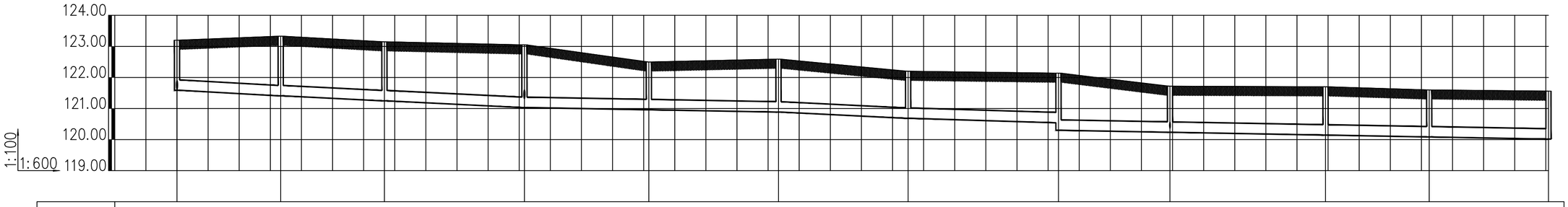

井编号	W91	W92	W93	W94	W95	W96	W97	W98	W99	W100	W101	W102
设计地面标高(m)	123.200	123.330	123.150	123.050	122.500	122.590	122.200	122.140	121.720	121.700	121.600	121.560
埋设深度(m)	1.612	1.922	1.902	2.018 2.018	1.540	1.705	1.515	1.600 1.840	1.485 1.485	1.555	1.515	1.544
覆土厚度(m)	1.246	1.556	1.536	1.652 1.652	1.174	1.339	1.149	1.234 1.474	1.118 1.119	1.189	1.149	1.178
管内底标高(m)	121.588	121.408	121.248	121.032	120.960	120.885	120.685	120.540 120.300	120.235	120.145	120.085	120.016
管道长度(m)		20.00	20.00	27.00	24.00	25.00	25.00	29.00	21.50	30.00	20.00	23.00
管径(mm)		DN400	DN400	DN400	DN400	DN400	DN400	DN400	DN400	DN400	DN400	DN400
管道坡度		0.009	0.008	0.008	0.003	0.003	0.008	0.005	0.003	0.003	0.003	0.003
井径(mm)	Ø1000	Ø1000	Ø1000	Ø1000	Ø1000	Ø1000	Ø1000	Ø1000	Ø1000	Ø1000	Ø1000	Ø1000
管道基础	详见SS-DY-04大样图③						详见SS-DY-05大样图			详见SS-DY-04大样图③		
管材和接口形式	高密度聚乙烯缠绕结构壁B型管，SN≥12.5，电热熔连接											
备注		破水泥压模路面修复	破水泥压模路面修复	破水泥压模路面修复	跌落0.00米 破水泥压模路面修复	破水泥压模路面修复	破水泥压模路面修复	破沥青路面修复	跌落0.24米 破沥青路面修复	跌落0.00米破水泥压模路面修复	破水泥压模路面修复	破水泥压模路面修复

W91#—W102#纵断面图

工程设计出图专用章
企业名称 中联合创设计有限公司
证书编号 A222009092 编号 02
业务范围 市政行业乙级；电力行业(新能源发电、送电工程、变电工程)专业乙级；林业行业(林业工程)乙级；化工石油炼化行业(石油及化工产品输运)专业乙级；建筑行业(水系工程)专业乙级；风景园林工程设计专项乙级
有效期 至2025年12月31日
发证机关 吉林省住房和城乡建设厅

中联合创 ZHONGLIANHECHUANG 中联合创设计有限公司 CHINA UNITED CREATIVE DESIGN CO.LTD	设计资质证书编号：A222009092	职 责	实 名	签 名	职 责	实 名	签 名	工程项目名称	翁源县典型镇（翁城镇）污水管网补短板项目勘察、设计	图名	纵断面图11	设计阶段	施工图设计
	市政行业乙级	项目负责	刁开旺		校 对	龙润霞						图 别	给排水
		审 定	朱卫东		设 计	刘 泉		建设单位名称	翁源县公共资产管理中心			图 号	SS-08-11
地址：吉林省长春市吉林大路535号		审 核	高玉梅		专业负责	张红旗						日 期	2025.09

备注：本图版权属本公司所有，未经本公司负责人书面许可，任何人不得擅自复制或复用。本图未经施工图审查公司审查合格后，不得用于现场施工，仅供业主建设投资前估算建设造价之参考图。

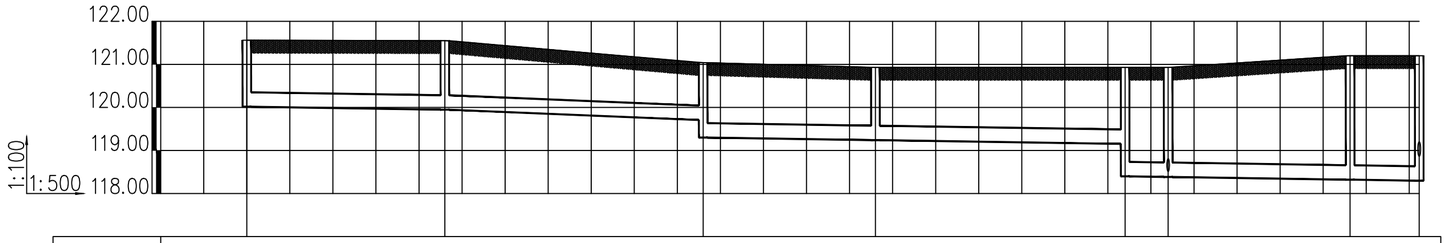

井编号	W102		W103		W104		W105		W106	W107		W40	W39
设计地面标高(m)	121.560		121.550		121.040		120.930		120.930	120.930		121.200	121.200
埋设深度(m)	1.544		1.603		1.333 1.740		1.690		1.777 2.530	2.545 2.545		2.878 2.878	2.902 2.902
覆土厚度(m)	1.178		1.237		0.967 1.374		1.324		1.411 2.164	2.179 2.179		2.512 2.512	2.536 2.536
管内底标高(m)	120.016		119.947		119.707 119.300		119.240		119.153 118.400	118.385		118.322	118.298
管道长度(m)		23.00		30.00		20.00		29.00		5.00	21.13		8.03
管径(mm)		DN400		DN400		DN400		DN400		DN400	DN400		DN400
管道坡度		0.003		0.008		0.003		0.003		0.003	0.003		0.003
井径(mm)	Ø1000		Ø1000		Ø1000		Ø1000		Ø1000	Ø1000		Ø1000	Ø1000
管道基础	详见SS-DY-04大样图③									详见SS-DY-05-02大样图			
管材和接口形式													
备注		破水泥压模路面修复		破水泥压模路面修复		跌落0.41米 破水泥压模路面修复		破水泥压模路面修复		跌落0.75米 破水泥压模路面修复	破沥青路面修复 跌落0.00米		破沥青路面修复 跌落0.00米

W102#-W39#纵断面图

工程设计出图专用章
企业名称 中联合创设计有限公司
证书编号 A222009092 编号 02
业务范围 市政行业乙级；电力行业(新能源发电、送电工程、变电工程)专业乙级；冶炼行业(冶金工程)乙级；化工石化医药行业(石油及化工产品储运)专业乙级；建筑行业(水泵工程)专业乙级；风景园林工程设计专项八级
有效期 至2025年12月31日
发证机关 吉林省住房和城乡建设厅

备注：本图版权属本公司所有，未经本公司负责人书面许可，任何人不得擅自复制或复用。本图未经施工图审查公司审查合格后，不得用于现场施工，仅供业主建设投资前估算建设造价之参考图。

中联合创 ZHONGLIANHECHUANG 中联合创设计有限公司 CHINA UNITED CREATIVE DESIGN CO. LTD
地址：吉林省长春市吉林大路535号

设计资质证书编号：A222009092	职责	实名	签名	职责	实名	签名	工程项目名称	翁源县典型镇（翁城镇）污水管网补短板项目勘察、设计	图名	纵断面图12	设计阶段	施工图设计
市政行业乙级	项目负责	刁开旺		校对	龙润霞						图别	给排水
	审定	朱卫东		设计	刘泉		建设单位名称	翁源县公共资产管理中心			图号	SS-08-12
	审核	高玉梅		专业负责	张红旗						日期	2025.09

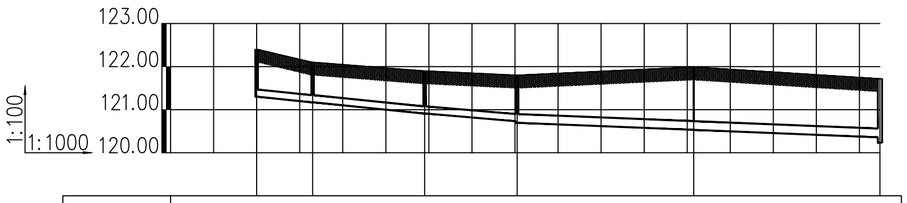

井编号	W421	W422	W423	W424	W425	W99
设计地面标高(m)	122.400	122.100	121.900	121.800	121.990	121.720
埋设深度(m)	1.100	0.930	0.990	1.105	1.459	1.362 1.485
覆土厚度(m)	0.917	0.747	0.807	0.894	1.248	1.151 1.274
管内底标高(m)	121.300	121.170	120.910	120.695	120.531	120.358 120.235
管道长度(m)	13.00	26.00	21.50	41.00	43.26	
管径(mm)	DN200	DN200	DN200	DN200	DN200	
管道坡度	0.01	0.01	0.01	0.004	0.004	
井径(mm)	矩形井	矩形井	矩形井	矩形井	Ø0	Ø1000
管道基础	详见SS-DY-01大样图②或④					
管材和接口形式	高密度聚乙烯缠绕结构壁B型管，SN≥12.5，电热熔连接					
备注	破砼路面修复	破砼路面修复	破砼路面修复	破砼路面修复	破砼路面修复	

W421#-W99#纵断面图

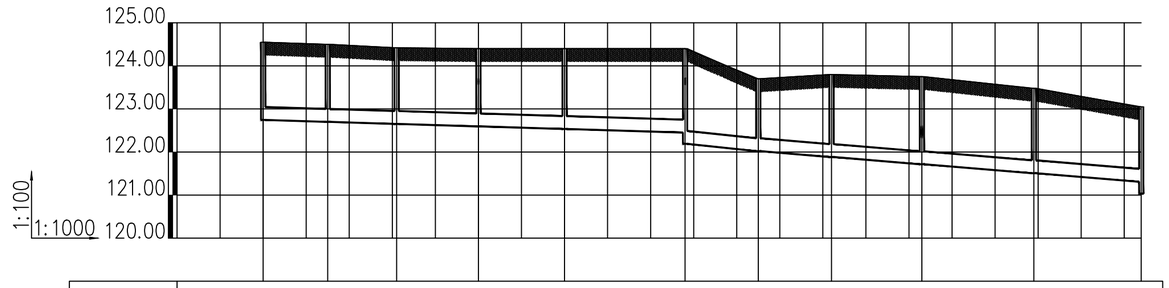

井编号	W118	W119	W120	W121	W122	W123	W124	W125	W126	W127	W94
设计地面标高(m)	124.550	124.500	124.420	124.400	124.400	124.400	123.700	123.800	123.750	123.480	123.050
埋设深度(m)	1.805	1.800	1.768	1.805	1.865	1.949 2.210	1.680	1.916	2.034 2.034	1.972	1.741 2.018
覆土厚度(m)	1.505	1.500	1.468	1.505	1.565	1.649 1.910	1.380	1.616	1.734 1.734	1.672	1.441 1.718
管内底标高(m)	122.745	122.700	122.652	122.595	122.535	122.451 122.190	122.020	121.884	121.716	121.508	121.309 121.032
管道长度(m)	15.00	16.00	19.00	20.00	28.00	17.00	17.00	21.00	26.00	24.93	
管径(mm)	DN300	DN300	DN300	DN300	DN300	DN300	DN300	DN300	DN300	DN300	
管道坡度	0.003	0.003	0.003	0.003	0.003	0.01	0.008	0.008	0.008	0.008	
井径(mm)	Ø1000	Ø1000	Ø1000	Ø1000	Ø1000	Ø1000	Ø1000	Ø1000	Ø1000	Ø1000	Ø1000
管道基础	详见SS-DY-01大样图②或④										详见SS-DY-05大样图
管材和接口形式	高密度聚乙烯缠绕结构壁B型管，SN≥12.5，电热熔连接										
备注		破砼路面修复	破砼路面修复	破砼路面修复	破砼路面修复	破砼路面修复	跌落 0.26米 破砼路面修复	破砼路面修复	破砼路面修复	跌落0.00米 破砼路面修复	破沥青路面修复

W118#-W94#纵断面图

工程设计出图专用章
企业名称：中联合创设计有限公司
证书编号：A222009092 编号：02
业务范围：市政行业乙级；电力行业(新能源发电、送电工程、变电工程)专业乙级；农林行业(农业工程)乙级；化工石化医药行业(石油及化工产品储运)专业乙级；建材行业(水泥工程)专业乙级；风景园林工程设计专项乙级
有效期：至2025年12月31日
发证机关：吉林省住房和城乡建设厅

备注：本图版权属本公司所有，未经本公司负责人书面许可，任何人不得擅自复制或复用。本图未经施工图审查公司审查合格后，不得用于现场施工，仅供业主建设投资前估算建设造价之参考图。

中联合创 ZHONGLIANHECHUANG 中联合创设计有限公司 CHINA UNITED CREATIVE DESIGN CO.LTD	设计资质证书编号：A222009092	职责	实名	签名	职责	实名	签名	工程项目名称	翁源县典型镇（翁城镇）污水管网补短板项目勘察、设计	图名	纵断面图13	设计阶段	施工图设计
	市政行业乙级	项目负责	刁开旺		校对	龙润霞						图别	给排水
		审定	朱卫东		设计	刘泉		建设单位名称	翁源县公共资产管理中心			图号	SS-08-13
地址：吉林省长春市吉林大路535号		审核	高玉梅		专业负责	张红旗						日期	2025.09

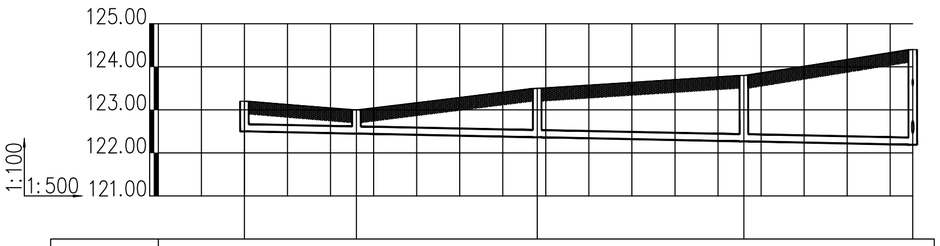

井编号	W128	W129	W130	W131	W123
设计地面标高(m)	123.200	123.000	123.500	123.800	124.400
埋设深度(m)	0.700	0.552	1.136	1.532	2.210 2.210
覆土厚度(m)	0.517	0.369	0.953	1.349	2.028 2.027
管内底标高(m)	122.500	122.448	122.364	122.268	122.190
管道长度(m)	13.00	21.00	24.00	19.61	
管径(mm)	DN200	DN200	DN200	DN200	
管道坡度	0.004	0.004	0.004	0.004	
井径(mm)	ø1000	ø1000	ø1000	ø1000	ø1000
管道基础	详见SS-DY-01大样图①或③				详见SS-DY-01大样图②或④
管材和接口形式	高密度聚乙烯缠绕结构壁B型管，SN≥12.5，电热熔连接				
备注		挖土方路基	挖土方路基	挖土方路基	破砼路面修复

W128#—W123#纵断面图

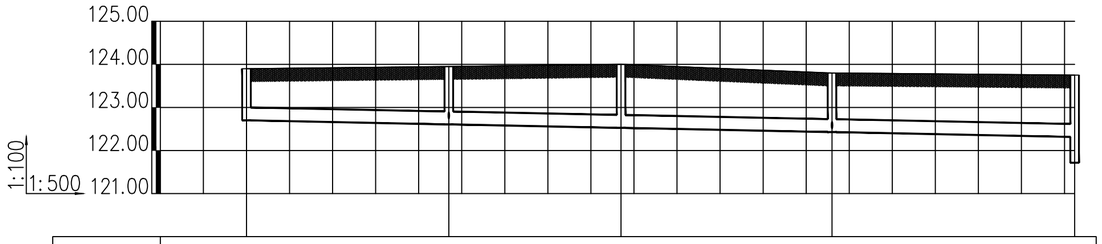

井编号	W132	W133	W134	W135	W126
设计地面标高(m)	123.900	123.950	124.000	123.800	123.750
埋设深度(m)	1.200	1.344 1.344	1.474	1.372 1.372	1.435 2.034
覆土厚度(m)	0.900	1.044 1.044	1.174	1.072 1.072	1.135 1.734
管内底标高(m)	122.700	122.606	122.526	122.428	122.315 121.716
管道长度(m)	23.50	20.00	24.50	28.18	
管径(mm)	DN300	DN300	DN300	DN300	
管道坡度	0.004	0.004	0.004	0.004	
井径(mm)	ø1000	ø1000	ø1000	ø1000	ø1000
管道基础	详见SS-DY-01大样图②或④				
管材和接口形式	高密度聚乙烯缠绕结构壁B型管，SN≥12.5，电热熔连接				
备注	破砼路面修复	跌落0.00米破砼路面修复	破砼路面修复	跌落0.00米 破砼路面修复	

W132#—W126#纵断面图

工程设计出图专用章
企业名称 中联合创设计有限公司
证书编号 A222009092 编号 02
业务范围 市政行业乙级；电力行业(新能源发电、送电工程、变电工程)专业乙级；水利行业(农业工程)乙级；化工石化医药行业(石油及化工产品输运)专业乙级；建筑行业(水系工程)专业乙级；风景园林工程设计专项乙级
有效期 至2025年12月31日
发证机关 吉林省住房和城乡建设厅

中联合创 ZHONGLIANHECHUANG 中联合创设计有限公司 CHINA UNITED CREATIVE DESIGN CO.LTD	设计资质证书编号：A222009092	职 责	实 名	签 名	职 责	实 名	签 名	工程项目名称	翁源县典型镇（翁城镇）污水管网补短板项目勘察、设计	图名	纵断面图14	设计阶段	施工图设计
	市政行业乙级	项目负责	刁开旺		校 对	龙润霞						图 别	给排水
		审 定	朱卫东		设 计	刘 泉		建设单位名称	翁源县公共资产管理中心			图 号	SS-08-14
地址：吉林省长春市吉林大路535号		审 核	高玉梅		专业负责	张红旗						日 期	2025.09

备注：本图版权属本公司所有，未经本公司负责人书面许可，任何人不得擅自复制或复用。本图未经施工图审查公司审查合格后，不得用于现场施工，仅供业主建设投资前估算建设造价之参考图。

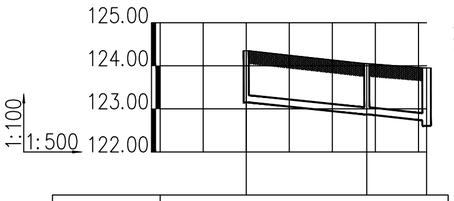

井编号	W426		W427	W133
设计地面标高(m)	124.350		124.050	123.950
埋设深度(m)	1.200		1.180	1.219 1.344
覆土厚度(m)	1.017		0.997	1.036 1.161
管内底标高(m)	123.150		122.870	122.731 122.606
管道长度(m)		14.00	6.95	
管径(mm)		DN200	DN200	
管道坡度		0.02	0.02	
井径(mm)	矩形井		矩形井 Ø1000	
管道基础	详见SS-DY-01大样图②或④			
管材和接口形式	高密度聚乙烯缠绕结构壁B型管，SN≥12.5，电热熔连接			
备注		破砼路面修复	破砼路面修复	

W426#—W133#纵断面图

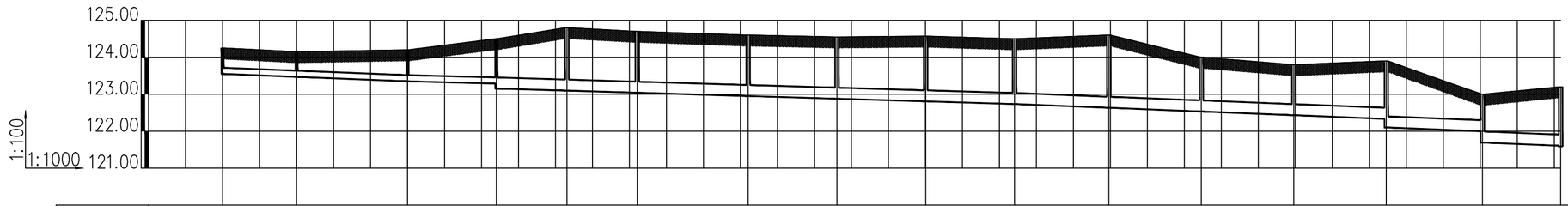

井编号	W114	W115	W116	W117	W137	W138	W139	W140	W141	W142	W143	W144	W145	W146	W147	W91
设计地面标高(m)	124.250	124.150	124.200	124.500	124.800	124.700	124.600	124.550	124.570	124.500	124.600	124.000	123.800	123.900	123.000	123.200
埋设深度(m)	0.700	0.680	0.850	1.346	1.703	1.660	1.650	1.672	1.764	1.766	1.968	1.468	1.368	1.568 1.800	1.004 1.310	1.595 1.612
覆土厚度(m)	0.517	0.497	0.667	1.046	1.403	1.360	1.350	1.372	1.464	1.466	1.668	1.168	1.068	1.268 1.500	0.704 1.010	1.295 1.312
管内底标高(m)	123.550	123.470	123.350	123.254 123.154	123.097	123.040	122.950	122.878	122.806	122.734	122.632	122.532	122.432	122.332 122.100	121.996 121.690	121.605 121.588
管道长度(m)		20.00	30.00	24.00	19.09	19.00	30.00	24.00	24.00	24.00	25.50	25.00	25.00	25.00	26.00	21.13
管径(mm)		DN200	DN200	DN200	DN300	DN300	DN300	DN300	DN300	DN300	DN300	DN300	DN300	DN300	DN300	DN300
管道坡度		0.004	0.004	0.004	0.003	0.003	0.003	0.003	0.003	0.003	0.004	0.004	0.004	0.004	0.004	0.004
井径(mm)	矩形井	矩形井	矩形井	矩形井	Ø1000	Ø1000	Ø1000	Ø1000	Ø1000	Ø1000	Ø1000	Ø1000	Ø1000	Ø1000	Ø1000	Ø1000
管道基础	详见SS-DY-01大样图②或④						详见SS-DY-01大样图①或③									详见SS-DY-05大样图
管材和接口形式	高密度聚乙烯缠绕结构壁B型管，SN≥12.5，电热熔连接															
备注		破砼路面修复	破砼路面修复	破砼路面修复	破砼路面修复	挖土方路基	挖土方路基	挖土方路基	挖土方路基	挖土方路基	挖土方路基	挖土方路基	挖土方路基	挖土方路基	跌落0.23米 挖土方路基	跌落0.31米 破沥青路面修复

W114#—W91#纵断面图

工程设计出图专用章
企业名称：中联合创设计有限公司
证书编号：A222009092 编号：02
业务范围：市政行业乙级，电力行业(新能源发电、送电工程、变电工程)专业乙级；冶炼行业(冶金工程)乙级；化工石油炼焦行业(石油及化工产品储运)专业乙级；建材行业(水泥工程)专业乙级；风景园林工程设计专项乙级
有效期：至2025年12月31日
发证机关：吉林省住房和城乡建设厅

备注：本图版权属本公司所有，未经本公司负责人书面许可，任何人不得擅自复制或复用。本图未经施工图审查公司审查合格后，不得用于现场施工，仅供业主建设投资前估算建设造价之参考图。

中联合创 ZHONGLIANHECHUANG 中联合创设计有限公司 CHINA UNITED CREATIVE DESIGN CO. LTD	设计资质证书编号：A222009092	职 责	实 名	签 名	职 责	实 名	签 名	工程项目名称	翁源县典型镇（翁城镇）污水管网补短板项目勘察、设计	图名	纵断面图15	设计阶段	施工图设计
	市政行业乙级	项目负责	刁开旺		校 对	龙润霞						图 别	给排水
		审 定	朱卫东		设 计	刘 泉		建设单位名称	翁源县公共资产管理中心			图 号	SS-08-15
地址：吉林省长春市吉林大路535号		审 核	高玉梅		专业负责	张红旗						日 期	2025.09

备注:本图版权属本公司所有，未经本公司负责人书面许可,任何人不得擅自复制或复用。本图未经施工图审查公司审查合格后，不得用于现场施工,仅供业主建设投资前估算建设造价之参考图。

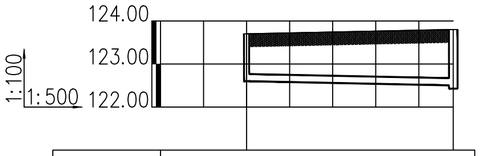

井编号	W136		W135
设计地面标高(m)	123.700		123.800
埋设深度(m)	1.100		1.296 1.372
覆土厚度(m)	0.917		1.113 1.189
管内底标高(m)	122.600		122.504 122.428
管道长度(m)		24.00	
管径(mm)		DN200	
管道坡度		0.004	
井径(mm)	矩形井		Ø1000
管道基础	详见SS-DY-01大样图②或④		
管材和接口形式	高密度聚乙烯缠绕结构壁B型管，SN≥12.5，电热熔连接		
备注		破砼路面修复	

W136#—W135#纵断面图

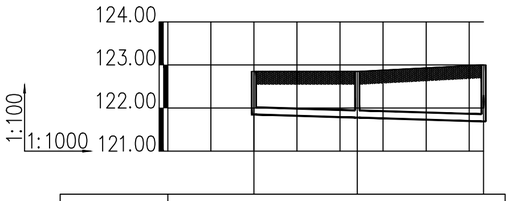

井编号	W148		W149		W147
设计地面标高(m)	122.850		122.850		123.000
埋设深度(m)	1.000		1.072		1.310 1.310
覆土厚度(m)	0.817		0.889		1.127 1.127
管内底标高(m)	121.850		121.778		121.690
管道长度(m)		24.00		29.34	
管径(mm)		DN200		DN200	
管道坡度		0.003		0.003	
井径(mm)	Ø1000		Ø1000		Ø1000
管道基础	详见SS-DY-01大样图②或④				
管材和接口形式	高密度聚乙烯缠绕结构壁B型管，SN≥12.5，电热熔连接				
备注		破砼路面修复		破砼路面修复	

W148#—W147#纵断面图

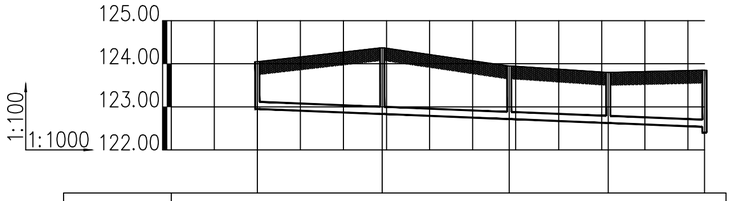

井编号	W150		W151		W152		W153		W88
设计地面标高(m)	124.050		124.370		123.950		123.800		123.850
埋设深度(m)	1.100		1.536		1.234		1.176		1.315 1.449
覆土厚度(m)	0.917		1.353		1.051		0.993		1.133 1.266
管内底标高(m)	122.950		122.834		122.716		122.624		122.535 122.401
管道长度(m)		29.00		29.50		23.00		22.36	
管径(mm)		DN200		DN200		DN200		DN200	
管道坡度		0.004		0.004		0.004		0.004	
井径(mm)	Ø1000		Ø1000		Ø1000		Ø1000		Ø1000
管道基础	详见SS-DY-01大样图①或③							详见SS-DY-05-01大样图	
管材和接口形式	高密度聚乙烯缠绕结构壁B型管，SN≥12.5，电热熔连接								
备注		挖土方路基		挖土方路基		破沥青路面修复		破沥青路面修复	

W150#—W88#纵断面图

工程设计出图专用章

企业名称	中联合创设计有限公司		
证书编号	A222009092	编号	02
业务范围	市政行业乙级；电力行业(新能源发电、送电工程、变电工程)专业乙级；林业行业(林业工程)乙级；化工石油炼化行业(石油及化工产品输运)专业乙级；建筑行业(水利工程)专业乙级；风景园林工程设计专项乙级		
有效期	至2025年12月31日		
发证机关	吉林省住房和城乡建设厅		

中联合创 ZHONGLIANHECHUANG 中联合创设计有限公司 CHINA UNITED CREATIVE DESIGN CO.LTD	设计资质证书编号：A222009092	职 责	实 名	签 名	职 责	实 名	签 名	工程项目名称	翁源县典型镇（翁城镇）污水管网补短板项目勘察、设计	图名	纵断面图16	设计阶段	施工图设计
	市政行业乙级	项目负责	刁开旺		校 对	龙润霞						图 别	给排水
		审 定	朱卫东		设 计	刘 泉		建设单位名称	翁源县公共资产管理中心			图 号	SS-08-16
地址：吉林省长春市吉林大路535号		审 核	高玉梅		专业负责	张红旗						日 期	2025.09

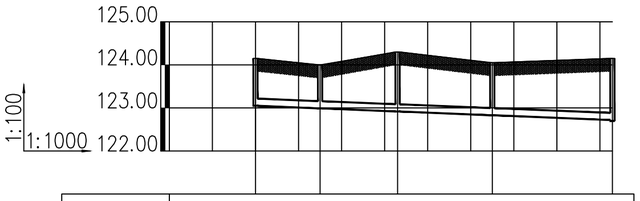

井编号	W154	W155	W156	W157	W85
设计地面标高(m)	124.150	124.000	124.300	124.050	124.150
埋设深度(m)	1.100	1.010	1.382	1.220	1.432 1.452
覆土厚度(m)	0.917	0.827	1.199	1.037	1.249 1.269
管内底标高(m)	123.050	122.990	122.918	122.830	122.718 122.698
管道长度(m)	15.00	18.00	22.00	27.90	
管径(mm)	DN200	DN200	DN200	DN200	
管道坡度	0.004	0.004	0.004	0.004	
井径(mm)	Ø1000	Ø1000	Ø1000	Ø1000	Ø1000
管道基础	详见SS-DY-01大样图④或③			详见SS-DY-05-01大样图	
管材和接口形式	高密度聚乙烯缠绕结构壁B型管，SN≥12.5，电热熔连接				
备注	挖土方路基	挖土方路基	挖土方路基	破沥青路面修复	

W154#-W85#纵断面图

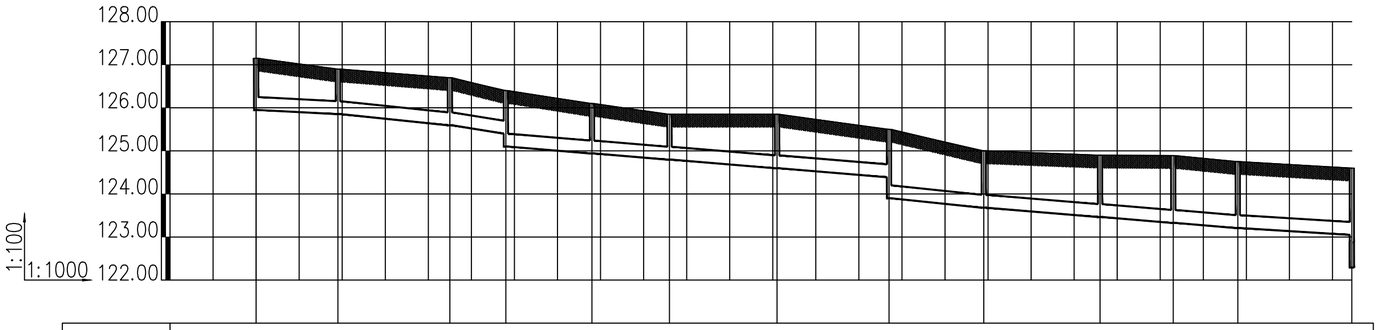

井编号	W158	W159	W160	W161	W162	W163	W164	W165	W166	W167	W168	W169	W81
设计地面标高(m)	127.150	126.900	126.700	126.400	126.100	125.850	125.850	125.500	125.000	124.900	124.890	124.750	124.600
埋设深度(m)	1.200	1.045	1.105	1.000 1.300	1.160	1.054	1.254	1.112 1.600	1.320	1.436	1.562	1.542	1.551 1.709
覆土厚度(m)	0.900	0.745	0.805	0.700 1.000	0.860	0.754	0.954	0.812 1.300	1.020	1.136	1.262	1.242	1.251 1.409
管内底标高(m)	125.950	125.855	125.595	125.400 125.100	124.940	124.796	124.596	124.388 123.900	123.680	123.464	123.328	123.208	123.049 122.891
管道长度(m)	19.00	26.00	13.00	20.00	18.00	25.00	26.00	22.00	27.00	17.00	15.00	26.48	
管径(mm)	DN300	DN300	DN300	DN300	DN300	DN300	DN300	DN300	DN300	DN300	DN300	DN300	
管道坡度	0.005	0.01	0.015	0.008	0.008	0.008	0.008	0.01	0.008	0.008	0.008	0.006	
井径(mm)	Ø1000	Ø1000	Ø1000	Ø1000	Ø1000	Ø1000	Ø1000	Ø1000	Ø1000	Ø1000	Ø1000	Ø1000	Ø1000
管道基础	详见SS-DY-05-01大样图								详见SS-DY-01大样图②或④				
管材和接口形式	高密度聚乙烯缠绕结构壁B型管，SN≥12.5，电热熔连接												
备注	破沥青路面修复	破沥青路面修复	破沥青路面修复	跌落0.30米 破沥青路面修复	破沥青路面修复	破沥青路面修复	破砼路面修复	跌落0.49米 破砼路面修复	破砼路面修复	破砼路面修复	破砼路面修复	破砼路面修复	

W158#-W81#纵断面图

工程设计出图专用章
企业名称 中联合创设计有限公司
证书编号 A222009092 编号 02
业务范围 市政行业乙级；电力行业(新能源发电、送电工程、变电工程)专业乙级；农林行业(农业工程)乙级；化工石化医药行业(石油及化工产品储运)专业乙级；建材行业(水泥工程)专业乙级；风景园林工程设计专项乙级
有效期 至2025年12月31日
发证机关 吉林省住房和城乡建设厅

备注:本图版权属本公司所有，未经本公司负责人书面许可,任何人不得擅自复制或复用。本图未经施工图审查公司审查合格后，不得用于现场施工,仅供业主建设投资前估算建设造价之参考图。

中联合创 ZHONGLIANHECHUANG 中联合创设计有限公司 CHINA UNITED CREATIVE DESIGN CO.LTD	设计资质证书编号：A222009092	职 责	实 名	签 名	职 责	实 名	签 名	工程项目名称	翁源县典型镇（翁城镇）污水管网补短板项目勘察、设计	图名	纵断面图17	设计阶段	施工图设计
	市政行业乙级	项目负责	刁开旺		校 对	龙润霞						图 别	给排水
		审 定	朱卫东		设 计	刘 泉		建设单位名称	翁源县公共资产管理中心			图 号	SS-08-17
地址：吉林省长春市吉林大路535号		审 核	高玉梅		专业负责	张红旗						日 期	2025.09

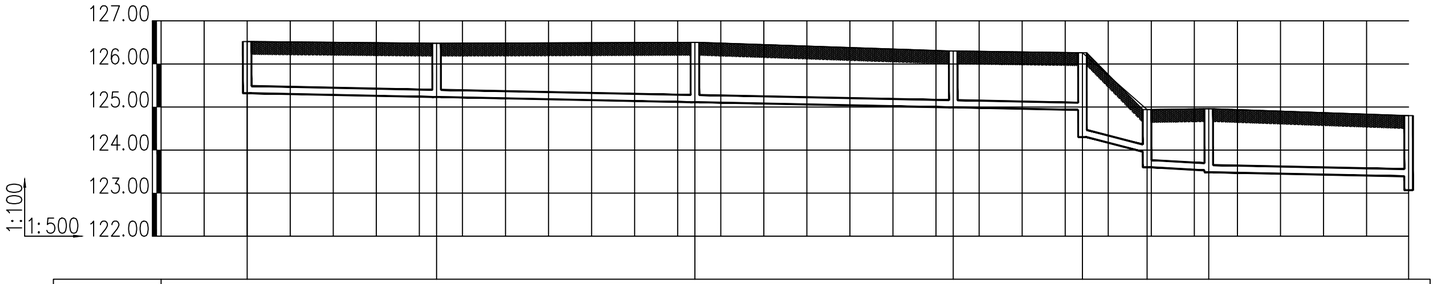

井编号	W170	W171	W172	W173	W174	W175	W176	W79
设计地面标高(m)	126.520	126.480	126.500	126.300	126.260	124.940	124.960	124.800
埋设深度(m)	1.200	1.248	1.388	1.308	1.328 1.960	0.978 1.340	1.432 1.476	1.409 1.732
覆土厚度(m)	1.017	1.065	1.205	1.125	1.145 1.777	0.795 1.157	1.249 1.293	1.226 1.549
管内底标高(m)	125.320	125.232	125.112	124.992	124.932 124.300	123.962 123.600	123.528 123.484	123.391 123.068
管道长度(m)		22.00	30.00	30.00	15.00	7.51	7.16	23.22
管径(mm)		DN200	DN200	DN200	DN200	DN200	DN200	DN200
管道坡度		0.004	0.004	0.004	0.004	0.045	0.01	0.004
井径(mm)	Ø1000	Ø1000	Ø1000	Ø1000	Ø1000	Ø1000	Ø1000	Ø1000
管道基础	详见SS-DY-04大样图②					详见SS-DY-01大样图②或④		
管材和接口形式	高密度聚乙烯缠绕结构壁B型管，SN≥12.5，电热熔连接							
备注		破人行道地砖路面修复	破人行道地砖路面修复	破人行道地砖路面修复	破砼路面修复	破砼路面修复 跌落 0.63米	跌落 0.36米 破砼路面修复	跌落0.04米 破砼路面修复

W170#—W79#纵断面图

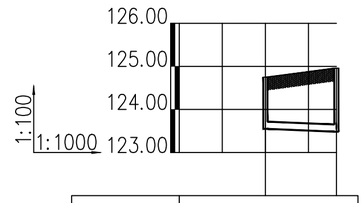

井编号	W177	W176
设计地面标高(m)	124.750	124.960
埋设深度(m)	1.200	1.476 1.476
覆土厚度(m)	1.017	1.293 1.293
管内底标高(m)	123.550	123.484
管道长度(m)	16.50	
管径(mm)	DN200	
管道坡度	0.004	
井径(mm)	Ø1000	Ø1000
管道基础	详见SS-DY-01大样图②或④	
管材和接口形式	高密度聚乙烯缠绕结构壁B型管 SN≥12.5，电热熔连接	
备注	破砼路面修复	

W177#—W176#纵断面图

工程设计出图专用章
企业名称 中联合创设计有限公司
证书编号 A222009092 编号 02
业务范围 市政行业乙级；电力行业(新能源发电、送电工程、变电工程)专业乙级；水利行业(农业工程)乙级；化工石油炼化行业(石油及化工产品储运)专业乙级；建材行业(水泥工程)专业乙级；风景园林工程设计专项乙级
有效期 至2025年12月31日
发证机关 吉林省住房和城乡建设厅

备注：本图版权属本公司所有，未经本公司负责人书面许可，任何人不得擅自复制或复用。本图未经施工图审查公司审查合格后，不得用于现场施工，仅供业主建设投资前估算建设造价之参考图。

中联合创 ZHONGLIANHECHUANG 中联合创设计有限公司 CHINA UNITED CREATIVE DESIGN CO. LTD	设计资质证书编号：A222009092	职 责	实 名	签 名	职 责	实 名	签 名	工程项目名称	翁源县典型镇（翁城镇）污水管网补短板项目勘察、设计	图名	纵断面图18	设计阶段	施工图设计
	市政行业乙级	项目负责	刁开旺		校 对	龙润霞						图 别	给排水
		审 定	朱卫东		设 计	刘 泉		建设单位名称	翁源县公共资产管理中心			图 号	SS-08-18
地址：吉林省长春市吉林大路535号		审 核	高玉梅		专业负责	张红旗						日 期	2025.09

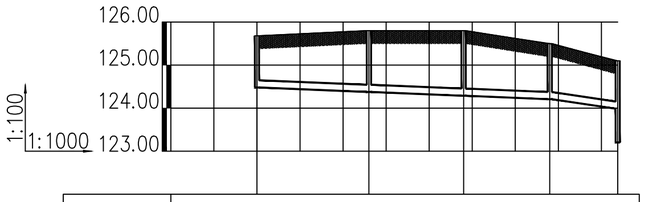

井编号	W178		W179		W180		W181		W77
设计地面标高(m)	125.680		125.800		125.800		125.500		125.100
埋设深度(m)	1.200		1.424		1.512		1.292		1.113 1.897
覆土厚度(m)	1.017		1.241		1.329		1.109		0.930 1.714
管内底标高(m)	124.480		124.376		124.288		124.208		123.987 123.203
管道长度(m)		26.00		22.00		20.00		15.79	
管径(mm)		DN200		DN200		DN200		DN200	
管道坡度		0.004		0.004		0.004		0.014	
井径(mm)	Ø1000		Ø1000		Ø1000		Ø1000		Ø1000
管道基础	详见SS-DY-01大样图②或④								
管材和接口形式	高密度聚乙烯缠绕结构壁B型管，SN≥12.5，电热熔连接								
备注		破砼路面修复		破砼路面修复		破砼路面修复		破砼路面修复	

W178#—W77#纵断面图

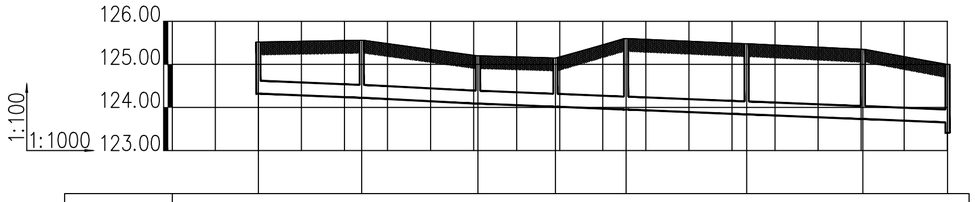

井编号	W182		W183		W184		W185		W186		W187		W188		W74
设计地面标高(m)	125.520		125.560		125.200		125.150		125.600		125.480		125.350		125.000
埋设深度(m)	1.200		1.336		1.111		1.133		1.649		1.641		1.619		1.347 1.590
覆土厚度(m)	0.900		1.036		0.811		0.833		1.349		1.341		1.319		1.047 1.290
管内底标高(m)	124.320		124.224		124.089		124.017		123.951		123.839		123.731		123.653 123.410
管道长度(m)		24.00		27.00		18.00		16.40		28.00		27.00		19.67	
管径(mm)		DN300		DN300		DN300		DN300		DN300		DN300		DN300	
管道坡度		0.004		0.005		0.004		0.004		0.004		0.004		0.004	
井径(mm)	Ø1000		Ø1000		Ø1000		Ø1000		Ø1000		Ø1000		Ø1000		Ø1000
管道基础	详见SS-DY-05-01大样图														
管材和接口形式	高密度聚乙烯缠绕结构壁B型管，SN≥12.5，电热熔连接														
备注		破沥青路面修复		破沥青路面修复		破沥青路面修复		破沥青路面修复		破沥青路面修复		破沥青路面修复		破沥青路面修复	

W182#—W74#纵断面图

工程设计出图专用章

企业名称	中联合创设计有限公司		
证书编号	A222009092	编号	02
业务范围	市政行业乙级；电力行业(新能源发电、送电工程、变电工程)专业乙级；农林行业(农业工程)乙级；化工石化医药行业(石油及化工产品输运)专业乙级；建筑行业(水系工程)专业乙级；风景园林工程设计专项乙级		
有效期	至2025年12月31日		
发证机关	吉林省住房和城乡建设厅		

中联合创 ZHONGLIANHECHUANG 中联合创设计有限公司 CHINA UNITED CREATIVE DESIGN CO. LTD	设计资质证书编号：A222009092	职 责	实 名	签 名	职 责	实 名	签 名	工程项目名称	翁源县典型镇（翁城镇）污水管网补短板项目勘察、设计	图名	纵断面图19	设计阶段	施工图设计
	市政行业乙级	项目负责	刁开旺		校 对	龙润霞						图 别	给排水
		审 定	朱卫东		设 计	刘 泉		建设单位名称	翁源县公共资产管理中心			图 号	SS-08-19
地址：吉林省长春市吉林大路535号		审 核	高玉梅		专业负责	张红旗						日 期	2025.09

备注：本图版权属本公司所有，未经本公司负责人书面许可，任何人不得擅自复制或复用。本图未经施工图审查公司审查合格后，不得用于现场施工，仅供业主建设投资前估算建设造价之参考图。

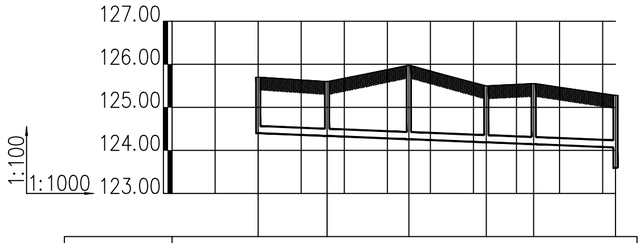

井编号	W189		W190		W191		W192	W193		W71
设计地面标高(m)	125.700		125.600		125.970		125.500	125.550		125.280
埋设深度(m)	1.300		1.264		1.710		1.312	1.406		1.212 1.684
覆土厚度(m)	1.117		1.081		1.527		1.129	1.223		1.029 1.501
管内底标高(m)	124.400		124.336		124.260		124.188	124.144		124.068 123.596
管道长度(m)		16.00		19.00		17.98	11.00		19.01	
管径(mm)		DN200		DN200		DN200	DN200		DN200	
管道坡度		0.004		0.004		0.004	0.004		0.004	
井径(mm)	Ø1000		Ø1000		Ø1000		Ø1000	Ø1000		Ø1000
管道基础	详见SS-DY-01大样图④或③					详见SS-DY-05-01大样图				
管材和接口形式	高密度聚乙烯缠绕结构壁B型管，SN≥12.5，电热熔连接									
备注		挖土方路基		挖土方路基	破沥青路面修复		破沥青路面修复		破沥青路面修复	

W189#—W71#纵断面图

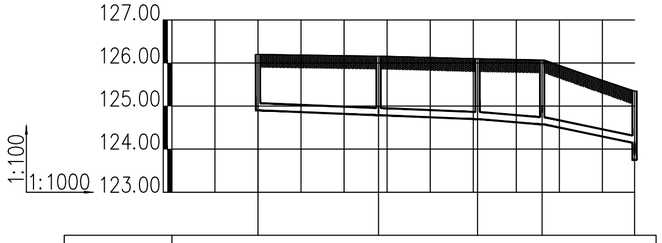

井编号	W194		W195		W196	W197		W69
设计地面标高(m)	126.200		126.160		126.100	126.070		125.350
埋设深度(m)	1.300		1.372 1.372		1.404	1.494 1.494		1.203 1.601
覆土厚度(m)	1.117		1.189 1.189		1.221	1.311 1.311		1.021 1.418
管内底标高(m)	124.900		124.788		124.696	124.576		124.147 123.749
管道长度(m)		28.00		23.00	15.00	21.47		
管径(mm)		DN200		DN200	DN200	DN200		
管道坡度		0.004		0.004	0.008	0.02		
井径(mm)	Ø1000		Ø1000		Ø1000	Ø1000		Ø1000
管道基础	详见SS-DY-01大样图②或④				详见SS-DY-05-01大样图			
管材和接口形式	高密度聚乙烯缠绕结构壁B型管，SN≥12.5，电热熔连接							
备注		破砼路面修复		跌落0.00米 破沥青路面修复	破沥青路面修复	跌落0.00米 破沥青路面修复		

W194#—W69#纵断面图

工程设计出图专用章
企业名称：中联合创设计有限公司
证书编号：A222009092　编号：02
业务范围：市政行业乙级；电力行业(新能源发电、送电工程、变电工程)专业乙级；林业行业(林产工业工程)乙级；化工石油类行业(石油及化工产品储运)专业乙级；建材行业(水泥工程)专业乙级；风景园林工程设计专项乙级
有效期：至2025年12月31日
发证机关：吉林省住房和城乡建设厅

备注:本图版权属本公司所有，未经本公司负责人书面许可,任何人不得擅自复制或复用。本图未经施工图审查公司审查合格后，不得用于现场施工,仅供业主建设投资前估算建设造价之参考图。

中联合创 ZHONGLIANHECHUANG 中联合创设计有限公司 CHINA UNITED CREATIVE DESIGN CO.LTD
地址：吉林省长春市吉林大路535号

设计资质证书编号：A222009092	职责	实名	签名	职责	实名	签名	工程项目名称	翁源县典型镇（翁城镇）污水管网补短板项目勘察、设计	图名	纵断面图20	设计阶段	施工图设计
市政行业乙级	项目负责	刁开旺		校对	龙润霞						图别	给排水
	审定	朱卫东		设计	刘泉		建设单位名称	翁源县公共资产管理中心			图号	SS-08-20
	审核	高玉梅		专业负责	张红旗						日期	2025.09

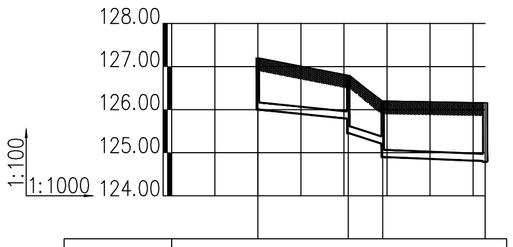

井编号	W198		W199	W200		W195
设计地面标高(m)	127.200		126.800	126.200		126.160
埋设深度(m)	1.200		1.010	1.350 1.300		1.355 1.372
覆土厚度(m)	1.017		0.827	1.167 0.807 1.117		1.172 1.189
管内底标高(m)	126.000		125.790	125.450 125.210 124.900		124.805 124.788
管道长度(m)		21.00	8.00	23.79		
管径(mm)		DN200	DN200	DN200		
管道坡度		0.01	0.03	0.004		
井径(mm)	矩形井		矩形井	矩形井		ø1000
管道基础	详见SS-DY-01大样图②或④					
管材和接口形式	高密度聚乙烯缠绕结构壁B型管，SN≥12.5，电热熔连接					
备注		破砼路面修复	跌落0.34米 破砼路面修复	跌落0.31米 破砼路面修复		

W198#—W195#纵断面图

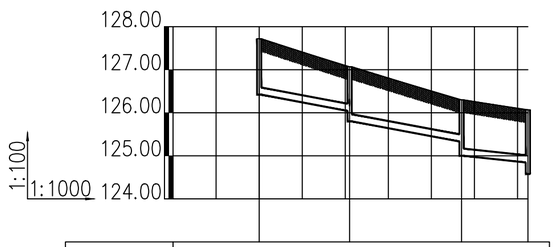

井编号	W201		W202		W203	W197
设计地面标高(m)	127.720		127.070		126.300	126.070
埋设深度(m)	1.300		1.028 1.270		0.968 1.300	1.224 1.494
覆土厚度(m)	1.117		0.845 1.087		0.785 1.117	1.041 1.311
管内底标高(m)	126.420		126.042 125.800		125.332 125.000	124.846 124.576
管道长度(m)		21.00	26.00		15.41	
管径(mm)		DN200	DN200		DN200	
管道坡度		0.018	0.018		0.01	
井径(mm)	ø1000		ø1000		ø1000	ø1000
管道基础	详见SS-DY-05-01大样图					
管材和接口形式	高密度聚乙烯缠绕结构壁B型管，SN≥12.5，电热熔连接					
备注		破沥青路面修复	跌落0.24米 破沥青路面修复		跌落0.33米 破沥青路面修复	

W201#—W197#纵断面图

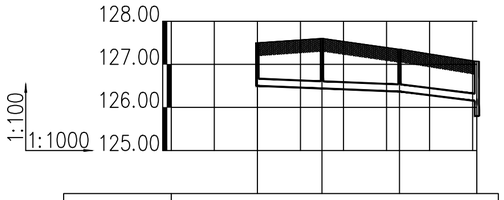

井编号	W204-1	W204		W205	W202
设计地面标高(m)	127.500	127.600		127.350	127.070
埋设深度(m)	1.000	1.160		0.982	0.918 1.270
覆土厚度(m)	0.817	0.977		0.799	0.735 1.087
管内底标高(m)	126.500	126.440		126.368	126.152 125.800
管道长度(m)		15.00	18.00	17.97	
管径(mm)		DN200	DN200	DN200	
管道坡度		0.004	0.004	0.012	
井径(mm)	矩形井	矩形井		矩形井	ø1000
管道基础	详见SS-DY-01大样图②或④	详见SS-DY-05-01大样图			
管材和接口形式	高密度聚乙烯缠绕结构壁B型管，SN≥12.5，电热熔连接				
备注		破砼路面修复	破砼路面修复	破沥青路面修复	

W204-1#—W202#纵断面图

工程设计出图专用章
企业名称 中联合创设计有限公司
证书编号 A222009092 编号 02
业务范围 市政行业乙级；电力行业(新能源发电、送电工程、变电工程)专业乙级；水利行业(农业工程)乙级；化工石油炼化行业(石油及化工产品输运)专业乙级；建材行业(水泥工程)专业乙级；风景园林工程设计专项乙级
有效期 至2025年12月31日
发证机关 吉林省住房和城乡建设厅

中联合创 ZHONGLIANHECHUANG 中联合创设计有限公司 CHINA UNITED CREATIVE DESIGN CO.LTD	设计资质证书编号：A222009092	职 责	实 名	签 名	职 责	实 名	签 名	工程项目名称	翁源县典型镇（翁城镇）污水管网补短板项目勘察、设计	图名	纵断面图21
地址：吉林省长春市吉林大路535号	市政行业乙级	项目负责	刁开旺		校 对	龙润霞		建设单位名称	翁源县公共资产管理中心		
		审 定	朱卫东		设 计	刘 泉					
		审 核	高玉梅		专业负责	张红旗					

设计阶段	施工图设计
图 别	给排水
图 号	SS-08-21
日 期	2025.09

备注:本图版权属本公司所有，未经本公司负责人书面许可,任何人不得擅自复制或复用。本图未经施工图审查公司审查合格后，不得用于现场施工,仅供业主建设投资前估算建设造价之参考图。

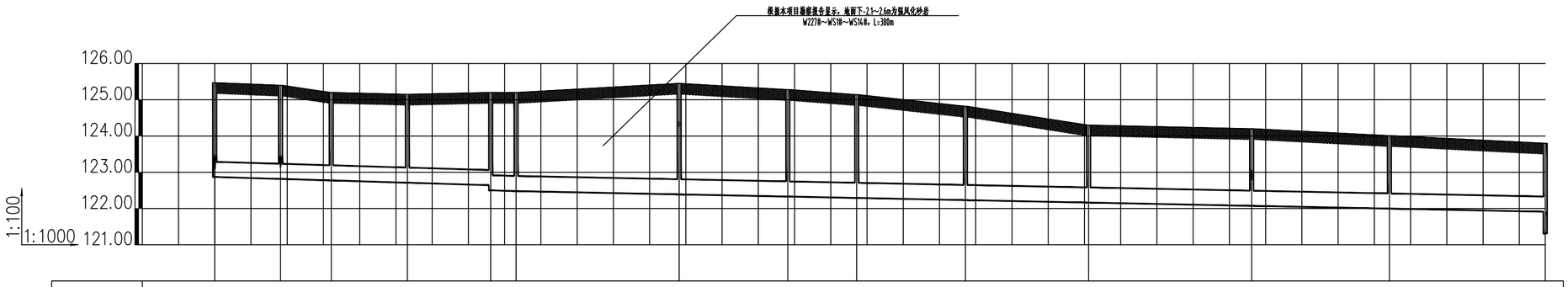

井编号	WS1	WS2	WS3	WS4	WS5	WS6	WS7	WS8	WS9	WS10	WS11	WS12	WS13	WS14
设计地面标高(m)	125.470	125.400	125.200	125.150	125.200	125.200	125.450	125.280	125.140	124.820	124.300	124.200	124.010	123.800
埋设深度(m)	2.600	2.584 2.584	2.426	2.439	2.558 2.700	2.721	3.061 3.061	2.951	2.849	2.589	2.137	2.127 2.127	2.013	1.889
覆土厚度(m)	2.143	2.127 2.127	1.969	1.982	2.101 2.243	2.264	2.604 2.604	2.494	2.392	2.132	1.680	1.670 1.670	1.556	1.432
管内底标高(m)	122.870	122.816	122.774	122.711	122.642 122.500	122.479	122.389	122.329	122.291	122.231	122.163	122.073	121.997	121.911
管道长度(m)		18.15	14.00	21.00	23.00	7.00	45.00	30.00	19.00	30.00	34.00	45.00	38.00	43.00
管径(mm)		DN500	DN500	DN500	DN500	DN500	DN500	DN500	DN500	DN500	DN500	DN500	DN500	DN500
管道坡度		0.003	0.003	0.003	0.003	0.003	0.002	0.002	0.002	0.002	0.002	0.002	0.002	0.002
井径(mm)	Ø1000	Ø1000	Ø1000	Ø1000	Ø1000	Ø1000	Ø1000	Ø1000	Ø1000	Ø1000	Ø1000	Ø1000	Ø1000	Ø1000
管道基础	详见SS-DY-05-02大样图													
管材和接口形式	高密度聚乙烯缠绕结构壁B型管，SN≥12.5，电热熔连接													
备注		破沥青路面修复	跌落 0.00米 破沥青路面修复	破沥青路面修复	破沥青路面修复	跌落 0.14 米 破沥青路面修复	破沥青路面修复	跌落0.00米 破沥青路面修复	破沥青路面修复	破沥青路面修复	破沥青路面修复	破沥青路面修复	跌落0.00米 破沥青路面修复	破沥青路面修复

WS1#-WS14#纵断面图

工程设计出图专用章
企业名称 中联合创设计有限公司
证书编号 A222009092 编号 02
业务范围 市政行业乙级；电力行业(新能源发电、送电工程、变电工程)专业乙级；水利行业(农业工程)乙级；化工石油炼化行业(石油及化工产品储运)专业乙级；建材行业(水泥工程)专业乙级；风景园林工程设计专项乙级
有效期 至2025年12月31日
发证机关 吉林省住房和城乡建设厅

备注：本图版权属本公司所有，未经本公司负责人书面许可，任何人不得擅自复制或复用。本图未经施工图审查公司审查合格后，不得用于现场施工，仅供业主建设投资前估算建设造价之参考图。

中联合创 ZHONGLIANHECHUANG 中联合创设计有限公司 CHINA UNITED CREATIVE DESIGN CO. LTD
地址：吉林省长春市吉林大路535号

设计资质证书编号：A222009092	职 责	实 名	签 名	职 责	实 名	签 名	工程项目名称	翁源县典型镇（翁城镇）污水管网补短板项目勘察、设计	图名	纵断面图22	设计阶段	施工图设计
市政行业乙级	项目负责	刁开旺		校 对	龙润霞						图 别	给排水
	审 定	朱卫东		设 计	刘 泉		建设单位名称	翁源县公共资产管理中心			图 号	SS-08-22
	审 核	高玉梅		专业负责	张红旗						日 期	2025.09

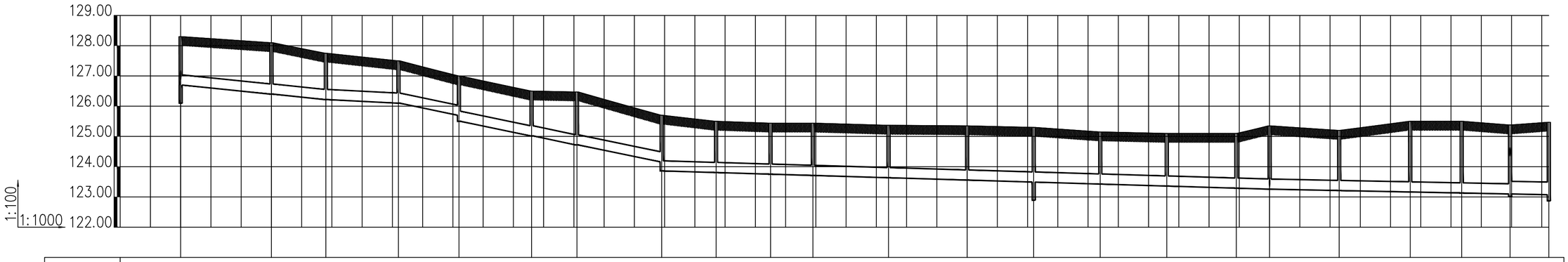

井编号	W206	W207	W208	W209	W210	W211	W212	W213	W214	W215	W216	W217	W218	W219	W220	W221	W222	W223	W224	W225	W226	W227	WS1
设计地面标高(m)	128.300	128.100	127.750	127.500	127.000	126.500	126.470	125.700	125.500	125.440	125.440	125.370	125.350	125.300	125.150	125.100	125.100	125.350	125.200	125.500	125.500	125.380	125.470
埋设深度(m)	1.600	1.700	1.530	1.400	1.300 1.500	1.480	1.750	1.540 1.840	1.694	1.688	1.730	1.735	1.793	1.809	1.725	1.741	1.810	2.093 2.093	1.989	2.336	2.370	2.282 2.282	2.398 2.600
覆土厚度(m)	1.234	1.334	1.164	1.034	0.934 1.134	1.114	1.384	1.174 1.474	1.328	1.322	1.364	1.369	1.427	1.443	1.359	1.375	1.444	1.727 1.727	1.623	1.970	2.004	1.916 1.824	1.940 2.142
管内底标高(m)	126.700	126.400	126.220	126.100	125.700 125.500	125.020	124.720	124.160 123.860	123.806	123.752	123.710	123.635	123.557	123.491	123.425	123.359	123.290	123.257	123.211	123.164	123.130	123.098	123.072 122.870
管道长度(m)		30.00	18.00	24.00	20.00	24.00	15.00	28.01	18.00	18.00	14.00	25.00	26.00	22.00	22.00	22.00	23.00	11.00	23.00	23.50	17.00	16.00	12.81
管径(mm)		DN400	DN400	DN400	DN400	DN400	DN400	DN400	DN400	DN400	DN400	DN400	DN400	DN400	DN400	DN400	DN400	DN400	DN400	DN400	DN400	DN400	DN500
管道坡度		0.01	0.01	0.005	0.02	0.02	0.02	0.02	0.003	0.003	0.003	0.003	0.003	0.003	0.003	0.003	0.003	0.003	0.002	0.002	0.002	0.002	0.002
井径(mm)	Ø1000	Ø1000	Ø1000	Ø1000	Ø1000	Ø1000	Ø1000	Ø1000	Ø1000	Ø1000	Ø1000	Ø1000	Ø1000	Ø1000	Ø1000	Ø1000	Ø1000	Ø1000	Ø1000	Ø1000	Ø1000	Ø1000	Ø1000
管道基础	详见SS-DY-04大样图②													详见SS-DY-04大样图③									详见SS-DY-05-02大样图
管材和接口形式	高密度聚乙烯缠绕结构壁B型管，SN≥12.5，电热熔连接																						
备注		破人行道地砖路面修复	破人行道地砖路面修复	破人行道地砖路面修复	破人行道地砖路面修复	破人行道地砖路面修复 跌落0.20米	破人行道地砖路面修复	破人行道地砖路面修复	跌落0.30米 破水泥压模路面修复	破水泥压模路面修复	破水泥压模路面修复	破水泥压模路面修复	破水泥压模路面修复	破水泥压模路面修复	破水泥压模路面修复	破水泥压模路面修复	破水泥压模路面修复	破水泥压模路面修复	破水泥压模路面修复 跌落0.00米	破水泥压模路面修复	破水泥压模路面修复	跌落0.00米 破沥青路面修复	

W206#—WS1#纵断面图

工程设计出图专用章
企业名称：中联合创设计有限公司
证书编号：A222009092 编号：02
业务范围：市政行业乙级；电力行业(新能源发电、送电工程、变电工程)专业乙级；林行业(农业工程)乙级；化工石化医药行业(石油及化工产品储运)专业乙级；建材行业(水泥工程)专业乙级；风景园林工程设计专项乙级
有效期：至2025年12月31日
发证机关：吉林省住房和城乡建设厅

中联合创 ZHONGLIANHECHUANG 中联合创设计有限公司 CHINA UNITED CREATIVE DESIGN CO. LTD	设计资质证书编号：A222009092	职 责	实 名	签 名	职 责	实 名	签 名	工程项目名称	翁源县典型镇（翁城镇）污水管网补短板项目勘察、设计	设计阶段：施工图设计
	市政行业乙级	项目负责	刁开旺		校 对	龙润霞				图 别：给排水
		审 定	朱卫东		设 计	刘 泉		建设单位名称	翁源县公共资产管理中心	图 号：SS-08-23
地址：吉林省长春市吉林大路535号		审 核	高玉梅		专业负责	张红旗				日 期：2025.09

图名：纵断面图23

备注：本图版权属本公司所有，未经本公司负责人书面许可，任何人不得擅自复制或复用。本图未经施工图审查公司审查合格后，不得用于现场施工，仅供业主建设投资前估算建设造价之参考图。

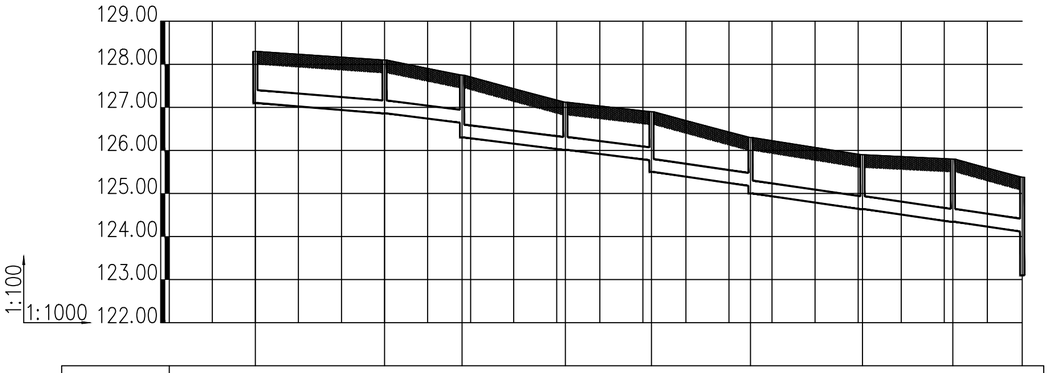

井编号	W228		W229		W230		W231		W232		W233		W234		W235		W227
设计地面标高(m)	128.300		128.100		127.750		127.120		126.900		126.300		125.900		125.800		125.380
埋设深度(m)	1.200		1.240		1.106 1.450		1.108		1.128 1.400		1.122 1.300		1.264		1.458		1.263 2.282
覆土厚度(m)	0.900		0.940		0.806 1.150		0.808		0.828 1.100		0.822 1.000		0.964		1.158		0.963 1.982
管内底标高(m)	127.100		126.860		126.644 126.300		126.012		125.772 125.500		125.178 125.000		124.636		124.342		124.117 123.098
管道长度(m)		30.00		18.00		24.00		20.00		23.00		26.00		21.00		16.10	
管径(mm)		DN300		DN300		DN300		DN300		DN300		DN300		DN300		DN300	
管道坡度		0.008		0.012		0.012		0.012		0.014		0.014		0.014		0.014	
井径(mm)	Ø1000		Ø1000		Ø1000		Ø1000		Ø1000		Ø1000		Ø1000		Ø1000		Ø1000
管道基础	详见SS-DY-05-01大样图																
管材和接口形式	高密度聚乙烯缠绕结构壁B型管，SN≥12.5，电热熔连接																
备注		破沿青路面修复		破沿青路面修复		跌落0.34米 破沿青路面修复		破沿青路面修复		跌落0.27米 破沿青路面修复		跌落0.18米 破沿青路面修复		破沿青路面修复		破沿青路面修复	

W228#—W227#纵断面图

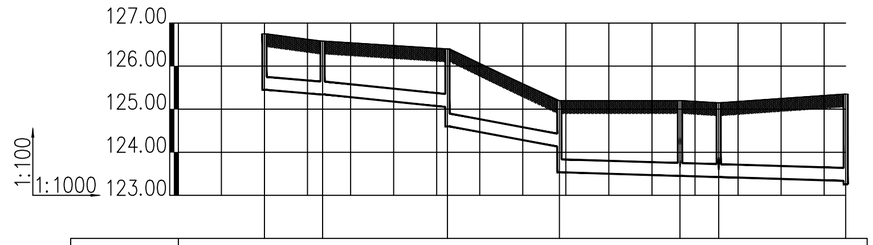

井编号	W236		W237		W238		W239		W240		W241		W223
设计地面标高(m)	126.750		126.580		126.400		125.200		125.200		125.150		125.350
埋设深度(m)	1.300		1.238		1.348 1.800		1.068 1.665		1.749 1.749		1.726 1.726		2.014 2.093
覆土厚度(m)	1.000		0.938		1.048 1.500		0.768 1.365		1.449 1.449		1.426 1.426		1.714 1.793
管内底标高(m)	125.450		125.342		125.052 124.600		124.132 123.535		123.451		123.424		123.336 123.257
管道长度(m)		13.50		29.00		26.00		28.00		9.00		29.49	
管径(mm)		DN300		DN300		DN300		DN300		DN300		DN300	
管道坡度		0.008		0.01		0.018		0.003		0.003		0.003	
井径(mm)	Ø1000		Ø1000		Ø1000		Ø1000		Ø1000		Ø1000		Ø1000
管道基础	详见SS-DY-05-01大样图												
管材和接口形式	高密度聚乙烯缠绕结构壁B型管，SN≥12.5，电热熔连接												
备注		破沿青路面修复		破沿青路面修复		破沿青路面修复		跌落0.45米 破沿青路面修复		跌落0.60米 破沿青路面修复		跌落0.00米 破沿青路面修复	跌落0.00米 破沿青路面修复

W240#—W223#纵断面图

工程设计出图专用章
企业名称 中联合创设计有限公司
证书编号 A222009092 编号 02
业务范围 市政行业乙级；电力行业(新能源发电、送电工程、变电工程)专业乙级；风景园林行业(设施工程)乙级；化工石油类医药行业(石油及化工产品储运)专业乙级；建材行业(水泥工程)专业乙级；风景园林工程设计专项乙级
有效期 至2025年12月31日
发证机关 吉林省住房和城乡建设厅

中联合创 ZHONGLIANHECHUANG 中联合创设计有限公司 CHINA UNITED CREATIVE DESIGN CO.LTD	设计资质证书编号：A222009092	职 责	实 名	签 名	职 责	实 名	签 名	工程项目名称	翁源县典型镇（翁城镇）污水管网补短板项目勘察、设计	图名	纵断面图24	设计阶段	施工图设计
	市政行业乙级	项目负责	刁开旺		校 对	龙润霞						图 别	给排水
		审 定	朱卫东		设 计	刘 泉		建设单位名称	翁源县公共资产管理中心			图 号	SS-08-24
地址：吉林省长春市吉林大路535号		审 核	高玉梅		专业负责	张红旗						日 期	2025.09

备注:本图版权属本公司所有，未经本公司负责人书面许可,任何人不得擅自复制或复用。本图未经施工图审查公司审查合格后，不得用于现场施工,仅供业主建设投资前估算建设造价之参考图。

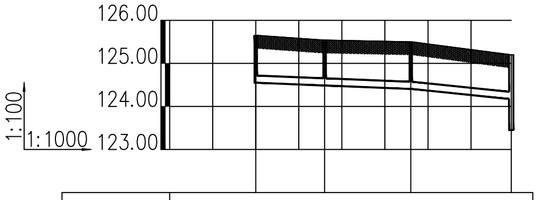

井编号	W242		W243		W244		W240
设计地面标高(m)	125.650		125.540		125.500		125.200
埋设深度(m)	1.100		1.054		1.094		1.027 1.749
覆土厚度(m)	0.917		0.871		0.911		0.845 1.566
管内底标高(m)	124.550		124.486		124.406		124.173 123.451
管道长度(m)		16.00		20.00		23.34	
管径(mm)		DN200		DN200		DN200	
管道坡度		0.004		0.004		0.01	
井径(mm)	矩形井		矩形井		矩形井		Ø1000
管道基础	详见SS-DY-01大样图②或④						
管材和接口形式	高密度聚乙烯缠绕结构壁B型管，SN≥12.5，电热熔连接						
备注		破砼路面修复		破砼路面修复		破砼路面修复	

W242#-W240#纵断面图

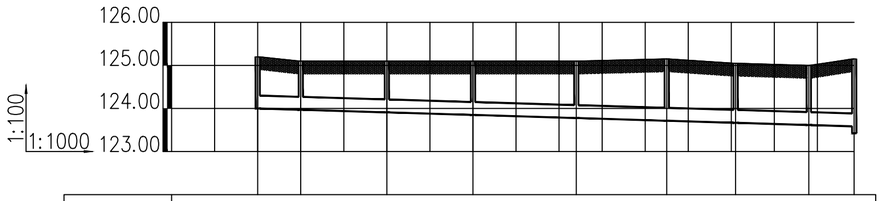

井编号	W245		W246		W247		W248		W249		W250		W251		W252		W241
设计地面标高(m)	125.200		125.100		125.100		125.100		125.100		125.150		125.050		125.000		125.150
埋设深度(m)	1.200		1.130		1.190		1.250		1.322		1.435		1.383		1.384		1.566 1.726
覆土厚度(m)	0.900		0.830		0.890		0.950		1.022		1.135		1.083		1.084		1.266 1.426
管内底标高(m)	124.000		123.970		123.910		123.850		123.778		123.715		123.667		123.616		123.584 123.424
管道长度(m)		10.00		20.00		20.00		24.00		21.00		16.00		17.00		10.53	
管径(mm)		DN300		DN300		DN300		DN300		DN300		DN300		DN300		DN300	
管道坡度		0.003		0.003		0.003		0.003		0.003		0.003		0.003		0.003	
井径(mm)	Ø1000		Ø1000		Ø1000		Ø1000		Ø1000		Ø1000		Ø1000		Ø1000		Ø1000
管道基础	详见SS-DY-05-01大样图																
管材和接口形式	高密度聚乙烯缠绕结构壁B型管，SN≥12.5，电热熔连接																
备注		破沥青路面修复		破沥青路面修复		破沥青路面修复		破沥青路面修复		破沥青路面修复		破沥青路面修复		破沥青路面修复		破沥青路面修复	

W245#-W241#纵断面图

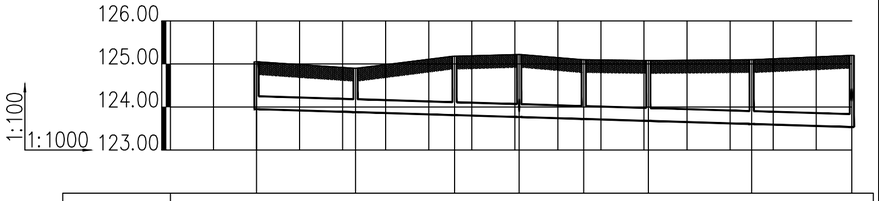

井编号	W253		W254		W255		W256		W257		W258		W259		W239
设计地面标高(m)	125.050		124.900		125.180		125.220		125.100		125.080		125.100		125.200
埋设深度(m)	1.100		1.019		1.368		1.453 1.453		1.378		1.403		1.495		1.665 1.665
覆土厚度(m)	0.800		0.719		1.068		1.153 1.153		1.078		1.103		1.195		1.365 1.365
管内底标高(m)	123.950		123.881		123.812		123.767		123.722		123.677		123.605		123.535
管道长度(m)		23.00		23.00		15.00		15.00		15.00		24.00		23.27	
管径(mm)		DN300		DN300		DN300		DN300		DN300		DN300		DN300	
管道坡度		0.003		0.003		0.003		0.003		0.003		0.003		0.003	
井径(mm)	Ø1000		Ø1000		Ø1000		Ø1000		Ø1000		Ø1000		Ø1000		Ø1000
管道基础	详见SS-DY-05-01大样图														
管材和接口形式	高密度聚乙烯缠绕结构壁B型管，SN≥12.5，电热熔连接														
备注		破沥青路面修复		破沥青路面修复		破沥青路面修复		跌落 0.00米 破沥青路面修复		破沥青路面修复		破沥青路面修复		破沥青路面修复	

W253#-W239#纵断面图

工程设计出图专用章

企业名称	中联合创设计有限公司		
证书编号	A222009092	编号	02
业务范围	市政行业乙级，电力行业(新能源发电、送电工程、变电工程)专业乙级；冶炼行业(冶金工程)乙级；化工石油炼化行业(石油及化工产品储运)专业乙级；建材行业(水泥工程)与专业乙级；风景园林工程设计专项乙级		
有效期	至2025年12月31日		
发证机关	吉林省住房和城乡建设厅		

中联合创 ZHONGLIANHECHUANG	中联合创设计有限公司 CHINA UNITED CREATIVE DESIGN CO. LTD	设计资质证书编号：A222009092	职 责	实 名	签 名	职 责	实 名	签 名	工程项目名称	翁源县典型镇（翁城镇）污水管网补短板项目勘察、设计	图名	纵断面图25
		市政行业乙级	项目负责	刁开旺		校 对	龙润霞					设计阶段：施工图设计
			审 定	朱卫东		设 计	刘 泉		建设单位名称	翁源县公共资产管理中心		图 别：给排水
			审 核	高玉梅		专业负责	张红旗					图 号：SS-08-25
地址：吉林省长春市吉林大路535号												日 期：2025.09

备注：本图版权属本公司所有，未经本公司负责人书面许可，任何人不得擅自复制或复用。本图未经施工图审查公司审查合格后，不得用于现场施工，仅供业主建设投资前估算建设造价之参考图。

备注：本图版权属本公司所有，未经本公司负责人书面许可，任何人不得擅自复制或复用。本图未经施工图审查公司审查合格后，不得用于现场施工，仅供业主建设投资前估算建设造价之参考图。

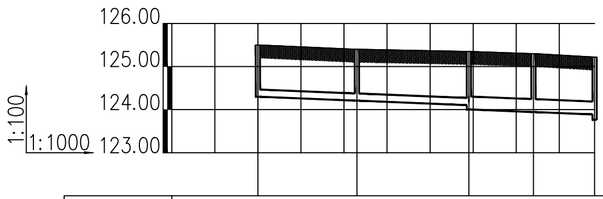

井编号	W260		W261		W262		W263		W256
设计地面标高(m)	125.500		125.400		125.350		125.300		125.220
埋设深度(m)	1.200		1.192		1.246 1.346		1.356		1.333 1.453
覆土厚度(m)	1.017		1.009		1.063 1.046		1.056		1.033 1.153
管内底标高(m)	124.300		124.208		124.104 124.004		123.944		123.887 123.767
管道长度(m)		23.00		26.00		15.00		14.20	
管径(mm)		DN200		DN200		DN300		DN300	
管道坡度		0.004		0.004		0.004		0.004	
井径(mm)	Ø1000		Ø1000		Ø1000		Ø1000		Ø1000
管道基础	详见SS-DY-01大样图②或④						详见SS-DY-05-01大样图		
管材和接口形式	高密度聚乙烯缠绕结构壁B型管，SN≥12.5，电热熔连接								
备注		破砼路面修复	破砼路面修复		跌落 0.10米 破砼路面修复		破沥青路面修复		

W260#—W256#纵断面图

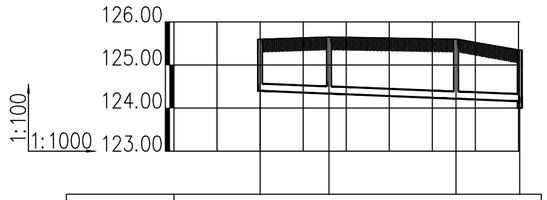

井编号	W264		W265		W266		W262
设计地面标高(m)	125.600		125.650		125.600		125.350
埋设深度(m)	1.200		1.314		1.382		1.191 1.346
覆土厚度(m)	1.017		1.131		1.199		1.008 1.163
管内底标高(m)	124.400		124.336		124.218		124.159 124.004
管道长度(m)		16.00		29.50		14.80	
管径(mm)		DN200		DN200		DN200	
管道坡度		0.004		0.004		0.004	
井径(mm)	Ø1000		Ø1000		Ø1000		Ø1000
管道基础	详见SS-DY-01大样图②或④						
管材和接口形式	高密度聚乙烯缠绕结构壁B型管，SN≥12.5，电热熔连接						
备注		破砼路面修复		破砼路面修复		破砼路面修复	

W264#—W262#纵断面图

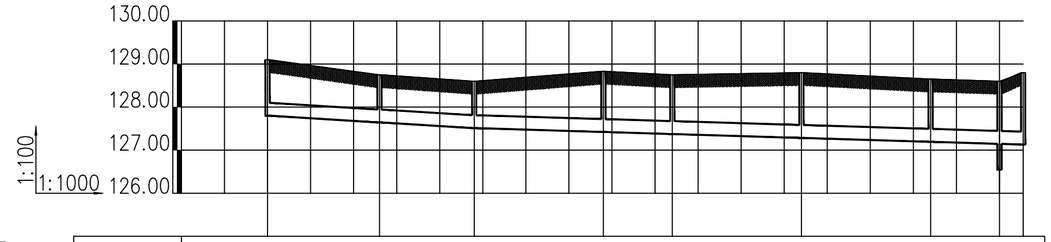

井编号	W433		W434		W435		W436		W437		W438		W439		W440	W441
设计地面标高(m)	129.100		128.750		128.600		128.830		128.750		128.800		128.650		128.600 128.800	
埋设深度(m)	1.300		1.106		1.088		1.408		1.376		1.516		1.456		1.454 1.671	
覆土厚度(m)	1.000		0.806		0.788		1.108		1.076		1.216		1.156		1.154 1.371	
管内底标高(m)	127.800		127.644		127.512		127.422		127.374		127.284		127.194		127.146 127.129	
管道长度(m)		26.00		22.00		30.00		16.00		30.00		30.00		16.00	5.50	
管径(mm)		DN300		DN300		DN300		DN300		DN300		DN300		DN300	DN300	
管道坡度		0.006		0.006		0.003		0.003		0.003		0.003		0.003	0.003	
井径(mm)	Ø1000		Ø1000		Ø1000		Ø1000		Ø1000		Ø1000		Ø1000		Ø1000	Ø1000
管道基础	详见SS-DY-01大样图②或④															
管材和接口形式	高密度聚乙烯缠绕结构壁B型管，SN≥12.5，电热熔连接															
备注		破砼路面修复		破砼路面修复		破砼路面修复		破砼路面修复				破砼路面修复		破砼路面修复		

W433#—W441#纵断面图

工程设计出图专用章

企业名称	中联合创设计有限公司
证书编号	A222009092 编号 02
业务范围	市政行业乙级；电力行业(新能源发电、送电工程、变电工程)专业乙级；风林行业(林业工程)乙级；化工石油炼化行业(石油及化工产品储运)专业乙级；建材行业(水泥工程)专业乙级；风景园林工程设计专项乙级
有效期	至2025年12月31日
发证机关	吉林省住房和城乡建设厅

中联合创 ZHONGLIANHECHUANG 中联合创设计有限公司 CHINA UNITED CREATIVE DESIGN CO. LTD	设计资质证书编号：A222009092	职 责	实 名	签 名	职 责	实 名	签 名	工程项目名称	翁源县典型镇（翁城镇）污水管网补短板项目勘察、设计	图名	纵断面图26	设计阶段	施工图设计
	市政行业乙级	项目负责	刁开旺		校 对	龙润霞						图 别	给排水
		审 定	朱卫东		设 计	刘 泉		建设单位名称	翁源县公共资产管理中心			图 号	SS-08-26
地址：吉林省长春市吉林大路535号		审 核	高玉梅		专业负责	张红旗						日 期	2025.09

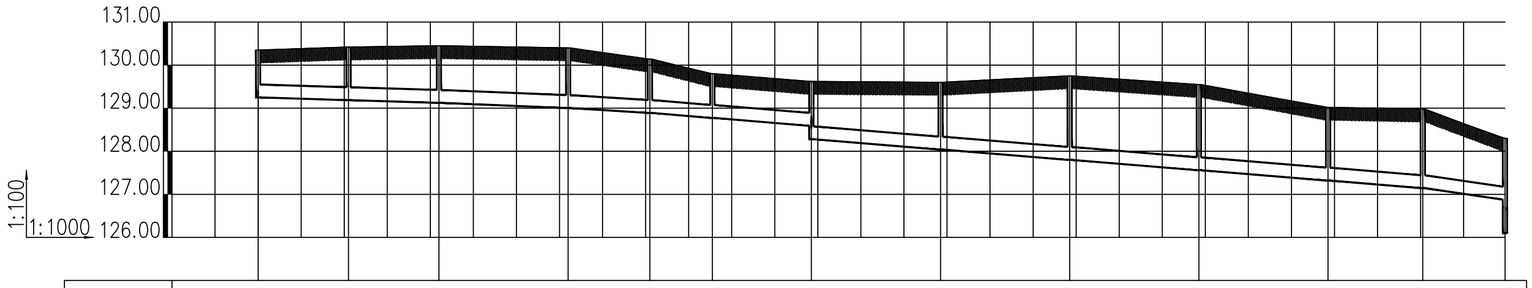

井编号	W267	W268	W269	W270	W271	W272	W273	W274	W275	W276	W277	W278	W206
设计地面标高(m)	130.350	130.420	130.450	130.400	130.140	129.800	129.620	129.600	129.750	129.550	129.020	128.980	128.300
埋设深度(m)	1.100	1.233	1.326	1.396	1.250	1.026	1.030 1.340	1.560	1.950	1.990	1.700	1.836	1.423 1.600
覆土厚度(m)	0.800	0.933	1.026	1.096	0.950	0.726	0.730 1.040	1.260	1.650	1.690	1.400	1.536	1.123 1.300
管内底标高(m)	129.250	129.187	129.124	129.004	128.890	128.774	128.590 128.280	128.040	127.800	127.560	127.320	127.144	126.877 126.700
管道长度(m)		21.00	21.00	30.00	19.00	14.50	23.00	30.00	30.00	30.00	30.00	22.00	19.10
管径(mm)		DN300	DN300	DN300	DN300	DN300	DN300	DN300	DN300	DN300	DN300	DN300	DN300
管道坡度		0.003	0.003	0.004	0.006	0.008	0.008	0.008	0.008	0.008	0.008	0.008	0.014
井径(mm)	Ø1000	Ø1000	Ø1000	Ø1000	Ø1000	Ø1000	Ø1000	Ø1000	Ø1000	Ø1000	Ø1000	Ø1000	Ø1000
管道基础	详见SS-DY-01大样图②或④							详见SS-DY-05-01大样图					
管材和接口形式	高密度聚乙烯缠绕结构壁B型管，SN≥12.5，电热熔连接												
备注		破砼路面修复	破砼路面修复	破砼路面修复	破砼路面修复	破砼路面修复	破沥青路面修复	跌落0.31米 破沥青路面修复	破沥青路面修复	破沥青路面修复	破沥青路面修复	破沥青路面修复	破沥青路面修复

W267#-W206#纵断面图

工程设计出图专用章

企业名称	中联合创设计有限公司		
证书编号	A222009092	编号	02
业务范围	市政行业乙级；电力行业(新能源发电、送电工程、变电工程)专业乙级；林业行业(林业工程)乙级；化工石油炼油行业(石油及化工产品输运)专业乙级；建筑行业(水暖工程)专业乙级；风景园林工程设计专项乙级		
有效期	至2025年12月31日		
发证机关	吉林省住房和城乡建设厅		

备注：本图版权属本公司所有，未经本公司负责人书面许可，任何人不得擅自复制或复用。本图未经施工图审查公司审查合格后，不得用于现场施工，仅供业主建设投资前估算建设造价之参考图。

中联合创 ZHONGLIANHECHUANG 中联合创设计有限公司 CHINA UNITED CREATIVE DESIGN CO.LTD	设计资质证书编号：A222009092	职 责	实 名	签 名	职 责	实 名	签 名	工程项目名称	翁源县典型镇（翁城镇）污水管网补短板项目勘察、设计	图名	纵断面图27	设计阶段	施工图设计
	市政行业乙级	项目负责	刁开旺		校 对	龙润霞						图 别	给排水
		审 定	朱卫东		设 计	刘 泉		建设单位名称	翁源县公共资产管理中心			图 号	SS-08-27
地址：吉林省长春市吉林大路535号		审 核	高玉梅		专业负责	张红旗						日 期	2025.09

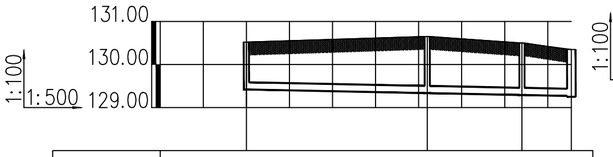

井编号	W450		W451	W452	W267
设计地面标高(m)	130.520		130.650	130.500	130.350
埋设深度(m)	1.100	1.314		1.208	1.081 1.100
覆土厚度(m)	0.917	1.131		1.025	0.898 0.917
管内底标高(m)	129.420	129.336		129.292	129.269 129.250
管道长度(m)	21.00		11.00	5.73	
管径(mm)	DN200		DN200	DN200	
管道坡度	0.004		0.004	0.004	
井径(mm)	矩形井		矩形井	矩形井 Ø1000	
管道基础	详见SS-DY-01大样图②或④				
管材和接口形式	高密度聚乙烯缠绕结构壁B型管，SN≥12.5，电热熔连接				
备注	破砼路面修复		破砼路面修复	破砼路面修复 破砼路面修复	

W450#—W267#纵断面图

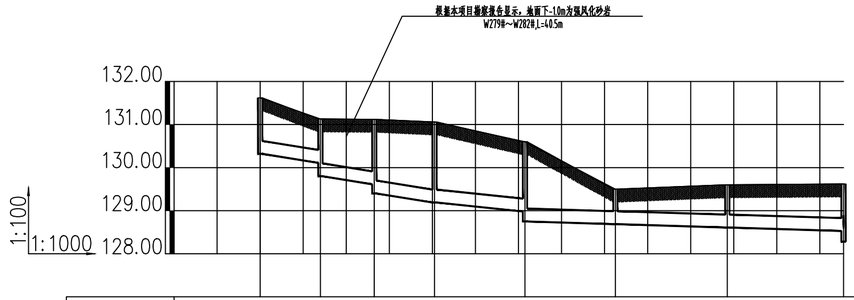

井编号	W279	W280	W281	W282	W283	W284	W285	W273
设计地面标高(m)	131.620	131.130	131.120	131.060	130.600	129.500	129.600	129.620
埋设深度(m)	1.300	1.020 1.330	1.508 1.720	1.870	1.620 1.850	0.813	0.991	1.092 1.340
覆土厚度(m)	1.000	0.720 1.030	1.208 1.420	1.570	1.320 1.550	0.513	0.691	0.792 1.040
管内底标高(m)	130.320	130.110 129.800	129.612 129.400	129.190	128.980 128.750	128.687	128.609	128.528 128.280
管道长度(m)	14.00	12.50	14.00	21.00	21.00	26.00	26.99	
管径(mm)	DN300	DN300	DN300	DN300	DN300	DN300	DN300	
管道坡度	0.015	0.015	0.015	0.01	0.003	0.003	0.003	
井径(mm)	Ø1000	Ø1000	Ø1000	Ø1000	Ø1000	Ø1000	Ø1000	Ø1000
管道基础	详见SS-DY-01大样图②或④				详见SS-DY-04大样图②			详见SS-DY-05-01大样图
管材和接口形式	高密度聚乙烯缠绕结构壁B型管，SN≥12.5，电热熔连接							
备注	破砼路面修复	跌落0.31米 破砼路面修复	破砼路面修复 跌落0.21米	破人行道地砖路面修复	破人行道地砖路面修复 跌落0.23米	破人行道地砖路面修复	破沥青路面修复	

W279#—W273#纵断面图

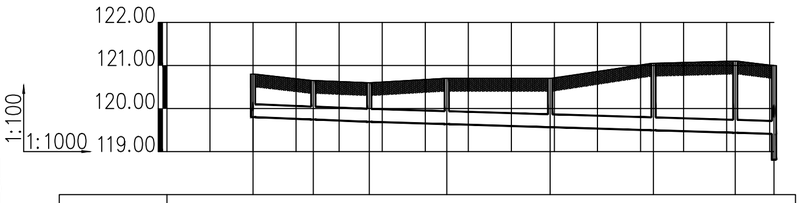

井编号	W286	W287	W288	W289	W290	W291	W292	W293
设计地面标高(m)	120.800	120.650	120.600	120.700	120.700	121.050	121.100	121.000
埋设深度(m)	1.000	0.906	0.908	1.062	1.134	1.556	1.663	1.590 1.590
覆土厚度(m)	0.700	0.606	0.608	0.762	0.834	1.256	1.363	1.290 1.290
管内底标高(m)	119.800	119.744	119.692	119.638	119.566	119.494	119.437	119.410
管道长度(m)	14.00	13.00	18.00	24.00	24.00	19.00	9.00	
管径(mm)	DN300	DN300	DN300	DN300	DN300	DN300	DN300	
管道坡度	0.004	0.004	0.003	0.003	0.003	0.003	0.003	
井径(mm)	Ø1000	Ø1000	Ø1000	Ø1000	Ø1000	Ø1000	Ø1000	Ø1000
管道基础	详见SS-DY-01大样图②或④			详见SS-DY-01大样图①或③				
管材和接口形式	高密度聚乙烯缠绕结构壁B型管，SN≥12.5，电热熔连接							
备注	破砼路面修复	挖土方路基	挖土方路基	挖土方路基	挖土方路基	挖土方路基	挖土方路基	

W286#—W293#纵断面图

工程设计出图专用章

企业名称	中联合创设计有限公司
证书编号	A222009092 编号 02
业务范围	市政行业乙级，电力行业(新能源发电，送电工程，变电工程)专业乙级；冶炼行业(冶金工程)乙级；化工石油炼化行业(石油及化工产品储运)专业乙级；建材行业(水泥工程)专业乙级；风景园林工程设计专项乙级
有效期	至2025年12月31日
发证机关	吉林省住房和城乡建设厅

备注：本图版权属本公司所有，未经本公司负责人书面许可，任何人不得擅自复制或复用。本图未经施工图审查公司审查合格后，不得用于现场施工，仅供业主建设投资前估算建设造价之参考图。

中联合创 ZHONGLIANHECHUANG 中联合创设计有限公司 CHINA UNITED CREATIVE DESIGN CO.LTD
地址：吉林省长春市吉林大路535号

设计资质证书编号：A222009092	职责	实名	签名	职责	实名	签名
市政行业乙级	项目负责	刁开旺		校对	龙润霞	
	审定	朱卫东		设计	刘泉	
	审核	高玉梅		专业负责	张红旗	

工程项目名称	翁源县典型镇（翁城镇）污水管网补短板项目勘察、设计	图名	纵断面图28
建设单位名称	翁源县公共资产管理中心		

设计阶段	施工图设计
图别	给排水
图号	SS-08-28
日期	2025.09

备注:本图版权属本公司所有，未经本公司负责人书面许可,任何人不得擅自复制或复用。本图未经施工图审查公司审查合格后，不得用于现场施工,仅供业主建设投资前估算建设造价之参考图。

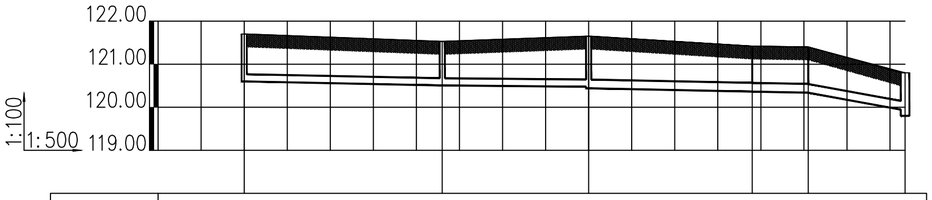

井编号	W428		W429		W430		W431	W432	W286
设计地面标高(m)	121.700		121.530		121.650		121.420	121.400	120.800
埋设深度(m)	1.100		1.022		1.210		1.056	1.062	0.856 1.000
覆土厚度(m)	0.889		0.811		0.999		0.845	0.851	0.645 0.789
管内底标高(m)	120.600		120.508		120.440		120.364	120.338	119.944 119.800
管道长度(m)		23.00		17.00		19.00	6.50	11.24	
管径(mm)		DN200		DN200		DN200	DN200	DN200	
管道坡度		0.004		0.004		0.004	0.004	0.035	
井径(mm)	矩形井		矩形井		矩形井		Ø0	Ø0	Ø1000
管道基础	详见SS-DY-01大样图②或④								
管材和接口形式	高密度聚乙烯缠绕结构壁B型管，SN≥12.5，电热熔连接								
备注		破砼路面修复		破砼路面修复		破砼路面修复		破砼路面修复	

W428#—W286#纵断面图

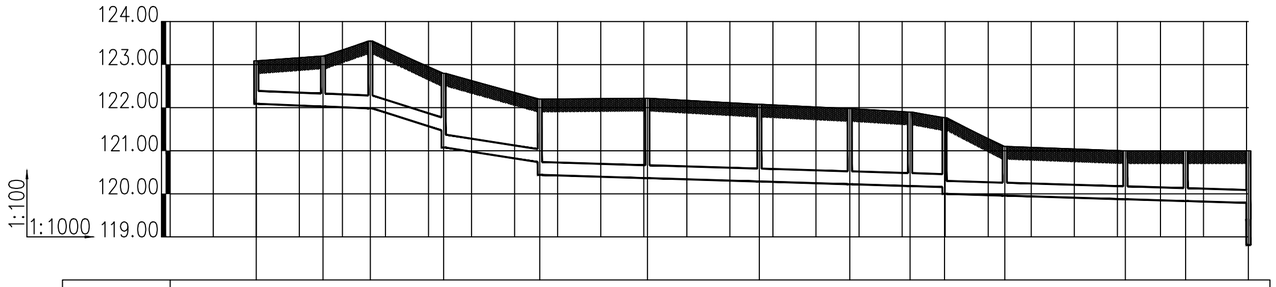

井编号	W294		W295	W296		W297		W298		W299		W300		W301		W302	W303	W304		W305		W306	W293
设计地面标高(m)	123.090		123.200	123.550		122.800		122.200		122.220		122.080		121.980		121.900	121.770	121.100		121.000		121.000	121.000
埋设深度(m)	1.000		1.172	1.566		1.326 1.726		1.461 1.761		1.856		1.794		1.757		1.719 1.613	1.770	1.142		1.126		1.168	1.212 1.590
覆土厚度(m)	0.700		0.872	1.266		1.026 1.426		1.161 1.461		1.556		1.494		1.457		1.419 1.313	1.470	0.842		0.826		0.868	0.912 1.290
管内底标高(m)	122.090		122.028	121.984		121.474 121.074		120.739 120.439		120.364		120.286		120.223		120.181 120.157	120.000	119.958		119.874		119.832	119.788 119.410
管道长度(m)		15.50	11.00	17.01		22.34		25.00		26.00		21.00		14.00		8.00	14.00	28.00		14.00		14.59	
管径(mm)		DN300	DN300	DN300		DN300		DN300		DN300		DN300		DN300		DN300	DN300	DN300		DN300		DN300	
管道坡度		0.004	0.004	0.03		0.015		0.003		0.003		0.003		0.003		0.003	0.003	0.003		0.003		0.003	
井径(mm)	Ø1000		Ø1000	Ø1000		Ø1000		Ø1000		Ø1000		Ø1000		Ø1000		Ø1000	Ø1000	Ø1000		Ø1000		Ø1000	Ø1000
管道基础	详见SS-DY-01大样图②或④																						详见SS-DY-01大样图①或③
管材和接口形式	高密度聚乙烯缠绕结构壁B型管，SN≥12.5，电热熔连接																						
备注		破砼路面修复	破砼路面修复	破砼路面修复		跌落0.40米 破砼路面修复		跌落0.30米 破砼路面修复		破砼路面修复		破砼路面修复		破砼路面修复		破砼路面修复	破砼路面修复 跌落 0.16米	挖土方路基		挖土方路基		挖土方路基	

W294#—W293#纵断面图

工程设计出图专用章
企业名称 中联合创设计有限公司
证书编号 A222009092 编号 02
业务范围 市政行业乙级；电力行业(新能源发电、送电工程、变电工程)专业乙级；农林行业(农业工程)乙级；化工石油炼化行业(石油及化工产品储运)专业乙级；建材行业(水泥工程)专业乙级；风景园林工程设计专项乙级
有效期 至2025年12月31日
发证机关 吉林省住房和城乡建设厅

中联合创 ZHONGLIANHECHUANG 中联合创设计有限公司 CHINA UNITED CREATIVE DESIGN CO.LTD	设计资质证书编号：A222009092	职 责	实 名	签 名	职 责	实 名	签 名	工程项目名称	翁源县典型镇（翁城镇）污水管网补短板项目勘察、设计	图名	纵断面图29	设计阶段	施工图设计
	市政行业乙级	项目负责	刁开旺		校 对	龙润霞						图 别	给排水
		审 定	朱卫东		设 计	刘 泉		建设单位名称	翁源县公共资产管理中心			图 号	SS-08-29
地址：吉林省长春市吉林大路535号		审 核	高玉梅		专业负责	张红旗						日 期	2025.09

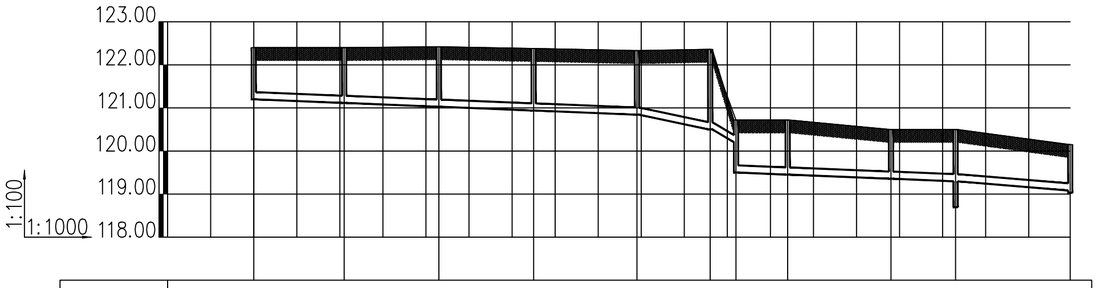

井编号	W307	W308	W309	W310	W311	W312	W313	W314	W315	W316	WS1811
设计地面标高(m)	122.400	122.400	122.420	122.380	122.330	122.360	120.720	120.720	120.500	120.500	120.150
埋设深度(m)	1.200	1.284	1.392	1.440	1.486	1.856	0.516	1.220	1.268	1.144	1.204	1.067	1.120
覆土厚度(m)	1.017	1.101	1.209	1.257	1.303	1.673	0.333	1.037	1.085	0.961	1.021	0.884	0.937
管内底标高(m)	121.200	121.116	121.028	120.940	120.844	120.504	120.204	119.500	119.452	119.356	119.296	119.083	119.030
管道长度(m)		21.00	22.00	22.00	24.00	17.01	6.00	12.00	24.00	15.00	26.62		
管径(mm)		DN200	DN200	DN200	DN200	DN200	DN200	DN200	DN200	DN200	DN200		
管道坡度		0.004	0.004	0.004	0.004	0.02	0.05	0.004	0.004	0.004	0.008		
井径(mm)		ø1000	ø1000	ø1000	ø1000	ø1000	ø1000	ø1000	ø1000	ø1000	ø1000	ø1000	ø1000
管道基础	详见SS-DY-05-01大样图					详见SS-DY-01大样图①或③							
管材和接口形式	高密度聚乙烯缠绕结构壁B型管，SN≥12.5，电热熔连接												
备注		破沥青路面修复	挖土方路基	挖土方路基	挖土方路基	挖土方路基	挖土方路基	挖土方路基 跌落0.70米	挖土方路基	挖土方路基	挖土方路基		

W307#-WS1811#纵断面图

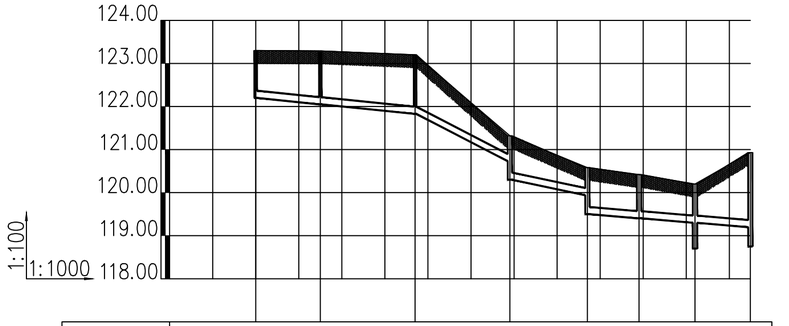

井编号	W317	W318	W319	W320	W321	W322	W323	WS1810
设计地面标高(m)	123.300	123.290	123.200	121.320	120.580	120.420	120.200	120.930
埋设深度(m)	1.100	1.240	1.370	0.591	0.640	1.016	0.900	1.733
覆土厚度(m)	0.917	1.057	1.187	0.408	0.457	0.833	0.717	1.550
管内底标高(m)	122.200	122.050	121.830	120.729	119.940	119.404	119.300	119.197
管道长度(m)		15.00	22.00	22.02	18.00	12.00	13.00	12.85
管径(mm)		DN200	DN200	DN200	DN200	DN200	DN200	DN200
管道坡度		0.01	0.01	0.05	0.02	0.008	0.008	0.008
井径(mm)		矩形井	矩形井	矩形井	ø1000	ø1000	ø1000	ø1000
管道基础	详见SS-DY-01大样图②或④					详见SS-DY-01大样图①或③		
管材和接口形式	高密度聚乙烯缠绕结构壁B型管，SN≥12.5，电热熔连接							
备注		破砼路面修复	破砼路面修复	破砼路面修复	跌落0.43米 挖土方路基	跌落0.44米 挖土方路基	挖土方路基	挖土方路基

W317#-WS1810#纵断面图

工程设计出图专用章
企业名称 中联合创设计有限公司
证书编号 A222009092 编号 02
业务范围 市政行业乙级；电力行业(新能源发电、送电工程、变电工程)专业乙级；冶炼行业(冶金工程)乙级；化工石油炼化行业(石油及化工产品输运)专业乙级；建筑行业(水暖工程)专业乙级；风景园林工程设计专项乙级
有效期 至2025年12月31日
发证机关 吉林省住房和城乡建设厅

备注：本图版权属本公司所有，未经本公司负责人书面许可，任何人不得擅自复制或复用。本图未经施工图审查公司审查合格后，不得用于现场施工，仅供业主建设投资前估算建设造价之参考图。

中联合创 ZHONGLIANHECHUANG 中联合创设计有限公司 CHINA UNITED CREATIVE DESIGN CO.LTD
地址：吉林省长春市吉林大路535号

设计资质证书编号：A222009092	职责	实名	签名	职责	实名	签名	工程项目名称	翁源县典型镇（翁城镇）污水管网补短板项目勘察、设计	图名	纵断面图30	设计阶段	施工图设计
市政行业乙级	项目负责	刁开旺		校对	龙润霞						图别	给排水
	审定	朱卫东		设计	刘泉		建设单位名称	翁源县公共资产管理中心			图号	SS-08-30
	审核	高玉梅		专业负责	张红旗						日期	2025.09

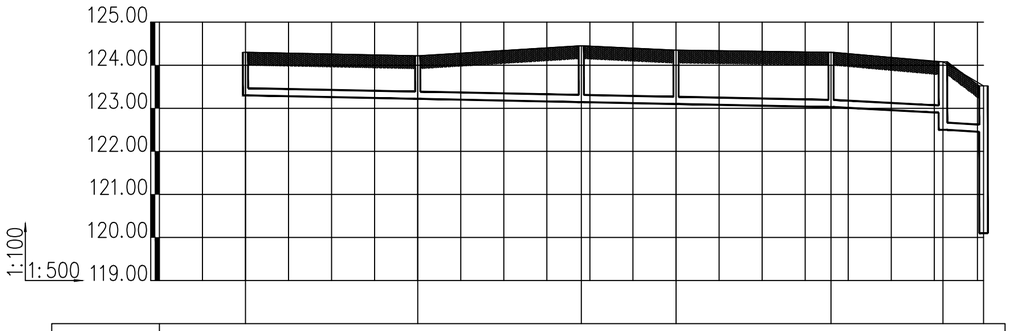

井编号	W324		W325		W326	W327		W328	W329	WS1798
设计地面标高(m)	124.300		124.220		124.450	124.350		124.300	124.080	123.520
埋设深度(m)	1.000		1.000		1.306	1.250		1.272	1.182	1.580 1.067 3.420
覆土厚度(m)	0.817		0.817		1.123	1.067		1.089	0.999	1.397 0.884 3.237
管内底标高(m)	123.300		123.220		123.144	123.100		123.028	122.898	122.500 122.453 120.100
管道长度(m)		20.00		19.00		11.00	18.00		13.00	4.71
管径(mm)		DN200		DN200		DN200	DN200		DN200	DN200
管道坡度		0.004		0.004		0.004	0.004		0.01	0.01
井径(mm)	矩形井		矩形井		矩形井	矩形井		矩形井	ø1000	ø1000
管道基础	详见SS-DY-01大样图②或④									
管材和接口形式	高密度聚乙烯缠绕结构壁B型管，SN≥12.5，电热熔连接									
备注		破砼路面修复	破砼路面修复		破砼路面修复	破砼路面修复		破砼路面修复	跌落 0.40 米 破砼路面修复	

W324#-WS1798#纵断面图

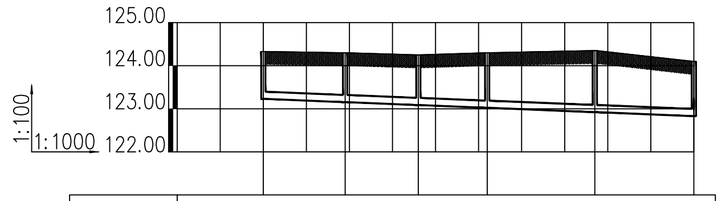

井编号	W330		W331		W332	W333		W334	W335
设计地面标高(m)	124.330		124.300		124.250	124.300		124.350	124.100
埋设深度(m)	1.100		1.146		1.164	1.278		1.428	1.270 1.270
覆土厚度(m)	0.917		0.963		0.981	1.095		1.245	1.087 1.087
管内底标高(m)	123.230		123.154		123.086	123.022		122.922	122.830
管道长度(m)		19.00		17.00	16.00		25.00		23.00
管径(mm)		DN200		DN200	DN200		DN200		DN200
管道坡度		0.004		0.004	0.004		0.004		0.004
井径(mm)	ø1000		ø1000		ø1000	ø1000		ø1000	ø1000
管道基础	详见SS-DY-01大样图②或④							详见SS-DY-04大样图②	
管材和接口形式	高密度聚乙烯缠绕结构壁B型管，SN≥12.5，电热熔连接								
备注		破砼路面修复	破砼路面修复		破砼路面修复	破人行道地砖路面修复		破人行道地砖路面修复	

W330#-W335#纵断面图

工程设计出图专用章
企业名称 中联合创设计有限公司
证书编号 A222009092 编号 02
业务范围 市政行业乙级，电力行业(新能源发电、送电工程、变电工程)专业乙级；冶炼行业(冶金工程)乙级；化工石油炼化行业(石油及化工产品输运)专业乙级；建材行业(水泥工程)专业乙级；风景园林工程设计专项乙级
有效期 至2025年12月31日
发证机关 吉林省住房和城乡建设厅

备注：本图版权属本公司所有，未经本公司负责人书面许可，任何人不得擅自复制或复用。本图未经施工图审查公司审查合格后，不得用于现场施工，仅供业主建设投资前估算建设造价之参考图。

中联合创 ZHONGLIANHECHUANG 中联合创设计有限公司 CHINA UNITED CREATIVE DESIGN CO. LTD
地址：吉林省长春市吉林大路535号

设计资质证书编号：A222009092	职责	实名	签名	职责	实名	签名	工程项目名称	翁源县典型镇（翁城镇）污水管网补短板项目勘察、设计	图名	纵断面图31	设计阶段	施工图设计
市政行业乙级	项目负责	刁开旺		校对	龙润霞						图别	给排水
	审定	朱卫东		设计	刘泉		建设单位名称	翁源县公共资产管理中心			图号	SS-08-31
	审核	高玉梅		专业负责	张红旗						日期	2025.09

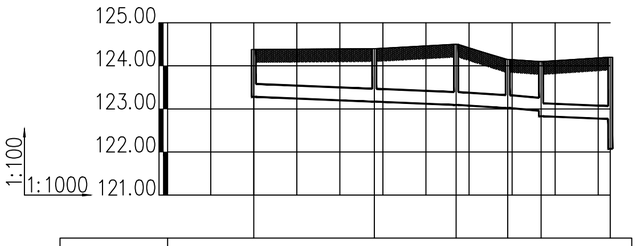

井编号	W336		W337	W338	W339	W335	WS12
设计地面标高(m)	124.380		124.400	124.500	124.150	124.100	124.200
埋设深度(m)	1.100		1.232	1.408	1.130	1.142	1.270	1.434	2.127
覆土厚度(m)	0.800		0.932	1.108	0.830	0.842	0.970	1.134	1.827
管内底标高(m)	123.280		123.168	123.092	123.020	122.958	122.830	122.766	122.073
管道长度(m)		28.00	19.00	12.00	7.73	16.07	
管径(mm)		DN300	DN300	DN300	DN300	DN300	
管道坡度		0.004	0.004	0.006	0.006	0.004	
井径(mm)	Ø1000		Ø1000	Ø1000	Ø1000	Ø1000	Ø1000
管道基础	详见SS-DY-01大样图①或③			详见SS-DY-01大样图①或③		详见SS-DY-05-01大样图	
管材和接口形式	高密度聚乙烯缠绕结构壁B型管，SN≥12.5，电热熔连接						
备注		挖土方路基	挖土方路基 破砼路面修复	破砼路面修复	破砼路面修复	被沥青路面修复 跌落 0.13米	

W336#—WS12#纵断面图

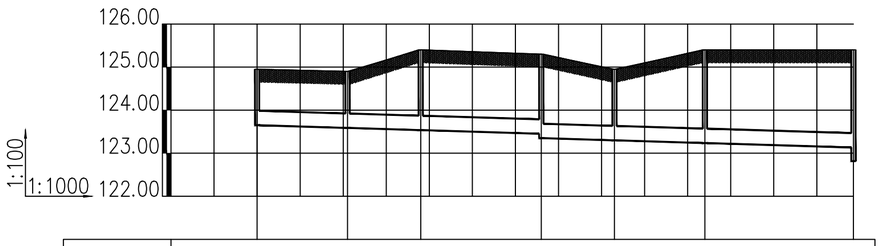

井编号	W340		W341	W342		W343	W344	W345		WS2
设计地面标高(m)	124.950		124.900	125.400		125.300	124.950	125.400		125.400
埋设深度(m)	1.300		1.313	1.864		1.848	1.651	2.164		2.268	2.584
覆土厚度(m)	0.934		0.947	1.498		1.482	1.285	1.798		1.901	2.218
管内底标高(m)	123.650		123.587	123.536		123.452	123.299	123.236		123.132	122.816
管道长度(m)		21.00	17.00	28.00		17.00	21.00	34.50		
管径(mm)		DN400	DN400	DN400		DN400	DN400	DN400		
管道坡度		0.003	0.003	0.003		0.003	0.003	0.003		
井径(mm)	Ø1000		Ø1000	Ø1000		Ø1000	Ø1000	Ø1000		Ø1000
管道基础	详见SS-DY-04大样图②									
管材和接口形式	高密度聚乙烯缠绕结构壁B型管，SN≥12.5，电热熔连接									
备注		破人行道地砖路面修复	破人行道地砖路面修复	破人行道地砖路面修复		跌落 0.10米 破人行道地砖路面修复	破人行道地砖路面修复	破人行道地砖路面修复		

W340#—WS2#纵断面图

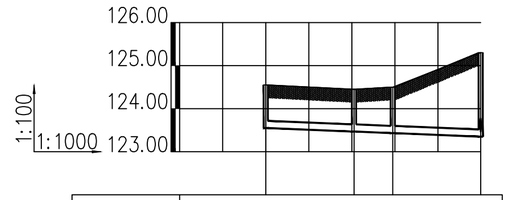

井编号	W346		W347	W348	W343
设计地面标高(m)	124.550		124.450	124.500	125.300
埋设深度(m)	1.000		0.982	1.068	1.950	1.950
覆土厚度(m)	0.817		0.799	0.885	1.767	1.767
管内底标高(m)	123.550		123.468	123.432	123.350
管道长度(m)		20.50	9.00	20.42	
管径(mm)		DN200	DN200	DN200	
管道坡度		0.004	0.004	0.004	
井径(mm)	Ø1000		Ø1000	Ø1000	Ø1000
管道基础	详见SS-DY-01大样图②或④				
管材和接口形式	高密度聚乙烯缠绕结构壁B型管，SN≥12.5，电热熔连接				
备注		破砼路面修复	破砼路面修复	破砼路面修复	

W346#—W343#纵断面图

工程设计出图专用章
企业名称 中联合创设计有限公司
证书编号 A222009092 编号 02
业务范围 市政行业乙级；电力行业(新能源发电、送电工程、变电工程)专业乙级；风景行业(旅游工程)乙级；化工石油行业(石油及化工产品储运)专业乙级；建材行业(水泥工程)专业乙级；风景园林工程设计专项乙级
有效期 至2025年12月31日
发证机关 吉林省住房和城乡建设厅

备注：本图版权属本公司所有，未经本公司负责人书面许可，任何人不得擅自复制或复用。本图未经施工图审查公司审查合格后，不得用于现场施工，仅供业主建设投资前估算建设造价之参考图。

中联合创 ZHONGLIANHECHUANG 中联合创设计有限公司 CHINA UNITED CREATIVE DESIGN CO. LTD
地址：吉林省长春市吉林大路535号

设计资质证书编号：A222009092	职责	实名	签名	职责	实名	签名
市政行业乙级	项目负责	刁开旺		校对	龙润霞	
	审定	朱卫东		设计	刘泉	
	审核	高玉梅		专业负责	张红旗	

工程项目名称	翁源县典型镇（翁城镇）污水管网补短板项目勘察、设计	图名	纵断面图32	设计阶段	施工图设计
建设单位名称	翁源县公共资产管理中心			图别	给排水
				图号	SS-08-32
				日期	2025.09

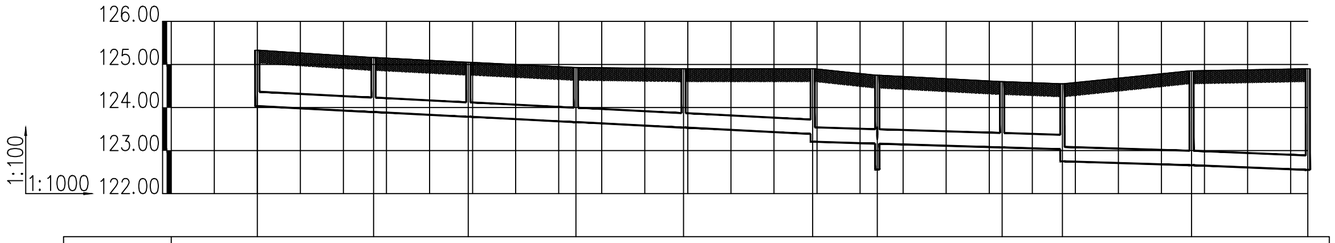

井编号	W349	W350	W351	W352	W353	W354	W355	W356	W357	W358	W359
设计地面标高(m)	125.330	125.160	125.050	124.930	124.900	124.900	124.750	124.600	124.550	124.850	124.900
埋设深度(m)	1.300	1.265	1.265	1.270	1.365	1.515 1.695	1.590 1.590	1.527	1.519 1.800	2.190	2.348
覆土厚度(m)	0.934	0.899	0.899	0.904	0.999	1.149 1.329	1.224 1.224	1.161	1.153 1.434	1.824	1.982
管内底标高(m)	124.030	123.895	123.785	123.660	123.535	123.385 123.205	123.160	123.073	123.031 122.750	122.660	122.552

管道长度(m)		27.00	22.00	25.00	25.00	29.99	15.00	29.00	14.00	30.00	27.00
管径(mm)		DN400	DN400	DN400	DN400	DN400	DN400	DN400	DN400	DN400	DN400
管道坡度		0.005	0.005	0.005	0.005	0.005	0.003	0.003	0.003	0.003	0.004
井径(mm)	Ø1000	Ø1000	Ø1000	Ø1000	Ø1000	Ø1000	Ø1000	Ø1000	Ø1000	Ø1000	Ø1000
管道基础	详见SS-DY-05-01大样图										
管材和接口形式	高密度聚乙烯缠绕结构壁B型管，SN≥12.5，电热熔连接										
备注		破沥青路面修复	破沥青路面修复	破沥青路面修复	破沥青路面修复	破沥青路面修复	跌落 0.18米 破沥青路面修复	跌落0.00米 破沥青路面修复	破沥青路面修复	跌落0.28米 破沥青路面修复	破沥青路面修复

W349#—W359#纵断面图

工程设计出图专用章
企业名称：中联合创设计有限公司
证书编号：A222009092　编号：02
业务范围：市政行业乙级；电力行业(新能源发电、送电工程、变电工程)专业乙级；水利行业(农业工程)乙级；化工石油炼化行业(石油及化工产品输运)专业乙级；建筑行业(水泥工程)专业乙级；风景园林工程设计专项乙级
有效期：至2025年12月31日
发证机关：吉林省住房和城乡建设厅

中联合创 ZHONGLIANHECHUANG 中联合创设计有限公司 CHINA UNITED CREATIVE DESIGN CO. LTD	设计资质证书编号：A222009092	职　责	实　名	签　名	职　责	实　名	签　名	工程项目名称	翁源县典型镇（翁城镇）污水管网补短板项目勘察、设计	图名	纵断面图33	设计阶段	施工图设计
	市政行业乙级	项目负责	刁开旺		校　对	龙润霞						图　别	给排水
		审　定	朱卫东		设　计	刘　泉		建设单位名称	翁源县公共资产管理中心			图　号	SS-08-33
地址：吉林省长春市吉林大路535号		审　核	高玉梅		专业负责	张红旗						日　期	2025.09

备注：本图版权属本公司所有，未经本公司负责人书面许可，任何人不得擅自复制或复用。本图未经施工图审查公司审查合格后，不得用于现场施工，仅供业主建设投资前估算建设造价之参考图。

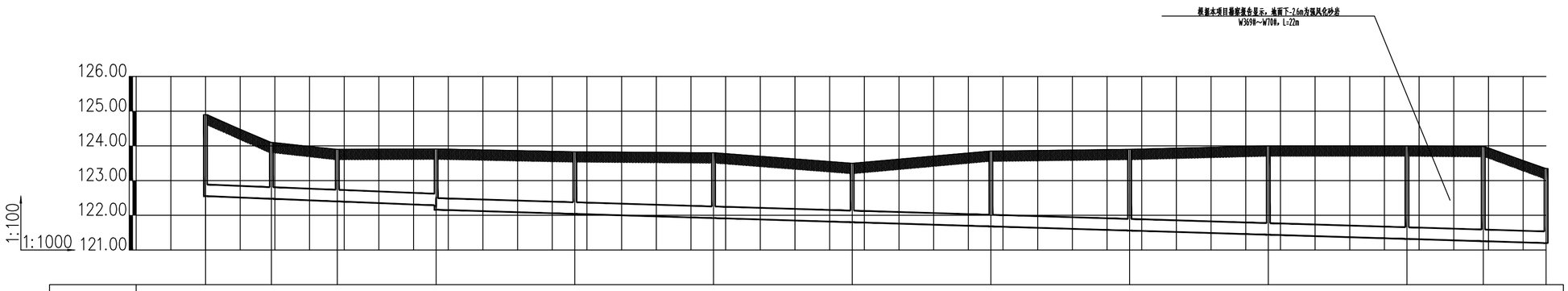

井编号	W359	W360	W361	W362	W363	W364	W365	W366	W367	W368	W369	W370	WS54
设计地面标高(m)	124.900	124.100	123.900	123.910	123.830	123.800	123.500	123.850	123.900	124.000	124.000	123.980	123.350
埋设深度(m)	2.348	1.624	1.500	1.624 1.750	1.790	1.880	1.700	2.170	2.340	2.560	2.680	2.726	2.150 2.150
覆土厚度(m)	1.982	1.258	1.134	1.258 1.384	1.424	1.514	1.334	1.804	1.974	2.194	2.314	2.360	1.784 1.784
管内底标高(m)	122.552	122.476	122.400	122.286 122.160	122.040	121.920	121.800	121.680	121.560	121.440	121.320	121.254	121.200
管道长度(m)		19.00	19.00	28.50	40.00	40.00	40.00	40.00	40.00	40.00	40.00	22.00	18.11
管径(mm)		DN400	DN400	DN400	DN400	DN400	DN400	DN400	DN400	DN400	DN400	DN400	DN400
管道坡度		0.004	0.004	0.004	0.003	0.003	0.003	0.003	0.003	0.003	0.003	0.003	0.003
井径(mm)	Ø1000	Ø1000	Ø1000	Ø1000	Ø1000	Ø1000	Ø1000	Ø1000	Ø1000	Ø1000	Ø1000	Ø1000	Ø1000
管道基础	详见SS-DY-05大样图				详见SS-DY-01大样图④或③					详见SS-DY-05-01大样图			
管材和接口形式	高密度聚乙烯缠绕结构壁B型管，SN≥12.5，电热熔连接												
备注		破沥青路面修复	破沥青路面修复	破沥青路面修复	跌落0.13米 挖土方路基	挖土方路基	挖土方路基	挖土方路基	破沥青路面修复	破沥青路面修复	破沥青路面修复	破沥青路面修复	破沥青路面修复

W359#-WS54#纵断面图

工程设计出图专用章
企业名称 中联合创设计有限公司
证书编号 A222009092 编号 02
业务范围 市政行业乙级；电力行业(新能源发电、送电工程、变电工程)专业乙级；水利行业(农业工程)乙级；化工石油炼油行业(石油及化工产品输运)专业乙级；建材行业(水泥工程)专业乙级；风景园林工程设计专项乙级
有效期 至2025年12月31日
发证机关 吉林省住房和城乡建设厅

备注：本图版权属本公司所有，未经本公司负责人书面许可，任何人不得擅自复制或复用。本图未经施工图审查公司审查合格后，不得用于现场施工，仅供业主建设投资前估算建设造价之参考图。

中联合创 ZHONGLIANHECHUANG 中联合创设计有限公司 CHINA UNITED CREATIVE DESIGN CO. LTD
地址：吉林省长春市吉林大路535号

设计资质证书编号：A222009092	职 责	实 名	签 名	职 责	实 名	签 名	工程项目名称	翁源县典型镇（翁城镇）污水管网补短板项目勘察、设计	图名	纵断面图34	设计阶段	施工图设计
市政行业乙级	项目负责	刁开旺		校 对	龙润霞						图 别	给排水
	审 定	朱卫东		设 计	刘 泉		建设单位名称	翁源县公共资产管理中心			图 号	SS-08-34
	审 核	高玉梅		专业负责	张红旗						日 期	2025.09

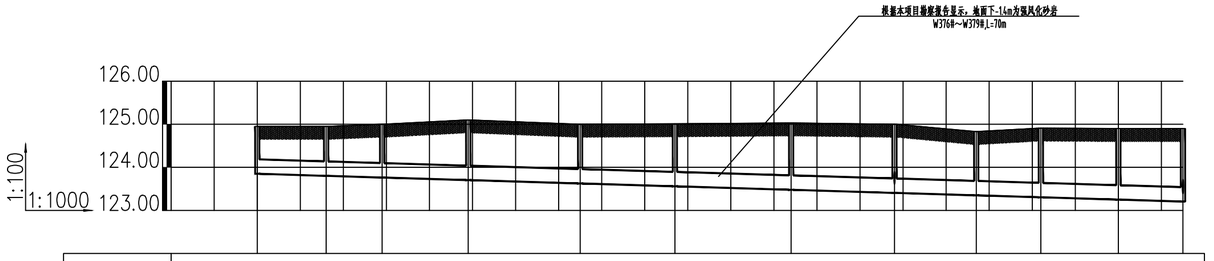

井编号	W371	W372	W373	W374	W375	W376	W377	W378	W379	W380	W381	W354
设计地面标高(m)	124.950	124.950	125.000	125.100	125.000	125.010	125.030	125.000	124.830	124.910	124.900	124.900
埋设深度(m)	1.100	1.148	1.237	1.397	1.375	1.451	1.552	1.594 1.594	1.481	1.606	1.650	1.695 1.695
覆土厚度(m)	0.734	0.782	0.871	1.031	1.009	1.085	1.186	1.228 1.228	1.115	1.240	1.284	1.329 1.329
管内底标高(m)	123.850	123.802	123.763	123.703	123.625	123.559	123.478	123.406	123.349	123.304	123.250	123.205
管道长度(m)		16.00	13.00	20.00	26.00	22.00	27.00	24.00	19.00	15.00	18.00	15.00
管径(mm)		DN400	DN400	DN400	DN400	DN400	DN400	DN400	DN400	DN400	DN400	DN400
管道坡度		0.003	0.003	0.003	0.003	0.003	0.003	0.003	0.003	0.003	0.003	0.003
井径(mm)	Ø1000	Ø1000	Ø1000	Ø1000	Ø1000	Ø1000	Ø1000	Ø1000	Ø1000	Ø1000	Ø1000	Ø1000
管道基础	详见SS-DY-05-01大样图											详见SS-DY-04大样图②
管材和接口形式	高密度聚乙烯缠绕结构壁B型管，SN≥12.5，电热熔连接											
备注		破沥青路面修复	破沥青路面修复	破沥青路面修复	破沥青路面修复	破沥青路面修复	破沥青路面修复	破沥青路面修复	跌落0.00米 破沥青路面修复	破人行道地砖路面修复	破人行道地砖路面修复	破人行道地砖路面修复

W371#—W354#纵断面图

工程设计出图专用章
企业名称：中联合创设计有限公司
证书编号：A222009092　编号：02
业务范围：市政行业乙级；电力行业(新能源发电、送电工程、变电工程)专业乙级；冶炼行业(冶金工程)乙级；化工石油炼化行业(石油及化工产品输运)专业乙级；建材行业(水泥工程)与专业乙级；风景园林工程设计专项乙级
有效期：至2025年12月31日
发证机关：吉林省住房和城乡建设厅

中联合创 ZHONGLIANHECHUANG 中联合创设计有限公司 CHINA UNITED CREATIVE DESIGN CO. LTD	设计资质证书编号：A222009092	职　责	实　名	签　名	职　责	实　名	签　名	工程项目名称	翁源县典型镇（翁城镇）污水管网补短板项目勘察、设计	图名	纵断面图35	设计阶段	施工图设计
	市政行业乙级	项目负责	刁开旺		校　对	龙润霞						图　别	给排水
		审　定	朱卫东		设　计	刘　泉		建设单位名称	翁源县公共资产管理中心			图　号	SS-08-35
地址：吉林省长春市吉林大路535号		审　核	高玉梅		专业负责	张红旗						日　期	2025.09

备注：本图版权属本公司所有，未经本公司负责人书面许可，任何人不得擅自复制或复用。本图未经施工图审查公司审查合格后，不得用于现场施工，仅供业主建设投资前估算建设造价之参考图。

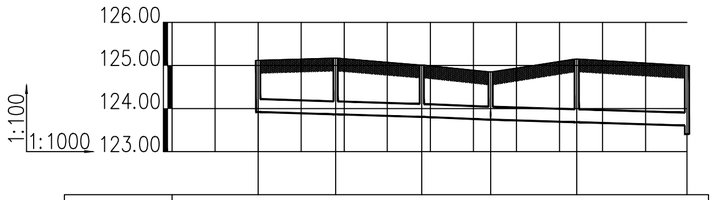

井编号	W382		W383		W384		W385		W386		W378	
设计地面标高(m)	125.120		125.170		125.010		124.850		125.150		125.000	
埋设深度(m)	1.200		1.304		1.204		1.108 1.108		1.468		1.395 1.594	
覆土厚度(m)	0.900		1.004		0.904		0.808 0.808		1.168		1.095 1.294	
管内底标高(m)	123.920		123.866		123.806		123.742		123.682		123.605 123.406	
管道长度(m)		18.00		20.00		16.00		20.00		25.59		
管径(mm)		DN300		DN300		DN300		DN300		DN300		
管道坡度		0.003		0.003		0.004		0.003		0.003		
井径(mm)	Ø1000		Ø1000		Ø1000		Ø1000		Ø1000		Ø1000	
管道基础	详见SS-DY-05-01大样图								详见SS-DY-01大样图②或④			
管材和接口形式	高密度聚乙烯缠绕结构壁B型管，SN≥12.5，电热熔连接											
备注		破沥青路面修复		破沥青路面修复		破沥青路面修复		跌落0.00米 破砼路面修复		破砼路面修复		

W382#-W378#纵断面图

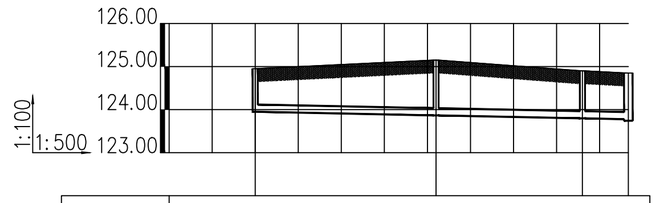

井编号	W387		W388		W389	W385
设计地面标高(m)	124.950		125.150		124.900	124.850
埋设深度(m)	1.000		1.284		1.102	1.073 1.108
覆土厚度(m)	0.817		1.101		0.919	0.890 0.925
管内底标高(m)	123.950		123.866		123.798	123.777 123.742
管道长度(m)		21.00		17.00	5.33	
管径(mm)		DN200		DN200	DN200	
管道坡度		0.004		0.004	0.004	
井径(mm)	矩形井		矩形井		矩形井Ø1000	
管道基础	详见SS-DY-01大样图②或④					
管材和接口形式	高密度聚乙烯缠绕结构壁B型管，SN≥12.5，电热熔连接					
备注		破砼路面修复		破砼路面修复	破砼路面修复	

W387#-W385#纵断面图

工程设计出图专用章
企业名称：中联合创设计有限公司
证书编号：A222009092　编号：02
业务范围：市政行业乙级；电力行业(新能源发电、送电工程、变电工程)专业乙级；冶炼行业(冶金工程)乙级；化工石油炼制行业(石油及化工产品输运)专业乙级；建材行业(水泥工程)专业乙级；风景园林工程设计专项乙级
有效期：至2025年12月31日
发证机关：吉林省住房和城乡建设厅

备注：本图版权属本公司所有，未经本公司负责人书面许可，任何人不得擅自复制或复用。本图未经施工图审查公司审查合格后，不得用于现场施工，仅供业主建设投资前估算建设造价之参考图。

中联合创 ZHONGLIANHECHUANG 中联合创设计有限公司 CHINA UNITED CREATIVE DESIGN CO.LTD	设计资质证书编号：A222009092	职　责	实　名	签　名	职　责	实　名	签　名	工程项目名称	翁源县典型镇（翁城镇）污水管网补短板项目勘察、设计	图名	纵断面图36	设计阶段	施工图设计
		项目负责	刁开旺		校　对	龙润霞						图　别	给排水
	市政行业乙级	审　定	朱卫东		设　计	刘　泉		建设单位名称	翁源县公共资产管理中心			图　号	SS-08-36
地址：吉林省长春市吉林大路535号		审　核	高玉梅		专业负责	张红旗						日　期	2025.09

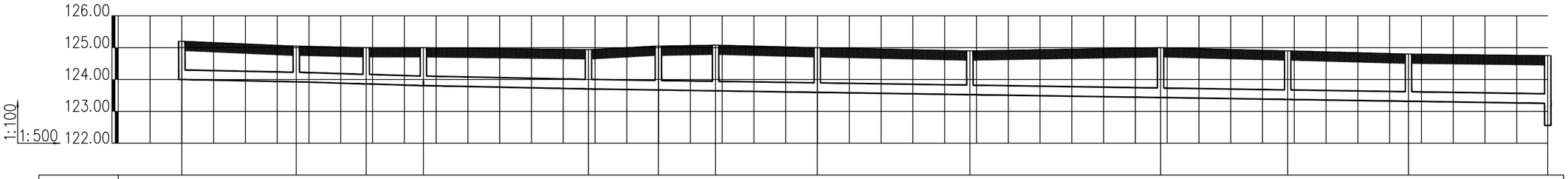

井编号	W390	W391	W392	W393	W394	W395	W396	W397	W398	W399	W400	W401	W355
设计地面标高(m)	125.200	125.050	125.000	125.000	124.940	125.050	125.080	125.000	124.900	125.000	124.900	124.800	124.750
埋设深度(m)	1.200	1.122	1.138	1.192 1.192	1.236	1.379	1.436	1.404	1.376	1.566	1.526	1.483	1.499 1.590
覆土厚度(m)	0.900	0.822	0.838	0.892 0.892	0.936	1.079	1.136	1.104	1.076	1.266	1.226	1.183	1.199 1.290
管内底标高(m)	124.000	123.928	123.862	123.808	123.704	123.671	123.644	123.596	123.524	123.434	123.374	123.317	123.251 123.160
管道长度(m)		18.00	11.00	9.00	25.96	11.00	9.00	16.00	24.00	30.00	20.00	19.00	21.91
管径(mm)		DN300	DN300	DN300	DN300	DN300	DN300	DN300	DN300	DN300	DN300	DN300	DN300
管道坡度		0.004	0.006	0.006	0.004	0.003	0.003	0.003	0.003	0.003	0.003	0.003	0.003
井径(mm)	Ø1000	Ø1000	Ø1000	Ø1000	Ø1000	Ø1000	Ø1000	Ø1000	Ø1000	Ø1000	Ø1000	Ø1000	Ø1000
管道基础	详见SS-DY-01大样图②或④								详见SS-DY-05-01大样图			详见SS-DY-01大样图①或③	
管材和接口形式	高密度聚乙烯缠绕结构壁B型管，SN≥12.5，电热熔连接												
备注		破砼路面修复	破砼路面修复	破砼路面修复	跌落0.00米 破砼路面修复	破砼路面修复	破砼路面修复	破砼路面修复	破砼路面修复	破沥青路面修复	挖土方路基	挖土方路基	挖土方路基

W390#-W355#纵断面图

工程设计出图专用章
企业名称 中联合创设计有限公司
证书编号 A222009092 编号 02
业务范围 市政行业乙级；电力行业(新能源发电、送电工程、变电工程)专业乙级；水利行业(农业工程)乙级；化工石化医药行业(石油及化工产品输运)专业乙级；建筑行业(水系工程)专业乙级；风景园林工程设计专项乙级
有效期 至2025年12月31日
发证机关 吉林省住房和城乡建设厅

中联合创 ZHONGLIANHECHUANG 中联合创设计有限公司 CHINA UNITED CREATIVE DESIGN CO.LTD	设计资质证书编号：A222009092	职 责	实 名	签 名	职 责	实 名	签 名	工程项目名称	翁源县典型镇（翁城镇）污水管网补短板项目勘察、设计	图名	纵断面图37	设计阶段	施工图设计
	市政行业乙级	项目负责	刁开旺		校 对	龙润霞						图 别	给排水
		审 定	朱卫东		设 计	刘 泉		建设单位名称	翁源县公共资产管理中心			图 号	SS-08-37
地址：吉林省长春市吉林大路535号		审 核	高玉梅		专业负责	张红旗						日 期	2025.09

备注：本图版权属本公司所有，未经本公司负责人书面许可，任何人不得擅自复制或复用。本图未经施工图审查公司审查合格后，不得用于现场施工，仅供业主建设投资前估算建设造价之参考图。

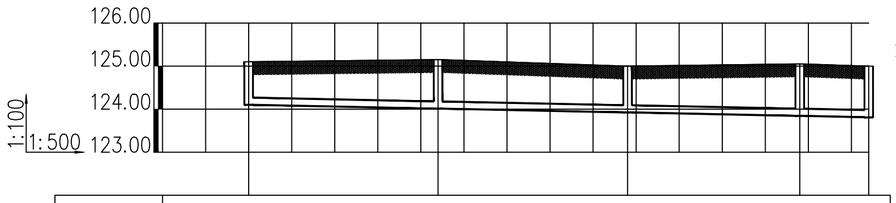

井编号	W402		W403		W404		W405	W393
设计地面标高(m)	125.100		125.150		125.000		125.050	125.000
埋设深度(m)	1.000		1.138		1.076		1.206	1.188 1.192
覆土厚度(m)	0.817		0.955		0.893		1.023	1.005 1.009
管内底标高(m)	124.100		124.012		123.924		123.844	123.812 123.808
管道长度(m)		22.00		22.00		20.00	8.01	
管径(mm)		DN200		DN200		DN200	DN200	
管道坡度		0.004		0.004		0.004	0.004	
井径(mm)	Ø1000		Ø1000		Ø1000		Ø1000	Ø1000
管道基础	详见SS-DY-05-01大样图							
管材和接口形式	高密度聚乙烯缠绕结构壁B型管，SN≥12.5，电热熔连接							
备注		破沥青路面修复		破沥青路面修复		破沥青路面修复	破沥青路面修复	

W402#—W393#纵断面图

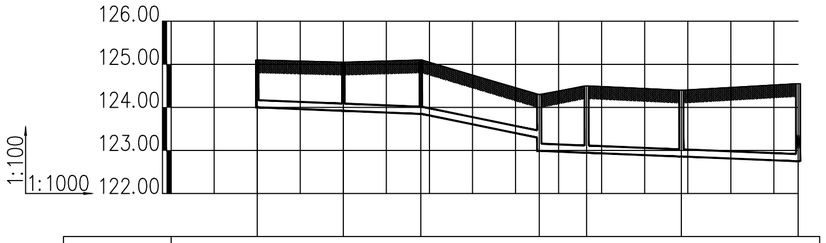

井编号	W406		W407		W408		W409	W410		W411		W357
设计地面标高(m)	125.100		125.050		125.100		124.300	124.500		124.400		124.550
埋设深度(m)	1.100		1.130		1.252		1.002 1.310	1.554		1.542		1.800 1.800
覆土厚度(m)	0.917		0.947		1.069		0.819 1.127	1.371		1.359		1.618 1.617
管内底标高(m)	124.000		123.920		123.848		123.298 122.990	122.946		122.858		122.750
管道长度(m)		20.00		18.00		27.51	11.00		22.00		27.12	
管径(mm)		DN200		DN200		DN200	DN200		DN200		DN200	
管道坡度		0.004		0.004		0.02	0.004		0.004		0.004	
井径(mm)	矩形井		矩形井		矩形井		Ø1000	Ø1000		Ø1000		Ø1000
管道基础	详见SS-DY-01大样图②或④				详见SS-DY-05-01大样图				详见SS-DY-04大样图②			
管材和接口形式	高密度聚乙烯缠绕结构壁B型管，SN≥12.5，电热熔连接											
备注		破砼路面修复		破砼路面修复		破沥青路面修复	跌落0.31米 破人行道地砖路面修复		破人行道地砖路面修复		破人行道地砖路面修复	

W406#—W357#纵断面图

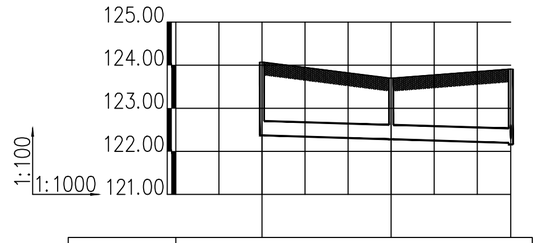

井编号	W412		W413		W362
设计地面标高(m)	124.070		123.700		123.910
埋设深度(m)	1.700		1.420		1.713 1.750
覆土厚度(m)	1.334		1.054		1.347 1.384
管内底标高(m)	122.370		122.280		122.197 122.160
管道长度(m)		30.00		27.79	
管径(mm)		DN400		DN400	
管道坡度		0.003		0.003	
井径(mm)	Ø1000		Ø1000		Ø1000
管道基础	详见SS-DY-01大样图①或③				
管材和接口形式	高密度聚乙烯缠绕结构壁B型管，SN≥12.5，电热熔连接				
备注		挖土方路基		挖土方路基	

W412#—W362#纵断面图

工程设计出图专用章
企业名称 中联合创设计有限公司
证书编号 A222009092 编号 02
业务范围 市政行业乙级；电力行业(新能源发电、送电工程、变电工程)专业乙级；水利行业(农业工程)乙级；化工石化医药行业(石油及化工产品输运)专业乙级；建筑行业(水系工程)专业乙级；风景园林工程设计专项乙级
有效期 至2025年12月31日
发证机关 吉林省住房和城乡建设厅

中联合创 ZHONGLIANHECHUANG 中联合创设计有限公司 CHINA UNITED CREATIVE DESIGN CO.LTD	设计资质证书编号：A222009092	职 责	实 名	签 名	职 责	实 名	签 名	工程项目名称	翁源县典型镇（翁城镇）污水管网补短板项目勘察、设计	图名	纵断面图38	设计阶段	施工图设计
	市政行业乙级	项目负责	刁开旺		校 对	龙润霞						图 别	给排水
		审 定	朱卫东		设 计	刘 泉		建设单位名称	翁源县公共资产管理中心			图 号	SS-08-38
地址：吉林省长春市吉林大路535号		审 核	高玉梅		专业负责	张红旗						日 期	2025.09

备注：本图版权属本公司所有，未经本公司负责人书面许可，任何人不得擅自复制或复用。本图未经施工图审查公司审查合格后，不得用于现场施工，仅供业主建设投资前估算建设造价之参考图。

备注:本图版权属本公司所有，未经本公司负责人书面许可,任何人不得擅自复制或复用。本图未经施工图审查公司审查合格后，不得用于现场施工,仅供业主建设投资前估算建设造价之参考图。

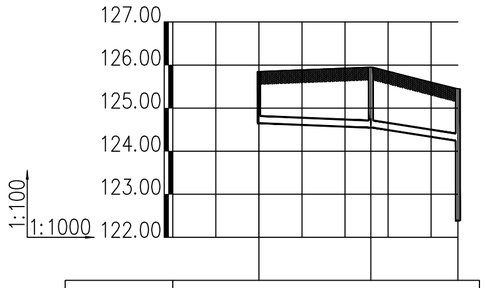

井编号	W414		W415		WS7
设计地面标高(m)	125.850		125.950		125.450
埋设深度(m)	1.200		1.404 1.404		1.207 3.061
覆土厚度(m)	1.017		1.221 1.221		1.024 2.878
管内底标高(m)	124.650		124.546		124.243 122.389
管道长度(m)		26.00		20.21	
管径(mm)		DN200		DN200	
管道坡度		0.004		0.015	
井径(mm)	矩形井		ø1000		ø1000
管道基础	详见SS-DY-01大样图②或④ 详见SS-DY-05-01大样图				
管材和接口形式	高密度聚乙烯缠绕结构壁B型管，SN≥12.5，电热熔连接				
备注		破砼路面修复		跌落0.00米 破沥青路面修复	

W414#—WS7#纵断面图

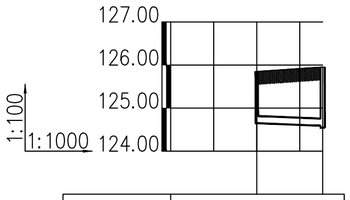

井编号	W416		W415
设计地面标高(m)	125.850		125.950
埋设深度(m)	1.200		1.361 1.404
覆土厚度(m)	1.017		1.178 1.221
管内底标高(m)	124.650		124.589 124.546
管道长度(m)		15.30	
管径(mm)		DN200	
管道坡度		0.004	
井径(mm)	矩形井		ø1000
管道基础	详见SS-DY-05-01大样图		
管材和接口形式	高密度聚乙烯缠绕结构壁B型管 SN≥12.5，电热熔连接		
备注	破沥青路面修复		

W416#—W415#纵断面图

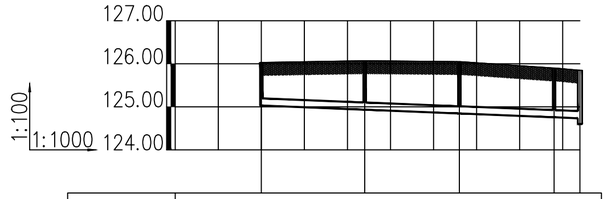

井编号	W417		W418		W419		W420		WS1568
设计地面标高(m)	126.030		126.070		126.050		125.900 125.850		
埋设深度(m)	1.000		1.136		1.204		1.142 1.116 1.250		
覆土厚度(m)	0.817		0.953		1.021		0.959 0.933 1.067		
管内底标高(m)	125.030		124.934		124.846		124.758 124.734 124.600		
管道长度(m)		24.00		22.00		22.00		6.00	
管径(mm)		DN200		DN200		DN200		DN200	
管道坡度		0.004		0.004		0.004		0.004	
井径(mm)	矩形井		矩形井		矩形井		矩形井		ø1000
管道基础	详见SS-DY-01大样图②或④								
管材和接口形式	高密度聚乙烯缠绕结构壁B型管，SN≥12.5，电热熔连接								
备注		破砼路面修复		破砼路面修复		破砼路面修复		破砼路面修复	

W417#—WS1568#纵断面图

工程设计出图专用章

企业名称	中联合创设计有限公司		
证书编号	A222009092	编号	02
业务范围	市政行业乙级；电力行业(新能源发电、送电工程、变电工程)专业乙级；林业行业(林业工程)乙级；化工石油共同行业(石油及化工产品输运)专业乙级；建筑行业(水泵工程)专业乙级；风景园林工程设计专项乙级		
有效期	至2025年12月31日		
发证机关	吉林省住房和城乡建设厅		

中联合创 ZHONGLIANHECHUANG	中联合创设计有限公司 CHINA UNITED CREATIVE DESIGN CO.LTD	设计资质证书编号：A222009092	职 责	实 名	签 名	职 责	实 名	签 名	工程项目名称	翁源县典型镇（翁城镇）污水管网补短板项目勘察、设计	图名	纵断面图39
		市政行业乙级	项目负责	刁开旺		校 对	龙润霞					
			审 定	朱卫东		设 计	刘 泉		建设单位名称	翁源县公共资产管理中心		
	地址：吉林省长春市吉林大路535号		审 核	高玉梅		专业负责	张红旗					

设计阶段	施工图设计
图 别	给排水
图 号	SS-08-39
日 期	2025.09

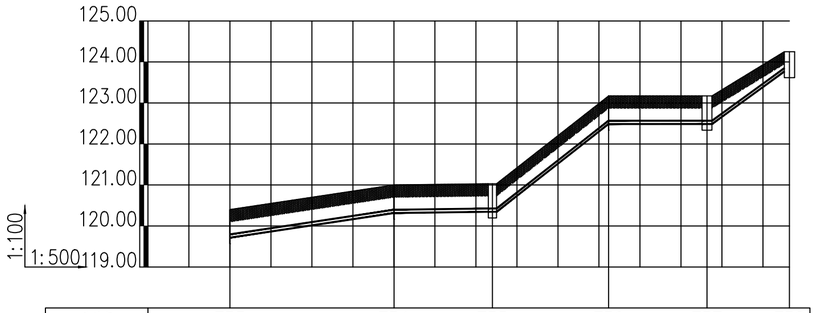

井编号	T33		T34		T35		T36		T37		T38
设计地面标高(m)	120.400		121.000		121.030		123.170		123.170		124.250
覆土厚度(m)	0.604		0.604		0.604		0.604		0.604		0.405
管中标高(m)	119.756		120.356		120.386		122.526		122.526		123.805
管道长度(m)		20.01		12.00		14.16		12.00		10.06	
管径(mm)		80		80		80		80		80	
井径(mm)	D0		D0		D1000		D0		D1200		D1250
管道基础	详见SS-DY-01大样图①或③						详见SS-DY-01大样图②或④				
备注		挖土方路基		跌落0.00米 挖土方路基		跌落0.00米 挖土方路基		跌落0.00米 破砼路面修复		跌落0.00米 破砼路面修复	

T33#-T38#纵断面图

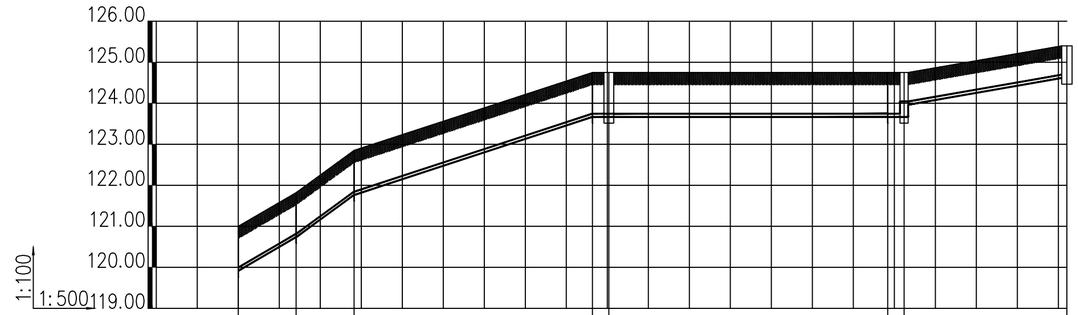

井编号	T26		T27		T28		T29	T30		T31	T32		W69
设计地面标高(m)	121.000		121.820		122.850		124.750	124.750		124.750	124.750		125.400
覆土厚度(m)	1.004		1.004		1.004		1.004	1.004		1.004	0.705		0.705
管中标高(m)	119.956		120.775		121.805		123.706	123.706		123.706	124.005		124.656
管道长度(m)		7.05		7.08		29.06		2.00		34.00		2.00	19.86
管径(mm)		80		80		80		80		80		80	80
井径(mm)	D0		D0		D0		D0				D0		D1250
管道基础	详见SS-DY-01大样图①或③				详见SS-DY-01大样图②或④					详见SS-DY-04大样图③			
备注		挖土方路基		跌落0.00米 挖土方路基	跌落0.00米	破砼路面修复		跌落0.00米		破水泥压模路面修复		跌落0.30米 破水泥压模路面修复	

T26#-T69#纵断面图

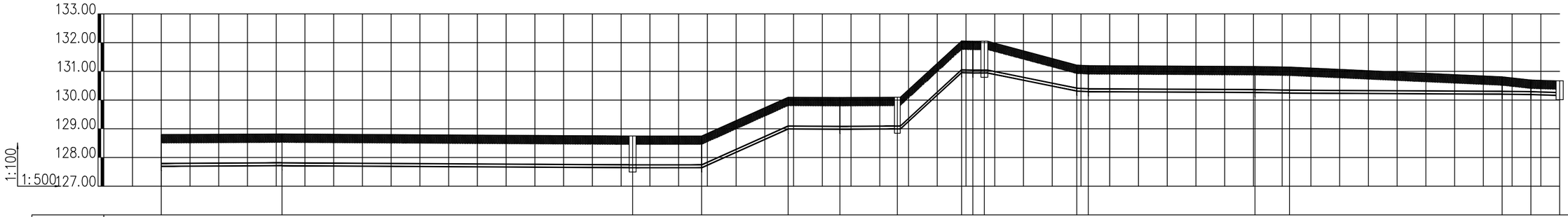

井编号	T39		T40		T41		T42		T43		T44		T45		T46	T47	T48		T49	T50		T51	T52		T53	T54	T55
设计地面标高(m)	128.800		128.820		128.750		128.750		130.100		130.090		130.100		132.060	132.050	132.050		131.220	131.200		131.170	131.150		130.810	130.700	130.670
覆土厚度(m)	1.007		1.007		1.007		1.007		1.007		1.007		1.007		1.007	1.007	1.007		0.807	0.807		0.807	0.807		0.507	0.407	0.407
管中标高(m)	127.743		127.763		127.693		127.693		129.043		129.033		129.043		131.003	131.043	130.993		130.363	130.343		130.313	130.293		130.253	130.243	130.213
管道长度(m)		21.00		61.00		12.00		15.06		9.00		10.00		11.17	11.26	1.00		16.08	2.00		29.00		6.00		37.00		5.00	5.00
管径(mm)		100		100		100		100		100		100		100	100	100		100	100		100		100		100		100	100
井径(mm)	D0		D0		D1200		D0		D0		D0		D1000										D0	D0		D0	D0	D1250
管道基础	详见SS-DY-01大样图②或④																										
备注		破砼路面修复		跌落0.00米 破砼路面修复		跌落0.00米 破砼路面修复		跌落0.00米 破砼路面修复		跌落0.00米 破砼路面修复		跌落0.00米 破砼路面修复		跌落0.00米 破砼路面修复				跌落0.00米 破砼路面修复		跌落0.00米 破砼路面修复		跌落0.00米 破砼路面修复		跌落0.00米 破砼路面修复		跌落0.00米 破砼路面修复	

T39#-T55#纵断面图

工程设计出图专用章
企业名称 中联合创设计有限公司
证书编号 A222009092 编号 002
业务范围 市政行业乙级；建筑行业（建筑工程、人防工程、轻型钢结构工程）专业乙级；风景园林工程专项设计甲级；城市规划编制专项乙级；城乡规划编制乙级；工程咨询单位甲级；电力行业（变电工程、输电工程、火力发电工程、核电工程、新能源发电工程）专业乙级；风景园林工程设计专项乙级
有效期 至2025年12月31日
发证机关 吉林省住房和城乡建设厅

中联合创 ZHONGLIANHECHUANG 中联合创设计有限公司 CHINA UNITED CREATIVE DESIGN CO. LTD	设计资质证书编号：A222009092	职 责	实 名	签 名	职 责	实 名	签 名	工程项目名称	翁源县典型镇（翁城镇）污水管网补短板项目勘察、设计	图名	纵断面图40	设计阶段	施工图设计
		项目负责	刁开旺	刁开旺	校 对	龙润霞	龙润霞					图 别	给排水
	市政行业乙级	审 定	朱卫东	朱卫东	设 计	刘 泉	刘泉	建设单位名称	翁源县公共资产管理中心			图 号	SS-08-40
地址：吉林省长春市吉林大路535号		审 核	高玉梅	高玉梅	专业负责	张红旗	张红旗					日 期	2025.09

备注：本图版权属本公司所有，未经本公司负责人书面许可，任何人不得擅自复制或复用。本图未经施工图审查公司审查合格后，不得用于现场施工，仅供业主建设投资前估算建设造价之参考图。

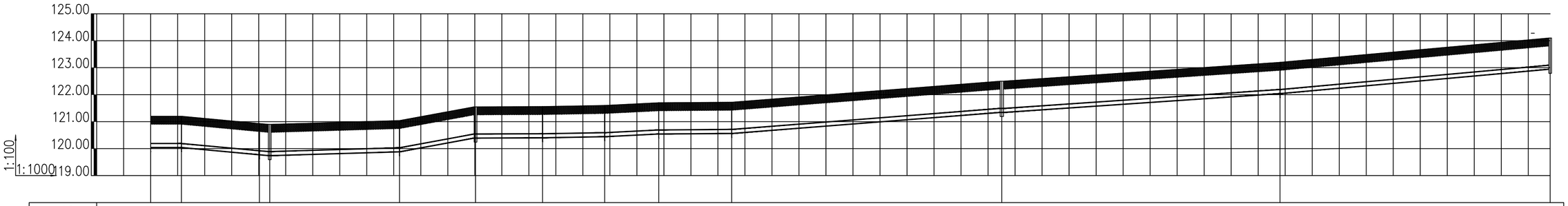

井编号	T1	T2	T3	T4	T6	T7	T8	T9	T10	T11	T12	T13	T14
设计地面标高(m)	121.200	121.200	120.930	120.900	121.040	121.550	121.560	121.600	121.700	121.720	122.500	123.200	124.100
覆土厚度(m)	1.009	1.009	1.009	1.009	1.009	1.009	1.009	1.009	1.009	1.009	1.009	1.009	1.009
管中标高(m)	120.116	120.116	119.846	119.816	119.956	120.466	120.476	120.516	120.616	120.636	121.416	122.116	123.016
管道长度(m)		11.39	28.85	3.84	48.03	28.15	24.83	23.00	20.00	27.00	100.00	103.00	100.00
管径(mm)		150	150	150	150	150	150	150	150	150	150	150	150
井径(mm)	D0	D0	D0	D1000	D0	D1000	D0	D0	D0	D0	D1200	D0	D1000
管道基础	SS-DY-01①或③详见SS-DY-05-02大样图										详见SS-DY-04大样图③		
备注	挖土方路基	跌落0.00米 破坏沥青路面修复	跌落0.00米	破水泥压模路面修复	跌落0.00米 破水泥压模路面修复	跌落0.00米 破水泥压模路面修复	跌落0.00米 破水泥压模路面修复	跌落0.00米 破水泥压模路面修复	跌落0.00米 破水泥压模修复		跌落0.00米 破水泥压模路面修复	跌落0.00米 破水泥压模路面修复	

T1#-T14#纵断面图

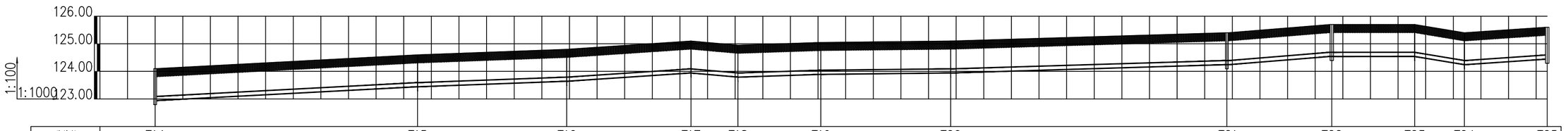

井编号	T14	T15	T16	T17	T18	T19	T20	T21	T22	T23	T24	T25
设计地面标高(m)	124.100	124.600	124.800	125.100	124.950	125.050	125.100	125.400	125.700	125.700	125.400	125.600
覆土厚度(m)	1.009	1.009	1.009	1.009	1.009	1.009	1.009	1.009	1.009	1.009	1.009	1.009
管中标高(m)	123.016	123.516	123.716	124.016	123.866	123.966	124.016	124.316	124.616	124.616	124.316	124.516
管道长度(m)	95.00	54.00	45.00	17.00	30.00	47.00	100.00	38.00	30.00	18.00	30.00	
管径(mm)	150	150	150	150	150	150	150	150	150	150	150	
井径(mm)	D1000	D0	D0	D0	D0	D0	D0	D1000	D1200	D0	D0	D1250
管道基础	详见SS-DY-04大样图③											
备注	破水泥压模路面修复	跌落0.00米 破水泥压模路面修复	跌落0.00米 破水泥压模路面修复	跌落0.00米 破水泥压模路面修复	跌落0.00米 破水泥压模路面修复	跌落0.00米 破水泥压模路面修复	跌落0.00米 破水泥压模路面修复	跌落0.00米 破水泥压模路面修复	跌落0.00米 破水泥压模路面修复	跌落0.00米 破水泥压模路面修复	跌落0.00米 破水泥压模路面修复	

T14#-T25#纵断面图

工程设计出图专用章
实施单位 中联合创设计有限公司
证书编号 A222009092 编号 02
业务范围 市政行业乙级；电力行业(新能源发电、送电工程、变电工程)专业乙级；冶炼行业(冶金工程)乙级；化工石化医药行业(石油及化工产品输运)专业乙级；建材行业(水泥工程)专业乙级；风景园林工程设计专项乙级
有效期 至2025年12月31日
发证机关 吉林省住房和城乡建设厅

备注：本图版权属本公司所有，未经本公司负责人书面许可，任何人不得擅自复制或复用。本图未经施工图审查公司审查合格后，不得用于现场施工，仅供业主建设投资前估算建设造价之参考图。

中联合创 ZHONGLIANHECHUANG 中联合创设计有限公司 CHINA UNITED CREATIVE DESIGN CO. LTD	设计资质证书编号：A222009092	职 责	实 名	签 名	职 责	实 名	签 名	工程项目名称	翁源县典型镇（翁城镇）污水管网补短板项目勘察、设计	图名	纵断面图41	设计阶段	施工图设计
	市政行业乙级	项目负责	刁开旺		校 对	龙润霞						图 别	给排水
		审 定	朱卫东		设 计	刘 泉		建设单位名称	翁源县公共资产管理中心			图 号	SS-08-41
地址：吉林省长春市吉林大路535号		审 核	高玉梅		专业负责	张红旗						日 期	2025.09

备注:本图版权属本公司所有，未经本公司负责人书面许可,任何人不得擅自复制或复用。本图未经施工图审查公司审查合格后，不得用于现场施工,仅供业主建设投资前估算建设造价之参考图。

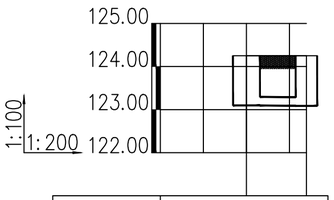

井编号	T38	W332
设计地面标高(m)	124.250	124.250
埋设深度(m)	1.153	1.164
覆土厚度(m)	0.953	0.964
管内底标高(m)	123.097	123.086
管道长度(m)	2.79	
管径(mm)	200	
管道坡度	0.004	
井径(mm)	ø1250	ø1000
管道基础		
管材和接口形式	详见SS-DY-01大样图②或④	
备注	高密度聚乙烯缠绕结构壁B型管，SN≥12.5，电热熔连接 破砼路面修复	

T38#-W332#纵断面图

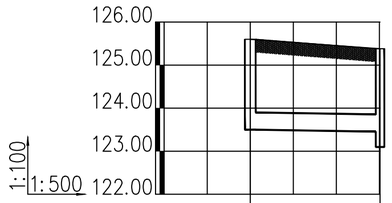

井编号	T25	W227
设计地面标高(m)	125.600	125.380
埋设深度(m)	2.100	1.925 2.282
覆土厚度(m)	1.700	1.525 1.882
管内底标高(m)	123.500	123.455 123.098
管道长度(m)	15.07	
管径(mm)	400	
管道坡度	0.003	
井径(mm)	ø1250	ø1000
管道基础		
管材和接口形式	详见SS-DY-04大样图③	
备注	高密度聚乙烯缠绕结构壁B型管，SN≥12.5，电热熔连接 破水泥压模路面修复	

T25#-W227#纵断面图

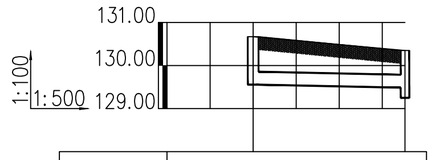

井编号	T55	W267
设计地面标高(m)	130.670	130.350
埋设深度(m)	1.113	0.864 1.100
覆土厚度(m)	0.813	0.564 0.800
管内底标高(m)	129.557	129.486 129.250
管道长度(m)	17.63	
管径(mm)	300	
管道坡度	0.004	
井径(mm)	ø1250	ø1000
管道基础		
管材和接口形式	详见SS-DY-01大样图②或④	
备注	高密度聚乙烯缠绕结构壁B型管，SN≥12.5，电热熔连接 破砼路面修复	

T55#-W267#纵断面图

工程设计出图专用章
企业名称 中联合创设计有限公司
证书编号 A222009092 编号 02
业务范围 市政行业乙级；电力行业(新能源发电、送电工程、变电工程)专业乙级；林业行业(林业工程)乙级；化工石油类行业(石油及化工产品储运)专业乙级；建筑行业(水利工程)专业乙级；风景园林工程设计专项乙级
有效期 至2025年12月31日
发证机关 吉林省住房和城乡建设厅

中联合创 ZHONGLIANHECHUANG 中联合创设计有限公司 CHINA UNITED CREATIVE DESIGN CO.LTD	设计资质证书编号：A222009092	职 责	实 名	签 名	职 责	实 名	签 名	工程项目名称	翁源县典型镇（翁城镇）污水管网补短板项目勘察、设计	图名	纵断面图42	设计阶段	施工图设计
	市政行业乙级	项目负责	刁开旺		校 对	龙润霞						图 别	给排水
		审 定	朱卫东		设 计	刘 泉		建设单位名称	翁源县公共资产管理中心			图 号	SS-08-42
地址：吉林省长春市吉林大路535号		审 核	高玉梅		专业负责	张红旗						日 期	2025.09

备注:本图版权属本公司所有，未经本公司负责人书面许可,任何人不得擅自复制或复用。本图未经施工图审查公司审查合格后，不得用于现场施工,仅供业主建设投资前估算建设造价之参考图。

污水检查井坐标表1

序号	井编号	井坐标(m)		井面标高(m)	井底标高(m)	规格
		Y	X			
1	W1	481896.984	2697338.717	122.660	121.460	拆除重建污水井
2	W2	481886.632	2697360.369	122.360	121.340	拆除重建污水井
3	W3	481877.281	2697380.283	122.480	121.274	拆除重建污水井
4	W4	481870.246	2697394.653	122.720	121.226	拆除重建污水井
5	W5	481860.418	2697422.998	122.520	120.826	拆除重建污水井
6	W6	481887.210	2697419.653	122.500	120.745	拆除重建污水井
7	W7	481905.819	2697415.816	122.500	120.688	拆除重建污水井
8	W8	481908.451	2697426.002	122.700	120.656	拆除重建污水井
9	W9	481913.085	2697443.686	122.600	120.602	拆除重建污水井
10	W10	481916.819	2697464.352	122.550	120.539	拆除重建污水井
11	W11	481920.819	2697487.001	122.600	120.470	拆除重建污水井
12	W12	481923.923	2697506.759	122.550	120.410	拆除重建污水井
13	W13	481926.992	2697524.495	122.500	120.356	拆除重建污水井
14	W14	481931.174	2697543.029	122.400	120.299	拆除重建污水井
15	W15	481922.814	2697546.361	122.100	120.272	拆除重建污水井
16	W16	481923.781	2697552.283	121.980	120.254	拆除重建污水井
17	W17	481933.780	2697552.113	121.980	120.224	拆除重建污水井
18	W18	481936.432	2697565.860	121.500	120.182	拆除重建污水井
19	W19	481938.528	2697576.658	121.500	120.149	拆除重建污水井
20	W20	481940.704	2697590.488	121.400	120.107	拆除重建污水井
21	W21	481920.015	2697610.810	121.350	120.020	拆除重建污水井
22	W22	481922.366	2697621.555	121.320	119.987	拆除重建污水井
23	W23	481927.051	2697640.999	121.300	119.927	拆除重建污水井
24	W24	481931.164	2697660.571	121.200	119.867	拆除重建污水井
25	W25	481934.614	2697675.169	121.220	119.822	拆除重建污水井
26	W26	481949.288	2697672.059	121.200	119.677	φ1000
27	W27	481958.047	2697686.414	121.300	119.627	φ1000
28	W28	481960.929	2697702.152	121.500	119.579	φ1000
29	W29	481964.147	2697721.892	121.190	119.519	φ1000
30	W30	481966.282	2697734.715	121.500	119.480	φ1000
31	W31	481969.653	2697753.414	121.250	119.423	φ1000
32	W32	481973.405	2697775.092	120.950	119.357	φ1000
33	W33	481975.771	2697791.926	120.600	119.306	沉泥井
34	W34	482004.551	2697788.356	121.700	119.219	φ1000
35	W35	482009.881	2697817.879	121.750	119.159	φ1000
36	W36	482016.431	2697847.155	121.990	119.099	φ1000
37	W37	482023.712	2697876.258	121.950	119.039	φ1000
38	W38	482032.268	2697905.012	121.500	118.979	φ1000
39	W39	482045.315	2697940.702	121.200	118.298	φ1000
40	W40	482048.817	2697947.925	121.200	118.322	φ1000
41	W41	481934.517	2697600.362	121.750	120.550	600×600
42	W42	481936.406	2697610.182	121.550	120.470	600×600
43	W43	481939.906	2697627.839	121.410	120.326	600×600
44	W44	481942.723	2697641.553	121.250	120.214	600×600
45	W45	481945.977	2697657.218	121.400	120.086	600×600
46	W46	481921.882	2697342.460	124.600	123.400	φ1000
47	W47	481925.426	2697364.173	124.800	123.224	φ1000
48	W48	481929.611	2697385.771	124.180	123.048	φ1000
49	W49	481933.845	2697410.410	124.050	122.848	φ1000
50	W50	481937.846	2697433.059	124.100	122.710	φ1000
51	W51	481941.730	2697452.679	124.100	122.590	φ1000
52	W52	481945.873	2697475.302	124.150	122.521	φ1000
53	W53	481950.002	2697496.912	124.180	122.455	φ1000
54	W54	481954.215	2697518.504	123.500	122.279	φ1000
55	W55	481958.252	2697540.131	123.400	122.103	φ1000
56	W56	481962.012	2697560.791	123.300	121.935	φ1000

污水检查井坐标表2

序号	井编号	井坐标(m)		井面标高(m)	井底标高(m)	规格
		Y	X			
57	W57	481966.642	2697585.359	122.950	121.735	φ1000
58	W58	481970.239	2697604.015	122.950	121.583	φ1000
59	W59	481974.560	2697626.606	123.100	121.422	φ1000
60	W60	481979.131	2697651.184	122.600	121.000	φ1000
61	W61	481982.156	2697664.854	122.530	120.800	φ1000
62	W62	481965.478	2697668.146	121.850	120.300	φ1000
63	W63	481978.756	2696986.258	125.580	124.380	φ1000
64	W64	481964.795	2697005.780	125.400	124.188	φ1000
65	W65	481959.981	2697021.038	125.700	124.092	φ1000
66	W66	481957.239	2697040.850	125.500	124.032	φ1000
67	W67	481956.163	2697054.808	125.700	123.990	φ1000
68	W68	481954.718	2697082.771	125.400	123.906	φ1000
69	W69	481953.827	2697101.750	125.350	123.749	跌水消能井
70	W70	481951.859	2697131.685	125.300	123.659	φ1000
71	W71	481950.394	2697152.634	125.280	123.596	φ1000
72	W72	481949.443	2697175.618	124.900	123.527	φ1000
73	W73	481948.143	2697193.571	125.100	123.473	φ1000
74	W74	481945.262	2697214.372	125.000	123.410	φ1000
75	W75	481940.939	2697237.980	125.050	123.338	φ1000
76	W76	481939.676	2697265.951	124.950	123.254	φ1000
77	W77	481941.460	2697282.857	125.100	123.203	φ1000
78	W78	481942.499	2697299.825	124.900	123.152	φ1000
79	W79	481945.774	2697327.633	124.800	123.068	φ1000
80	W80	481954.240	2697356.414	124.390	122.978	φ1000
81	W81	481960.823	2697384.511	124.600	122.891	沉泥井
82	W82	481964.608	2697407.198	124.300	122.822	φ1000
83	W83	481967.020	2697419.972	124.250	122.783	φ1000
84	W84	481968.935	2697433.467	124.250	122.743	φ1000
85	W85	481971.040	2697448.319	124.150	122.698	φ1000
86	W86	481974.565	2697470.034	124.100	122.632	φ1000
87	W87	481977.225	2697486.825	124.100	122.581	φ1000
88	W88	481982.702	2697516.321	123.850	122.401	φ1000
89	W89	481987.274	2697540.899	123.640	122.176	φ1000
90	W90	481991.298	2697562.528	123.500	121.750	φ1000
91	W91	481994.590	2697580.224	123.200	121.588	φ1000
92	W92	481998.247	2697599.887	123.330	121.408	φ1000
93	W93	482001.905	2697619.550	123.150	121.248	φ1000
94	W94	482006.862	2697646.091	123.050	121.032	φ1000
95	W95	482011.155	2697669.704	122.500	120.960	φ1000
96	W96	482015.632	2697694.300	122.590	120.885	φ1000
97	W97	482020.691	2697718.782	122.200	120.685	φ1000
98	W98	482025.965	2697747.299	122.140	120.300	φ1000
99	W99	482029.994	2697768.418	121.720	120.235	沉泥井
100	W100	482034.261	2697798.113	121.700	120.145	φ1000
101	W101	482037.975	2697817.765	121.600	120.085	φ1000
102	W102	482043.422	2697840.111	121.560	120.016	φ1000
103	W103	482046.109	2697862.953	121.550	119.947	φ1000
104	W104	482054.415	2697891.780	121.040	119.300	φ1000
105	W105	482061.082	2697910.637	120.930	119.240	沉泥井
106	W106	482072.653	2697937.228	120.930	118.400	φ1000
107	W107	482068.106	2697915.308	120.930	118.385	φ1000
108	W108	482105.375	2697844.098	120.900	119.900	φ1000
109	W109	482104.439	2697808.099	121.200	119.828	φ1000
110	W110	482103.9[illegible]	2697[illegible]	121.200	119.777	φ1000
111	W111	482103.662	2697344.607	121.200	119.720	φ1000
112	W112	482086.1[illegible]	2697[illegible]	121.150	118.600	φ1000

工程设计资质证书 甲级 图纸专用章
企业名称 中联合创设计有限公司
证书编号 A222009092 编号 [illegible]
业务范围 市政行业乙级、[illegible]
有效期 自2[illegible]年12月31日
核证机关 吉林省住房和城乡建设厅

中联合创 ZHONGLIANHECHUANG 中联合创设计有限公司 CHINA UNITED CREATIVE DESIGN CO.LTD	设计资质证书编号：A222009092	职 责	实 名	签 名	职 责	实 名	签 名	工程项目名称	翁源县典型镇（翁城镇）污水管网补短板项目勘察、设计	图名	井座标表1	设计阶段	施工图设计
	市政行业乙级	项目负责	刁开旺		校 对	龙润霞						图 别	给排水
		审 定	朱卫东		设 计	刘 泉		建设单位名称	翁源县公共资产管理中心			图 号	SS-09-01
地址：吉林省长春市吉林大路535号		审 核	高玉梅		专业负责	张红旗						日 期	2025.09

备注:本图版权属本公司所有，未经本公司负责人书面许可,任何人不得擅自复制或复用。本图未经施工图审查公司审查合格后，不得用于现场施工,仅供业主建设投资前估算建设造价之参考图。

污水检查井坐标表3

序号	井编号	井坐标(m)		井面标高(m)	井底标高(m)	规格
		Y	X			
113	W113	482079.911	2697958.848	121.380	118.579	φ1000
114	W114	482222.225	2697598.112	124.250	123.550	600×600
115	W115	482235.568	2697583.213	124.150	123.470	600×600
116	W116	482254.769	2697560.162	124.200	123.350	600×600
117	W117	482270.460	2697542.003	124.500	123.154	600×600
118	W118	482207.518	2697609.862	124.550	122.745	φ1000
119	W119	482192.740	2697612.430	124.500	122.700	φ1000
120	W120	482176.956	2697615.053	124.420	122.652	φ1000
121	W121	482158.247	2697618.364	124.400	122.595	φ1000
122	W122	482138.577	2697621.981	124.400	122.535	φ1000
123	W123	482110.964	2697626.623	124.400	122.190	φ1000
124	W124	482094.186	2697629.362	123.700	122.020	φ1000
125	W125	482077.452	2697632.354	123.800	121.884	φ1000
126	W126	482056.708	2697635.628	123.750	121.716	φ1000
127	W127	482031.256	2697640.935	123.480	121.508	φ1000
128	W128	482169.600	2697654.847	123.200	122.500	φ1000
129	W129	482159.762	2697646.349	123.000	122.448	φ1000
130	W130	482138.762	2697646.332	123.500	122.364	φ1000
131	W131	482114.766	2697645.864	123.800	122.268	φ1000
132	W132	482111.113	2697678.022	123.900	122.700	φ1000
133	W133	482088.170	2697683.109	123.950	122.606	φ1000
134	W134	482068.541	2697686.945	124.000	122.526	φ1000
135	W135	482063.567	2697662.955	123.800	122.428	φ1000
136	W136	482087.200	2697658.774	123.700	122.600	600×600
137	W137	482257.885	2697527.645	124.800	123.097	φ1000
138	W138	482239.143	2697530.765	124.700	123.040	φ1000
139	W139	482209.578	2697535.854	124.600	122.950	φ1000
140	W140	482185.986	2697540.261	124.550	122.878	φ1000
141	W141	482162.404	2697544.720	124.570	122.806	φ1000
142	W142	482138.756	2697548.818	124.500	122.734	φ1000
143	W143	482113.714	2697553.626	124.600	122.632	φ1000
144	W144	482089.128	2697558.160	124.000	122.532	φ1000
145	W145	482064.505	2697562.483	123.800	122.432	φ1000
146	W146	482040.320	2697568.816	123.900	122.100	φ1000
147	W147	482015.127	2697575.243	123.000	121.690	φ1000
148	W148	482005.869	2697522.720	122.850	121.850	φ1000
149	W149	482010.499	2697546.269	122.850	121.778	φ1000
150	W150	482016.945	2697451.006	124.050	122.950	φ1000
151	W151	482022.205	2697479.525	124.370	122.834	φ1000
152	W152	482027.391	2697508.566	123.950	122.716	φ1000
153	W153	482004.731	2697512.505	123.800	122.624	φ1000
154	W154	481989.018	2697388.777	124.150	123.050	φ1000
155	W155	481991.396	2697403.587	124.000	122.990	φ1000
156	W156	481994.757	2697421.270	124.300	122.918	φ1000
157	W157	481998.417	2697442.964	124.050	122.830	φ1000
158	W158	482115.689	2697270.605	127.150	125.950	φ1000
159	W159	482113.807	2697289.512	126.900	125.855	φ1000
160	W160	482111.978	2697315.448	126.700	125.595	φ1000
161	W161	482109.612	2697328.230	126.400	125.100	φ1000
162	W162	482105.933	2697347.889	126.100	124.940	φ1000
163	W163	482103.176	2697365.677	125.850	124.796	φ1000
164	W164	482078.183	2697365.056	125.850	124.596	φ1000
165	W165	482052.220	2697363.673	125.500	123.900	φ1000
166	W166	482030.246	2697362.610	125.000	123.680	φ1000
167	W167	482003.290	2697364.152	124.900	123.464	φ1000
168	W168	481986.411	2697366.177	124.890	123.328	φ1000

污水检查井坐标表4

序号	井编号	井坐标(m)		井面标高(m)	井底标高(m)	规格
		Y	X			
169	W169	481987.094	2697381.161	124.750	123.208	φ1000
170	W170	482061.105	2697309.647	126.520	125.320	φ1000
171	W171	482039.218	2697307.417	126.480	125.232	φ1000
172	W172	482009.439	2697303.777	126.500	125.112	φ1000
173	W173	481979.682	2697299.973	126.300	124.992	φ1000
174	W174	481976.789	2697314.691	126.260	124.300	φ1000
175	W175	481975.576	2697322.093	124.940	123.600	φ1000
176	W176	481968.735	2697324.205	124.960	123.484	φ1000
177	W177	481969.696	2697340.677	124.750	123.550	φ1000
178	W178	481983.166	2697234.230	125.680	124.480	φ1000
179	W179	481980.524	2697260.096	125.800	124.376	φ1000
180	W180	481977.230	2697281.848	125.800	124.288	φ1000
181	W181	481957.232	2697282.179	125.500	124.208	φ1000
182	W182	481974.934	2697186.623	125.520	124.320	φ1000
183	W183	481998.350	2697191.886	125.560	124.224	φ1000
184	W184	482024.703	2697197.762	125.200	124.089	φ1000
185	W185	482020.567	2697215.281	125.150	124.017	φ1000
186	W186	482017.911	2697231.469	125.600	123.951	φ1000
187	W187	481990.909	2697224.059	125.480	123.839	φ1000
188	W188	481964.556	2697218.184	125.350	123.731	φ1000
189	W189	482019.670	2697157.980	125.700	124.400	φ1000
190	W190	482004.815	2697152.037	125.600	124.336	φ1000
191	W191	481988.612	2697142.114	125.970	124.260	φ1000
192	W192	481970.724	2697140.290	125.500	124.188	φ1000
193	W193	481969.352	2697151.204	125.550	124.144	φ1000
194	W194	482027.175	2697143.849	126.200	124.900	φ1000
195	W195	482004.445	2697127.498	126.160	124.788	φ1000
196	W196	481985.960	2697113.812	126.100	124.696	φ1000
197	W197	481975.241	2697103.319	126.070	124.576	φ1000
198	W198	482038.730	2697095.647	127.200	126.000	600×600
199	W199	482018.358	2697100.745	126.800	125.450	600×600
200	W200	482019.042	2697108.715	126.200	124.900	600×600
201	W201	482024.093	2697066.651	127.720	126.420	φ1000
202	W202	482004.675	2697074.647	127.070	125.800	φ1000
203	W203	481984.400	2697090.923	126.300	125.000	φ1000
204	W204	482007.301	2697049.906	127.600	126.440	600×600
205	W204-1	481999.478	2697037.108	127.500	126.500	600×600
206	W205	481993.070	2697060.927	127.350	126.368	600×600
207	W206	482314.392	2696676.664	128.300	126.700	沉泥井
208	W207	482291.023	2696695.475	128.100	126.400	φ1000
209	W208	482277.434	2696707.279	127.750	126.220	φ1000
210	W209	482257.227	2696720.229	127.500	126.100	φ1000
211	W210	482240.378	2696731.004	127.000	125.500	φ1000
212	W211	482220.762	2696744.832	126.500	125.020	φ1000
213	W212	482209.070	2696754.229	126.470	124.720	φ1000
214	W213	482185.821	2696769.833	125.700	123.860	φ1000
215	W214	482170.917	2696779.925	125.500	123.806	φ1000
216	W215	482156.407	2696790.577	125.440	123.752	φ1000
217	W216	482145.108	2696798.844	125.440	123.710	φ1000
218	W217	482127.382	2696816.472	125.370	123.635	φ1000
219	W218	482109.182	2696835.040	125.350	123.557	φ1000
220	W219	482094.886	2696851.117	125.300	123.491	沉泥井
221	W220	482080.241	2696868.628	125.150	123.425	φ1000
222	W221	482053.582	2696884.175	125.100	123.359	φ1000
223	W222	482050.582	2696890.932	125.100	123.290	φ1000
224	W223	482004.[illegible]	2696998.351	125.350	123.257	φ1000

工程咨询单位甲级资格证书 证书编号:工咨甲22020190092 业务范围:市政公用工程、房屋建筑工程、水利工程、生态建设工程、农业工程、林业工程、电力工程、化工石油工程、冶金工程、机械工程、轻纺工程、交通运输工程、信息工程、民航机场工程、建筑工程、工程咨询 有效期:至2023年[illegible]月[illegible]日 发证机关:吉林省住房和城乡建设厅 中联合创设计有限公司

中联合创 ZHONGLIANHECHUANG 中联合创设计有限公司 CHINA UNITED CREATIVE DESIGN CO.LTD	设计资质证书编号：A222009092	职 责	实 名	签 名	职 责	实 名	签 名	工程项目名称	翁源县典型镇（翁城镇）污水管网补短板项目勘察、设计	图名	井坐标表2	设计阶段	施工图设计
	市政行业乙级	项目负责	刁开旺		校 对	龙润霞						图 别	给排水
		审 定	朱卫东		设 计	刘 泉		建设单位名称	翁源县公共资产管理中心			图 号	SS-09-02
地址：吉林省长春市吉林大路535号		审 核	高玉梅		专业负责	张红旗						日 期	2025.09

备注:本图版权属本公司所有，未经本公司负责人书面许可,任何人不得擅自复制或复用。本图未经施工图审查公司审查合格后，不得用于现场施工,仅供业主建设投资前估算建设造价之参考图。

污水检查井坐标表5

序号	井编号	井坐标(m)		井面标高(m)	井底标高(m)	规格
		Y	X			
225	W224	482026.439	2696925.604	125.200	123.211	φ1000
226	W225	482010.954	2696943.280	125.500	123.164	φ1000
227	W226	481999.659	2696955.985	125.500	123.130	φ1000
228	W227	481991.682	2696969.855	125.380	123.098	φ1000
229	W228	482086.214	2697057.273	128.300	127.100	φ1000
230	W229	482056.507	2697061.454	128.100	126.860	φ1000
231	W230	482041.037	2697052.251	127.750	126.300	φ1000
232	W231	482054.244	2697032.212	127.120	126.012	φ1000
233	W232	482064.840	2697015.249	126.900	125.500	φ1000
234	W233	482045.112	2697003.425	126.300	125.000	φ1000
235	W234	482023.043	2696989.678	125.900	124.636	φ1000
236	W235	482005.218	2696978.575	125.800	124.342	φ1000
237	W236	482077.858	2697003.929	126.750	125.450	φ1000
238	W237	482087.264	2696994.245	126.580	125.342	φ1000
239	W238	482107.219	2696973.202	126.400	124.600	φ1000
240	W239	482090.818	2696953.028	125.200	123.535	φ1000
241	W240	482069.717	2696934.622	125.200	123.451	φ1000
242	W241	482063.726	2696927.907	125.150	123.424	φ1000
243	W242	482079.547	2696977.249	125.650	124.550	600×600
244	W243	482067.947	2696966.228	125.540	124.486	600×600
245	W244	482054.008	2696951.886	125.500	124.406	600×600
246	W245	482158.299	2696827.309	125.200	124.000	φ1000
247	W246	482151.476	2696834.619	125.100	123.970	φ1000
248	W247	482137.861	2696849.269	125.100	123.910	φ1000
249	W248	482124.425	2696864.084	125.100	123.850	φ1000
250	W249	482109.533	2696882.905	125.100	123.778	φ1000
251	W250	482094.996	2696898.060	125.150	123.715	φ1000
252	W251	482084.118	2696909.794	125.050	123.667	φ1000
253	W252	482072.700	2696922.388	125.000	123.616	φ1000
254	W253	482182.902	2696849.941	125.050	123.950	φ1000
255	W254	482168.179	2696867.611	124.900	123.881	φ1000
256	W255	482152.676	2696884.602	125.180	123.812	φ1000
257	W256	482142.999	2696896.062	125.220	123.767	φ1000
258	W257	482132.610	2696906.882	125.100	123.722	φ1000
259	W258	482122.769	2696918.203	125.080	123.677	φ1000
260	W259	482106.802	2696936.120	125.100	123.605	φ1000
261	W260	482195.704	2696858.005	125.500	124.300	φ1000
262	W261	482180.488	2696875.252	125.400	124.208	φ1000
263	W262	482163.227	2696894.696	125.350	124.004	φ1000
264	W263	482153.245	2696905.892	125.300	123.944	φ1000
265	W264	482204.684	2696869.614	125.600	124.400	φ1000
266	W265	482194.223	2696881.721	125.650	124.336	φ1000
267	W266	482174.800	2696903.925	125.600	124.218	φ1000
268	W267	482486.764	2696869.285	130.350	129.250	φ1000
269	W268	482470.965	2696855.451	130.420	129.187	φ1000
270	W269	482455.240	2696841.532	130.450	129.124	φ1000
271	W270	482432.933	2696821.472	130.400	129.004	φ1000
272	W271	482416.421	2696812.073	130.140	128.890	φ1000
273	W272	482404.021	2696804.555	129.800	128.774	φ1000
274	W273	482387.051	2696820.080	129.620	128.280	φ1000
275	W274	482371.505	2696794.423	129.600	128.040	φ1000
276	W275	482357.934	2696767.668	129.800	127.800	φ1000
277	W276	482345.588	2696740.326	129.650	127.560	φ1000
278	W277	482333.827	2696712.727	129.020	127.320	φ1000
279	W278	482324.846	2696692.644	128.980	127.144	φ1000
280	W279	482354.810	2696916.964	131.620	130.320	φ1000

污水检查井坐标表6

序号	井编号	井坐标(m)		井面标高(m)	井底标高(m)	规格
		Y	X			
281	W280	482366.493	2696909.250	131.130	129.800	φ1000
282	W281	482369.210	2696897.049	131.120	129.400	φ1000
283	W282	482378.871	2696886.917	131.060	129.190	φ1000
284	W283	482364.240	2696871.853	130.600	128.750	φ1000
285	W284	482349.228	2696857.168	129.500	128.687	φ1000
286	W285	482367.385	2696838.559	129.600	128.609	φ1000
287	W286	481872.304	2697252.983	120.800	119.800	φ1000
288	W287	481879.500	2697240.974	120.650	119.744	φ1000
289	W288	481886.263	2697229.871	120.600	119.692	φ1000
290	W289	481890.121	2697212.290	120.700	119.638	φ1000
291	W290	481893.664	2697188.553	120.700	119.566	φ1000
292	W291	481896.451	2697164.715	121.050	119.494	φ1000
293	W292	481898.846	2697145.867	121.100	119.437	φ1000
294	W293	481894.926	2697137.765	121.000	119.410	沉泥井
295	W294	481911.824	2696976.015	123.090	122.090	φ1000
296	W295	481898.195	2696968.632	123.200	122.028	φ1000
297	W296	481888.592	2696963.267	123.550	121.984	φ1000
298	W297	481880.427	2696978.178	122.800	121.074	φ1000
299	W298	481897.108	2696993.034	122.200	120.439	φ1000
300	W299	481890.774	2697017.218	122.220	120.364	φ1000
301	W300	481884.378	2697042.419	122.080	120.286	φ1000
302	W301	481879.130	2697062.753	121.980	120.223	φ1000
303	W302	481875.631	2697076.308	121.900	120.181	φ1000
304	W303	481883.360	2697078.373	121.770	120.000	φ1000
305	W304	481882.175	2697092.323	121.100	119.958	φ1000
306	W305	481881.396	2697120.312	121.000	119.874	φ1000
307	W306	481880.759	2697134.298	121.000	119.832	φ1000
308	W307	481808.924	2696963.683	122.400	121.200	φ1000
309	W308	481804.669	2696984.247	122.400	121.116	φ1000
310	W309	481782.683	2696983.449	122.420	121.028	φ1000
311	W310	481763.859	2696994.835	122.380	120.940	φ1000
312	W311	481743.683	2697007.833	122.330	120.844	φ1000
313	W312	481729.017	2697016.429	122.360	120.504	φ1000
314	W313	481724.034	2697019.771	120.720	119.500	φ1000
315	W314	481717.339	2697009.812	120.720	119.452	φ1000
316	W315	481704.241	2696989.701	120.500	119.356	φ1000
317	W316	481689.566	2696992.806	120.500	119.296	沉泥井
318	W317	481803.276	2696924.249	123.300	122.200	600×600
319	W318	481788.475	2696921.810	123.290	122.050	600×600
320	W319	481766.801	2696918.038	123.200	121.830	600×600
321	W320	481744.846	2696916.625	121.320	120.300	φ1000
322	W321	481727.140	2696919.863	120.580	119.500	φ1000
323	W322	481715.892	2696915.681	120.420	119.404	φ1000
324	W323	481708.397	2696926.303	120.200	119.300	沉泥井
325	W324	481792.491	2696903.484	124.300	123.300	600×600
326	W325	481811.563	2696909.506	124.220	123.220	600×600
327	W326	481827.587	2696919.716	124.450	123.144	600×600
328	W327	481822.193	2696929.303	124.350	123.100	600×600
329	W328	481837.543	2696938.705	124.300	123.028	600×600
330	W329	481848.701	2696945.376	124.080	122.500	φ1000
331	W330	481788.482	2696857.790	124.330	123.230	φ1000
332	W331	481775.521	2696872.260	124.300	123.154	φ1000
333	W332	481762.478	2696886.968	124.250	123.086	φ1000
334	W333	481750.850	2696849.713	124.300	123.022	φ1000
335	W334	481759.467	2696830.829	124.350	122.922	φ1000
336	W335	481743.463	2696814.710	124.100	122.830	φ1000

工程咨询单位甲级 建筑行业甲级 市政行业甲级 风景园林工程专业乙级 工程设计综合甲级 建筑装饰工程专业乙级 城市规划编制乙级 测绘甲级 测绘资质证书 工程设计资质证书 建筑业企业资质证书 安全生产许可证 工程设计资质证书 工程咨询单位资格证书 工程设计资质证书 工程设计资质证书 工程设计资质

备注:本图版权属本公司所有，未经本公司负责人书面许可,任何人不得擅自复制或复用。本图未经施工图审查公司审查合格后，不得用于现场施工,仅供业主建设投资前估算建设造价之参考图。

污水检查井坐标表7

序号	井编号	井坐标(m)		井面标高(m)	井底标高(m)	规格
		Y	X			
337	W336	481689.467	2696786.414	124.380	123.280	φ1000
338	W337	481712.447	2696802.411	124.400	123.168	φ1000
339	W338	481728.275	2696812.922	124.500	123.092	φ1000
340	W339	481738.070	2696819.854	124.150	123.020	φ1000
341	W340	482054.366	2696859.251	124.950	123.650	φ1000
342	W341	482040.974	2696875.427	124.900	123.587	φ1000
343	W342	482029.186	2696887.676	125.400	123.536	φ1000
344	W343	482009.994	2696908.064	125.300	123.350	φ1000
345	W344	481999.477	2696921.420	124.950	123.299	φ1000
346	W345	481985.253	2696936.870	125.400	123.236	φ1000
347	W346	482002.125	2696873.384	124.550	123.550	φ1000
348	W347	481988.137	2696888.370	124.450	123.468	φ1000
349	W348	481994.736	2696894.489	124.500	123.432	φ1000
350	W349	482064.185	2696829.531	125.330	124.030	φ1000
351	W350	482044.158	2696811.422	125.160	123.895	φ1000
352	W351	482027.813	2696796.696	125.050	123.785	φ1000
353	W352	482009.327	2696779.866	124.930	123.660	φ1000
354	W353	481990.785	2696763.097	124.900	123.535	φ1000
355	W354	481968.784	2696742.715	124.900	123.205	φ1000
356	W355	481958.393	2696753.533	124.750	123.160	沉泥井
357	W356	481936.614	2696734.385	124.600	123.073	φ1000
358	W357	481926.832	2696724.369	124.550	122.750	φ1000
359	W358	481905.139	2696703.647	124.850	122.660	φ1000
360	W359	481883.080	2696688.077	124.900	122.552	φ1000
361	W360	481864.265	2696690.717	124.100	122.476	φ1000
362	W361	481847.507	2696681.763	123.900	122.400	φ1000
363	W362	481820.059	2696674.091	123.910	122.160	φ1000
364	W363	481787.090	2696651.440	123.830	122.040	φ1000
365	W364	481749.659	2696637.335	123.800	121.920	φ1000
366	W365	481715.063	2696617.258	123.500	121.800	φ1000
367	W366	481680.655	2696596.859	123.850	121.680	φ1000
368	W367	481644.769	2696579.191	123.900	121.560	φ1000
369	W368	481620.020	2696610.615	124.000	121.440	φ1000
370	W369	481606.425	2696648.234	124.000	121.320	φ1000
371	W370	481601.579	2696669.694	123.980	121.254	φ1000
372	W371	482119.785	2696775.886	124.950	123.850	φ1000
373	W372	482110.163	2696763.103	124.950	123.802	φ1000
374	W373	482101.571	2696753.347	125.000	123.763	φ1000
375	W374	482087.406	2696739.228	125.100	123.703	φ1000
376	W375	482068.787	2696721.080	125.000	123.625	φ1000
377	W376	482053.034	2696705.723	125.010	123.559	φ1000
378	W377	482033.868	2696724.741	125.030	123.478	φ1000
379	W378	482015.780	2696740.515	125.000	123.406	φ1000
380	W379	482003.080	2696754.647	124.830	123.349	φ1000
381	W380	481992.243	2696744.276	124.910	123.304	φ1000
382	W381	481979.175	2696731.897	124.900	123.250	φ1000
383	W382	482089.310	2696785.595	125.120	123.920	φ1000
384	W383	482076.091	2696773.378	125.170	123.866	φ1000
385	W384	482061.417	2696759.789	125.010	123.806	φ1000
386	W385	482049.821	2696770.813	124.850	123.742	φ1000
387	W386	482035.369	2696756.988	125.150	123.682	φ1000
388	W387	482077.533	2696801.518	124.950	123.950	600×600
389	W388	482062.240	2696787.126	125.150	123.866	600×600
390	W389	482049.284	2696776.119	124.900	123.798	600×600

污水检查井坐标表8

序号	井编号	井坐标(m)		井面标高(m)	井底标高(m)	规格
		Y	X			
391	W390	482017.424	2696825.985	125.200	124.000	φ1000
392	W391	482005.446	2696839.422	125.050	123.928	φ1000
393	W392	481998.199	2696847.697	125.000	123.862	φ1000
394	W393	481991.894	2696841.274	125.000	123.808	φ1000
395	W394	481973.870	2696859.958	124.940	123.704	φ1000
396	W395	481965.645	2696852.654	125.050	123.671	φ1000
397	W396	481971.459	2696845.784	125.080	123.644	φ1000
398	W397	481959.521	2696835.131	125.000	123.596	φ1000
399	W398	481941.457	2696819.329	124.900	123.524	φ1000
400	W399	481918.727	2696799.750	125.000	123.434	φ1000
401	W400	481931.732	2696784.555	124.900	123.374	φ1000
402	W401	481943.953	2696770.007	124.800	123.317	φ1000
403	W402	481998.840	2696792.299	125.100	124.100	φ1000
404	W403	482015.773	2696806.344	125.150	124.012	φ1000
405	W404	482000.209	2696821.893	125.000	123.924	φ1000
406	W405	481985.943	2696835.910	125.050	123.844	φ1000
407	W406	481887.670	2696796.663	125.100	124.000	600×600
408	W407	481874.100	2696781.971	125.050	123.920	600×600
409	W408	481862.318	2696768.362	125.100	123.848	600×600
410	W409	481882.633	2696749.827	124.300	122.990	φ1000
411	W410	481890.547	2696757.467	124.500	122.946	φ1000
412	W411	481907.148	2696743.030	124.400	122.858	φ1000
413	W412	481798.979	2696727.886	124.070	122.370	φ1000
414	W413	481809.404	2696699.756	123.700	122.280	φ1000
415	W414	481852.943	2696880.082	125.850	124.650	600×600
416	W415	481874.750	2696894.240	125.950	124.546	φ1000
417	W416	481888.867	2696900.152	125.850	124.650	600×600
418	W417	481837.643	2696863.625	126.030	125.030	600×600
419	W418	481821.713	2696845.675	126.070	124.934	600×600
420	W419	481806.957	2696829.357	126.050	124.846	600×600
421	W420	481792.375	2696812.884	125.900	124.758	600×600
422	W421	482125.303	2697718.021	122.400	121.300	600×600
423	W422	482114.087	2697711.449	122.100	121.170	600×600
424	W423	482088.327	2697714.978	121.900	120.910	600×600
425	W424	482067.026	2697717.893	121.800	120.695	600×600
426	W425	482072.121	2697758.575	121.990	120.531	节点
427	WS1	481979.080	2696972.178	125.470	122.870	拆除重建污水井
428	WS2	481963.194	2696963.396	125.400	122.816	拆除重建污水井
429	WS3	481950.844	2696956.801	125.200	122.774	拆除重建污水井
430	WS4	481932.078	2696947.375	125.150	122.711	拆除重建污水井
431	WS5	481911.544	2696937.015	125.200	122.500	拆除重建污水井
432	WS6	481905.376	2696933.705	125.200	122.479	拆除重建污水井
433	WS7	481865.768	2696912.346	125.450	122.389	拆除重建污水井
434	WS8	481839.660	2696897.569	125.280	122.329	拆除重建污水井
435	WS9	481825.752	2696884.624	125.140	122.291	拆除重建污水井
436	WS10	481806.944	2696861.252	124.820	122.231	拆除重建污水井
437	WS11	481785.113	2696835.186	124.300	122.163	拆除重建污水井
438	WS12	481754.270	2696802.419	124.200	122.073	拆除重建污水井
439	WS13	481724.697	2696778.555	124.010	121.997	拆除重建污水井
440	WS14	481689.526	2696763.247	123.800	121.950	拆除重建污水井
441	WS54	481586.018	2696678.955	123.350	121.200	现状污水井
442	WS1568	481739.243	2696307.765	125.850	124.600	现状污水井
443	WS1798	481846.595	2696949.590	125.520	120.100	现状污水井
444	WS1810	481697.502	2696691.497	120.930	118.750	现状污水井
445	WS1811	481872.462	2696963.610	120.150	119.030	现状污水井

设计专用章
中联合创设计有限公司
证书编号：A222009092
编号：0
单位名称：中联合创设计有限公司
单位地址：长春市吉林大路535号
单位电话：0431-85690949
单位传真：0431-85690949
单位邮政编码：130021
单位网址：www.zhonglianhechuang.com
单位电子邮箱：zhonglianhechuang@163.com
有效期：2026.6.30
发证机关：吉林省住房和城乡建设厅

中联合创 ZHONGLIANHECHUANG 中联合创设计有限公司 CHINA UNITED CREATIVE DESIGN CO.LTD	设计资质证书编号：A222009092	职 责	实 名	签 名	职 责	实 名	签 名	工程项目名称	翁源县典型镇（翁城镇）污水管网补短板项目勘察、设计
	市政行业乙级	项目负责	刁开旺		校 对	龙润霞		建设单位名称	翁源县公共资产管理中心
地址：吉林省长春市吉林大路535号		审 定	朱卫东		设 计	刘 泉			
		审 核	高玉梅		专业负责	张红旗			

图名	井坐标表4	设计阶段	施工图设计
		图 别	给排水
		图 号	SS-09-04
		日 期	2025.09

备注:本图版权属本公司所有，未经本公司负责人书面许可,任何人不得擅自复制或复用。本图未经施工图审查公司审查合格后，不得用于现场施工,仅供业主建设投资前估算建设造价之参考图。

污水检查井坐标表9

序号	井编号	井坐标(m)		井面标高(m)	井底标高(m)	规格
		Y	X			
446	W426	482075.231	2697692.625	124.350	123.150	600*600
447	W427	482088.985	2697690.009	124.050	122.870	600*600
448	W428	481881.793	2697322.581	121.700	120.600	600*600
449	W429	481882.621	2697299.596	121.530	120.508	600*600
450	W430	481884.592	2697282.711	121.650	120.440	600*600
451	W431	481886.129	2697263.773	121.420	120.364	节点
452	W432	481880.308	2697260.880	121.400	120.338	节点
453	W433	482543.059	2696988.559	129.100	127.800	φ1000
454	W434	482517.084	2696989.707	128.750	127.644	φ1000
455	W435	482495.101	2696990.570	128.600	127.512	φ1000
456	W436	482465.146	2696992.216	128.830	127.422	φ1000
457	W437	482449.166	2696993.019	128.750	127.374	φ1000
458	W438	482420.191	2696985.246	128.800	127.284	φ1000
459	W439	482390.899	2696978.764	128.650	127.194	φ1000
460	W440	482375.037	2696976.671	128.600	127.146	沉泥井
461	W441	482374.845	2696971.174	128.800	127.129	φ1000
462	W442	482055.518	2697631.019	123.750	122.250	600*600
463	W443	482076.259	2697626.818	123.800	122.300	600*600
464	W444	482110.004	2697621.013	124.000	122.500	600*600
465	W445	482157.645	2697612.955	124.400	122.900	600*600
466	W446	482191.871	2697606.932	124.500	123.000	600*600
467	W447	482466.693	2696826.981	130.480	129.480	600*600
468	W448	482484.209	2696839.890	130.440	129.440	600*600
469	W449	482498.736	2696855.955	130.280	129.280	600*600
470	W450	482509.724	2696865.607	130.520	129.420	600*600
471	W451	482496.049	2696881.544	130.650	129.336	600*600
472	W452	482487.207	2696875.001	130.500	129.292	600*600
473	W453	482357.739	2696885.923	130.620	129.620	600*600

压力检查井坐标表

序号	井编号	井坐标(m)		井面标高(m)	井底标高(m)	规格
		Y	X			
1	T1	482039.334	2697943.798	121.200	120.116	节点
2	T2	482049.105	2697949.652	121.200	120.116	节点
3	T3	482075.450	2697937.892	120.930	119.846	压力检查井
4	T4	482076.823	2697934.305	120.900	119.816	节点
5	T6	482053.539	2697892.302	121.040	119.956	节点
6	T7	482045.733	2697865.261	121.550	120.466	节点
7	T8	482042.478	2697840.642	121.560	120.476	节点
8	T9	482037.073	2697818.286	121.600	120.516	节点
9	T10	482033.342	2697798.637	121.700	120.616	节点
10	T11	482029.486	2697771.914	121.720	120.636	节点
11	T12	482010.861	2697673.667	122.500	121.416	排泥井
12	T13	481992.114	2697572.387	123.200	122.116	节点
13	T14	481974.182	2697474.008	124.100	123.016	压力检查井
14	T15	481958.787	2697380.264	124.600	123.516	节点
15	T16	481944.874	2697328.087	124.800	123.716	节点
16	T17	481939.033	2697283.468	125.100	124.016	压力检查井
17	T18	481938.730	2697266.471	124.950	123.866	节点
18	T19	481940.220	2697236.508	125.050	123.966	节点
19	T20	481947.369	2697190.054	125.100	124.016	节点
20	T21	481953.371	2697090.235	125.400	124.316	压力检查井
21	T22	481955.649	2697052.303	125.700	124.616	排气井
22	T23	481958.915	2697022.481	125.700	124.616	节点
23	T24	481963.895	2697005.184	125.400	124.316	节点
24	T25	481981.173	2696980.659	125.600	123.500	跌水井
25	T26	481890.438	2697140.193	121.000	119.956	节点
26	T27	481894.961	2697134.850	121.820	120.775	节点
27	T28	481901.379	2697132.057	122.850	121.805	节点
28	T29	481929.979	2697136.859	124.750	123.706	节点
29	T30	481931.442	2697135.496	124.750	123.706	排气井

序号	井编号	井坐标(m)		井面标高(m)	井底标高(m)	规格
		Y	X			
30	T31	481932.651	2697101.518	124.750	123.706	节点
31	T32	481934.047	2697100.085	124.750	124.005	压力检查井
32	T33	481710.047	2696892.274	120.400	119.756	节点
33	T34	481718.712	2696874.249	121.000	120.356	节点
34	T35	481728.263	2696866.983	121.030	120.386	压力检查井
35	T36	481742.180	2696868.505	123.170	122.526	节点
36	T37	481751.694	2696861.192	123.170	122.526	排气井
37	T38	481761.692	2696861.017	124.250	123.097	跌水井
38	T39	482370.653	2696970.899	128.800	127.716	节点
39	T40	482390.639	2696977.347	128.820	128.098	节点
40	T41	482449.862	2696991.964	128.750	127.693	排泥井
41	T42	482461.847	2696991.379	128.750	127.693	节点
42	T43	482468.319	2696977.846	130.100	129.043	节点
43	T44	482477.264	2696976.855	130.090	129.033	节点
44	T45	482484.215	2696969.666	130.100	129.043	压力检查井
45	T46	482491.874	2696961.770	132.060	131.003	节点
46	T47	482491.863	2696959.813	132.050	130.993	节点
47	T48	482490.584	2696958.275	132.050	130.993	节点
48	T49	482478.669	2696947.510	131.220	130.363	节点
49	T50	482478.717	2696945.510	131.200	130.343	节点
50	T51	482498.131	2696923.968	131.170	130.313	节点
51	T52	482498.296	2696917.970	131.150	130.293	节点
52	T53	482472.377	2696891.565	130.810	130.253	节点
53	T54	482472.152	2696886.570	130.700	130.243	节点
54	T55	482475.380	2696882.752	130.670	129.557	跌水井
55	W69	481953.815	2697101.889	125.400	124.656	跌水井
56	W227	481991.682	2696969.855	125.380	123.098	节点
57	W267	482486.764	2696869.285	130.350	129.150	节点
58	W332	481764.479	2696860.968	124.250	123.086	节点
59	T12-1	482012.854	2697673.504	122.500	121.200	排泥湿井
60	T41-1	482450.167	2696990.157	128.730	127.400	排泥湿井

工程设计出图专用章
企业名称：中联合创设计有限公司
证书编号：A222009092 编号：02
业务范围：市政行业乙级，电力行业(新能源发电：送电工程，变电工程)专业乙级；冶炼行业(冶金工程)乙级；化工石油炼焦行业(石油及化工产品储运)专业乙级；建材行业(水泥工程)专业乙级；风景园林工程设计专项乙级
有效期：至2025年12月31日
发证机关：吉林省住房和城乡建设厅

中联合创 ZHONGLIANHECHUANG 中联合创设计有限公司 CHINA UNITED CREATIVE DESIGN CO.LTD	设计资质证书编号：A222009092	职 责	实 名	签 名	职 责	实 名	签 名	工程项目名称	翁源县典型镇（翁城镇）污水管网补短板项目勘察、设计	图名	井坐标表5	设计阶段	施工图设计
	市政行业乙级	项目负责	刁开旺		校 对	龙润霞						图 别	给排水
		审 定	朱卫东		设 计	刘 泉		建设单位名称	翁源县公共资产管理中心			图 号	SS-09-05
地址：吉林省长春市吉林大路535号		审 核	高玉梅		专业负责	张红旗						日 期	2025.09

备注:本图版权属本公司所有，未经本公司负责人书面许可,任何人不得擅自复制或复用。本图未经施工图审查公司审查合格后，不得用于现场施工,仅供业主建设投资前估算建设造价之参考图。

现状污水检查井修复工作表1

序号	井编号	修复方式	修复尺寸		井坐标(m)		备注
			井径（mm）	修复高度（mm）	Y	X	
1	X1	水泥基砂浆喷涂修复	1000	1500	481690.933	2696754.729	详见大样图XF-DY-04
2	X2	水泥基砂浆喷涂修复	1000	1500	481648.301	2696723.983	详见大样图XF-DY-04
3	X3	水泥基砂浆喷涂修复	1000	1500	481615.18	2696700.055	详见大样图XF-DY-04
4	X4	水泥基砂浆喷涂修复	1000	1500	481586.05	2696678.847	详见大样图XF-DY-04
5	X5	水泥基砂浆喷涂修复	1000	1500	481552.672	2696654.509	详见大样图XF-DY-04
6	X6	水泥基砂浆喷涂修复	1000	1500	481519.489	2696630.07	详见大样图XF-DY-04
7	X7	水泥基砂浆喷涂修复	1000	1500	481488.571	2696607.74	详见大样图XF-DY-04
8	X8	水泥基砂浆喷涂修复	1000	1500	481455.342	2696583.218	详见大样图XF-DY-04
9	X9	水泥基砂浆喷涂修复	1000	1500	481426.763	2696562.059	详见大样图XF-DY-04
10	X10	水泥基砂浆喷涂修复	1000	1500	481396.342	2696539.685	详见大样图XF-DY-04
11	X11	水泥基砂浆喷涂修复	1000	1500	481365.168	2696516.388	详见大样图XF-DY-04
12	X12	水泥基砂浆喷涂修复	1000	1500	481343.924	2696505.283	详见大样图XF-DY-04
13	X13	水泥基砂浆喷涂修复	1000	1500	481304.012	2696494.619	详见大样图XF-DY-04
14	X14	水泥基砂浆喷涂修复	1000	1500	481282.476	2696490.42	详见大样图XF-DY-04
15	X15	水泥基砂浆喷涂修复	1000	1500	481269.109	2696488.14	详见大样图XF-DY-04
16	X16	水泥基砂浆喷涂修复	1000	1500	481228.388	2696481.182	详见大样图XF-DY-04
17	X17	水泥基砂浆喷涂修复	1000	1500	481187.799	2696474.01	详见大样图XF-DY-04
18	X18	水泥基砂浆喷涂修复	1000	1500	481152.927	2696467.667	详见大样图XF-DY-04
19	X19	水泥基砂浆喷涂修复	1000	1500	481118.187	2696460.04	详见大样图XF-DY-04
20	X20	水泥基砂浆喷涂修复	1000	1500	481080.394	2696443.939	详见大样图XF-DY-04
21	X21	水泥基砂浆喷涂修复	1000	1500	481039.722	2696425.967	详见大样图XF-DY-04
22	X22	水泥基砂浆喷涂修复	1000	1500	481017.733	2696416.158	详见大样图XF-DY-04
23	X23	水泥基砂浆喷涂修复	1000	1500	480995.788	2696406.299	详见大样图XF-DY-04
24	X24	水泥基砂浆喷涂修复	1000	1500	481000.161	2696398.053	详见大样图XF-DY-04
25	X25	水泥基砂浆喷涂修复	1000	1500	480963.397	2696391.85	详见大样图XF-DY-04
26	X26	水泥基砂浆喷涂修复	1000	1500	480921.22	2696371.554	详见大样图XF-DY-04
27	X27	水泥基砂浆喷涂修复	1000	1500	480883.49	2696355.405	详见大样图XF-DY-04
28	X28	水泥基砂浆喷涂修复	1000	1500	480845.584	2696339.156	详见大样图XF-DY-04
29	X29	水泥基砂浆喷涂修复	1000	1500	480846.06	2696331.083	详见大样图XF-DY-04
30	X30	水泥基砂浆喷涂修复	1000	1500	480802.524	2696320.471	详见大样图XF-DY-04
31	X31	水泥基砂浆喷涂修复	1000	1500	480783.844	2696311.986	详见大样图XF-DY-04
32	X32	水泥基砂浆喷涂修复	1000	1500	480765.163	2696303.501	详见大样图XF-DY-04
33	X33	水泥基砂浆喷涂修复	1000	1500	480700.415	2696274.739	详见大样图XF-DY-04
34	X34	水泥基砂浆喷涂修复	1000	1500	480669.978	2696256.401	详见大样图XF-DY-04
35	X35	水泥基砂浆喷涂修复	1000	1500	480637.546	2696232.33	详见大样图XF-DY-04
36	X36	水泥基砂浆喷涂修复	1000	1500	480611.386	2696212.866	详见大样图XF-DY-04
37	X37	水泥基砂浆喷涂修复	1000	1500	480609.26	2696211.393	详见大样图XF-DY-04
38	X38	水泥基砂浆喷涂修复	1000	1500	480605.415	2696208.602	详见大样图XF-DY-04
39	X39	水泥基砂浆喷涂修复	1000	1500	480600.416	2696215.349	详见大样图XF-DY-04
40	X40	水泥基砂浆喷涂修复	1000	1500	480573.194	2696183.936	详见大样图XF-DY-04

工程设计出图专用章
企业名称 中联合创设计有限公司
证书编号 A222009092 编号 02
业务范围 市政行业乙级；电力行业(新能源发电、送电工程、变电工程)专业乙级；农林行业(农业工程)乙级；化工石化医药行业(石油及化工产品储运)专业乙级；建材行业(水泥工程)专业乙级；风景园林工程设计专项乙级
有效期 至2025年12月31日
发证机关 吉林省住房和城乡建设厅

中联合创设计有限公司
ZHONGLIANHECHUANG CHINA UNITED CREATIVE DESIGN CO. LTD
地址：吉林省长春市吉林大路535号

设计资质证书编号：A222009092
市政行业乙级

职责	实名	签名	职责	实名	签名
项目负责	刁开旺		校对	龙润霞	
审定	朱卫东		设计	刘泉	
审核	高玉梅		专业负责	张红旗	

工程项目名称：翁源县典型镇（翁城镇）污水管网补短板项目勘察、设计
建设单位名称：翁源县公共资产管理中心

图名：现状污水检查井修复工作表1

设计阶段：施工图设计
图别：给排水
图号：SS-10-01
日期：2025.09

备注:本图版权属本公司所有，未经本公司负责人书面许可,任何人不得擅自复制或复用。本图未经施工图审查公司审查合格后，不得用于现场施工,仅供业主建设投资前估算建设造价之参考图。

现状污水检查井修复工作表2

序号	井编号	修复方式	修复尺寸		井坐标(m)		备注
			井径（mm）	修复高度（mm）	Y	X	
41	X41	水泥基砂浆喷涂修复	1000	1500	480547.895	2696166.031	详见大样图XF-DY-04
42	X42	水泥基砂浆喷涂修复	1000	1500	480539.434	2696169.893	详见大样图XF-DY-04
43	X43	水泥基砂浆喷涂修复	1000	1500	480513.354	2696155.784	详见大样图XF-DY-04
44	X44	水泥基砂浆喷涂修复	1000	1500	480469.319	2696139.042	详见大样图XF-DY-04
45	X45	水泥基砂浆喷涂修复	1000	1500	480437.603	2696122.617	详见大样图XF-DY-04
46	X46	水泥基砂浆喷涂修复	1000	1500	480411.43	2696096.555	详见大样图XF-DY-04
47	X47	水泥基砂浆喷涂修复	1000	1500	480395.81	2696080.746	详见大样图XF-DY-04
48	X48	水泥基砂浆喷涂修复	1000	1500	480375.291	2696059.096	详见大样图XF-DY-04
49	X49	水泥基砂浆喷涂修复	1000	1500	480352.35	2696068.095	详见大样图XF-DY-04
50	X50	水泥基砂浆喷涂修复	1000	1500	480351.976	2696069.677	详见大样图XF-DY-04
51	X51	水泥基砂浆喷涂修复	1000	1500	480344.109	2696111.456	详见大样图XF-DY-04
52	X52	水泥基砂浆喷涂修复	1000	1500	480337.294	2696152.281	详见大样图XF-DY-04
53	X53	水泥基砂浆喷涂修复	1000	1500	481615.065	2696676.625	详见大样图XF-DY-04
54	X54	水泥基砂浆喷涂修复	1000	1500	481626.078	2696684.105	详见大样图XF-DY-04
55	X55	水泥基砂浆喷涂修复	1000	1500	481636.874	2696691.966	详见大样图XF-DY-04
56	X56	水泥基砂浆喷涂修复	1000	1500	481647.641	2696699.653	详见大样图XF-DY-04
57	X57	水泥基砂浆喷涂修复	1000	1500	481660.519	2696708.673	详见大样图XF-DY-04
58	X58	水泥基砂浆喷涂修复	1000	1500	481671.574	2696716.975	详见大样图XF-DY-04
59	X59	水泥基砂浆喷涂修复	1000	1500	481682.948	2696724.974	详见大样图XF-DY-04
60	X60	水泥基砂浆喷涂修复	1000	1500	481692.725	2696730.997	详见大样图XF-DY-04
61	X61	水泥基砂浆喷涂修复	1000	1500	481706.07	2696725.779	详见大样图XF-DY-04
62	X62	水泥基砂浆喷涂修复	1000	1500	481718.185	2696734.598	详见大样图XF-DY-04
63	X63	水泥基砂浆喷涂修复	1000	1500	481710.514	2696746.045	详见大样图XF-DY-04
64	X64	水泥基砂浆喷涂修复	1000	1500	481728.405	2696747.985	详见大样图XF-DY-04
65	X65	水泥基砂浆喷涂修复	1000	1500	481728.021	2696753.355	详见大样图XF-DY-04
66	X66	水泥基砂浆喷涂修复	1000	1500	481743.107	2696763.165	详见大样图XF-DY-04
67	X67	水泥基砂浆喷涂修复	1000	1500	481756.715	2696773.273	详见大样图XF-DY-04
68	X68	水泥基砂浆喷涂修复	1000	1500	481776.852	2696794.138	详见大样图XF-DY-04
69	X69	水泥基砂浆喷涂修复	1000	1500	481789.453	2696808.11	详见大样图XF-DY-04
70	X70	水泥基砂浆喷涂修复	1000	1500	481785.86	2696727.018	详见大样图XF-DY-04
71	X71	水泥基砂浆喷涂修复	1000	1500	481798.979	2696727.886	详见大样图XF-DY-04
72	X72	水泥基砂浆喷涂修复	1000	1500	481869.563	2696955.428	详见大样图XF-DY-04
73	X73	水泥基砂浆喷涂修复	1000	1500	481846.595	2696949.59	详见大样图XF-DY-04
74	X74	水泥基砂浆喷涂修复	1000	1500	481804.738	2696948.038	详见大样图XF-DY-04
75	X75	水泥基砂浆喷涂修复	1000	1500	481764.454	2696941.833	详见大样图XF-DY-04
76	X76	水泥基砂浆喷涂修复	1000	1500	481728.077	2696958.198	详见大样图XF-DY-04
77	X77	水泥基砂浆喷涂修复	1000	1500	481698.841	2696954.562	详见大样图XF-DY-04
78	X78	水泥基砂浆喷涂修复	1000	1500	481678.466	2696968.61	详见大样图XF-DY-04
79	X79	水泥基砂浆喷涂修复	1000	1500	481655.789	2696971.392	详见大样图XF-DY-04
80	X80	水泥基砂浆喷涂修复	1000	1500	481697.502	2696919.497	详见大样图XF-DY-04

工程设计出图专用章
企业名称 中联合创设计有限公司
证书编号 A222009092 编号 02
业务范围 市政行业乙级；电力行业(新能源发电、送电工程、变电工程)专业乙级；农林行业(农业工程)乙级；化工石化医药行业(石油及化工产品储运)专业乙级；建材行业(水泥工程)专业乙级；风景园林工程设计专项乙级
有效期 至2025年12月31日
发证机关 吉林省住房和城乡建设厅

中联合创 ZHONGLIANHECHUANG 中联合创设计有限公司 CHINA UNITED CREATIVE DESIGN CO. LTD
地址：吉林省长春市吉林大路535号

设计资质证书编号：A222009092
市政行业乙级

职责	实名	签名	职责	实名	签名
项目负责	刁开旺		校对	龙润霞	
审定	朱卫东		设计	刘泉	
审核	高玉梅		专业负责	张红旗	

工程项目名称：翁源县典型镇（翁城镇）污水管网补短板项目勘察、设计
建设单位名称：翁源县公共资产管理中心

图名：现状污水检查井修复工作表2

设计阶段：施工图设计
图别：给排水
图号：SS-10-02
日期：2025.09

备注:本图版权属本公司所有，未经本公司负责人书面许可,任何人不得擅自复制或复用。本图未经施工图审查公司审查合格后，不得用于现场施工,仅供业主建设投资前估算建设造价之参考图。

污水管道非开挖修复工作表1

序号	内容	起始井号	终点井号	管径	数量	单位	备注
1	CIPP紫外光固化修复	X72	X73	DN400	24	m	详见大样图XF-DY-02
2	CIPP紫外光固化修复	X73	X74	DN400	42	m	详见大样图XF-DY-02
3	CIPP紫外光固化修复	X74	X75	DN400	41	m	详见大样图XF-DY-02
4	CIPP紫外光固化修复	X75	X76	DN400	40	m	详见大样图XF-DY-02
5	CIPP紫外光固化修复	X76	X77	DN400	30	m	详见大样图XF-DY-02
6	CIPP紫外光固化修复	X77	X80	DN400	35	m	详见大样图XF-DY-02
7	CIPP紫外光固化修复	X80	泵站	DN400	28	m	详见大样图XF-DY-02
8	CIPP紫外光固化修复	X77	X78	DN300	25	m	详见大样图XF-DY-02
9	CIPP紫外光固化修复	X78	X79	DN300	23	m	详见大样图XF-DY-02
10	CIPP紫外光固化修复	X53	X54	DN300	14	m	详见大样图XF-DY-02
11	CIPP紫外光固化修复	X54	X55	DN300	14	m	详见大样图XF-DY-02
12	CIPP紫外光固化修复	X55	X56	DN300	14	m	详见大样图XF-DY-02
13	CIPP紫外光固化修复	X56	X57	DN300	16	m	详见大样图XF-DY-02
14	CIPP紫外光固化修复	X57	X58	DN300	14	m	详见大样图XF-DY-02
15	CIPP紫外光固化修复	X58	X59	DN300	14	m	详见大样图XF-DY-02
16	CIPP紫外光固化修复	X59	X60	DN300	12	m	详见大样图XF-DY-02
17	CIPP紫外光固化修复	X60	X61	DN300	15	m	详见大样图XF-DY-02
18	CIPP紫外光固化修复	X61	X62	DN300	15	m	详见大样图XF-DY-02
19	CIPP紫外光固化修复	X62	X64	DN300	17	m	详见大样图XF-DY-02
20	CIPP紫外光固化修复	X62	X63	DN300	14	m	详见大样图XF-DY-02
21	CIPP紫外光固化修复	X64	X65	DN300	6	m	详见大样图XF-DY-02
22	CIPP紫外光固化修复	X65	X66	DN300	18	m	详见大样图XF-DY-02
23	CIPP紫外光固化修复	X66	X67	DN300	17	m	详见大样图XF-DY-02
24	CIPP紫外光固化修复	X67	X68	DN300	29	m	详见大样图XF-DY-02
25	CIPP紫外光固化修复	X68	X69	DN300	19	m	详见大样图XF-DY-02
26	CIPP紫外光固化修复	X64	X70	DN400	62	m	详见大样图XF-DY-02
27	CIPP紫外光固化修复	X70	X71	DN400	14	m	详见大样图XF-DY-02
28	CIPP紫外光固化修复	X1	X2	DN500	53	m	详见大样图XF-DY-02
29	CIPP紫外光固化修复	X2	X3	DN500	41	m	详见大样图XF-DY-02
30	CIPP紫外光固化修复	X3	X4	DN500	36	m	详见大样图XF-DY-02
31	CIPP紫外光固化修复	X4	X5	DN500	42	m	详见大样图XF-DY-02
32	CIPP紫外光固化修复	X5	X6	DN500	42	m	详见大样图XF-DY-02
33	CIPP紫外光固化修复	X6	X7	DN500	39	m	详见大样图XF-DY-02
34	CIPP紫外光固化修复	X7	X8	DN500	42	m	详见大样图XF-DY-02
35	CIPP紫外光固化修复	X8	X9	DN500	36	m	详见大样图XF-DY-02
36	CIPP紫外光固化修复	X9	X10	DN500	38	m	详见大样图XF-DY-02
37	CIPP紫外光固化修复	X10	X11	DN500	39	m	详见大样图XF-DY-02
38	CIPP紫外光固化修复	X11	X12	DN500	24	m	详见大样图XF-DY-02
39	CIPP紫外光固化修复	X12	X13	DN500	42	m	详见大样图XF-DY-02

工程设计出图专用章
企业名称：中联合创设计有限公司
证书编号：A222009092 编号：02
业务范围：市政行业乙级；电力行业(新能源发电，送电工程，变电工程)专业乙级；冶炼行业(冶金工程)乙级；化工石化医药行业(石油及化工产品储运)专业乙级；建材行业(水泥工程)专业乙级；风景园林工程设计专项乙级
有效期：至2025年12月31日
发证机关：吉林省住房和城乡建设厅

中联合创 ZHONGLIANHECHUANG 中联合创设计有限公司 CHINA UNITED CREATIVE DESIGN CO.,LTD
地址：吉林省长春市吉林大路535号

设计资质证书编号：A222009092
市政行业乙级

职责	实名	签名
项目负责	刁开旺	
审定	朱卫东	
审核	高玉梅	
校对	龙润霞	
设计	刘泉	
专业负责	张红旗	

工程项目名称：翁源县典型镇（翁城镇）污水管网补短板项目勘察、设计
建设单位名称：翁源县公共资产管理中心
图名：污水管道非开挖修复工作表1
设计阶段：施工图设计
图别：给排水
图号：SS-11-01
日期：2025.09

备注:本图版权属本公司所有，未经本公司负责人书面许可,任何人不得擅自复制或复用。本图未经施工图审查公司审查合格后，不得用于现场施工,仅供业主建设投资前估算建设造价之参考图。

污水管道非开挖修复工作表2

序号	内容	起始井号	终点井号	管径	数量	单位	备注
40	CIPP紫外光固化修复	X13	X14	DN500	22	m	详见大样图XF-DY-02
41	CIPP紫外光固化修复	X14	X15	DN500	14	m	详见大样图XF-DY-02
42	CIPP紫外光固化修复	X15	X16	DN500	42	m	详见大样图XF-DY-02
43	CIPP紫外光固化修复	X16	X17	DN500	42	m	详见大样图XF-DY-02
44	CIPP紫外光固化修复	X17	X18	DN500	36	m	详见大样图XF-DY-02
45	CIPP紫外光固化修复	X18	X19	DN500	36	m	详见大样图XF-DY-02
46	CIPP紫外光固化修复	X19	X20	DN500	41	m	详见大样图XF-DY-02
47	CIPP紫外光固化修复	X20	X21	DN500	45	m	详见大样图XF-DY-02
48	CIPP紫外光固化修复	X21	X22	DN500	24	m	详见大样图XF-DY-02
49	CIPP紫外光固化修复	X22	X23	DN500	24	m	详见大样图XF-DY-02
50	CIPP紫外光固化修复	X23	X25	DN500	36	m	详见大样图XF-DY-02
51	CIPP紫外光固化修复	X25	X26	DN500	47	m	详见大样图XF-DY-02
52	CIPP紫外光固化修复	X26	X27	DN500	41	m	详见大样图XF-DY-02
53	CIPP紫外光固化修复	X27	X28	DN500	42	m	详见大样图XF-DY-02
54	CIPP紫外光固化修复	X28	X30	DN500	47	m	详见大样图XF-DY-02
55	CIPP紫外光固化修复	X30	X31	DN500	21	m	详见大样图XF-DY-02
56	CIPP紫外光固化修复	X31	X32	DN500	21	m	详见大样图XF-DY-02
57	CIPP紫外光固化修复	X32	X33	DN500	71	m	详见大样图XF-DY-02
58	CIPP紫外光固化修复	X33	X34	DN500	36	m	详见大样图XF-DY-02
59	CIPP紫外光固化修复	X34	X35	DN500	41	m	详见大样图XF-DY-02
60	CIPP紫外光固化修复	X35	X36	DN500	33	m	详见大样图XF-DY-02
61	CIPP紫外光固化修复	X36	X37	DN500	3	m	详见大样图XF-DY-02
62	CIPP紫外光固化修复	X37	X38	DN500	5	m	详见大样图XF-DY-02
63	CIPP紫外光固化修复	X38	X39	DN500	41	m	详见大样图XF-DY-02
64	CIPP紫外光固化修复	W38	X40	DN500	41	m	详见大样图XF-DY-02
65	CIPP紫外光固化修复	W39	W42	DN500	76	m	详见大样图XF-DY-02
66	CIPP紫外光固化修复	X40	X41	DN500	31	m	详见大样图XF-DY-02
67	CIPP紫外光固化修复	X41	X42	DN500	10	m	详见大样图XF-DY-02
68	CIPP紫外光固化修复	X42	X43	DN500	30	m	详见大样图XF-DY-02
69	CIPP紫外光固化修复	X43	X44	DN500	48	m	详见大样图XF-DY-02
70	CIPP紫外光固化修复	X44	X45	DN500	36	m	详见大样图XF-DY-02
71	CIPP紫外光固化修复	X45	X46	DN500	37	m	详见大样图XF-DY-02
72	CIPP紫外光固化修复	X46	X47	DN500	23	m	详见大样图XF-DY-02
73	CIPP紫外光固化修复	X47	X48	DN500	30	m	详见大样图XF-DY-02
74	CIPP紫外光固化修复	X48	X49	DN500	25	m	详见大样图XF-DY-02
75	CIPP紫外光固化修复	X49	X50	DN500	2	m	详见大样图XF-DY-02
76	CIPP紫外光固化修复	X50	X51	DN500	43	m	详见大样图XF-DY-02
77	CIPP紫外光固化修复	X51	X52	DN500	42	m	详见大样图XF-DY-02

工程设计出图专用章
企业名称：中联合创设计有限公司
证书编号：A222009092 编号：02
业务范围：市政行业乙级；电力行业(新能源发电、送电工程、变电工程)专业乙级；农林行业(农业工程)乙级；化工石化医药行业(石油及化工产品储运)专业乙级；建材行业(水泥工程)专业乙级；风景园林工程设计专项乙级
有效期：至2025年12月31日
发证机关：吉林省住房和城乡建设厅

中联合创 中联合创设计有限公司
ZHONGLIANHECHUANG CHINA UNITED CREATIVE DESIGN CO. LTD
地址：吉林省长春市吉林大路535号

设计资质证书编号：A222009092
市政行业乙级

职责	实名	签名	职责	实名	签名	工程项目名称	翁源县典型镇（翁城镇）污水管网补短板项目勘察、设计
项目负责	刁开旺		校对	龙润霞		建设单位名称	翁源县公共资产管理中心
审定	朱卫东		设计	刘泉			
审核	高玉梅		专业负责	张红旗			

图名	污水管道非开挖修复工作表2
设计阶段	施工图设计
图别	给排水
图号	SS-11-02
日期	2025.09

备注:本图版权属本公司所有，未经本公司负责人书面许可,任何人不得擅自复制或复用。本图未经施工图审查公司审查合格后，不得用于现场施工,仅供业主建设投资前估算建设造价之参考图。

工程量表1

序号	名称	规格	单位	数量	备注
污水主支管部分					
1	无缝钢管	D219X6	米	162	PN≥1.0MPa,采用环氧煤沥青防腐涂料，普通级防腐，三油，漆膜总厚度≥300um
2	高密度聚乙烯缠绕结构壁B型管	DN200	米	2308	环刚度≥12.5KN/m2，管道电热熔连接，详见纵断面图
3	高密度聚乙烯缠绕结构壁B型管	DN300	米	3936	环刚度≥12.5KN/m2，管道电热熔连接，详见纵断面图
4	高密度聚乙烯缠绕结构壁B型管	DN400	米	2823	环刚度≥12.5KN/m2，管道电热熔连接，详见纵断面图
5	高密度聚乙烯缠绕结构壁B型管	DN500	米	380	环刚度≥12.5KN/m2，管道电热熔连接，详见纵断面图
6	钢砼圆形污水检查井	φ1000	座	389	详见大样SS-DY-21
7	钢砼圆形污水沉泥井	φ1000	座	11	详见大样SS-DY-19
8	钢砼户线污水检查井	600×600	座	60	详见大样SS-DY-22
9	检查井施工缝中埋式橡胶止水带	300mm宽	米	1780	详见大样图SS-DY-03的13号大样
10	球墨铸铁井盖（承压等级D400）	φ700	座	400	详见大样图SS-DY-14
11	防坠网	φ700	个	400	详见大样图SS-DY-14
12	球墨铸铁井盖（承压等级D400）	600×600	座	60	详见大样图SS-DY-14
13	防坠网	600×600	个	60	详见大样图SS-DY-14
14	管道接口素砼支墩	DN200	个	416	详见大样图SS-DY-03的14号大样
15	管道接口素砼支墩	DN300	个	660	详见大样图SS-DY-03的14号大样
16	管道接口素砼支墩	DN400	个	471	详见大样图SS-DY-03的14号大样
17	管道接口素砼支墩	DN500	个	64	详见大样图SS-DY-03的14号大样
18	新建素砼污水渠		米	311	详见大样图SS-DY-11（可根据现场实际情况采用）
19	提篮式格栅		套	60	详见大样图SS-DY-36
20	破除砖砌暗渠修复	350×400	米	212	详见大样图SS-DY-12的3号大样
21	破除砖砌暗渠修复	500×500	米	162	详见大样图SS-DY-12的3号大样
22	破除素砼暗渠修复	600×600	米	68	详见大样图SS-DY-11
23	破除素砼暗渠修复	550×800	米	102	详见大样图SS-DY-11
24	破除钢砼暗渠修复	800×700	米	70	详见大样图SS-DY-10
25	破除钢砼暗渠修复	900×950	米	265	详见大样图SS-DY-10
26	破除钢砼暗渠修复	1000×600	米	92	详见大样图SS-DY-10
27	破除钢砼暗渠修复	1000×1000	米	43	详见大样图SS-DY-10
28	破除钢砼暗渠修复	1000×2400	米	37	详见大样图SS-DY-10
29	破除钢砼暗渠修复	1400×700	米	16	详见大样图SS-DY-10
30	破除钢砼暗渠修复	2500×1500	米	10	详见大样图SS-DY-10
31	管网破除水泥压膜路面修复		m2	4992	详见大样图SS-DY-04的3号大样
32	管网破除沥青路面修复1		m2	6326	详见大样图SS-DY-05-01
33	管网破除沥青路面修复2		m2	2378	详见大样图SS-DY-05-02
34	管网破除混凝土路面修复		m2	7150	详见大样图SS-DY-04的1号大样
35	破除巷道路面修复		m2	1379	详见大样图SS-DY-01的6号大样
36	管网破除人行地砖路面修复		m2	1187	详见大样图SS-DY-04的2号大样
37	现状管线保护		处	150	详见大样图SS-DY-06
38	管道过渠钢砼包封	DN200	米	162	详见大样图SS-DY-02的10号大样
39	管道过渠钢砼包封	DN400	米	15	详见大样图SS-DY-02的10号大样

工程设计出图专用章
企业名称 中联合创设计有限公司
证书编号 A222009092 编号 04
业务范围 市政行业乙级、电力行业(输变电工程、变电工程、电力工程)专业乙级、水利行业(农业工程)乙级、化工石油行业(石油及石化工程)专业乙级、建材行业(水泥工程)专业乙级
有效期 至2025年12月31日
发证机关 吉林省住房和城乡建设厅

中联合创 ZHONGLIANHECHUANG 中联合创设计有限公司 CHINA UNITED CREATIVE DESIGN CO.LTD	设计资质证书编号：A222009092	职 责	实 名	签 名	职 责	实 名	签 名	工程项目名称	翁源县典型镇（翁城镇）污水管网补短板项目勘察、设计	图名	工程量表1	设计阶段	施工图设计
	市政行业乙级	项目负责	刁开旺		校 对	龙润霞						图 别	给排水
		审 定	朱卫东		设 计	刘 泉		建设单位名称	翁源县公共资产管理中心			图 号	SS-12-01
地址：吉林省长春市吉林大路535号		审 核	高玉梅		专业负责	张红旗						日 期	2025.09

备注:本图版权属本公司所有，未经本公司负责人书面许可,任何人不得擅自复制或复用。本图未经施工图审查公司审查合格后，不得用于现场施工,仅供业主建设投资前估算建设造价之参考图。

工程量表2					
序号	名称	规格	单位	数量	备注
40	管道过渠钢砼包封	DN500	米	10	详见大样图SS-DY-02的10号大样
41	钢板桩支护	6m	米	881.5	详见大样图SS-DY-02的11号大样
42	挡土板支护		米	834.5	详见大样图SS-DY-35
43	管道素砼包封		米	255	详见大样图SS-DY-02的9号大样
44	人工开挖		米	566	
45	破除围墙（砖砌24墙）修复	2m高	米	34	围墙的墙面做法参照15ZJ001外墙4，涂2做法
46	破除篦子修复		座	100	详见大样图SS-DY-27
47	拆除原有HDPE双壁波纹管	DN300	米	845	
48	拆除原有HDPE双壁波纹管	DN500	米	380	
49	拆除原有砖砌结构检查井		座	62	
重点排水户及入户管部分（按人工开挖计）					
1	排水PVC-U	De225	米	118	壁厚≥4.9mm，重点排水户接出管，埋深均深0.7m
2	排水PVC-U	De160	米	6126	壁厚≥4.0mm，重点排水户接出管，埋深均深0.7m
3	PVC-U弯头	De160	个	800	壁厚≥4.0mm
4	PVC-U直通	De160	个	1532	壁厚≥4.0mm
5	PVC-U三通	De160	个	400	壁厚≥4.0mm
6	PVC-U存水弯	De160	个	800	壁厚≥4.0mm
7	PVC-U直通	De225	个	30	
8	拆除原有砖砌化粪池		座	111	
9	新建2m3钢砼化粪池	2950*1350*1750	座	64	做法详见大样图SS-DY-29~33，G1-2SQF型，进出水标高暂定-0.5m，根据现场情况调整
10	新建4m3钢砼化粪池	4800*1350*1750	座	36	做法详见大样图SS-DY-29~33，G2-4SQF型，进出水标高暂定-0.5m，根据现场情况调整
11	新建6m3钢砼化粪池	4800*1600*1850	座	3	做法详见大样图SS-DY-29~33，G3-6SQF型，进出水标高暂定-0.5m，根据现场情况调整
12	化粪池施工缝中埋式橡胶止水带		米	1163	详见大样图SS-DY-03的13号大样
13	新建2m3玻璃钢化粪池	φ1460×1500	座	6	14SS706中型号LGDCN-01-Ⅱ型，详见大样图SS-DY-34
14	新建4m3玻璃钢化粪池	φ1460×2800	座	2	14SS706中型号LGDCN-02-Ⅱ型，详见大样图SS-DY-34
15	新建不锈钢隔油池	1000*600*400	座	59	做法详见大样图SS-DY-28，GYC-1型
16	新建不锈钢隔油池	1300×600×600	座	11	做法详见大样图SS-DY-28，GYC-2型
17	存水弯清扫口井盖	300×300	个	800	球墨铸铁，承压等级B125
18	化粪池检查井盖	φ500	个	222	球墨铸铁，承压等级D400
19	天面水排水PVC-U	De110	米	1959	壁厚≥3.2mm
20	天面水排水PVC-U弯头	De110	个	182	壁厚≥3.2mm
21	天面水排水PVC-U直通	De110	个	490	壁厚≥3.2mm
22	高空作业车		台班	60	直臂式高空作业车，作业高度不小于28m

工程设计出图专用章
企业名称：中联合创设计有限公司
证书编号：A222009092 编号：02
业务范围：市政行业乙级、电力行业(新能源发电、送电工程、变电工程)专业乙级；风景园林行业(设备工程)乙级；化工石油炼化行业(石油及化工产品输运)专业乙级；建材行业(水泥工程)专业乙级；风景园林工程设计专项乙级
有效期：至2025年12月31日
发证机关：吉林省住房和城乡建设厅

中联合创 ZHONGLIANHECHUANG	中联合创设计有限公司 CHINA UNITED CREATIVE DESIGN CO.LTD	设计资质证书编号：A222009092	职 责	实 名	签 名	职 责	实 名	签 名	工程项目名称	翁源县典型镇（翁城镇）污水管网补短板项目勘察、设计	图名	工程量表2	设计阶段	施工图设计
		市政行业乙级	项目负责	刁开旺	刁开旺	校 对	龙润霞	龙润霞					图 别	给排水
			审 定	朱卫东	朱卫东	设 计	刘 泉	刘泉	建设单位名称	翁源县公共资产管理中心			图 号	SS-12-02
地址：吉林省长春市吉林大路535号			审 核	高玉梅	高玉梅	专业负责	张红旗	张红旗					日 期	2025.09

备注:本图版权属本公司所有，未经本公司负责人书面许可,任何人不得擅自复制或复用。本图未经施工图审查公司审查合格后，不得用于现场施工,仅供业主建设投资前估算建设造价之参考图。

工程量表3					
序号	名称	规格	单位	数量	备注
管道非开挖修复部分					
1	管道清淤、管壁冲洗	DN300-DN500	米	2371	疏通机清疏管道DN300-DN500 1/4积泥
2	多功能高压疏通车		台班	40	详见大样图XF-DY-06
3	清洗用水		m3	237	管道清洗用水量为0.1m3/m
4	管道CCTV检测		米	4742	施工前检测定位及施工后核查修复情况
5	CIPP紫外光固化修复	DN300	米	296	内衬壁厚3mm，详见大样图XF-DY-02
6	CIPP紫外光固化修复	DN400	米	316	内衬壁厚3mm，详见大样图XF-DY-02
7	CIPP紫外光固化修复	DN500	米	1759	内衬壁厚4mm，详见大样图XF-DY-02
8	气囊封堵	DN300	只	36	详见大样图XF-DY-01
9	气囊封堵	DN400	只	18	详见大样图XF-DY-01
10	气囊封堵	DN500	只	100	详见大样图XF-DY-01
11	水泵导流		台班	95	详见大样图XF-DY-01
12	检查井水泥基砂浆喷涂修复		座	80	井内底+井内壁（底部起1.5m高），详见大样图XF-DY-04
13	围蔽铁马		米	900	主干道施工围蔽采用，详见大样图SS-DY-15
工程量表1					
泵站及压力管网部分					
1	1号新建泵站	950m3/d	座	1	详见大样图BZ-DY-01~07
2	拆除原有2号泵站	80m3/d	座	1	详见大样图BZ-DY-08~14
3	拆除原有3号泵站	80m3/d	座	1	详见大样图BZ-DY-15~21
4	4号新建泵站	150m3/d	座	1	详见大样图BZ-DY-22~28
5	无缝钢管	D89X4	米	169	PN≥1.0MPa,采用环氧煤沥青防腐涂料，普通级防腐，三油，漆膜总厚度≥300um
6	无缝钢管	D114X4.5	米	222	PN≥1.0MPa,采用环氧煤沥青防腐涂料，普通级防腐，三油，漆膜总厚度≥300um
7	无缝钢管	D168X5	米	1043	PN≥1.6MPa,采用环氧煤沥青防腐涂料，普通级防腐，三油，漆膜总厚度≥300um
8	管道素砼包封	D89	米	68	详见大样图SS-DY-02的9号大样
9	管道素砼包封	D114	米	47	详见大样图SS-DY-02的9号大样
10	压力管检查井	φ1000	座	8	详见大样图SS-DY-23
11	压力管排气井	φ1200	座	4	详见大样图SS-DY-26
12	跌水消能井	φ1250	座	4	详见大样图SS-DY-20
13	排泥井	φ1200	座	2	详见大样图SS-DY-24~25
14	排泥湿井	φ800	座	2	详见大样图SS-DY-24~25
15	检查井施工缝中埋式橡胶止水带	300mm宽	米	80	详见大样图SS-DY-03的13号大样
16	球墨铸铁井盖（承压等级D400）		座	20	详见大样图SS-DY-14
17	防坠网		个	20	详见大样图SS-DY-14

工程设计出图专用章
企业名称 中联合创设计有限公司
证书编号 A222009092 编号 02
业务范围 市政行业乙级；电力行业(新能源发电、送电工程、变电工程)专业乙级；林业行业(林业工程)乙级；化工石油类行业(石油及化工产品输运)专业乙级；建筑行业(水系工程)专业乙级；风景园林工程设计专项乙级
有效期 至2025年12月31日
发证机关 吉林省住房和城乡建设厅

中联合创 ZHONGLIANHECHUANG 中联合创设计有限公司 CHINA UNITED CREATIVE DESIGN CO.LTD	设计资质证书编号：A222009092	职 责	实 名	签 名	职 责	实 名	签 名	工程项目名称	翁源县典型镇（翁城镇）污水管网补短板项目勘察、设计	图名	工程量表2	设计阶段	施工图设计
	市政行业乙级	项目负责	刁开旺		校 对	龙润霞						图 别	给排水
		审 定	朱卫东		设 计	刘 泉		建设单位名称	翁源县公共资产管理中心			图 号	SS-12-03
地址：吉林省长春市吉林大路535号		审 核	高玉梅		专业负责	张红旗						日 期	2025.09

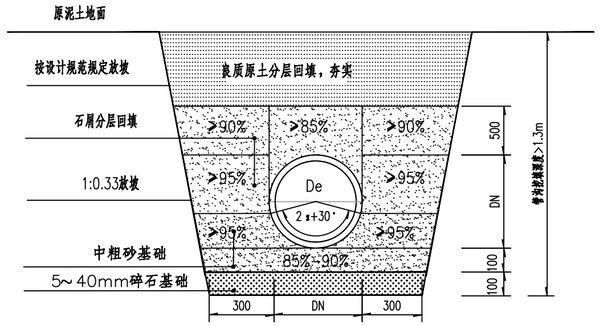

① 泥土地面破除管道开挖回填、修复大样图

主管支管大样

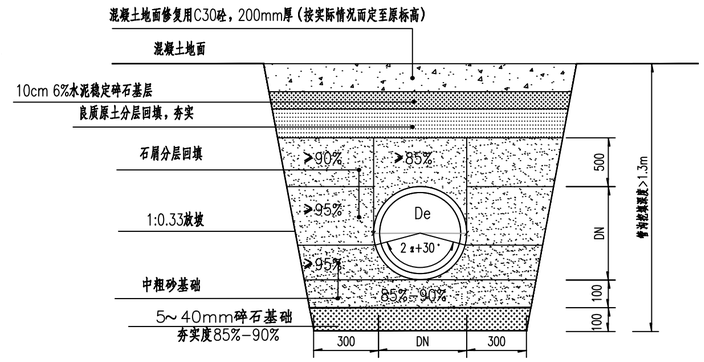

② 混凝土地面破除管道开挖回填、修复大样图

主管支管大样

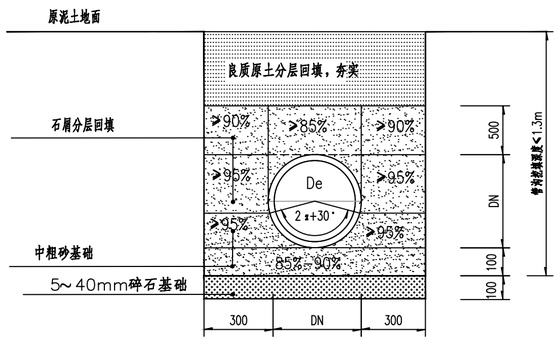

③ 泥土地面破除管道开挖回填、修复大样图

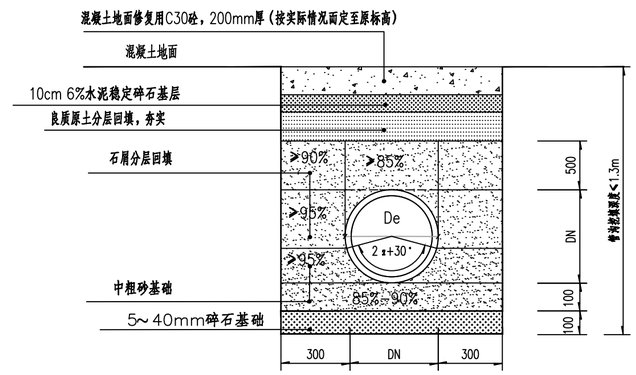

④ 混凝土地面破除管道开挖回填、修复大样图

说明:

1、基础厚度h:

除注明外，一般基础为200。软土地基;当地基承载力小于设计要求时，需对地基先行加固处理再铺设基础层。软土地基;当地基承载力小于设计要求时，需对地基先行加固处理再铺设基础层。当地基承载力特征值55≤fak＜80kPa或槽底处在地下水位之时，宜分两层铺设，下层铺设厚度100mm粒径为5～40mm的碎石，上层铺设厚度为100mm的中粗砂。

2、回填应符合国标图集06MS201总说明5.6.2规定。

3、放坡开挖的坡度应按《给水排水管道工程施工及验收规范》CB50268-2008的有关规定执行。放坡开挖沟槽底宽为有支撑沟槽宽度—0.3m.沟槽垂直开挖，两侧需进行支护,质量必须严格按相关规程进行；

4、、回填材料从管顶500mm以上至道路结构层以下范围内的沟槽回填材料采用挖出来的良质原土。良质原土是指粒径小于0.075mm的细粒土含量小于12%的粗颗粒土、中砂、粗砂、砂夹石；对细粒土含量大于12%的粗粒土、液限WL<50%的粘性土和粉性土，应根据管道埋设条件通过试验确定。符合要求的原土是指最大粒径＜40mm砂砾。

5、回填要求:

1）设计支承角2α加30'(180°)范围内的管底腋角部位必须填充密实，与管壁紧密接触，不得用其它材料填充。

2）沟槽应分层对称回填、夯实，每层回填高度不宜大于0.2m.

3）回填土的密实度应符合设计要求。

4）在地下水位高的软土地基上，在地基不均匀的管段上，在高地下水位的管段和在地下水流动区内应采用铺设土工布的措施.做法参考国家标准GB50268-2008.

6.旧混凝土路面破路切缝20cm.

7.修复路面的伸缝和缩缝的做法及位置需与现状路面一致。

8、本设计路段管线施工前请施工单位对现场地面标高复测，充分了解管网施工涉及到的现场问题，尽量避免现状设施的破坏。施工时必须与现有设施保持足够的距离，距离应满足《室外排水设计标准》(GB50014-2021）中的附录C《排水管道和其他地下管线（构筑物）的最小净距》的要求。

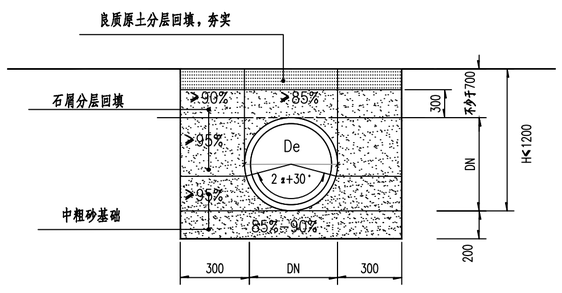

⑤ 泥土地面破除管道开挖回填、修复大样图

入户管开挖大样

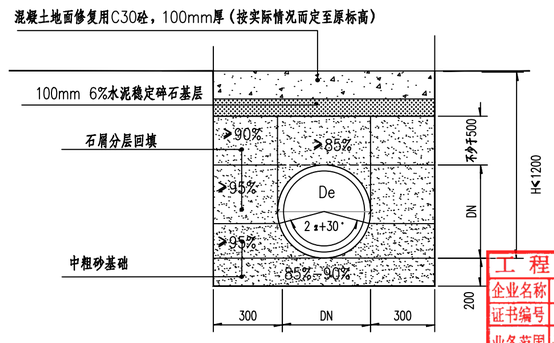

⑥ 入户管混凝土地面破除管道开挖回填、修复大样图

入户管开挖大样

说明:

1.本图中尺寸均以毫米计，适用于没有放坡条件及入户管安装的管道敷设；

2.入户管为DN150UPVC管,埋深不少于1米；

3.管道基础中碎石的粒径为25-38mm，砾石的粒径为小于60mm；

4.沟槽垂直开挖，质量必须严格按《给水排水管道工程施工及验收规范》GB 50268—2008规程进行；

5.根据各路段情况,完成施工后将其恢复到原路面状况；

6.DN150的入户管采用此大样图。

工程设计出图专用章

企业名称	中联合创设计有限公司
证书编号	A222009092 编号 02
业务范围	市政行业乙级；电力行业(新能源发电、送电工程、变电工程)专业乙级；林业行业(农业工程)乙级；化工石化医药行业(石油及化工产品输运)专业乙级；建材行业(水泥工程)专业乙级；风景园林工程设计专项乙级
有效期	至2025年12月31日
发证机关	吉林省住房和城乡建设厅

中联合创 ZHONGLIANHECHUANG 中联合创设计有限公司 CHINA UNITED CREATIVE DESIGN CO.LTD	设计资质证书编号：A222009092	职 责	实 名	签 名	职 责	实 名	签 名	工程项目名称	翁源县典型镇（翁城镇）污水管网补短板项目勘察、设计	图名	管道开挖回填及路面修复大样1	设计阶段	施工图设计
	市政行业乙级	项目负责	刁开旺		校 对	龙润霞						图 别	给排水
		审 定	朱卫东		设 计	刘 泉		建设单位名称	翁源县公共资产管理中心			图 号	SS-DY-01
地址：吉林省长春市吉林大路535号		审 核	高玉梅		专业负责	张红旗						日 期	2025.09

备注:本图版权属本公司所有，未经本公司负责人书面许可,任何人不得擅自复制或复用。本图未经施工图审查公司审查合格后，不得用于现场施工,仅供业主建设投资前估算建设造价之参考图。

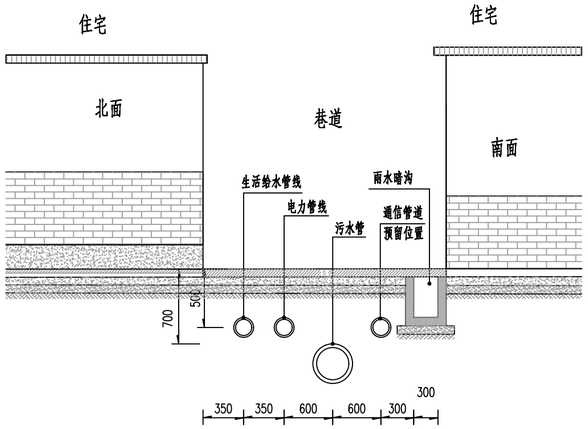

⑦ 巷道管线综合布置剖面图

1.根据各路段情况完成施工后将其恢复到原路面状况。
2.剖面为巷道管线综合布置大致尺寸定位，因各巷道尺寸不一及同一巷道尺寸变化的原因，管线定位需以平面图上的尺寸定位为准，本图仅供参考。

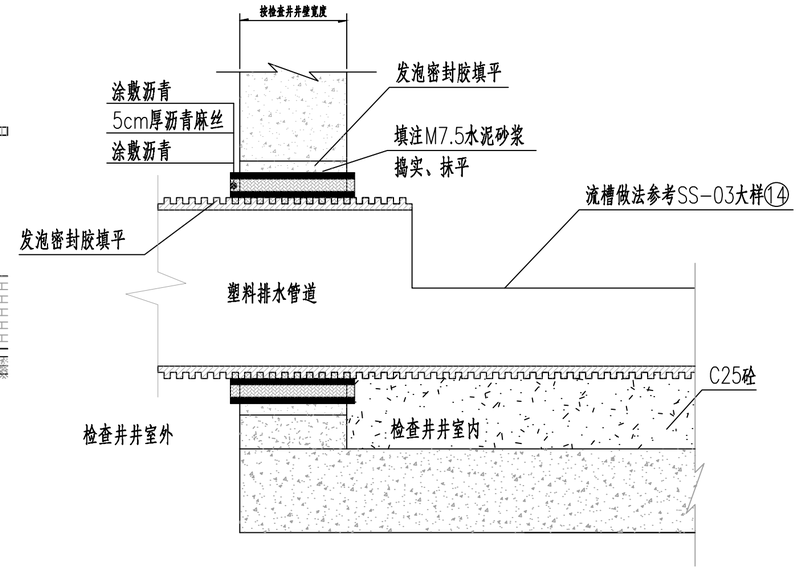

⑧ 管道与检查井连接图

塑料排水管与检查井连接

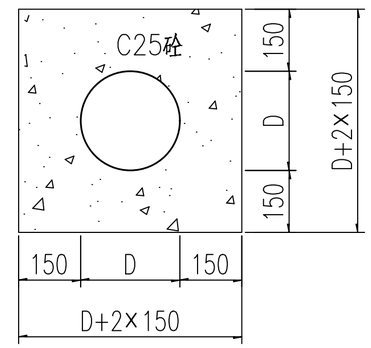

⑨ 混凝土包封大样图

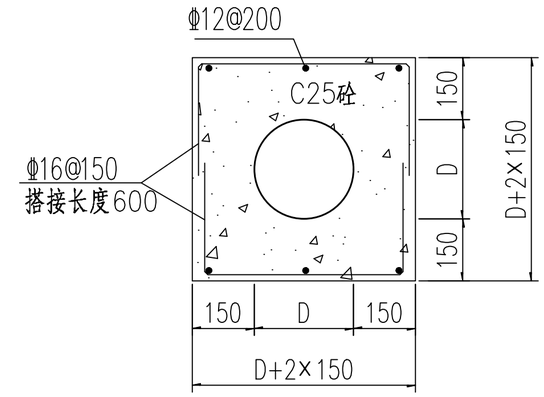

⑩ 钢筋混凝土包封大样图

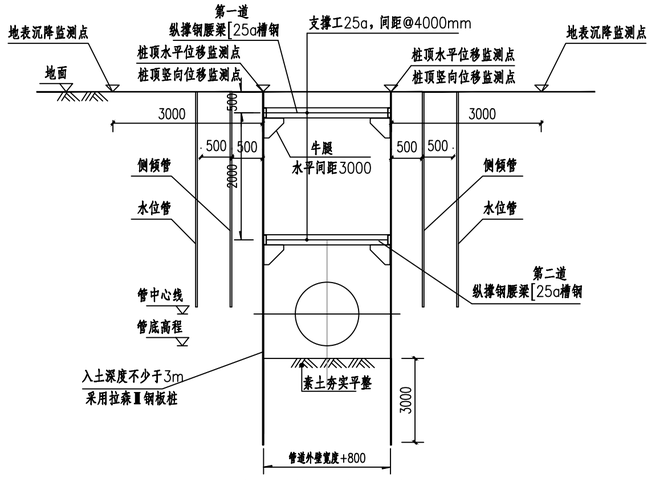

管道沟槽支护及监测剖面示意图

注：沟槽监测点布置位置及间距参照《建筑基坑支护技术规程》JGJ120-2012及相关规范执行

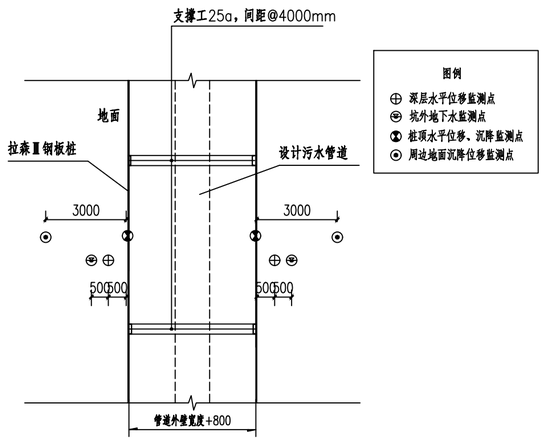

管道沟槽支护及监测平面示意图

注：沟槽监测点布置位置及间距参照《建筑基坑支护技术规程》JGJ120-2012及相关规范执行

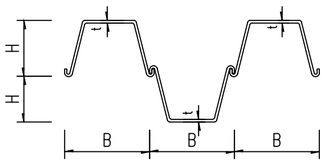

拉森钢板桩示意图

B=宽度 H=有效高度 t=厚度
拉森钢板桩尺寸（单位：mm）

型号	B	H	t
Ⅱ	400	145	13

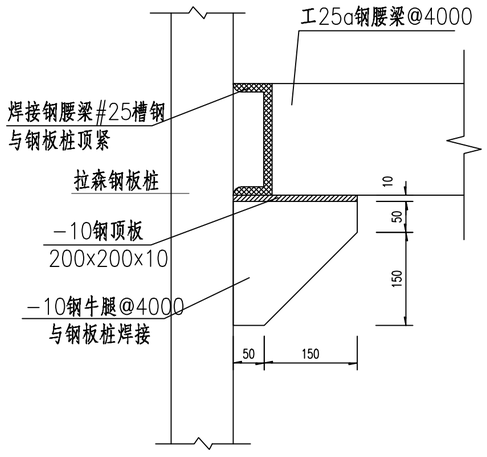

腰梁连接大样

钢板桩支护开挖：

1、当现场位置较窄，为不影响周边房子地基，管沟挖深＞2.0m施工现场不具备放坡开挖条件但却满足钢板桩打设条件时，沟槽开挖可采用钢板桩支护、垂直开挖的方式。
2、管沟挖深达3.5m以上时，钢板桩采用第二道横撑。
3、打桩放桩时应注意对周围地面及邻近建筑物的影响。

基坑监测要求：

1、根据勘察报告显示，本项目基坑安全等级划分为三级，基坑侧壁最大水平位移不允许超过50mm。
2、对于基坑周边的位移：当水平位移达到30mm/35mm，地面沉降达到30mm或12小时内位移超过3mm时；应及时通知设计人员及有关部门采取处理措施，做到信息化施工。
3、对于基坑周边建（构）物、地面的沉降，基坑支护控制标准值20mm，报警值15mm，预警值10mm。相对沉降，基坑控制标准值1/1000，报警值1/1500，预警值1/2000。
4、基坑开挖过程中要严格控制超挖。同时严密观测基坑两侧道路和临时建筑及围护结构的变位情况，如发现有开裂和变形大等现象时，立即停止基坑开挖，迅速召集有关人员研究分析，做出有效的加固措施。
5、本图未尽事项，请按《建筑基坑支护技术规程》JGJ120-2012及相关规范执行

工程设计出图专用章
企业名称：中联合创设计有限公司
证书编号：A222009092 编号：02
业务范围：市政行业乙级；电力行业(新能源发电、送电工程、变电工程)专业乙级；水利行业(水业工程)乙级；化工石化医药行业(石油及化工产品输运)专业乙级；建材行业(水泥工程)专业乙级；风景园林工程设计专项乙级
有效期：至2025年12月31日
发证机关：吉林省住房和城乡建设厅

⑪ 管道支护开挖及沟槽支护监测大样图

中联合创 ZHONGLIANHECHUANG 中联合创设计有限公司 CHINA UNITED CREATIVE DESIGN CO. LTD	设计资质证书编号：A222009092	职 责	实 名	签 名	职 责	实 名	签 名	工程项目名称	翁源县典型镇（翁城镇）污水管网补短板项目勘察、设计	图名	管道开挖回填及路面修复大样2
	市政行业乙级	项目负责	刁开旺		校 对	龙润霞					设计阶段：施工图设计
		审 定	朱卫东		设 计	刘 泉		建设单位名称	翁源县公共资产管理中心		图 别：给排水
地址：吉林省长春市吉林大路535号		审 核	高玉梅		专业负责	张红旗					图 号：SS-DY-02
											日 期：2025.09

备注：本图版权属本公司所有，未经本公司负责人书面许可，任何人不得擅自复制或复用。本图未经施工图审查合格后，不得用于现场施工，仅供业主建设投资前估算建设造价之参考图。

备注:本图版权属本公司所有，未经本公司负责人书面许可,任何人不得擅自复制或复用。本图未经施工图审查公司审查合格后，不得用于现场施工,仅供业主建设投资前估算建设造价之参考图。

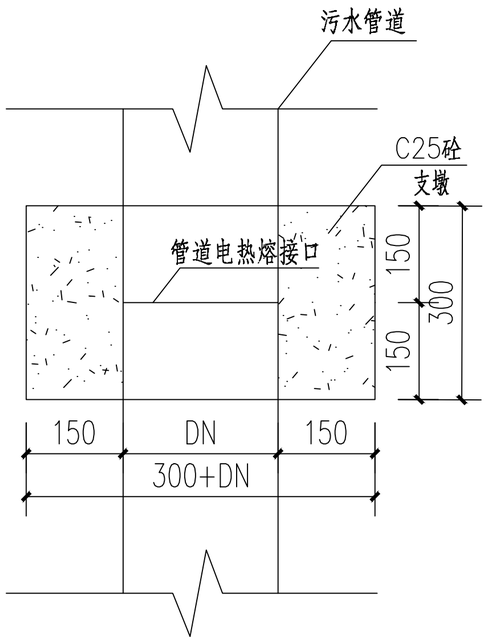

⑭ 管道接口混凝土支墩大样

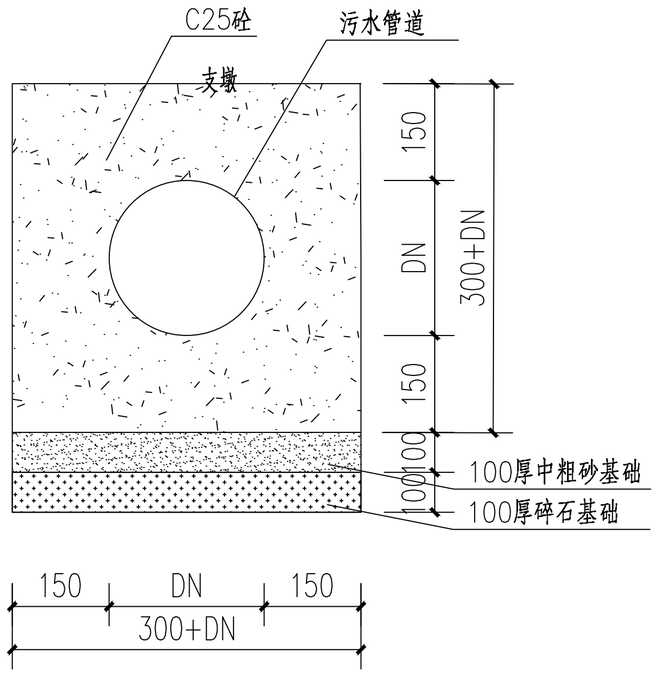

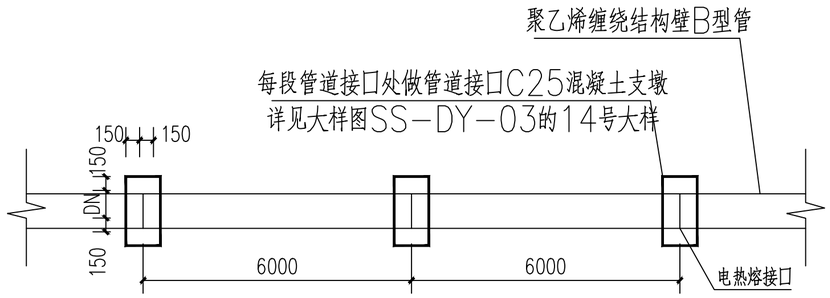

⑮ 管与管接口混凝土支墩做法

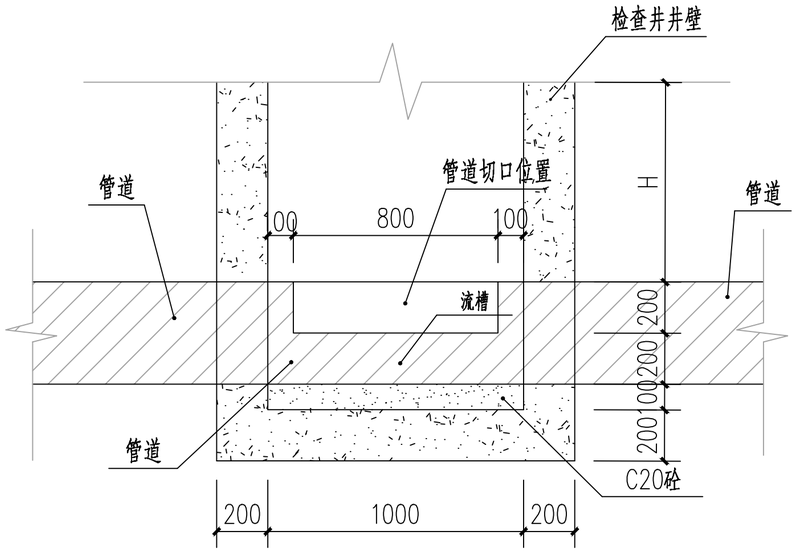

⑯ 流槽做法大样

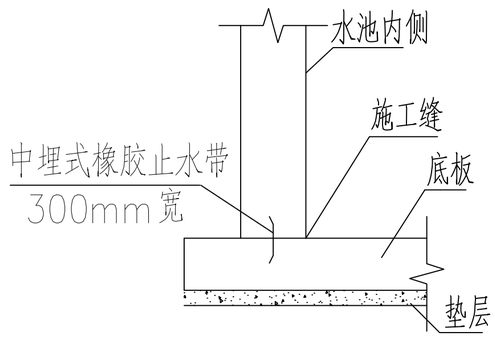

⑬ 施工缝止水钢带做法大样

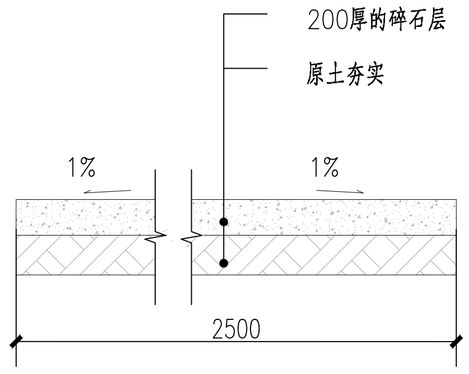

⑱ 施工便道大样图

项目施工完成后，按原状恢复，清运碎石及恢复耕植土，不影响其原本的使用功能。

工程设计出图专用章			
企业名称	中联合创设计有限公司		
证书编号	A222009092	编号	02
业务范围	市政行业乙级；电力行业(新能源发电、送电工程、变电工程)专业乙级；环境行业(污染防治工程)乙级；化工石化医药行业(石油及化工产品储运)专业乙级；建筑行业(水泵工程)专业乙级；风景园林工程设计专项乙级		
有效期	至2025年12月31日		
发证机关	吉林省住房和城乡建设厅		

中联合创 ZHONGLIANHECHUANG 中联合创设计有限公司 CHINA UNITED CREATIVE DESIGN CO. LTD	设计资质证书编号：A222009092	职 责	实 名	签 名	职 责	实 名	签 名	工程项目名称	翁源县典型镇（翁城镇）污水管网补短板项目勘察、设计	图名	管道开挖回填及路面修复大样3	设计阶段	施工图设计
		项目负责	刁开旺		校 对	龙润霞						图 别	给排水
	市政行业乙级	审 定	朱卫东		设 计	刘 泉		建设单位名称	翁源县公共资产管理中心			图 号	SS-DY-03
地址：吉林省长春市吉林大路535号		审 核	高玉梅		专业负责	张红旗						日 期	2025.09

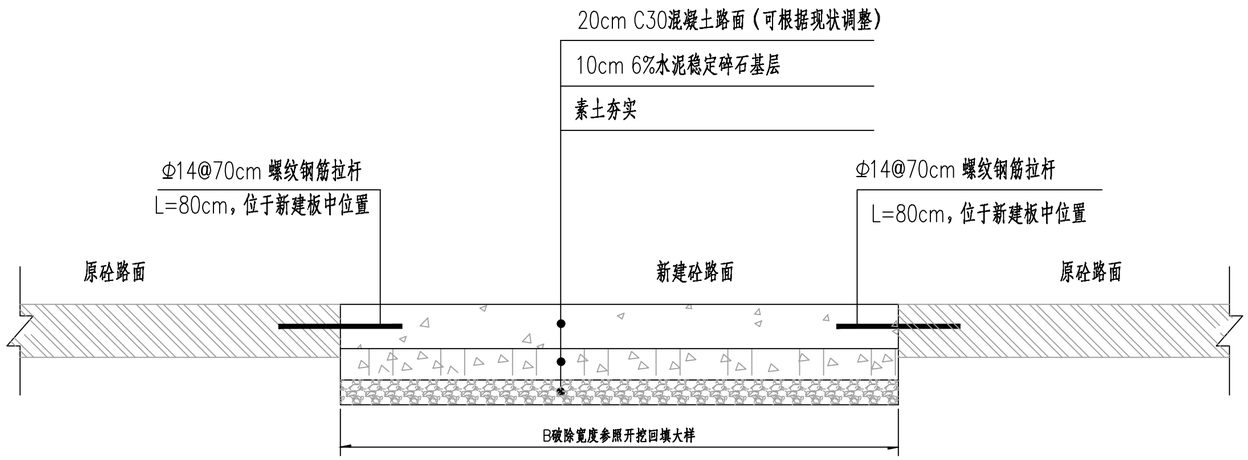

①现状混凝土路面破除与恢复大样图

说明：

1、本图尺寸除钢筋直径以毫米计，其它均以厘米为单位。

2、现状混凝土路面破除与恢复大样图适用于新建管道穿过现状混凝土路面时，基槽开挖需先破除现状混凝土路面，待管道施工完毕后对混凝土路面进行恢复的情况。新建混凝土路面与旧路面连接钢筋采用环氧树脂植筋。

3、其余未尽事宜，详见相关规范。

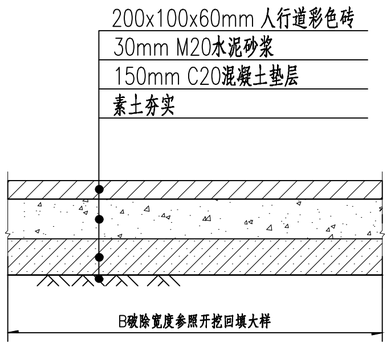

②人行道地砖路面破除与恢复大样图

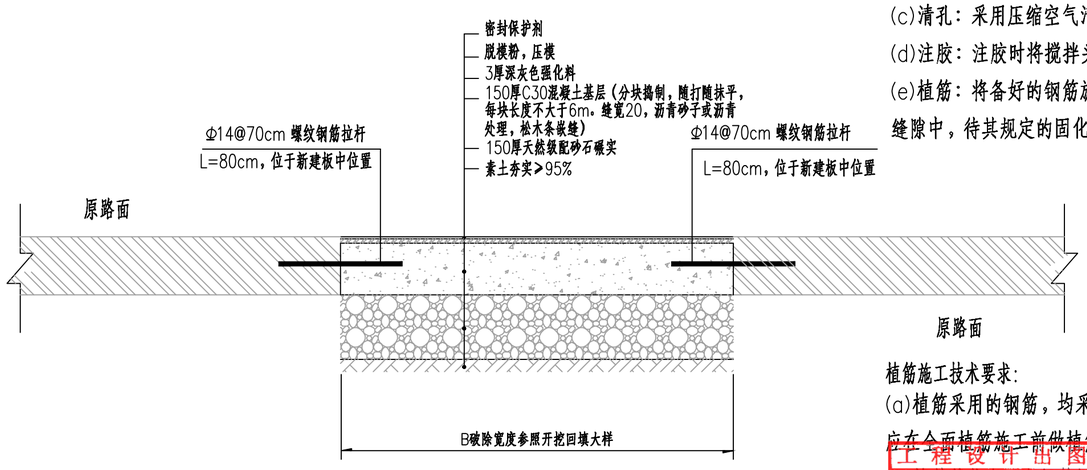

③水泥压花地面做法详图

A级改性环氧树脂安全性能指标

性能项目			性能要求
胶体性能	劈裂抗拉强度(MPa)		≥8.5
	抗弯强度(MPa)		≥50
	抗压强度(MPa)		≥60
黏结能力	钢－钢（钢套筒法）拉伸抗剪强度标准值(MPa)		≥60
	约束拉拔条件下带肋钢筋与混凝土的黏结强度(MPa)	C30 ⌀25 L=150mm	≥11
		C60 ⌀25 L=125mm	≥17
不挥发物含量(固体含量)(%)			≥99

胀缝植筋施工流程：

钻孔→清理钻孔→注胶→插入钢筋→养护

植筋施工工艺及步骤：

(a)准备：检查被植筋混凝土表面是否完好，钢筋探测核对标记植筋部位。

(b)钻孔：根据植筋的直径对照相应的孔径和孔深进行打孔,钻孔大小比锚固钢筋大4～8mm,位置偏移不大于3mm。钻孔过程中，若未达到设计孔深而碰到结构主筋，不可打断或破坏，应另行在附近选孔位，原孔位以相当原混凝土强度的无收缩水泥混凝土填实。

(c)清孔：采用压缩空气清孔，用金属毛刷刷三遍，吹三遍，确保孔壁无尘。

(d)注胶：注胶时将搅拌头插入孔的底部开始注胶，逐渐向外移动，直至注满孔体积的2/3即可。

(e)植筋：将备好的钢筋旋转着缓缓插入孔底，在规定的初凝时间内进行安装，使得锚固剂均匀地附着在钢筋的表面及缝隙中，待其规定的固化时间过后再进行下一步工序。

植筋施工技术要求：

(a)植筋采用的钢筋，均采用HRB335级钢筋，并要求采取机械切断，端面不允许采用氧割。设计锚固力为240kN,应在全面植筋施工前做植筋锚固强度试验以确定选用钢筋及植筋胶符合设计要求。

(b)植筋单位应配备钢筋探测仪，植筋之前应对结构体内钢筋探测，尽量避免伤及钢筋。另外，植筋还应避开手孔、接缝等部位，间距应满足植筋间距要求。

(c)植筋施工应提前时机，一般宜在连接部位施工之前进行，避免植入钢筋长期暴露锈蚀，否则要采取防锈措施，必须严格保证植筋与拼接钢筋的可靠焊接。

(d)其余未尽事宜，详见相关规范。

工程设计出图专用章
证书编号：A222009092-L 编号：02
业务范围：市政行业乙级；风景园林工程专项设计甲级；建筑工程、城市道路工程、园林绿化工程、城市照明工程、市政公用工程、水利工程、电力工程、化工石油设计甲级；电子工程、通信工程、机电工程、轻纺工程、冶金工程、建筑装饰工程、环境工程、城市规划编制、工程咨询、工程勘察、工程监理、工程总承包、工程项目管理、工程设计专项甲级
有效期：至2025年12月31日
中联合创设计有限公司

备注：本图版权属本公司所有，未经本公司负责人书面许可，任何人不得擅自复制或复用。本图未经施工图审查公司审查合格后，不得用于现场施工，仅供业主建设投资前估算建设造价之参考图。

中联合创 ZHONGLIANHECHUANG 中联合创设计有限公司 CHINA UNITED CREATIVE DESIGN CO.LTD	设计资质证书编号：A222009092	职 责	实 名	签 名	职 责	实 名	签 名	工程项目名称	翁源县典型镇（翁城镇）污水管网补短板项目勘察、设计	图名	现状混凝土路面破除与恢复大样图	设计阶段	施工图设计
	市政行业乙级	项目负责	刁开旺		校 对	龙润霞						图 别	给排水
		审 定	朱卫东		设 计	刘 泉		建设单位名称	翁源县公共资产管理中心			图 号	SS-DY-04
地址：吉林省长春市吉林大路535号		审 核	高玉梅		专业负责	张红旗						日 期	2025.09

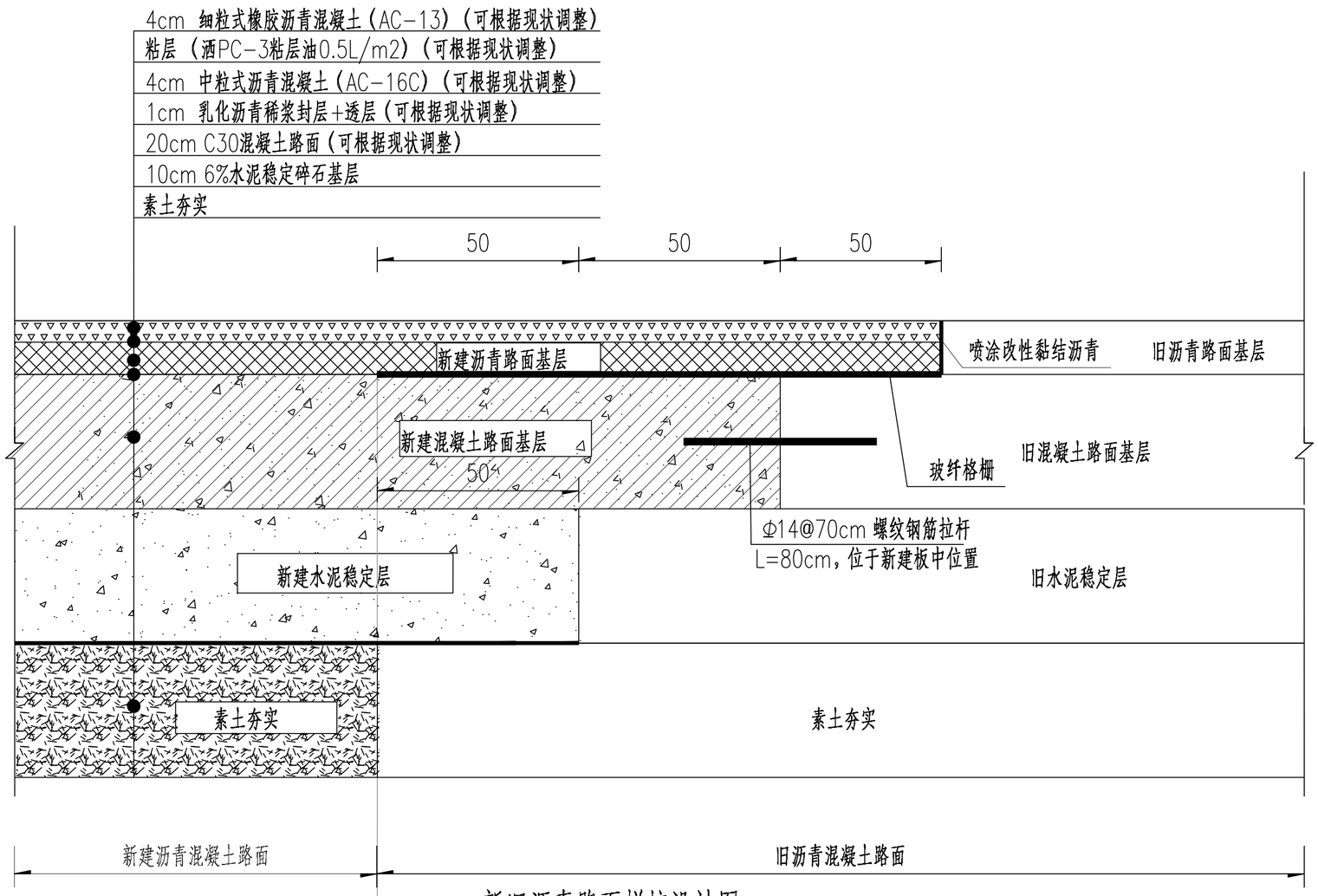

新旧沥青路面拼接设计图

说明：

1、图中单位均以cm计。

2、本图适用于与衔接处新旧沥青路面拼接设计。

3、须按《公路路面基层施工技术细则》（JTG/T F20-2015）、《公路沥青路面施工技术规范》（JTGF40-2004）、《城镇道路工程施工与质量验收规范》（CJJ 1-2008）、《公路水泥混凝土路面施工技术细则》（JTG/T F30-2014）、《公路路基施工技术规范》（JTG/T 3610-2019）的有关规定执行。

4、在新建道路与旧路搭接部分，应先将旧路边坡表面松土草皮等清除，然后将旧路至上而下分层进行破除，挖成台阶型.

5、为减少反射裂缝和不均匀沉降，在基层与面层间、上面层与下面层间铺设一层玻纤土工格栅，宽度为1.5m。

6、玻纤格栅技术要求：

（1）材料指标

抗拉强度≥50kN/m（双向），延伸率≤3%，网孔尺寸25mm×25mm，适应沥青摊铺温度（≥160℃不熔化）；

7、施工工艺要求：

（1）铺设方法：清洁基层：铺设前清除面层杂物，保证平整度（凹凸差≤2cm）。

搭接与固定：纵向/横向搭接宽度≥30 cm；用U型钉或热沥青固定（间距1~1.5m）。

铺设方向：主受力方向（高强度方向）应垂直于预期裂缝方向（如平行于管道走向）

（2）与沥青层协同施工：铺设后立即摊铺沥青混凝土，碾压时避免机械急转弯或急刹车。

8、其余未尽事宜严格按相关规范执行。

企业名称 中联合创设计有限公司
证书编号 A222009092 有效期至 2027年12月31日
业务范围 市政行业乙级：城市道路工程乙级；化工石油炼制行业石油及化工产品储运专业乙级
有效期至 2027年12月31日
本图经吉林省住房和城乡建设厅

中联合创 ZHONGLIANHECHUANG 中联合创设计有限公司 CHINA UNITED CREATIVE DESIGN CO. LTD	设计资质证书编号：A222009092	职 责	实 名	签 名	职 责	实 名	签 名	工程项目名称	翁源县典型镇（翁城镇）污水管网补短板项目勘察、设计	图名	现状沥青混凝土路面破除与恢复大样图1	设计阶段	施工图设计
	市政行业乙级	项目负责	刁开旺		校 对	龙润霞						图 别	给排水
		审 定	朱卫东		设 计	刘 泉		建设单位名称	翁源县公共资产管理中心			图 号	SS-DY-05-01
地址：吉林省长春市吉林大路535号		审 核	高玉梅		专业负责	张红旗						日 期	2025.09

备注：本图版权属本公司所有，未经本公司负责人书面许可，任何人不得擅自复制或复用。本图未经施工图审查公司审查合格后，不得用于现场施工，仅供业主建设投资前估算建设造价之参考图。

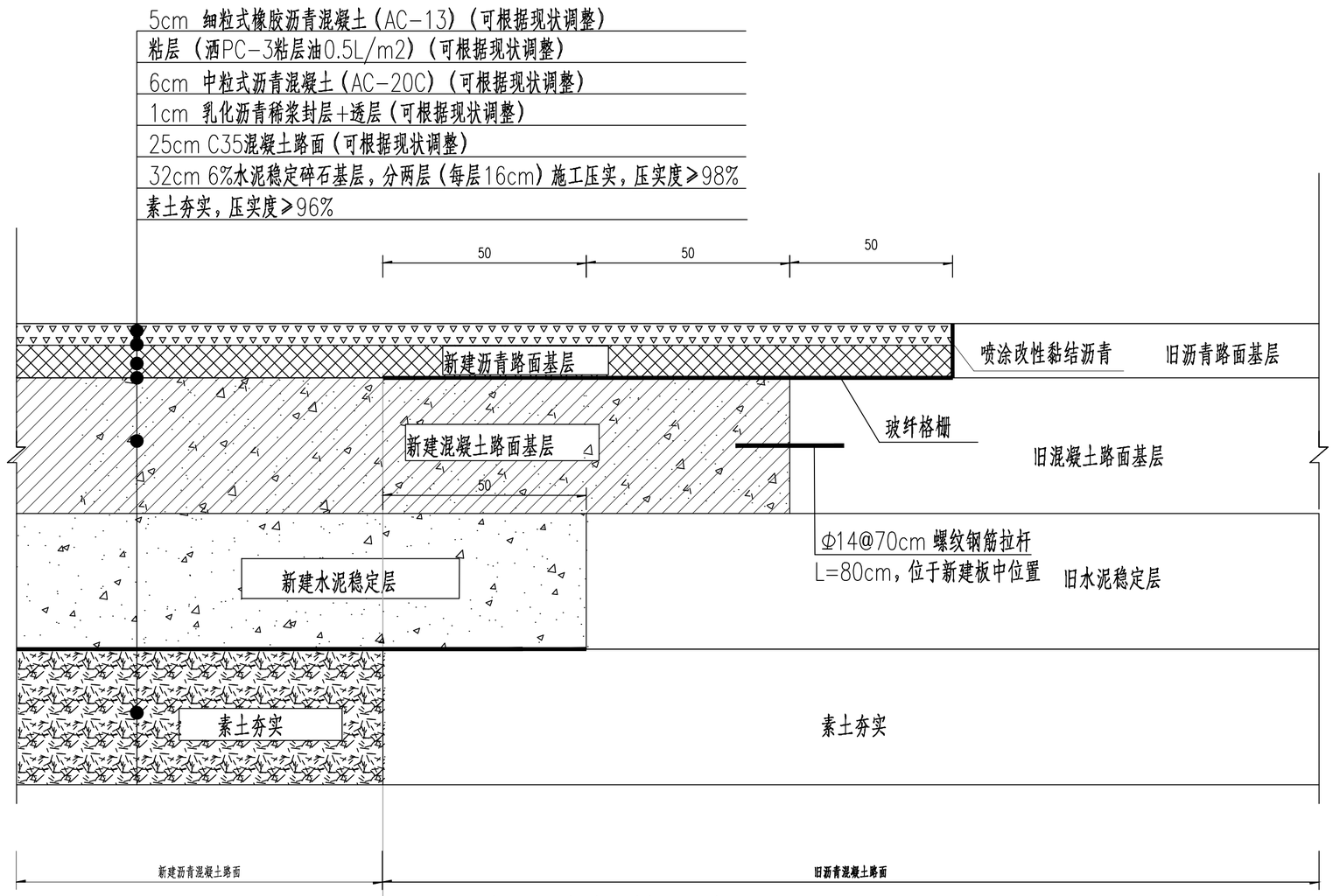

新旧沥青路面拼接设计图

说明：

1、图中单位均以cm计。

2、本图适用于与衔接处新旧沥青路面拼接设计。

3、须按《公路路面基层施工技术细则》（JTG/T F20-2015）、《公路沥青路面施工技术规范》（JTGF40-2004）、《城镇道路工程施工与质量验收规范》（CJJ 1-2008）、《公路水泥混凝土路面施工技术细则》（JTG/T F30-2014）、《公路路基施工技术规范》（JTG/T 3610-2019）的有关规定执行。

4、在新建道路与旧路搭接部分，应先将旧路边坡表面松土草皮等清除，然后将旧路至上而下分层进行破除，挖成台阶型.

5、为减少反射裂缝和不均匀沉降，在基层与面层间、上面层与下面层间铺设一层玻纤土工格栅，宽度为1.5m。

6、玻纤格栅技术要求：

（1）材料指标

抗拉强度≥50kN/m（双向），延伸率≤3%，网孔尺寸25mm×25mm，适应沥青摊铺温度（≥160℃不熔化）；

7、施工工艺要求：

（1）铺设方法 清洁基层：铺设前清除基层尖锐物，保证平整度（凹凸差≤2cm）。

搭接与固定：纵向/横向搭接宽度≥30 cm；用U型钉或热沥青固定（间距1~1.5m）。

摊铺方向：强度方向（高强度方向）应垂直于预期裂缝方向（如平行于管道走向）

（2）与沥青层协同施工：格栅铺设后需立即摊铺沥青混凝土，碾压时避免机械急转弯或急刹车。

8、其余未尽事宜，按现行相关规范

工程设计资质专用章
企业名称 中联合创设计有限公司
证书编号 A222009092
业务范围 市政行业乙级
有效期 至2025年12月31日
发证机关 吉林省住房和城乡建设厅

中联合创 ZHONGLIANHECHUANG 中联合创设计有限公司 CHINA UNITED CREATIVE DESIGN CO.LTD	设计资质证书编号：A222009092	职 责	实 名	签 名	职 责	实 名	签 名	工程项目名称	翁源县典型镇（翁城镇）污水管网补短板项目勘察、设计	图名	现状沥青混凝土路面破除与恢复大样图2	设计阶段	施工图设计
		项目负责	刁开旺		校 对	龙润霞						图 别	给排水
	市政行业乙级	审 定	朱卫东		设 计	刘 泉		建设单位名称	翁源县公共资产管理中心			图 号	SS-DY-05-02
地址：吉林省长春市吉林大路535号		审 核	高玉梅		专业负责	张红旗						日 期	2025.09

备注：本图版权属本公司所有，未经本公司负责人书面许可，任何人不得擅自复制或复用。本图未经施工图审查公司审查合格后，不得用于现场施工，仅供业主建设投资前估算建设造价之参考图。

备注:本图版权属本公司所有，未经本公司负责人书面许可,任何人不得擅自复制或复用。本图未经施工图审查公司审查合格后，不得用于现场施工,仅供业主建设投资前估算建设造价之参考图。

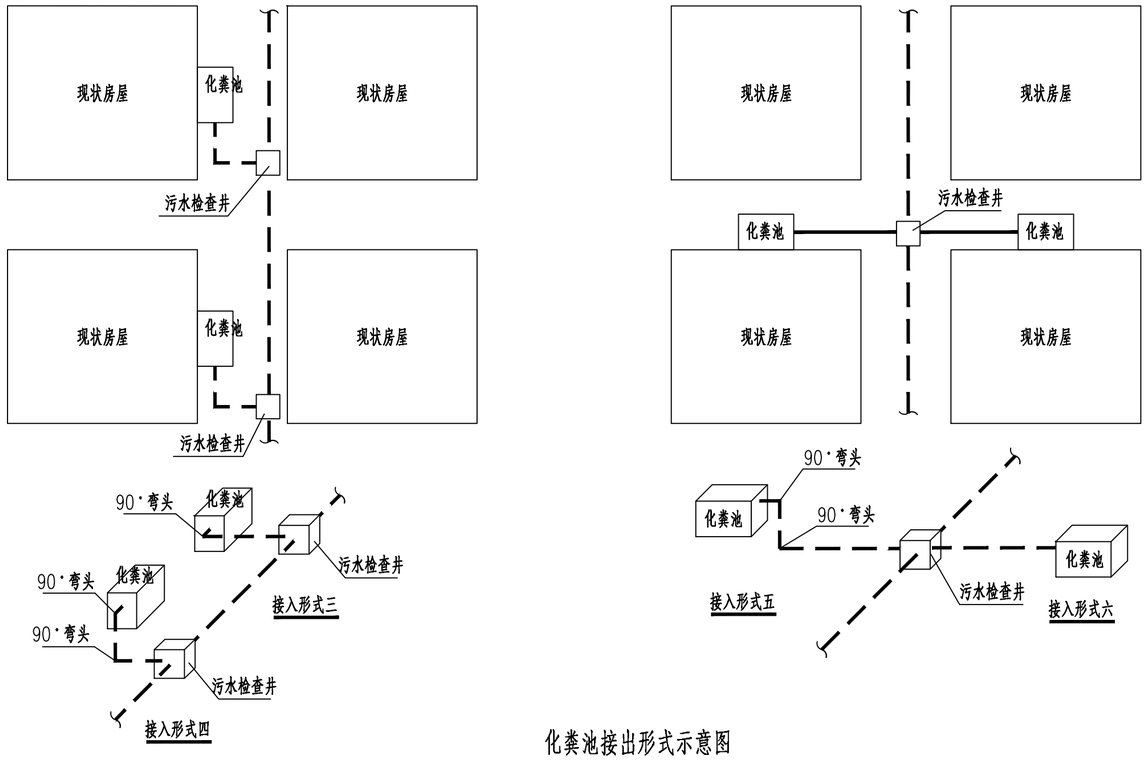

化粪池接出形式示意图

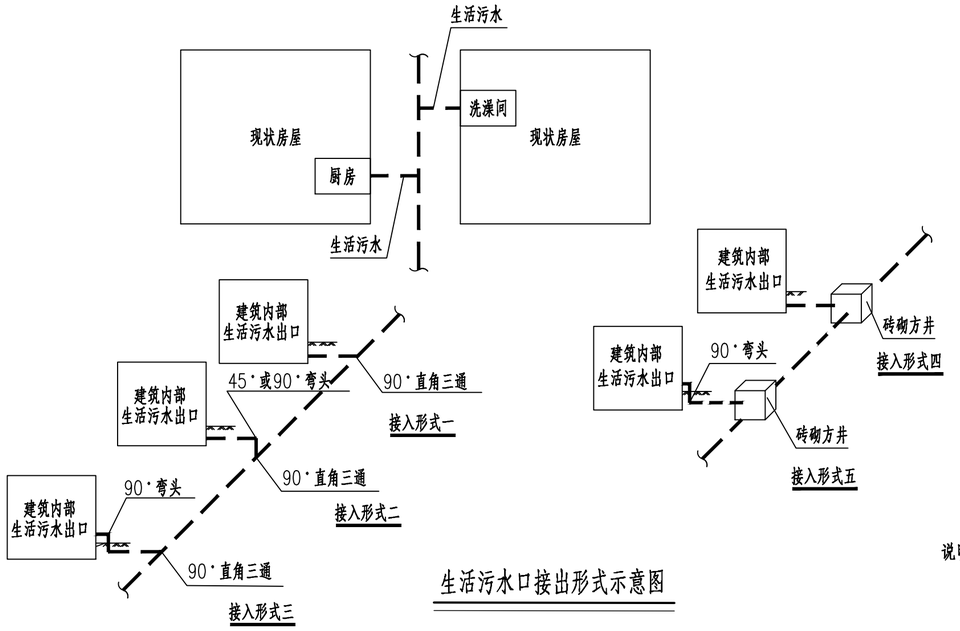

生活污水口接出形式示意图

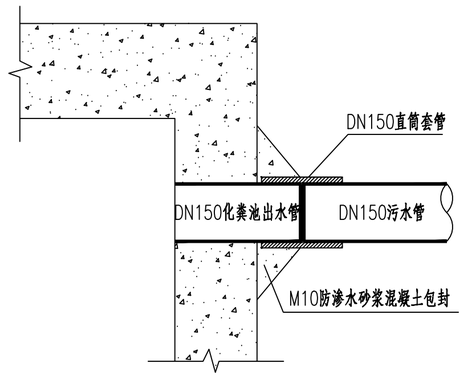

化粪池接出水管大样图

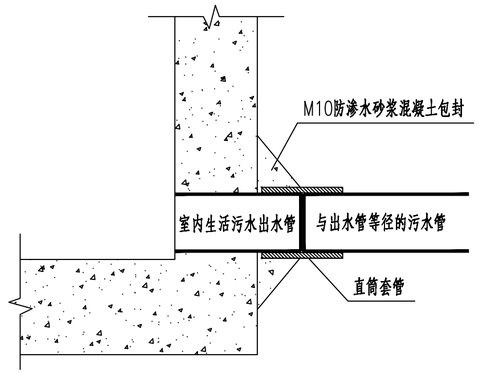

室内生活污水接出水管大样图

说明:

1.本图标高为相对标高，单位以mm计，管径以mm计。

2.生活污水是居民生活产生的污水，包括厨房废水、洗漱废水、粪便污水、化粪池等，本项目污水接户应做到应接尽接。

3.本图连接方式仅供参考，具体可根据现场进行调整，详细工程量以现场计量为准。

工程设计出图专用章
企业名称 中联合创设计有限公司
证书编号 A222009092 编号 02
业务范围 市政行业(给水工程)乙级；电力行业(新能源发电、送电工程、变电工程)专业乙级；石油天然气(油气田地面工程)行业(油气田地面工程)专业乙级；化工石油(炼油工程)行业(石油及化工产品储运)专业乙级；冶金行业(冶金工程)乙级；化工石化医药行业(石油及化工产品储运)专业乙级；轻纺行业(轻纺工程)乙级；建筑行业(建筑工程)甲级；市政公用行业(给水工程、燃气工程、热力工程、污水处理工程、生活垃圾处理工程)专业甲级；风景园林工程专项设计甲级；工程咨询单位甲级；城乡规划编制乙级；人防工程设计乙级；文物保护工程勘察、设计、施工三级；消防设施工程专业设计乙级；建筑装饰工程设计乙级；建筑幕墙工程设计乙级；城市园林绿化二级；城市道路照明工程专项设计乙级；城市桥梁工程专项设计乙级；城市隧道工程专项设计乙级；城市公共交通工程专项设计乙级；城市轨道交通工程专项设计乙级；城市防洪工程专项设计乙级；城市供水工程专项设计乙级；城市排水工程专项设计乙级；城市燃气工程专项设计乙级；城市热力工程专项设计乙级；城市生活垃圾处理工程专项设计乙级；城市公共厕所工程专项设计乙级；城市生活垃圾转运站工程专项设计乙级；城市生活垃圾卫生填埋场工程专项设计乙级；城市生活垃圾焚烧厂工程专项设计乙级；城市生活垃圾堆肥厂工程专项设计乙级；城市生活垃圾分选厂工程专项设计乙级；城市生活垃圾资源化利用工程专项设计乙级；城市生活垃圾卫生填埋场封场工程专项设计乙级；城市生活垃圾应急处理工程专项设计乙级；城市生活垃圾处理工程监理甲级；城市生活垃圾处理工程项目管理甲级；城市生活垃圾处理工程设备安装工程甲级；城市生活垃圾处理工程设备制造甲级；城市生活垃圾处理工程运营甲级；城市生活垃圾处理工程检测甲级；城市生活垃圾处理工程咨询甲级；城市生活垃圾处理工程设计甲级；城市生活垃圾处理工程施工甲

备注:本图版权属本公司所有，未经本公司负责人书面许可,任何人不得擅自复制或复用。本图未经施工图审查公司审查合格后，不得用于现场施工,仅供业主建设投资前估算建设造价之参考图。

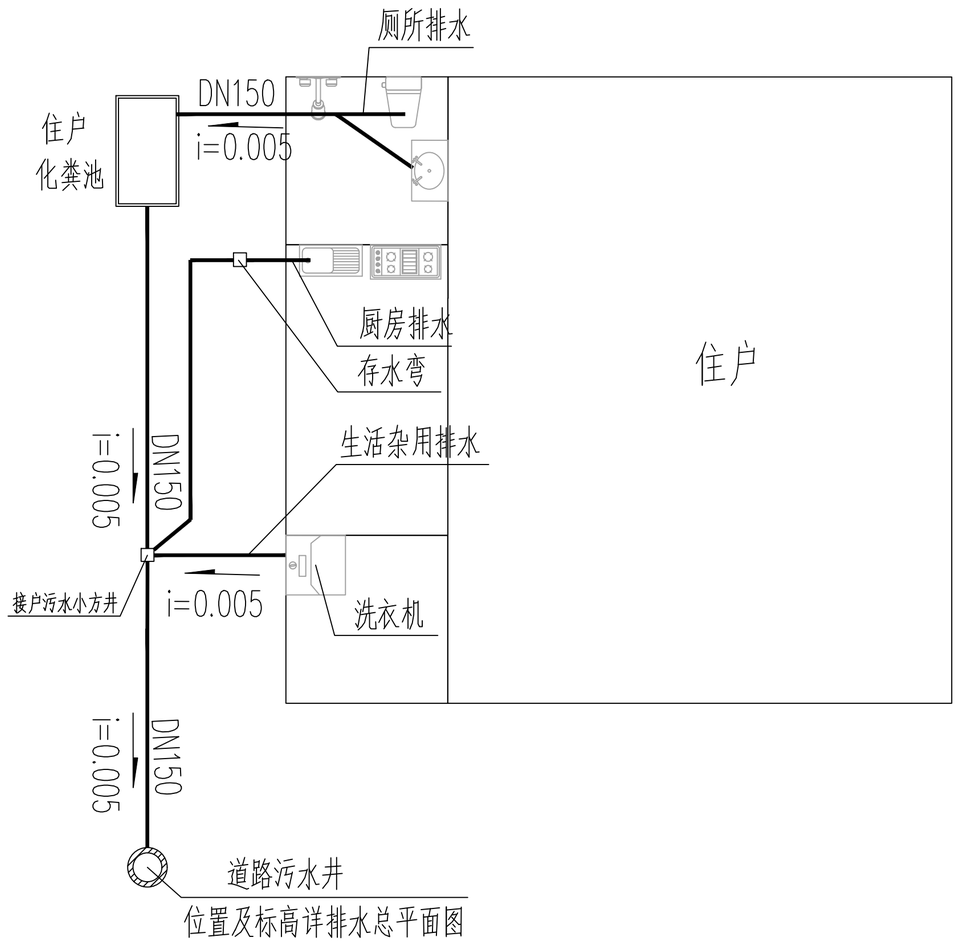

位置及标高详排水总平面图

各户污水排出管平面示意图1:100

备注：厕所、卫生间、厨房、生活杂用污水均需接入至污水管网

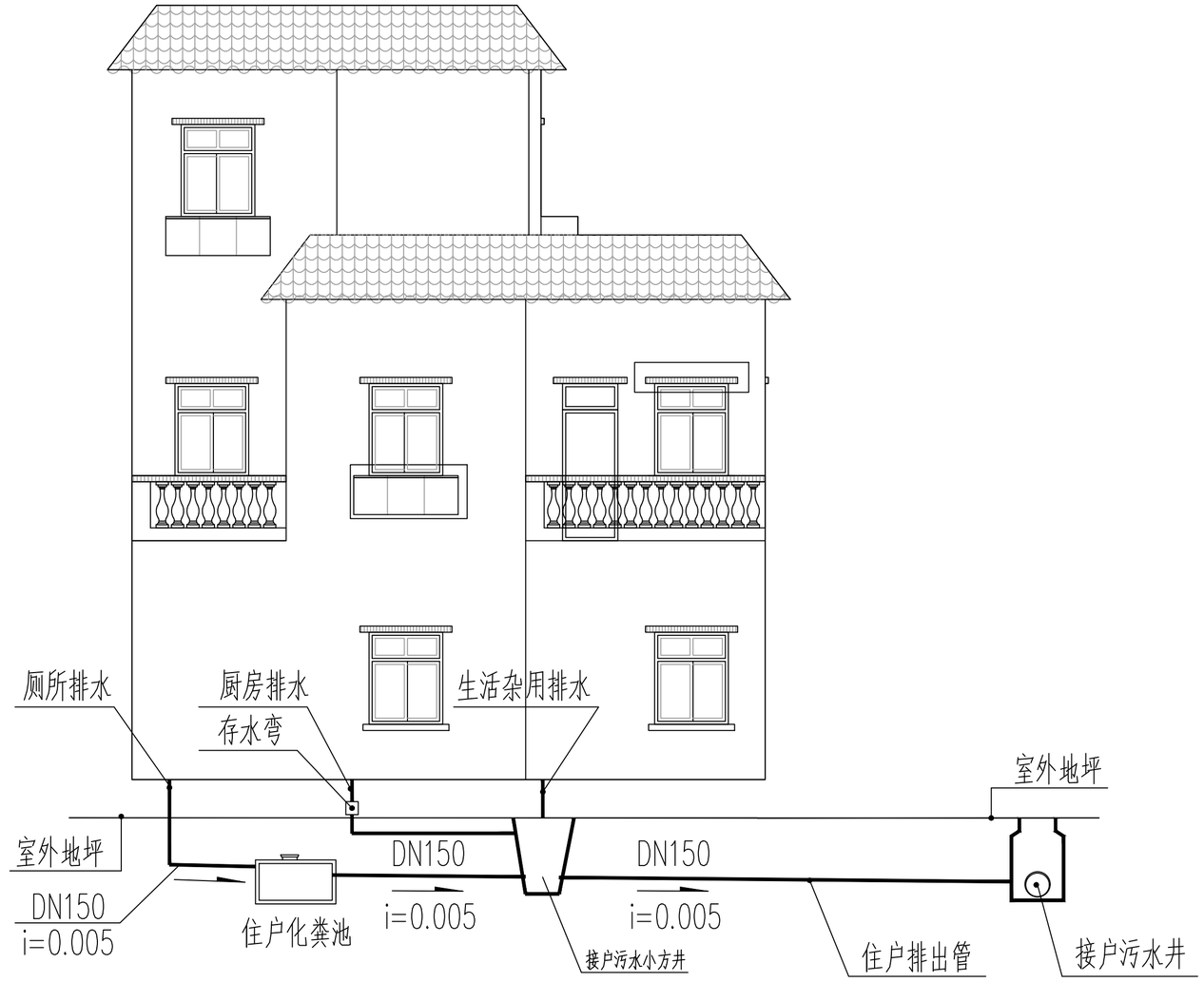

各户污水排出管剖面示意图1:100

备注：厕所、卫生间、厨房、生活杂用污水均需接入至污水管网

说明：

1、接户管施工时重点排水户须严格实施清污分流，确保厨房、厕所、洗涤及生活杂用污水100%有效收集至污水管网中。

2、天面雨水、地面雨水等清水就近排入雨水管渠，不得接入化粪池及污水管网。

3、根据典型镇污水进水浓度考核，本项目重点排水户收集污水的COD浓度须>100mg/L，并做为验收标准。

4、污水有效收集：指通过对所有重点排水户厨房、厕所等重点区域实施功能性通水试验，验证通水试验需符合以下技术要求：1、确保厨房污水管通、厕所排污管道无渗漏且能顺畅的输送至隔油池、化粪池等预处理设施，经预处理设施处理后最终接入市政污水管网。

工程设计出图专用章

企业名称	中联合创设计有限公司
证书编号	A222009092 编号 02
业务范围	市政行业乙级；电力行业(新能源发电、送电工程、变电工程)专业乙级；农林行业(农业工程)乙级；化工石油类行业(石油及化工产品储运)专业乙级；建材行业(水泥工程)专业乙级；风景园林工程设计专项(八级)
发证机关	吉林省住房和城乡建设厅

中联合创 ZHONGLIANHECHUANG 中联合创设计有限公司 CHINA UNITED CREATIVE DESIGN CO. LTD	设计资质证书编号：A222009092	职 责	实 名	签 名	职 责	实 名	签 名	工程项目名称	翁源县典型镇（翁城镇）污水管网补短板项目勘察、设计	图名	各户污水排出管示意图	设计阶段	施工图设计
	市政行业乙级	项目负责	刁开旺		校 对	龙润霞						图 别	给排水
		审 定	朱卫东		设 计	刘 泉		建设单位名称	翁源县公共资产管理中心			图 号	SS-DY-07
地址：吉林省长春市吉林大路535号		审 核	高玉梅		专业负责	张红旗						日 期	2025.09

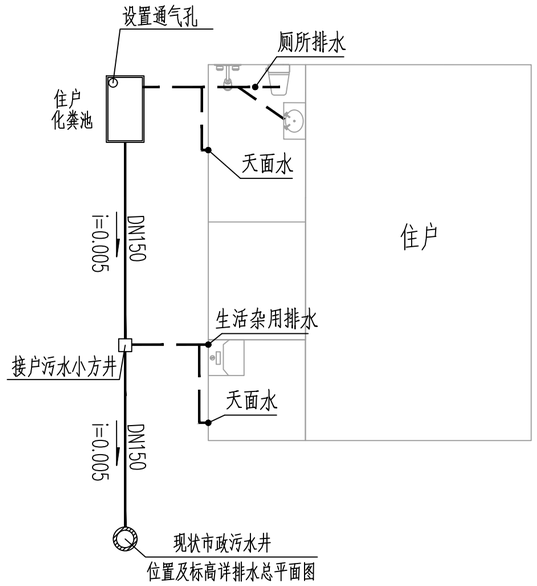

立管改造前平面示意图

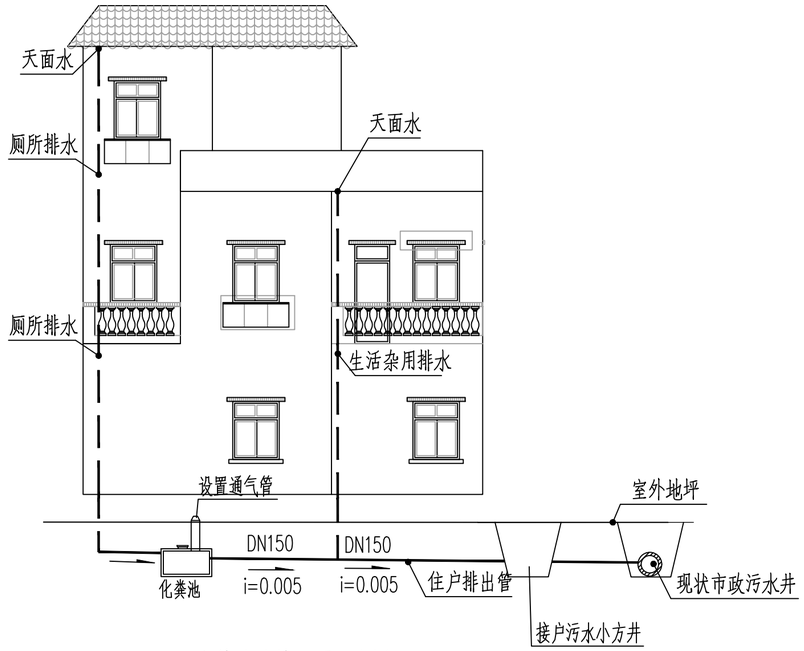

立管改造前正面示意图

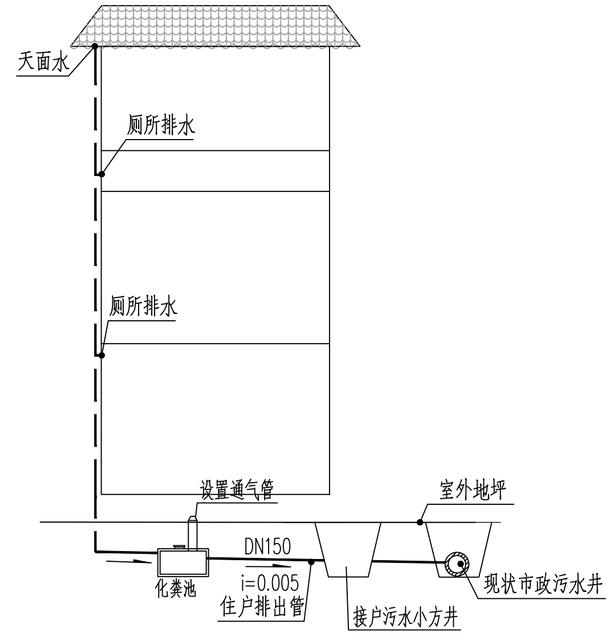

立管改造前侧面示意图

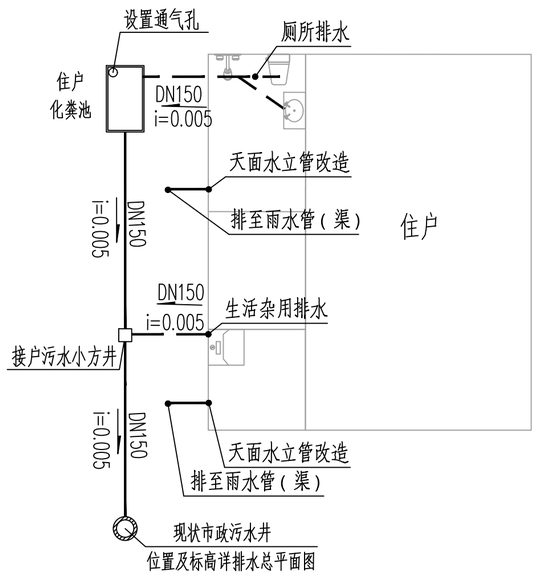

立管改造后平面示意图

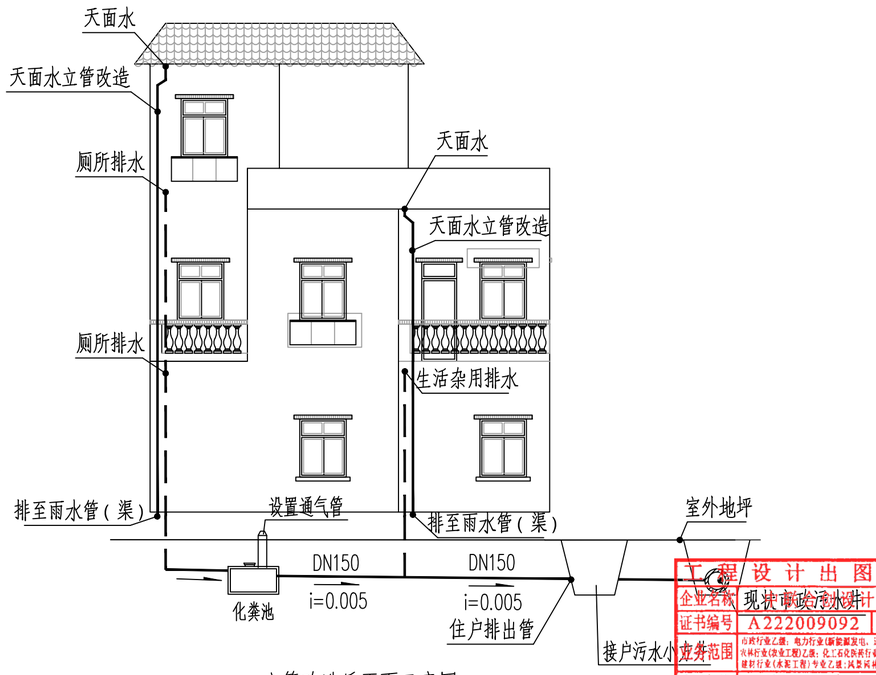

立管改造后正面示意图

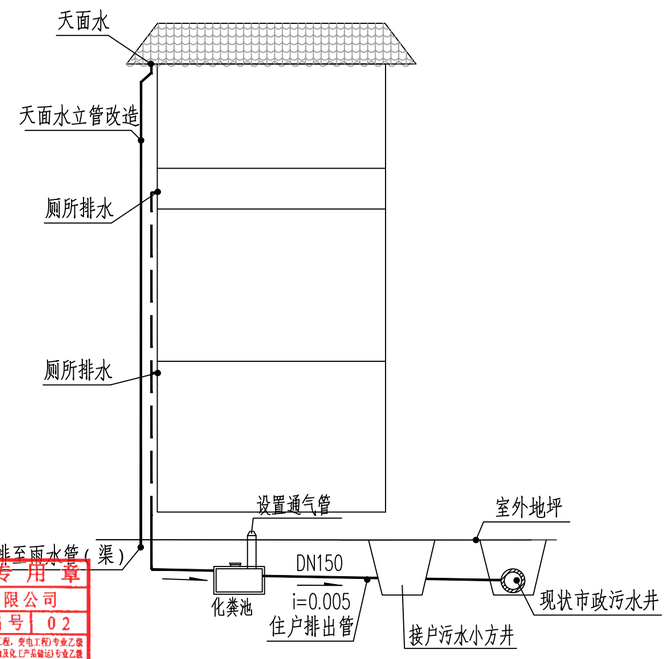

立管改造后侧面示意图

工程设计出图专用章
企业名称 中联合创设计有限公司
证书编号 A222009092 编号 02
业务范围 市政行业乙级；电力行业(新能源发电、送电工程、变电工程)专业乙级；林业行业(林业工程)乙级；化工石油炼化行业(石油及化工产品输运)专业乙级；建材行业(水泥工程)专业乙级；风景园林工程设计专项乙级
有效期 至2025年12月31日
发证机关 吉林省住房和城乡建设厅

中联合创 ZHONGLIANHECHUANG 中联合创设计有限公司 CHINA UNITED CREATIVE DESIGN CO. LTD	设计资质证书编号：A222009092	职 责	实 名	签 名	职 责	实 名	签 名	工程项目名称	翁源县典型镇（翁城镇）污水管网补短板项目勘察、设计	图名	重点排水户立管改造示意大样图	设计阶段	施工图设计
		项目负责	刁开旺		校 对	龙润霞						图 别	给排水
	市政行业乙级	审 定	朱卫东		设 计	刘 泉		建设单位名称	翁源县公共资产管理中心			图 号	SS-DY-08
地址：吉林省长春市吉林大路535号		审 核	高玉梅		专业负责	张红旗						日 期	2025.09

备注：本图版权属本公司所有，未经本公司负责人书面许可，任何人不得擅自复制或复用。本图未经施工图审查公司审查合格后，不得用于现场施工，仅供业主建设投资前估算建设造价之参考图。

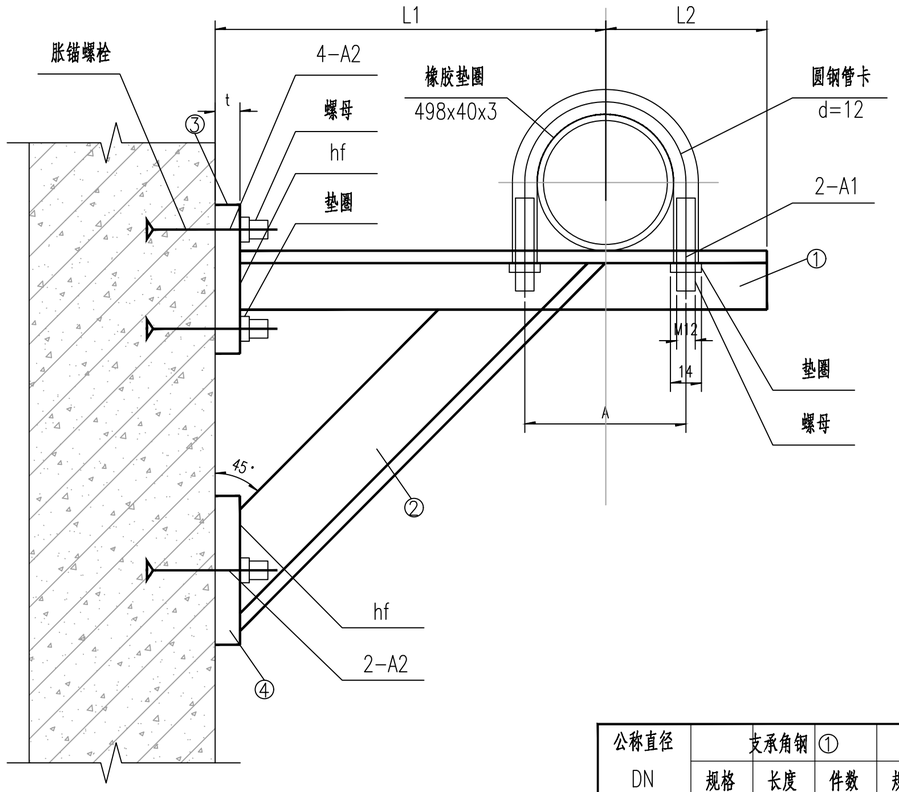

立面图

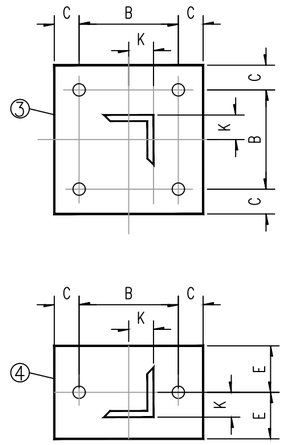

钢板大样图

说明：

1、本图尺寸以mm计。

2、a，k值

角钢	L50x5	L63x6	L75x7
a	30	35	45
K	25	30	35

材料明细表

公称直径	支承角钢 ①			斜撑角钢 ②			钢板 ③		钢板 ④		胀锚螺栓		螺母		垫圈	
DN	规格	长度	件数	规格	长度	件数	规格	件数	规格	件数	规格	件数	规格	件数	规格	件数
150	L50x5	344	1	L50x5	274	1	140x140	1	-6x90x140	1	M10	6	M10	6	10.5	6
200	L63x6	414	1	L63x6	317	1	170x170	1	-6x110x170	1	M12	6	M10	6	12.5	6
300	L75x7	592	1	L75x7	455	1	220x220	1	-8x120x220	1	M16	6	M16	6	16.5	6

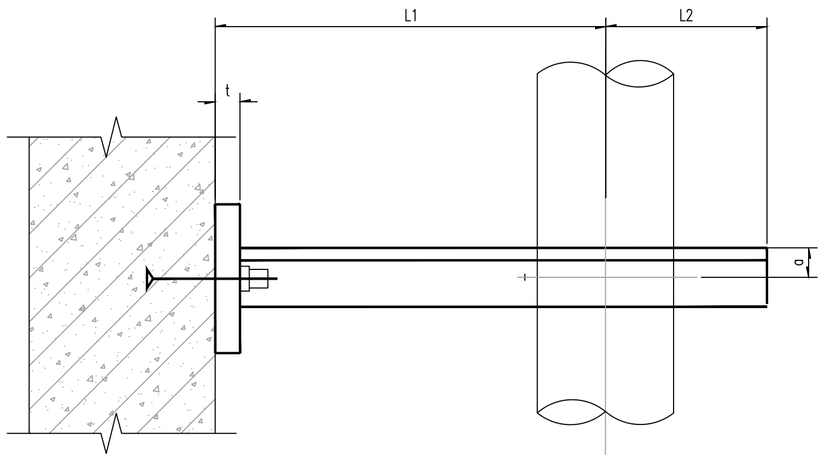

平面图

尺寸表

公称直径	L1	L2	间距3米						A	A1
DN			B	C	E	t	hf	A2		
150	200	150	100	20	45	6	5	12	236	14
200	230	190	120	25	55	6	6	14	294	18
300	330	270	160	30	60	8	6	18	498	22

说明：

1、本图中标高以m计，其它均尺寸单位均以mm计；

2、本工程管道支架采用抗震支架，各部件均应满足《建筑与市政工程抗震通用规范》(GB55002-2021)的要求；

3、本图未尽事宜，请按相关规范执行。

工程设计出图专用章
吉林省城乡建设有限公司
证书编号 A222009092 编号 02
业务范围 市政行业(道路、电力行业(输变电工程、送电工程、变电工程)专业乙级、公路行业(桥梁工程)专业、化工石油行业(石油产品储运)专业乙级、建筑行业(结构)专业、机电行业(机械工程、工业工程、工艺流程)专业乙级
有效期 至2025年12月31日
发证机关 吉林省住房和城乡建设厅

中联合创 ZHONGLIANHECHUANG 中联合创设计有限公司 CHINA UNITED CREATIVE DESIGN CO. LTD	设计资质证书编号：A222009092	职 责	实 名	签 名	职 责	实 名	签 名	工程项目名称	翁源县典型镇（翁城镇）污水管网补短板项目勘察、设计	图名	污水管架详图	设计阶段	施工图设计
	市政行业乙级	项目负责	刁开旺		校 对	龙润霞						图 别	给排水
		审 定	朱卫东		设 计	刘 泉		建设单位名称	翁源县公共资产管理中心			图 号	SS-DY-09
地址：吉林省长春市吉林大路535号		审 核	高玉梅		专业负责	张红旗						日 期	2025.09

备注：本图版权属本公司所有，未经本公司负责人书面许可，任何人不得擅自复制或复用。本图未经施工图审查公司审查合格后，不得用于现场施工，仅供业主建设投资前估算建设造价之参考图。

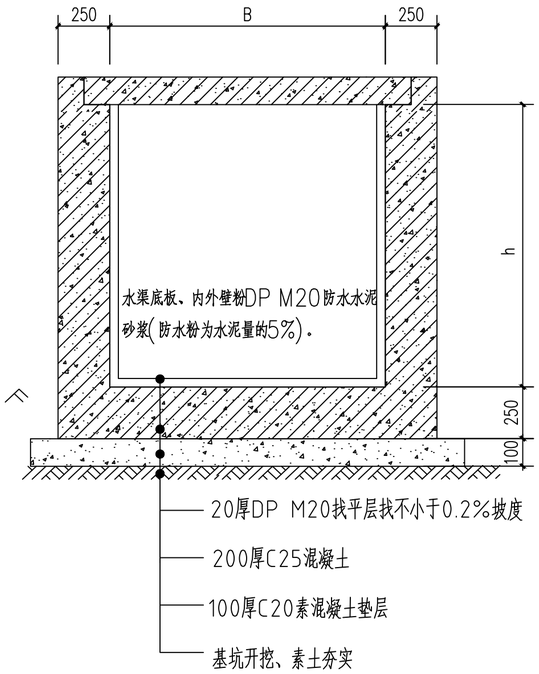

1-1 新建钢砼暗沟断面图

注：沟底标高详见水施。尺寸详见材料表。
素砼暗沟的墙壁、盖板混凝土强度按C25。
暗沟三面原色水泥抹光。

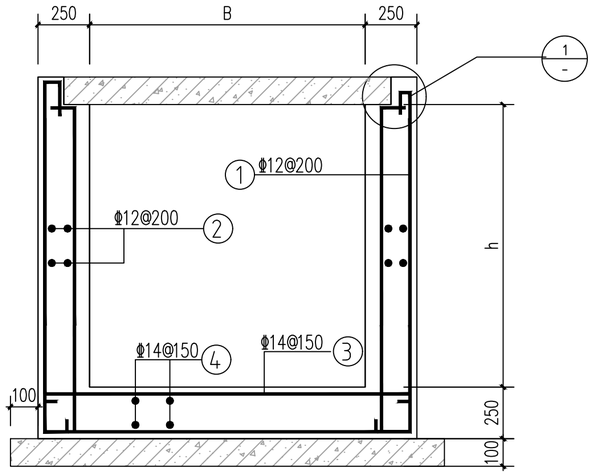

1-2 新建钢砼砼暗沟结构图

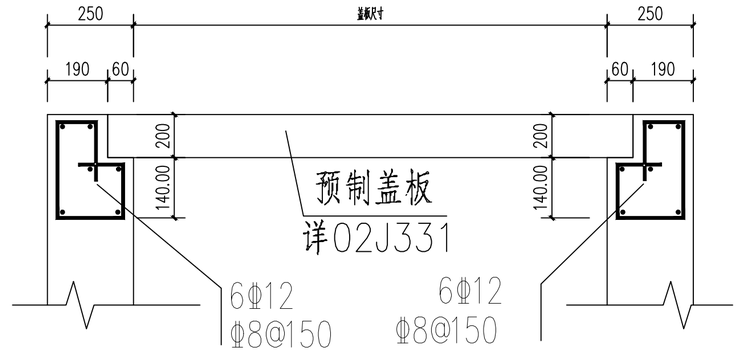

1-3 1/- 大样图

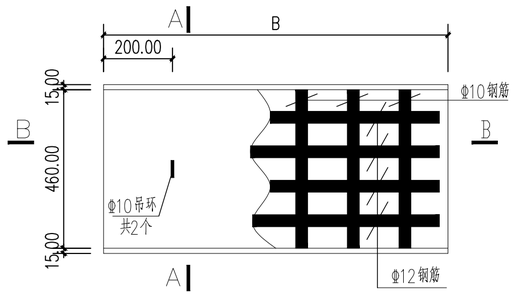

预制盖板 大样图

02J331 盖板B8-8

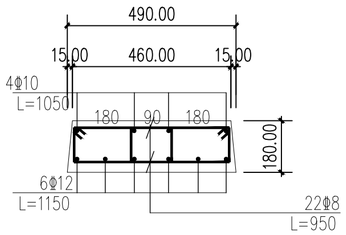

A-A

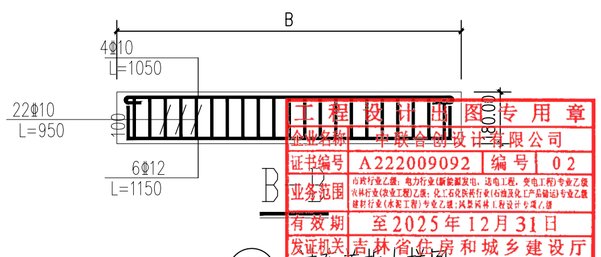

② 过车盖板大样图

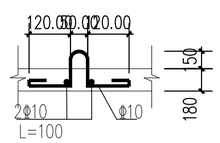

吊环详图

说明：可根据现场实际情况取消设置。

工程设计出图专用章
企业名称 中联合创设计有限公司
证书编号 A222009092 编号 02
业务范围 市政行业乙级；电力行业(新能源发电、送电工程、变电工程)专业乙级；农林行业(农业工程)乙级；化工石化医药行业(石油及化工产品储运)专业乙级；建材行业(水泥工程)专业乙级；风景园林工程设计专项乙级
有效期 至2025年12月31日
发证机关 吉林省住房和城乡建设厅

中联合创 ZHONGLIANHECHUANG 中联合创设计有限公司 CHINA UNITED CREATIVE DESIGN CO.LTD	设计资质证书编号：A222009092	职 责	实 名	签 名	职 责	实 名	签 名	工程项目名称	翁源县典型镇（翁城镇）污水管网补短板项目勘察、设计	图名	钢砼暗渠大样图	设计阶段	施工图设计
	市政行业乙级	项目负责	刁开旺		校 对	龙润霞						图 别	给排水
		审 定	朱卫东		设 计	刘 泉		建设单位名称	翁源县公共资产管理中心			图 号	SS-DY-10
地址：吉林省长春市吉林大路535号		审 核	高玉梅		专业负责	张红旗						日 期	2025.09

备注：本图版权属本公司所有，未经本公司负责人书面许可，任何人不得擅自复制或复用。本图未经施工图审查公司审查合格后，不得用于现场施工，仅供业主建设投资前估算建设造价之参考图。

备注:本图版权属本公司所有，未经本公司负责人书面许可,任何人不得擅自复制或复用。本图未经施工图审查公司审查合格后，不得用于现场施工,仅供业主建设投资前估算建设造价之参考图。

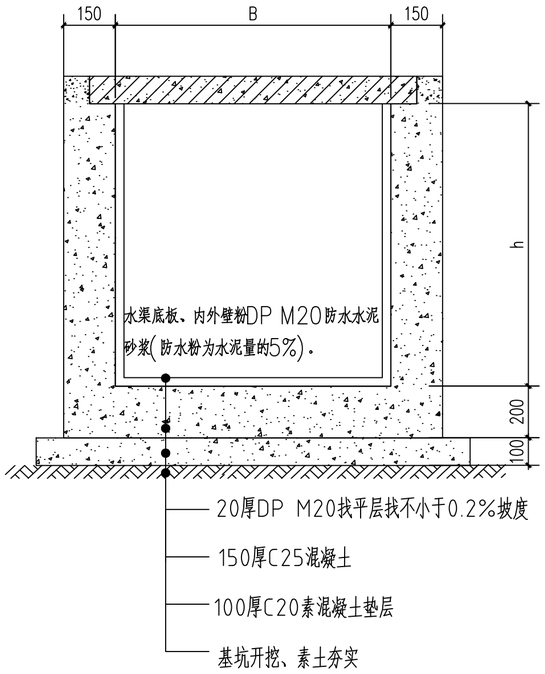

① 新建素砼暗沟断面图

注：沟底标高详见水施。尺寸详见材料表。
素砼暗沟的墙壁、盖板混凝土强度按C25。
暗沟三面原色水泥抹光。

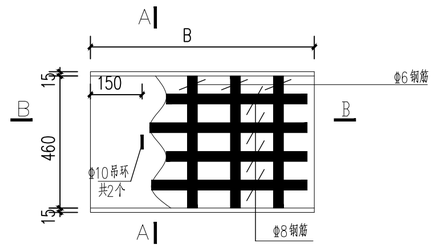

预制盖板 大样图

02J331 盖板B4-1

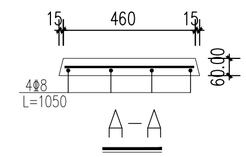

A-A

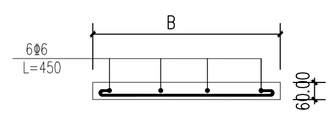

B-B

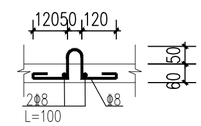

吊环详图

吊环不得采用冷加工钢筋

② 不过车盖板大样

设计说明：

1、本工程采用天然基础，持力层为粉质黏土层，地基承载力不小于120Kpa；若遇软弱地基，则采用3:7砂石换填，换填厚度为1米。换填后的地基承载力不小于120Kpa。水渠抗浮设计水位标高按地面标高0.00（相对标高）考虑。

2、混凝土强度等级C25,抗渗等级P6,膨胀剂掺量为胶凝材料用量的8%，φ为HPB300级，Φ为HRB400级，垫层用C20混凝土厚80mm.

3、穿越渠壁的管道均预埋防水套管，均按02S404-15~16A型刚性防水套管做法安装；

4、水渠底板、内外壁粉DP M20防水水泥砂浆(防水粉为水泥量的5%)。

5、钢筋混凝土结构的施工及验收应严格遵守《混凝土结构工程施工及验收规范》，《结构地基基础工程质量验收规范》及其它现行国家施工及验收规范进行施工.

6、素土回填填料应优先选用级配较好的砾类土、砂类土等粗粒土作为填料，最大粒径应小于150mm。泥炭、淤泥、强膨胀土、有机质土及易溶盐土超过容许含量的土等，不得直接用于回填。液限大于50%、塑性指数大于26的细粒土，不得直接作为填料。

7、钢砼暗沟及盖板参考图集02J331。

8、本图未尽事宜，请按相关规范执行。

工程设计出图专用章

企业名称	中联合创设计有限公司		
证书编号	A222009092	编号	02
业务范围	市政行业乙级；电力行业(新能源发电、送电工程、变电工程)专业乙级；冶炼行业(冶金工程)乙级；化工石化医药行业(石油及化工产品输运)专业乙级；建筑行业(水利工程)专业乙级；风景园林工程设计专项乙级		
有效期	至2025年12月31日		
发证机关	吉林省住房和城乡建设厅		

中联合创 ZHONGLIANHECHUANG 中联合创设计有限公司 CHINA UNITED CREATIVE DESIGN CO. LTD	设计资质证书编号：A222009092	职 责	实 名	签 名	职 责	实 名	签 名	工程项目名称	翁源县典型镇（翁城镇）污水管网补短板项目勘察、设计	图名	素砼暗渠大样图	设计阶段	施工图设计
	市政行业乙级	项目负责	刁开旺		校 对	龙润霞						图 别	给排水
		审 定	朱卫东		设 计	刘 泉		建设单位名称	翁源县公共资产管理中心			图 号	SS-DY-11
地址：吉林省长春市吉林大路535号		审 核	高玉梅		专业负责	张红旗						日 期	2025.09

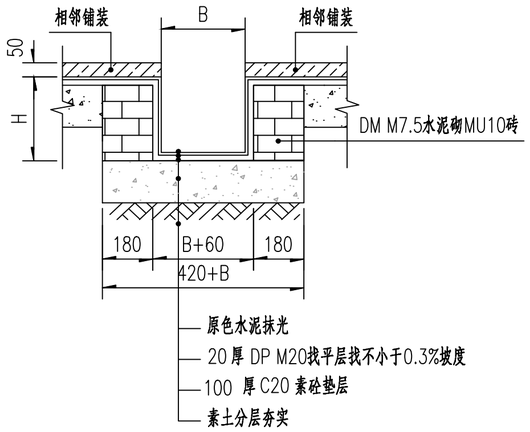

① 砖砌明沟断面图

注：1、沟底标高详见水施。尺寸详见材料表。
2、如遇现场空间限制，沟壁可调整为120宽。

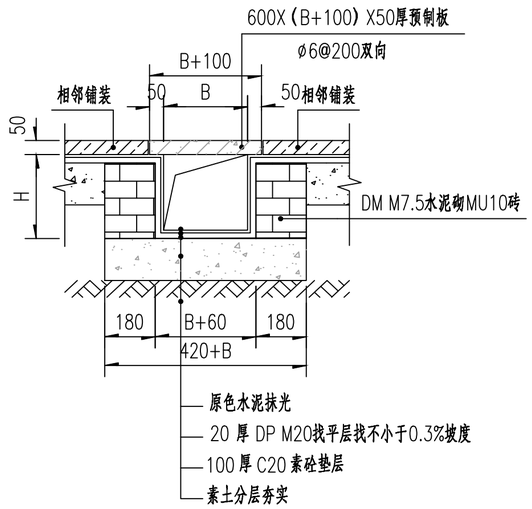

② 砖砌暗沟断面图

注：1、沟底标高详见水施。尺寸详见材料表。
2、如遇现场空间限制，沟壁可调整为120宽。

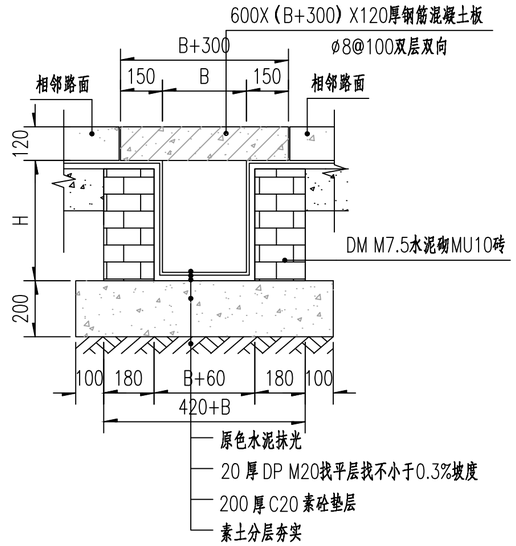

③ 过道排水沟断面图

注：若砖砌排水沟位于人行道车行道下面，则按照此做法，
沟底标高详见水施。尺寸详见材料表。

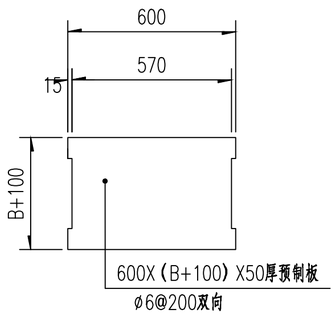

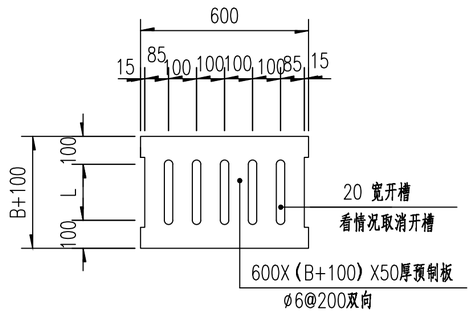

④ 不过车行车盖板大样图

注：1、盖板每隔8米或地形低洼处换成有20宽开槽，其余开槽取消；

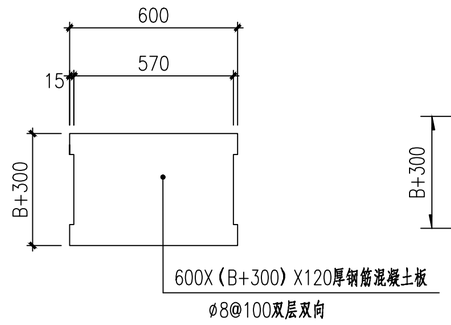

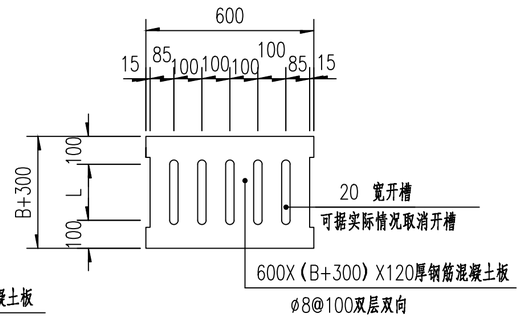

⑤ 过车行车盖板大样图

注：1、盖板每隔8米或地形低洼处换成有20宽开槽，其余开槽取消；

工程设计出图专用章

企业名称	中联合创设计有限公司		
证书编号	A222009092	编号	02
业务范围	市政行业乙级；电力行业(新能源发电、送电工程、变电工程)专业乙级；农林行业(农业工程)乙级；化工石化医药行业(石油及化工产品储运)专业乙级；建筑行业(水泵工程)专业乙级；风景园林工程设计专项(八级)		
有效期	至2025年12月31日		
发证机关	吉林省住房和城乡建设厅		

备注：本图版权属本公司所有，未经本公司负责人书面许可，任何人不得擅自复制或复用。本图未经施工图审查公司审查合格后，不得用于现场施工，仅供业主建设投资前估算建设造价之参考图。

中联合创 ZHONGLIANHECHUANG 中联合创设计有限公司 CHINA UNITED CREATIVE DESIGN CO. LTD	设计资质证书编号：A222009092	职 责	实 名	签 名	职 责	实 名	签 名	工程项目名称	翁源县典型镇（翁城镇）污水管网补短板项目勘察、设计	图名	砖砌沟渠大样图	设计阶段	施工图设计
	市政行业乙级	项目负责	刁开旺		校 对	龙润霞						图 别	给排水
		审 定	朱卫东		设 计	刘 泉		建设单位名称	翁源县公共资产管理中心			图 号	SS-DY-12
地址：吉林省长春市吉林大路535号		审 核	高玉梅		专业负责	张红旗						日 期	2025.09

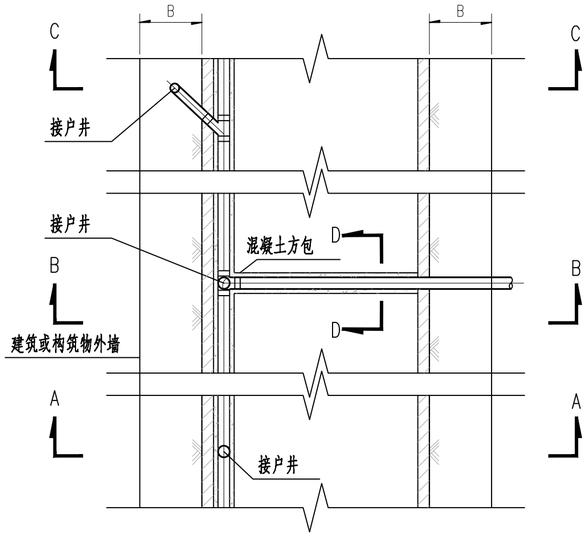

渠道管道平面示意图

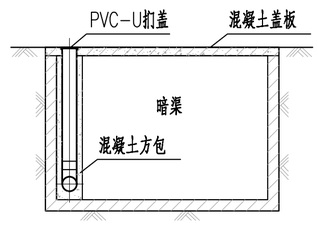

A-A剖面图1

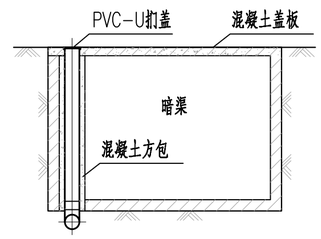

A-A剖面图2

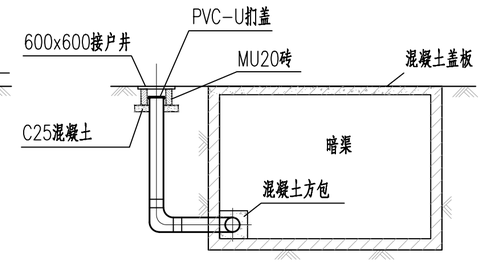

C-C剖面图1

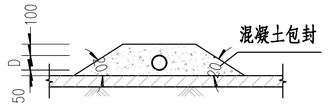

D-D剖面图

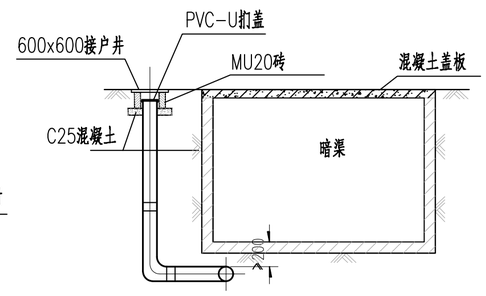

C-C剖面图2

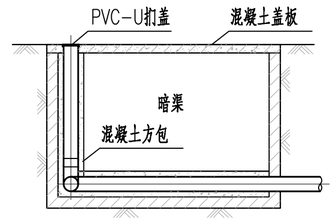

B-B剖面图1

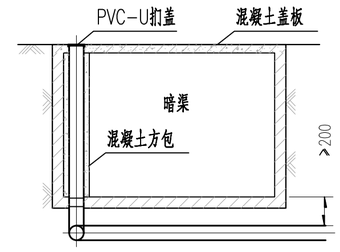

B-B剖面图2

说明：

1.本图适用于管道沿暗渠或者穿过暗渠的情况。

2.若干管有支管接入,，按B-B剖面图施工；若渠底为坚硬岩石，可按B-B剖面图1、D-D剖面图施工，否则按B-B剖面图2施工。

3.若B小于0.8米，按A-A剖面图施工；若渠底为坚硬岩石，可按A-A剖面图1施工，否则按A-A剖面图2施工。

4.若B大于0.8米，按C-C剖面图施工；若渠底为坚硬岩石，可按C-C剖面图1施工，否则按C-C剖面图2施工。

5.图注尺寸单位均为毫米。

工程设计出图专用章
企业名称 中联合创设计有限公司
证书编号 A222009092 编号 02
业务范围 市政行业(乙级)、电力行业(输变电工程)专业乙级、水利行业(水利工程)专业乙级、公路行业(公路工程)专业乙级、风景园林工程设计专项乙级、建筑行业(民用建筑工程)专业乙级、人防工程设计专项乙级、通信工程专业乙级、建筑行业(装饰工程)专业乙级
有效期 至2025年12月31日
发证机关 吉林省住房和城乡建设厅

中联合创 ZHONGLIANHECHUANG 中联合创设计有限公司 CHINA UNITED CREATIVE DESIGN CO.LTD	设计资质证书编号：A222009092	职 责	实 名	签 名	职 责	实 名	签 名	工程项目名称	翁源县典型镇（翁城镇）污水管网补短板项目勘察、设计	图名	管道过渠做法大样图	设计阶段	施工图设计
	市政行业乙级	项目负责	刁开旺		校 对	龙润霞						图 别	给排水
		审 定	朱卫东		设 计	刘 泉		建设单位名称	翁源县公共资产管理中心			图 号	SS-DY-13
地址：吉林省长春市吉林大路535号		审 核	高玉梅		专业负责	张红旗						日 期	2025.09

备注:本图版权属本公司所有，未经本公司负责人书面许可,任何人不得擅自复制或复用。本图未经施工图审查公司审查合格后，不得用于现场施工,仅供业主建设投资前估算建设造价之参考图。

备注:本图版权属本公司所有，未经本公司负责人书面许可,任何人不得擅自复制或复用。本图未经施工图审查公司审查合格后，不得用于现场施工,仅供业主建设投资前估算建设造价之参考图。

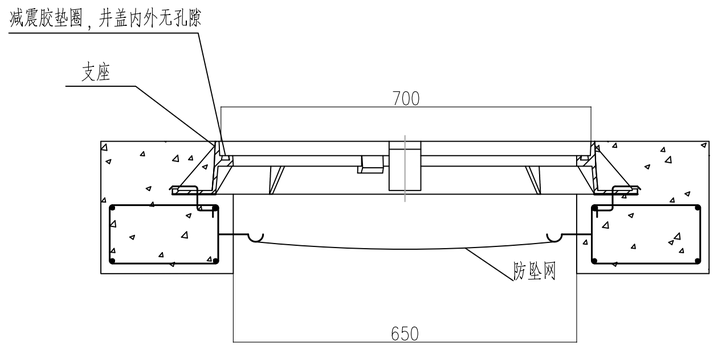

井口大样

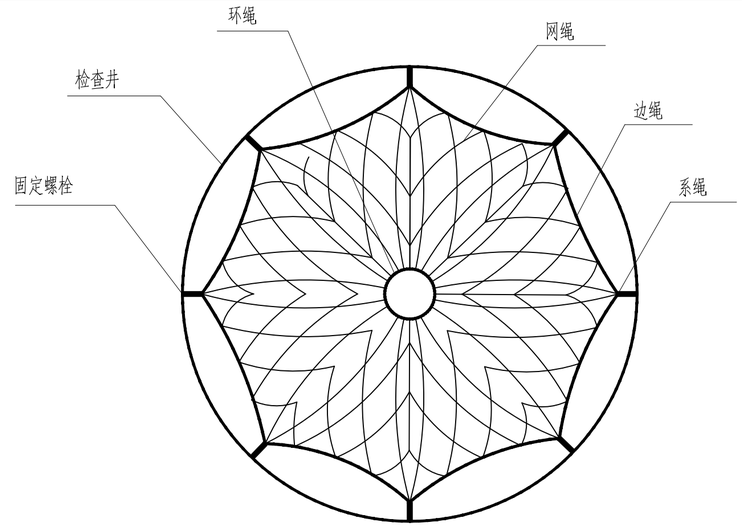

防坠网平面图

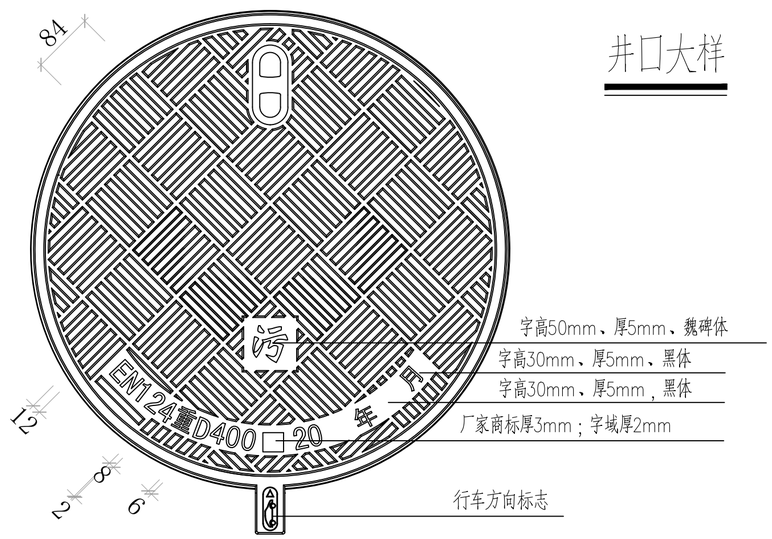

井盖大样

井盖说明：

1.本图尺寸单位以毫米计。

2.材质须为球墨铸铁，并须达到国标QT500-7。

3.井盖须具备可调节高度、防沉降、防盗、防滑等功能及防噪音、防跳动、防意外开启的弹性紧锁功能。

4.盖板和支座须采用不锈钢铰链轴连接。

5.井盖必须便于关闭、开启和维护。井盖保质期不得少于10年。

安全防坠网设计说明：

1、安全网网绳可采用锦纶、维纶、涤纶或其他材料制成，物理性能、耐候性应符合国家或行业标准的相关规定；

2、安全网网绳断裂强力应符合下表：

网类别	绳类别	断裂强力(N)
安全网	网绳、系绳	≥1000
	边绳	≥2000
	环绳	≥3000

施工严禁使用有断绳等已损坏的安全网。

3、固定螺栓采用M6规格以上(直径大或等于6毫米)带有挂钩的膨胀螺栓；

4、材质：固定螺栓采用不锈钢304或更好的耐腐蚀等级的材质；

5、用8副固定螺栓固定于检查井井壁的砖砌体墙或混凝土上，固定螺栓沿检查井井筒内同一水平面均匀分布，挂钩朝上；

6、安全网的8个系绳和边绳分别绑扎结实在对应的挂钩上,网目小于10cm；

7、安全网需安装于同一水平面，距离检查井井口20-30cm的坚固墙体上；

8、初始下垂高度：安全网受冲击前的初始下垂高度不超过10cm；

9、安全防坠网应按照《安全网 第1部分：平网》GB/T8834-2006绳索有关物理和机械性能的测定》，测试合格后方可验收；

10、检查井井筒内壁应设置安全防坠网，应符合《城镇排水检查井井筒安全防坠网技术规程》(CJJ/T238-2009)和《城镇排水检查井盖技术规程》(DB44/T1858-2016)中的规定和要求，井盖必须具备可调式、防沉降、防盗，井面应有相关标识；

11、本图尺寸单位为毫米。

工程设计图章用章
企业名称 中联合创设计有限公司
证书编号 A222009092 编号 102
业务范围 市政行业乙级，热力行业乙级，燃气行业乙级，轻纺工程、食品工程、生物工程、化工工程、医药工程、冶金工程、建筑工程、机电工程、市政公用工程、通信工程、电子工程、水利工程、农业工程、林业工程、矿业工程、石油天然气工程、铁路工程、公路工程、港口与航道工程、民航工程、水运工程、电力工程、核工程、化学工程、冶金工程、机械工程、纺织工程、轻工工程、建筑装饰工程、城市规划编制、风景园林、工程咨询、工程设计专项、建筑行业(体育工程)甲级、市政公用工程、风景园林、工程设计专项、建筑行业(体育工程)乙级
有效期 至2025年12月31日
发证机关 吉林省住房和城乡建设厅

中联合创 ZHONGLIANHECHUANG 中联合创设计有限公司 CHINA UNITED CREATIVE DESIGN CO.LTD	设计资质证书编号：A222009092	职 责	实 名	签 名	职 责	实 名	签 名	工程项目名称	翁源县典型镇（翁城镇）污水管网补短板项目勘察、设计	图名	防坠网及重型井盖大样	设计阶段	施工图设计
	市政行业乙级	项目负责	刁开旺		校 对	龙润霞						图 别	给排水
		审 定	朱卫东		设 计	刘 泉		建设单位名称	翁源县公共资产管理中心			图 号	SS-DY-14
地址：吉林省长春市吉林大路535号		审 核	高玉梅		专业负责	张红旗						日 期	2025.09

备注:本图版权属本公司所有，未经本公司负责人书面许可,任何人不得擅自复制或复用。本图未经施工图审查公司审查合格后，不得用于现场施工,仅供业主建设投资前估算建设造价之参考图。

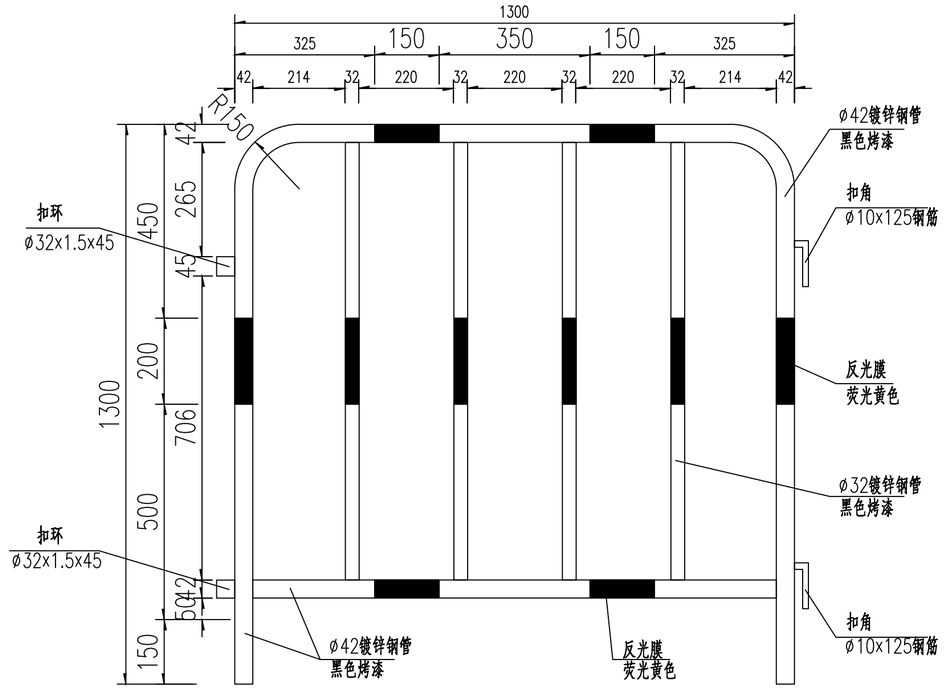

铁马正立面图

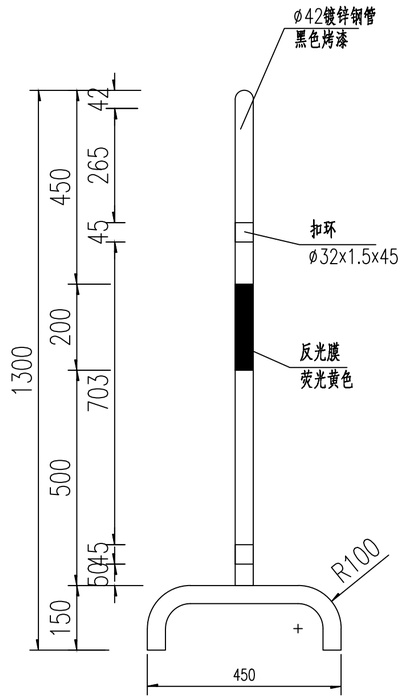

铁马侧立面图

0.6mx0.4m标志版面

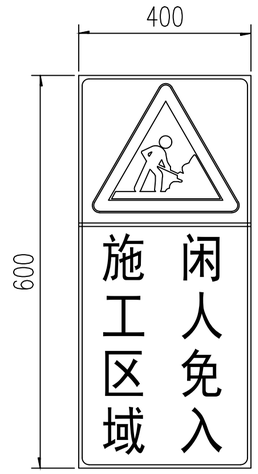

0.6mx0.4m标志版面

说明:

1、图中尺寸除标高以米计外，其余均为毫米计；

2、铁马应用于管沟开挖的施工安全围蔽,并根据现场施工区域情况增加安全标识；

3、参考《道路交通反光膜（GB/T18833-2012）》要求，反光膜选用Ⅶ类；

4、标志板材质为铝合金板，板厚为1.5mm；

5、图中未尽事宜详见相关规范。

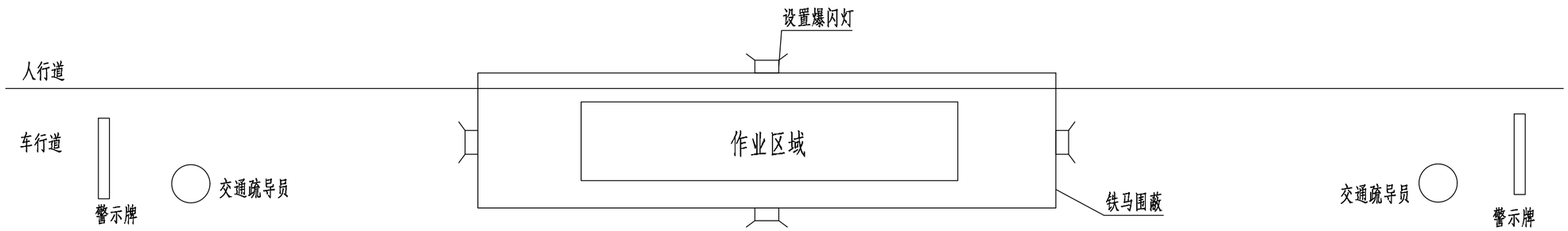

工程设计出图专用章

企业名称	中联合创设计有限公司
证书编号	A222009092 编号 02
业务范围	市政行业乙级；电力行业(新能源发电、送电工程、变电工程)专业乙级；水利行业(农业工程)乙级；化工石油炼制行业(石油及化工产品储运)专业乙级；建筑行业(水暖工程)专业乙级；风景园林工程设计专项乙级
有效期	至2025年12月31日
发证机关	吉林省住房和城乡建设厅

车行道

人行道

中联合创 ZHONGLIANHECHUANG 中联合创设计有限公司 CHINA UNITED CREATIVE DESIGN CO. LTD	设计资质证书编号：A222009092	职 责	实 名	签 名	职 责	实 名	签 名	工程项目名称	翁源县典型镇（翁城镇）污水管网补短板项目勘察、设计	图名	穿孔钢板铁马及施工警示牌大样
	市政行业乙级	项目负责	刁开旺		校 对	龙润霞					设计阶段 施工图设计
		审 定	朱卫东		设 计	刘 泉		建设单位名称	翁源县公共资产管理中心		图 别 给排水
地址：吉林省长春市吉林大路535号		审 核	高玉梅		专业负责	张红旗					图 号 SS-DY-15
											日 期 2025.09

备注:本图版权属本公司所有，未经本公司负责人书面许可,任何人不得擅自复制或复用。本图未经施工图审查公司审查合格后，不得用于现场施工,仅供业主建设投资前估算建设造价之参考图。

管线保护设计说明

1、管线保护分类及措施

a、施工场地内遇到电压在380V及以上的架空高压线路时，施工中必须做安全防护，在高压线路的下方搭钢管防护架，钢管防护架高度搭至距高压线1.5m时，换用竹杆搭设。

b、施工道路下方各种地下管线：

当管线上部无保护层或施工荷载管线保护设计荷载时，采用20mm厚钢板铺管线上方地面，钢板宽度应为管线范围两侧各外延1.0m。

c、管槽开挖过程中裸露的各种地下管线：

对管槽开挖过程中能临时切断且能改变走向的地下管线，在征得有关单位和其管理部门同意后，进行临时切断或改迁，当管线原样恢复或改迁后应得到相关部门验收确认。雨、污水管临时切断应做好管道临时封堵及临时排水；改迁后管线应按照原管线设计图施工。

对管槽开挖过程中遇到的供水、供电、电信、燃气及其它不可切断或不能迁移的管线时，应针对不同管线性质、管道材质、管径等特点采取可靠的保护措施，确保管线安全。对不可切断或不能迁移的管线采用悬吊法进行保护。

2、管线保护施工注意事项

a、管槽开挖前，应向有关单位和其管理部门提出管线临时保护的书面申请，办妥相关手续，管线保护方案需得到有关单位和其管理部门同意后方可实施。应邀请有关单位和其管理部门对需要保护的管线进行相关交底，取得管线的详细情况和相关单位对管线制定的保护措施，并向各级施工人员进行安全交底，建立责任制，明确各级人员的责任。

b、施工前必须进行周密细致的施工组织设计，在需要保护的地下管线处做出明显标志，标明每一处沿线下方的埋地设施名称，属性、材质、特征、断面尺寸和埋深，并设置必要的管线安全警戒线、安全标志牌、警示牌。

c、施工中如遇实际情况与设计图纸不符合时，应及时通知设计、监理、业主单位及管线单位共同协商处理，在未做出统一结论前，不得擅自处理或继续施工。如有必要，在管槽开挖前对地下管线需重新进行探测，以充分了解、复核各管线特性，确保施工过程中各类管线的安全。

d、管槽开挖到需保护的管线附近时，必须采用人工开挖方式进行施工，严禁超挖，严格按照批准的管线保护方案进行实施。管线保护措施实施后，经相关部门检验合格后，方可进行管槽其它土方开挖。

e、应组织建设单位、各管线管理单位和施工单位的有关人员定期检查管线保护措施的落实情况及保护措施的可靠性。各工种施工人员必须严格遵照安全操作规程的有关规定实施作业，严禁违章操作、违章施工。

f、对管槽内裸露管线加强位移监测，进行沉降和水平位移观测，定期向建设单位和有关管线管理单位提供沉降观测资料。当管线位移超出允许值时立即进行加固处理。

h、对施工过程中发生的意外情况或遭遇台风、暴雨等恶劣天气，应提前制定相应的应急预案。

3、其它未尽事宜遵行国家、建设部、管线管理部门制定的现行有关设计及施工验收规范、规程、规定、条例执行。

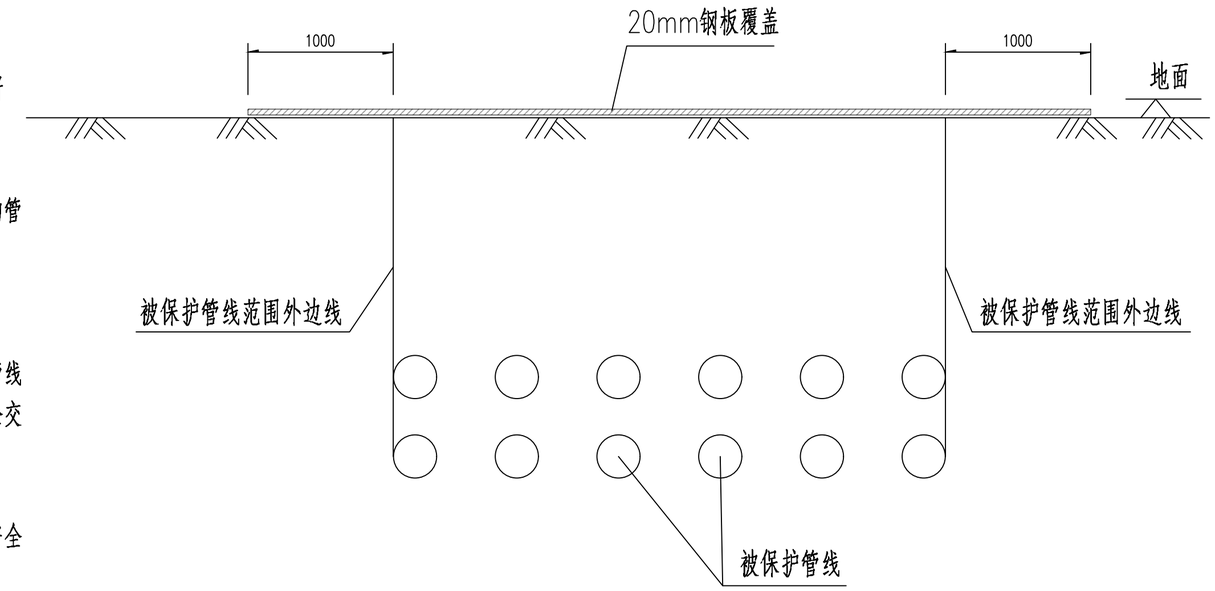

施工道路下管线保护图

工程设计出图专用章

企业名称	中联合创设计有限公司
证书编号	A222009092 编号 02
业务范围	市政行业乙级；电力行业(新能源发电、送电工程、变电工程)专业乙级；林业行业(林业工程)乙级；化工石油炼化行业(石油及化工产品输运)专业乙级；建筑行业(水泥工程)专业乙级；风景园林工程设计专项乙级
有效期	至2025年12月31日
发证机关	吉林省住房和城乡建设厅

中联合创 ZHONGLIANHECHUANG 中联合创设计有限公司 CHINA UNITED CREATIVE DESIGN CO.LTD	设计资质证书编号：A222009092	职 责	实 名	签 名	职 责	实 名	签 名	工程项目名称	翁源县典型镇（翁城镇）污水管网补短板项目勘察、设计	图名	现状管线保护设计图(一)	设计阶段	施工图设计
	市政行业乙级	项目负责	刁开旺		校 对	龙润霞						图 别	给排水
		审 定	朱卫东		设 计	刘 泉		建设单位名称	翁源县公共资产管理中心			图 号	SS-DY-16
地址：吉林省长春市吉林大路535号		审 核	高玉梅		专业负责	张红旗						日 期	2025.09

备注:本图版权属本公司所有，未经本公司负责人书面许可,任何人不得擅自复制或复用。本图未经施工图审查公司审查合格后，不得用于现场施工,仅供业主建设投资前估算建设造价之参考图。

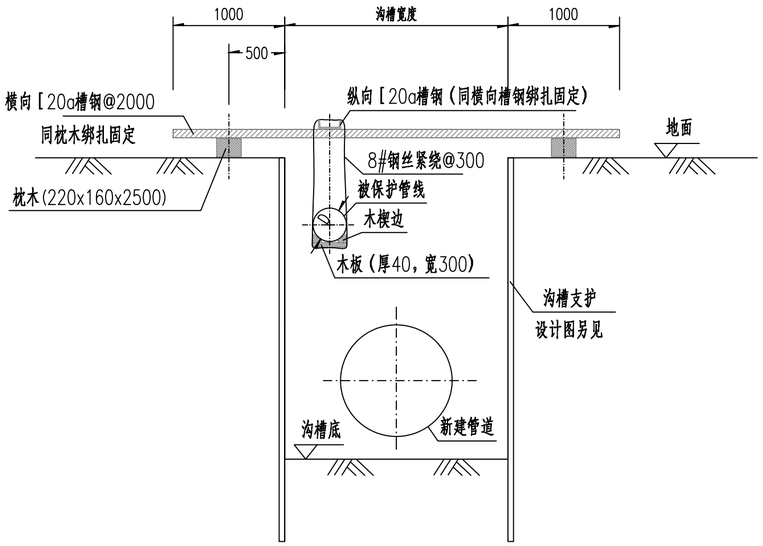

沟槽内裸露管线保护图（A类）

（管线直径D≤300，管线与沟槽平行）

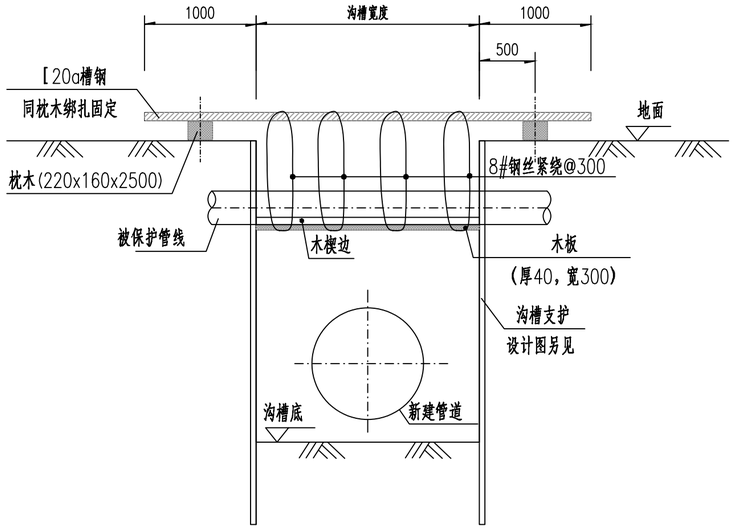

沟槽内裸露管线保护图（B类）

（管线直径≤D300，管线与沟槽相交）

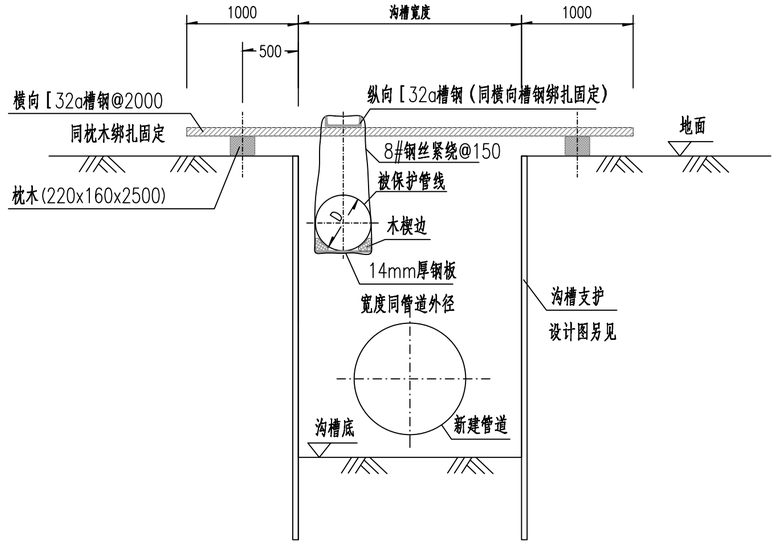

沟槽内裸露管线保护图（C类）

（管线直径D>300，管线与沟槽平行）

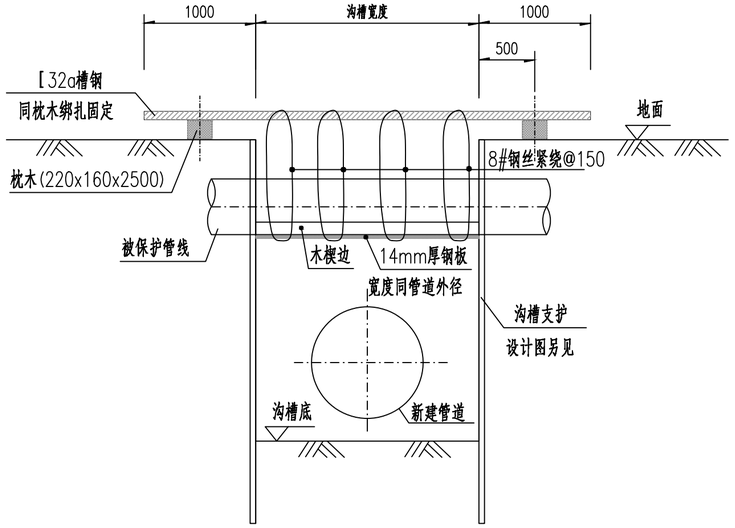

沟槽内裸露管线保护图（D类）

（管线直径D>300，管线与沟槽相交）

说明：

1、图中高程、桩号以米计，其余均以毫米计；采用85年国家高程基准，等高距为1.0米，2000国家大地坐标系。

2、沟槽开挖应分段进行，当开挖至管线保护区附近时，必须采用人工开挖方式进行；当人工开挖至管线底，再一小段一小段挖除管底的土，厚度应为刚可放入垫板的厚度为宜严禁超挖，并马上放入木板或钢板，进行悬吊法管线保护绑扎施工，并将悬吊钢丝调整至合适的紧度。在管道接头处应加强保护，管道接头处必须设置悬吊保护。

3、悬吊及绑扎用钢丝应采用建筑用钢丝，其抗拉强度应》550MPa，其性能指标应满足《一般用途低碳钢丝》（YB/T5294-2006）各项要求。

4、施工中如遇实际情况与设计图纸不符合时，应及时通知设计、监理、业主单位及管线单位共同协商处理，在未做出统一结论前，不得擅自处理或继续施工。

5、其它未尽事宜遵行国家、建设部、管线管理部门制定的现行有关设计及施工验收规范、规程、规定、条例执行。

工程设计出图专用章

证书编号 A222009092 编号 02

业务范围 市政行业乙级；电力行业(新能源发电、送电工程、变电工程)专业乙级；水利行业(农业工程)乙级；化工石化医药行业(石油及化工产品储运)专业乙级；建筑行业(水系工程)专业乙级；风景园林工程设计专项乙级

有效期 至2025年12月31日

发证机关 吉林省住房和城乡建设厅

中联合创 ZHONGLIANHECHUANG 中联合创设计有限公司 CHINA UNITED CREATIVE DESIGN CO.LTD	设计资质证书编号：A222009092	职 责	实 名	签 名	职 责	实 名	签 名	工程项目名称	翁源县典型镇（翁城镇）污水管网补短板项目勘察、设计	图名	现状管线保护设计图(二)	设计阶段	施工图设计
	市政行业乙级	项目负责	刁开旺		校 对	龙润霞						图 别	给排水
		审 定	朱卫东		设 计	刘 泉		建设单位名称	翁源县公共资产管理中心			图 号	SS-DY-17
地址：吉林省长春市吉林大路535号		审 核	高玉梅		专业负责	张红旗						日 期	2025.09

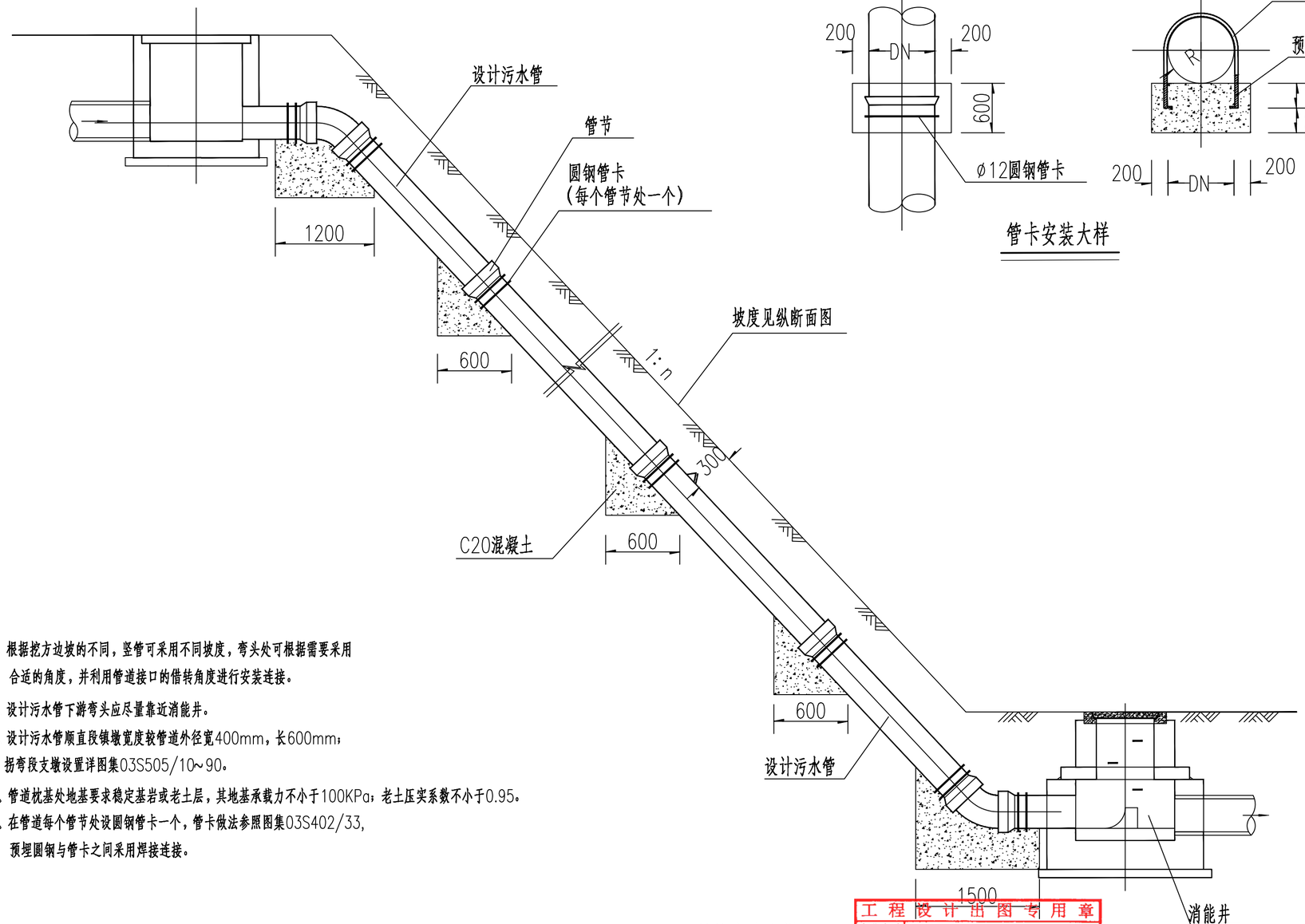

斜管安装大样

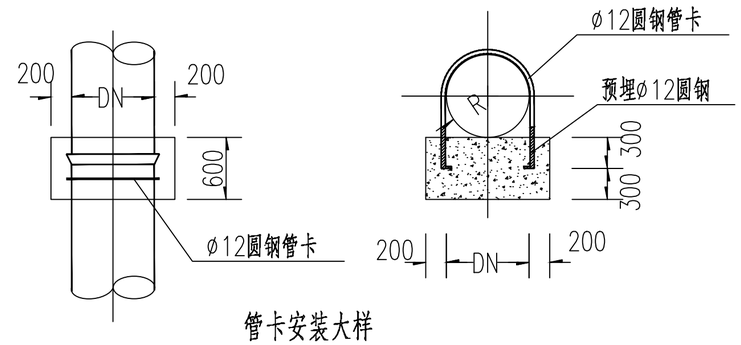

管卡安装大样

说 明:

1、根据挖方边坡的不同，竖管可采用不同坡度，弯头处可根据需要采用合适的角度，并利用管道接口的借转角度进行安装连接。

2、设计污水管下游弯头应尽量靠近消能井。

3、设计污水管顺直段镇墩宽度较管道外径宽400mm，长600mm；拐弯段支墩设置详图集03S505/10~90。

4、管道枕基处地基要求稳定基岩或老土层，其地基承载力不小于100KPa；老土压实系数不小于0.95。

5、在管道每个管节处设圆钢管卡一个，管卡做法参照图集03S402/33，预埋圆钢与管卡之间采用焊接连接。

工程设计出图专用章	
企业名称	中联合创设计有限公司
证书编号	A222009092 编号 02
业务范围	市政行业乙级、电力行业(新能源发电、送电工程、变电工程)专业乙级、农林行业(农业工程)乙级、化工(石油炼制行业(石油及化工产品储运)专业乙级、建材行业(水泥工程)专业乙级；风景园林工程设计专项乙级
有效期	至2025年12月31日
发证机关	吉林省住房和城乡建设厅

备注:本图版权属本公司所有，未经本公司负责人书面许可,任何人不得擅自复制或复用。本图未经施工图审查公司审查合格后，不得用于现场施工,仅供业主建设投资前估算建设造价之参考图。

中联合创 ZHONGLIANHECHUANG 中联合创设计有限公司 CHINA UNITED CREATIVE DESIGN CO.LTD	设计资质证书编号：A222009092	职 责	实 名	签 名	职 责	实 名	签 名	工程项目名称	翁源县典型镇（翁城镇）污水管网补短板项目勘察、设计	图名	斜管安装大样图	设计阶段	施工图设计
	市政行业乙级	项目负责	刁开旺		校 对	龙润霞						图 别	给排水
		审 定	朱卫东		设 计	刘 泉		建设单位名称	翁源县公共资产管理中心			图 号	SS-DY-18
地址：吉林省长春市吉林大路535号		审 核	高玉梅		专业负责	张红旗						日 期	2025.09

备注:本图版权属本公司所有，未经本公司负责人书面许可,任何人不得擅自复制或复用。本图未经施工图审查公司审查合格后，不得用于现场施工,仅供业主建设投资前估算建设造价之参考图。

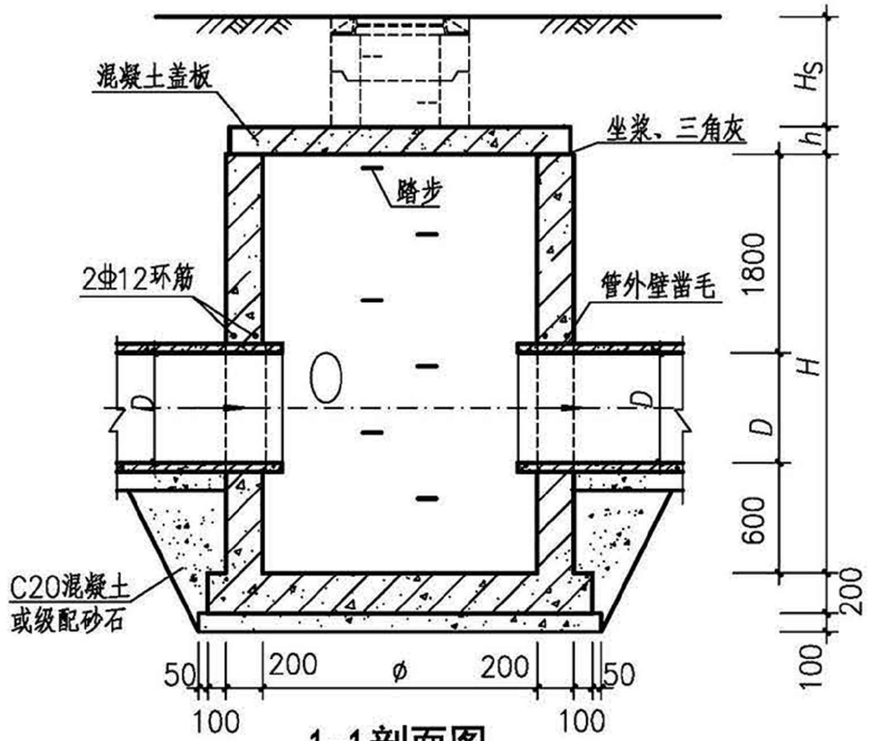

1-1剖面图

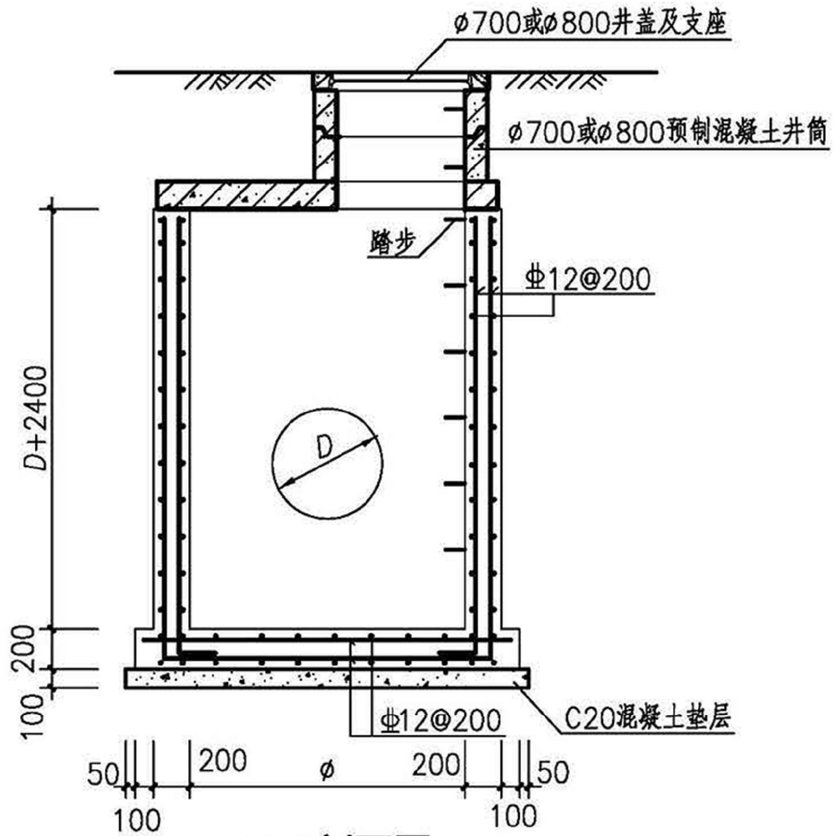

2-2剖面图

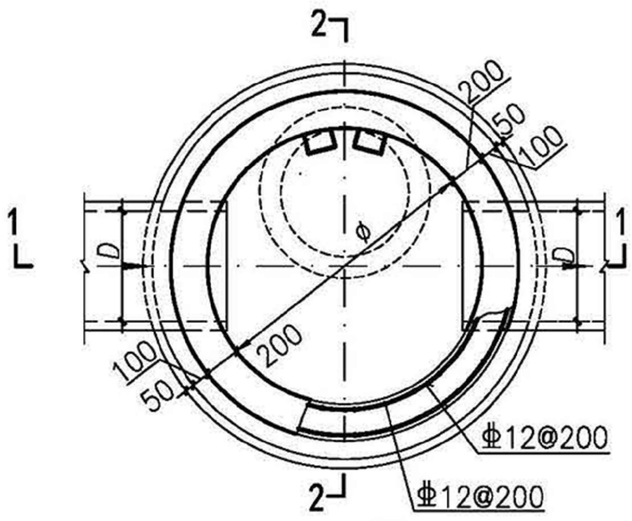

平面图

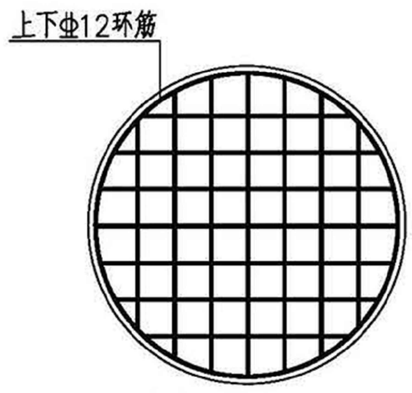

底板布筋示意图

注：1. 井墙及底板混凝土为C30、S6；钢筋 ⌀—HPB300、Φ—HRB400。
2. 混凝土净保护层40mm。
3. 坐浆、抹三角灰均用M10防水水泥砂浆。
4. 接入管道超挖部分用混凝土或级配砂石填实。
5. 管道与墙体、底板间隙应混凝土浇筑或砂浆填实、挤压严密。
6. 图中井室尺寸、配筋、适用条件、盖板型号、允许管径d应根据⌀值按第314页确定。
7. 踏步布置、踏步安装见第332、334页。
8. 适用于排水管道掏挖淤泥用，D=200～1000；0.4m≤ H_S ≤4.0m。
9. 其他要求详见说明。

工程设计出图专用章
企业名称：中联合创设计有限公司
证书编号：A222009092
业务范围：市政行业乙级；电力行业(送变电工程)乙级；化工石油行业(石油及化工产品储运)专业乙级；水利行业(农业工程)乙级；化工石油行业(石油及化工产品储运)专业乙级；建筑行业(水暖工程)专业乙级；风景园林工程设计专项乙级
有效期：至2025年12月31日
发证机关：吉林省住房和城乡建设厅

⌀1000～1500圆形混凝土沉泥井（Y04ch） D=200～1000	图集号	20S515

说明:根据《建筑与市政工程防水通用规范》GB55030-2022第4.1.5条要求，本图侧壁厚度由200mm调整为250mm，其余不变。

中联合创 ZHONGLIANHECHUANG 中联合创设计有限公司 CHINA UNITED CREATIVE DESIGN CO. LTD	设计资质证书编号：A222009092	职责	实名	签名	职责	实名	签名	工程项目名称	翁源县典型镇（翁城镇）污水管网补短板项目勘察、设计	图名	沉泥井大样图	设计阶段	施工图设计
	市政行业乙级	项目负责	刁开旺		校对	龙润霞						图别	给排水
		审定	朱卫东		设计	刘泉		建设单位名称	翁源县公共资产管理中心			图号	SS-DY-19
地址：吉林省长春市吉林大路535号		审核	高玉梅		专业负责	张红旗						日期	2025.09

备注:本图版权属本公司所有，未经本公司负责人书面许可,任何人不得擅自复制或复用。本图未经施工图审查公司审查合格后，不得用于现场施工,仅供业主建设投资前估算建设造价之参考图。

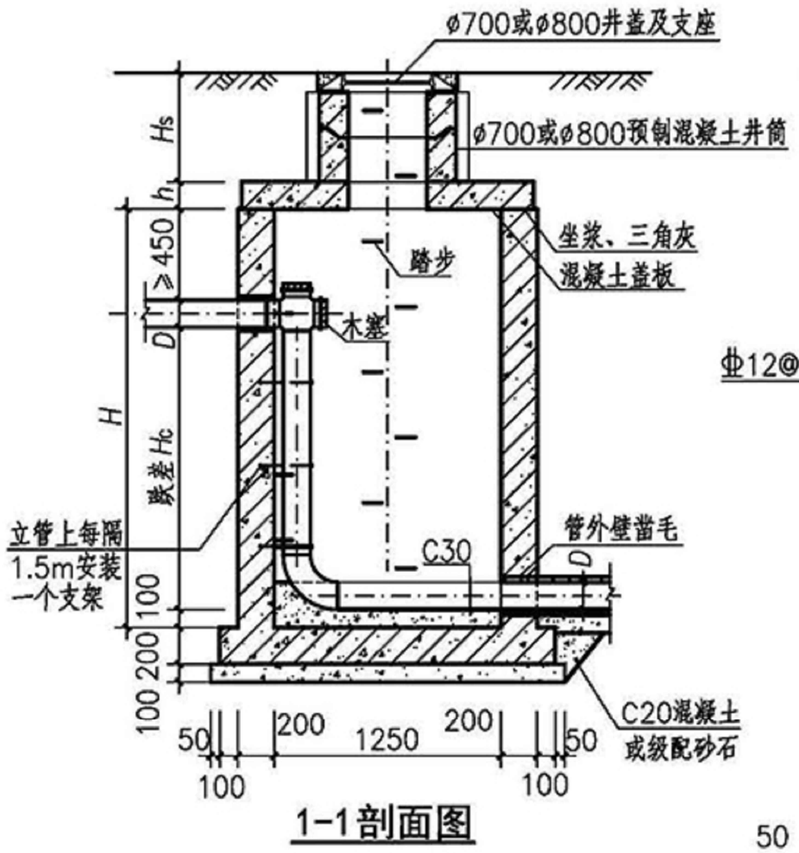

1-1剖面图

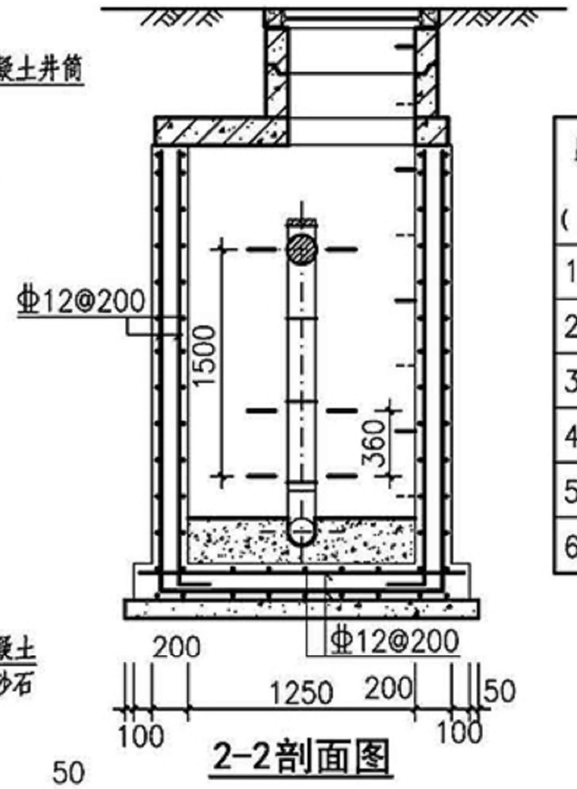

2-2剖面图

50

工程量表(按 D=200计量)

跌差 H_c (mm)	井室高 H (mm)	井墙混凝土 (m³)	底板混凝土 (m³)	钢筋重量(kg) 井墙	钢筋重量(kg) 底板	垫层混凝土 (m³)	流槽 (m³)	盖板型号
1000	2100	1.90	0.54	130.73	54.26	0.30	0.41	Y03B12.5
2000	2750	2.49		155.00				
3000	3750	3.40		195.45				
4000	4750	4.31		235.90				
5000	5750	5.23		276.35				
6000	6750	6.14		316.80				

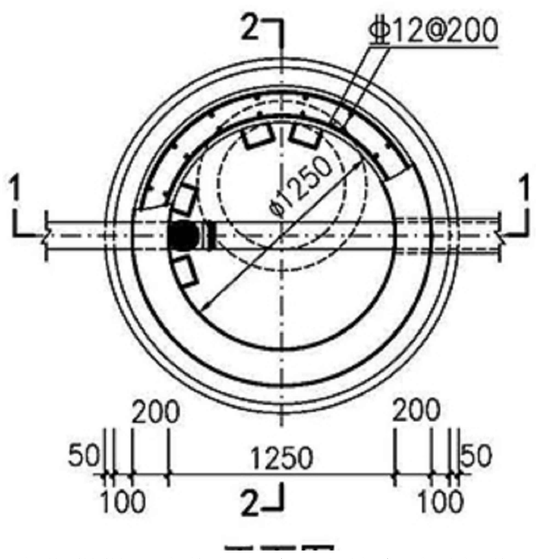

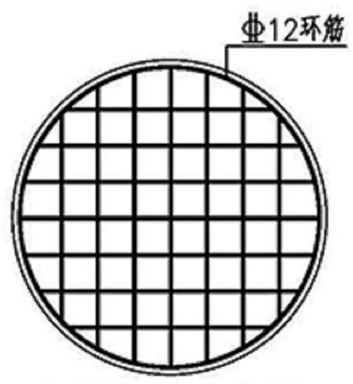

底板布筋示意图

注:1. 井墙及底板混凝土为C30、S6；钢筋 Φ—HPB300、Φ—HRB400。
2. 混凝土净保护层厚度40mm。
3. 坐浆、抹三角灰均用M10防水水泥砂浆。
4. 接入管道超挖部分用C20混凝土或级配砂石填实。
5. 管道与墙体、底板间隙应混凝浇筑或砂浆填实、挤压严密。
6. 木塞需用热沥青浸煮，铸铁管涂沥青防腐。
7. 踏步及脚窝布置、踏步安装见第333、334页。
8. 适用条件：D≤200铸铁管、跌差1000~6000mm的污水管；地下水最高位于地面下0.5m；0.4m≤H_s≤4m。
9. 盖板工程量详见盖板配筋图。
10. 其他详见说明。

工程设计资质证书
企业名称 中联合创设计有限公司
证书编号 A222009092 编号 02
业务范围 市政行业乙级、电力行业（变电工程）专业乙级、建筑行业（建筑工程）专业乙级、风景园林工程专项设计甲级、城乡规划编制乙级、工程咨询单位甲级
有效期 至2025年12月31日
发证机关 吉林省住房和城乡建设厅

竖管式消能井大样（直线内跌D01h）	图集号	20S515

说明:根据《建筑与市政工程防水通用规范》GB55030-2022第4.1.5条要求，本图侧壁厚度由200mm调整为250mm，其余不变。

中联合创 ZHONGLIANHECHUANG 中联合创设计有限公司 CHINA UNITED CREATIVE DESIGN CO. LTD
地址：吉林省长春市吉林大路535号

设计资质证书编号：A222009092	职责	实名	签名	职责	实名	签名	工程项目名称	翁源县典型镇（翁城镇）污水管网补短板项目勘察、设计	图名	跌水消能井大样图	设计阶段	施工图设计
市政行业乙级	项目负责	刁开旺		校对	龙润霞						图别	给排水
	审定	朱卫东		设计	刘泉		建设单位名称	翁源县公共资产管理中心			图号	SS-DY-20
	审核	高玉梅		专业负责	张红旗						日期	2025.09

备注:本图版权属本公司所有，未经本公司负责人书面许可,任何人不得擅自复制或复用。本图未经施工图审查公司审查合格后，不得用于现场施工,仅供业主建设投资前估算建设造价之参考图。

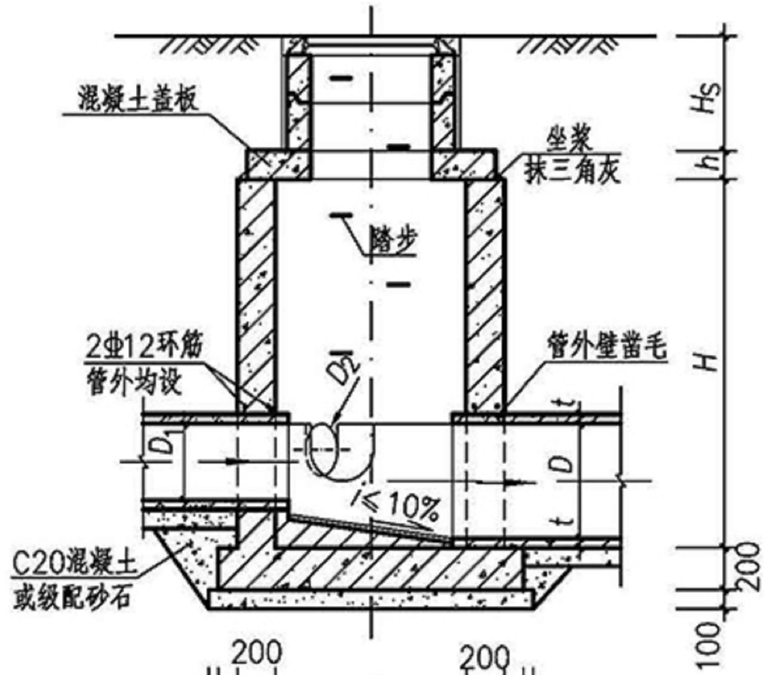

1-1剖面图

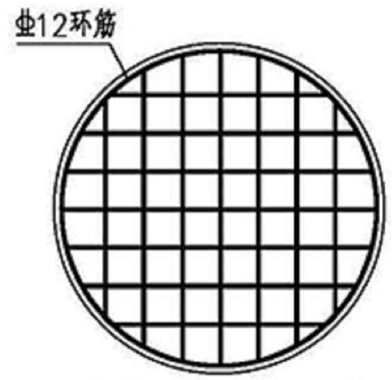

底板布筋示意图

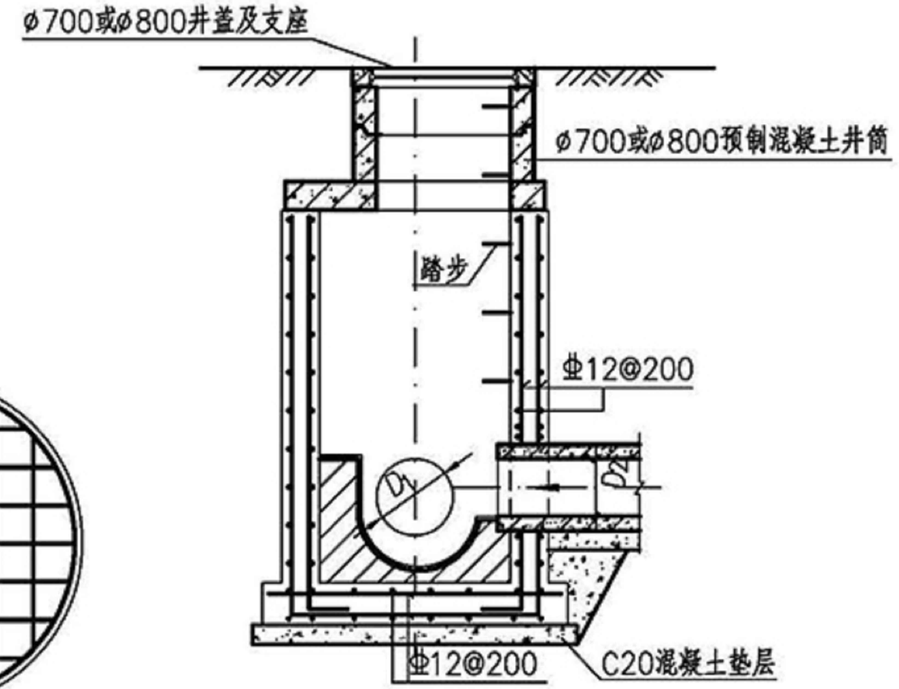

2-2剖面图

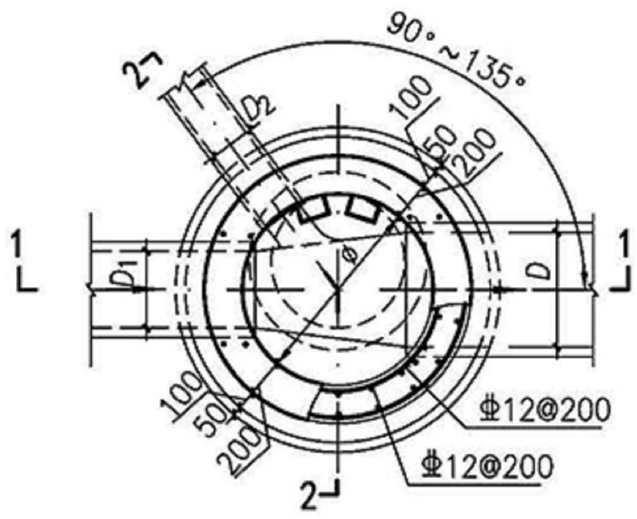

平面图

注：1. 井墙及底板混凝土为C30、S6；钢筋 Φ-HPB300、Φ-HRB400。
2. 混凝土净保护层厚度40mm。
3. 坐浆、抹三角灰均用M10防水水泥砂浆。
4. 流槽用C20混凝土浇筑或用M10水泥砂浆砌MU10流槽专用砖，M10防水水泥砂浆抹面，厚20mm。
5. 接入管道超挖部分用混凝土或级配砂石填实。
6. 管道与墙体、底板间隙应混凝土浇筑或砂浆填实、挤压严密。
7. 图中井室尺寸、适用条件、盖板型号应根据ø、D值按第31页确定。
8. D、D_1、D_2允许管径见第19页。
9. 流槽部分在安放踏步的同侧加设脚窝，踏步及脚窝布置、踏步安装见第333、334页。
10. 其他要求见总说明。

工程设计出图专用章
单位名称 中联合创设计有限公司
证书编号 A222009092 编号 02
业务范围 市政行业乙级；电力行业(新能源发电、送电工程、变电工程)专业乙级；冶炼行业(冶金工程)乙级；化工石油炼焦行业(石油及化工产品输送)专业乙级；建筑行业(建筑工程)乙级；公路行业(道路工程)乙级；水利水电行业(水利工程)乙级。
有效期 至2025年12月31日
仅供该项目施工图设计专用 超范围、不合法、无效图章一律无效

ø1000～ø1800圆形混凝土污水检查井(Y03wh)	图集号	20S515

中联合创 ZHONGLIANHECHUANG 中联合创设计有限公司 CHINA UNITED CREATIVE DESIGN CO. LTD	设计资质证书编号：A222009092	职 责	实 名	签 名	职 责	实 名	签 名	工程项目名称	翁源县典型镇（翁城镇）污水管网补短板项目勘察、设计	图名	污水检查井大样图	设计阶段	施工图设计
	市政行业乙级	项目负责	刁开旺		校 对	龙润霞						图 别	给排水
		审 定	朱卫东		设 计	刘 泉		建设单位名称	翁源县公共资产管理中心			图 号	SS-DY-21
地址：吉林省长春市吉林大路535号		审 核	高玉梅		专业负责	张红旗						日 期	2025.09

备注：本图版权属本公司所有，未经本公司负责人书面许可，任何人不得擅自复制或复用。本图未经施工图审查公司审查合格后，不得用于现场施工，仅供业主建设投资前估算建设造价之参考图。

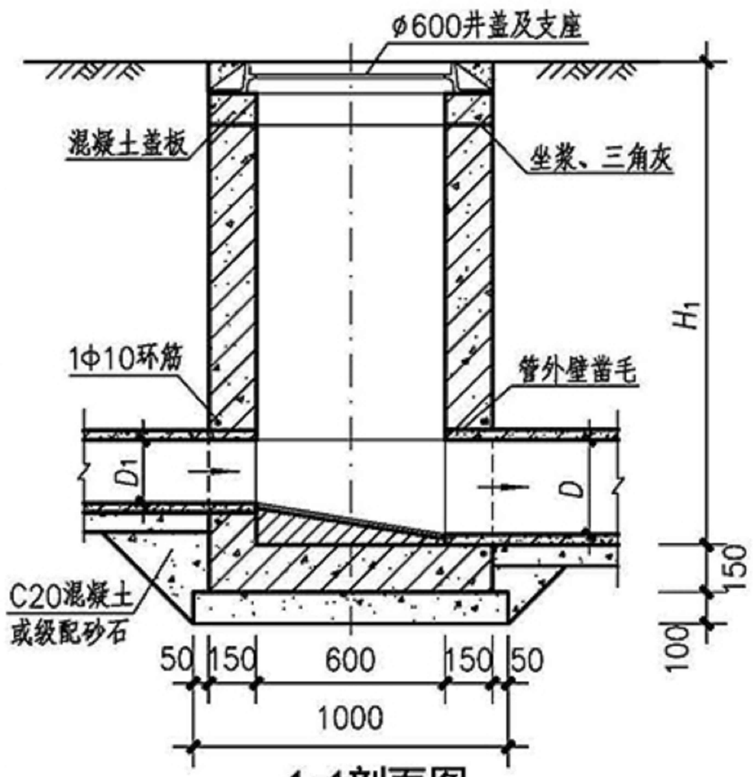

1-1剖面图

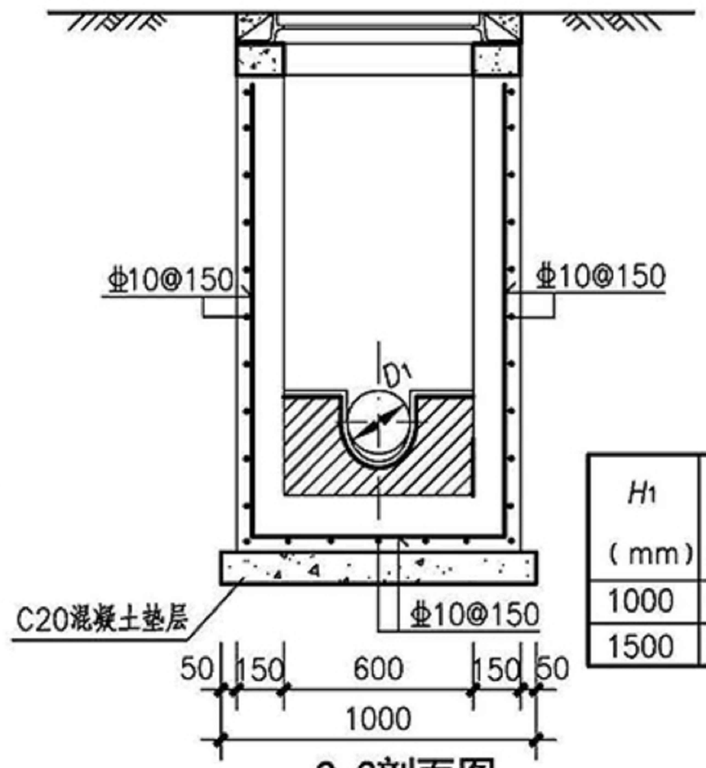

2-2剖面图

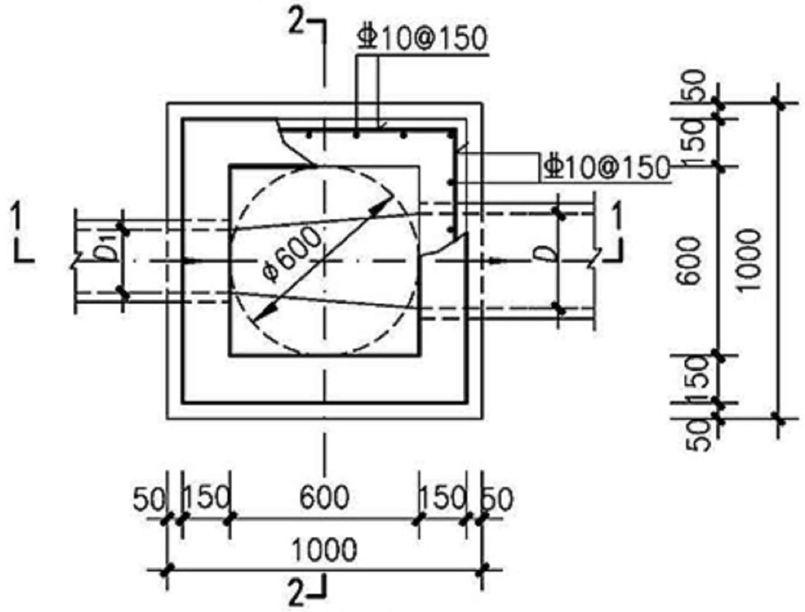

平面图

工程量表

H_1 (mm)	井墙混凝土 (m^3)	底板混凝土 (m^3)	钢筋重量(kg) 井墙	钢筋重量(kg) 底板	垫层混凝土 (m^3)	流槽 (m^3)	盖板型号
1000	0.45	0.12	24.83	7.08	0.10	0.08	J09B2
1500	0.68	0.12	38.63	7.08	0.10	0.08	

注：1. 井墙及底板混凝土为C30、S6；钢筋 Φ-HPB300、Φ-HRB400。
2. 钢筋距截面外侧2/5截面厚度处放置。
3. 坐浆、抹三角灰均用M10防水水泥砂浆。
4. 流槽用C15混凝土浇筑或用M10水泥砂浆砌MU10流槽专用砖，M10防水水泥砂浆抹面，厚20mm。
5. 接入管道超挖部分用混凝土或级配砂石填实。
6. 管道与墙体、底板间隙应混凝土浇筑或砂浆填实、挤压严密。
7. 管径 D、D_1≤300，井深 H_1≤1500mm。地下水最高位于地面下0.5m。

工程设计出图专用章
企业名称 中联合创设计有限公司
证书编号 A222009092 编号102
业务范围 市政行业乙级、电力行业(新能源发电、送电工程、变电工程)专业乙级、风景园林行业(园林工程)乙级、化工石油行业(化学工业产品设计)专业乙级、建筑行业(建筑工程)乙级、公共设施行业(城市公用事业)专业乙级、城乡规划编制乙级
有效期 至2025年12月31日
发证机关 吉林省住房和城乡建设厅

小方形600×600混凝土井盖检查井（J09x2h）	图集号	20S515

中联合创 ZHONGLIANHECHUANG 中联合创设计有限公司 CHINA UNITED CREATIVE DESIGN CO.LTD	设计资质证书编号：A222009092	职责	实名	签名	职责	实名	签名	工程项目名称	翁源县典型镇（翁城镇）污水管网补短板项目勘察、设计	图名	户线检查井大样图	设计阶段	施工图设计
	市政行业乙级	项目负责	刁开旺		校对	龙润霞						图别	给排水
		审定	朱卫东		设计	刘泉		建设单位名称	翁源县公共资产管理中心			图号	SS-DY-22
地址：吉林省长春市吉林大路535号		审核	高玉梅		专业负责	张红旗						日期	2025.09

备注:本图版权属本公司所有，未经本公司负责人书面许可,任何人不得擅自复制或复用。本图未经施工图审查公司审查合格后，不得用于现场施工,仅供业主建设投资前估算建设造价之参考图。

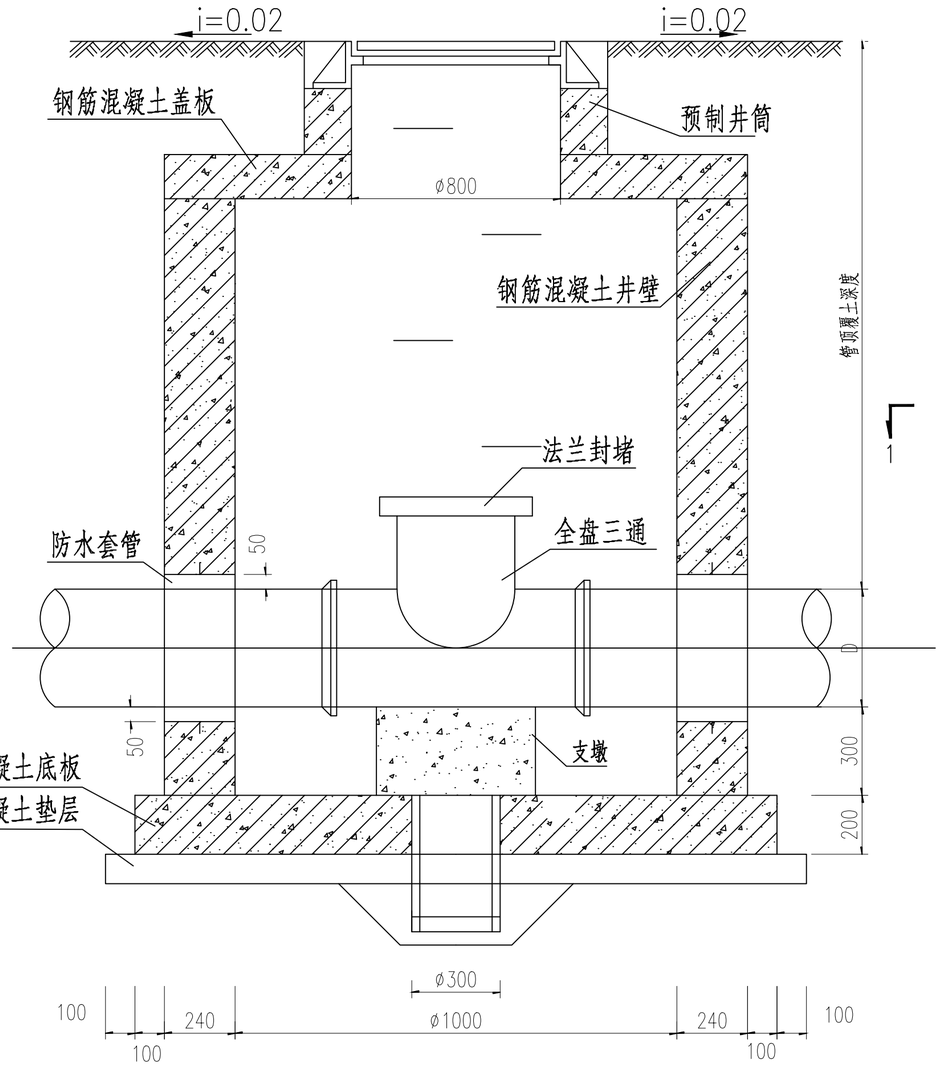

1-1剖面图

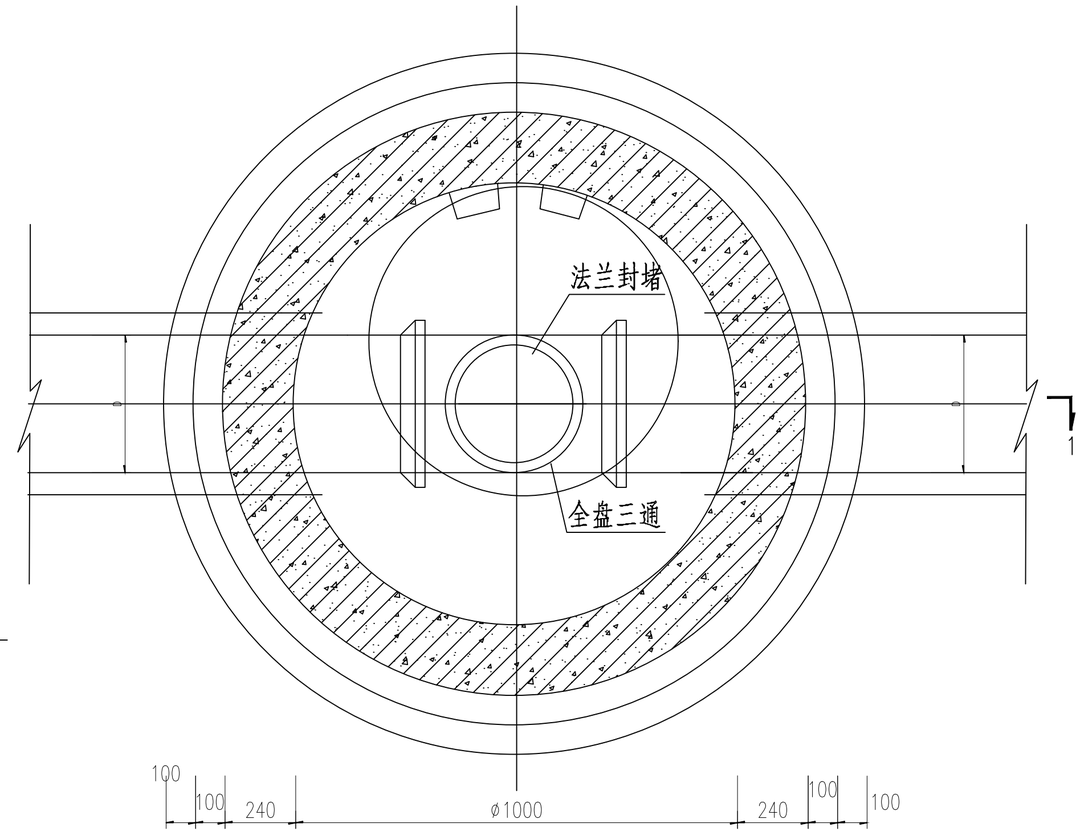

压力检查井平面图

说明:

1.本排水压力检查井采用钢筋混凝土结构，井墙配筋参考给排水图集06MS201-3，P28。
2.盖板配筋参考06MS201-3，P29；井筒做法参考06MS201-3，P128。
3.集水坑做法见给排水图集07MS101-2，21页。
4.本图未尽之处，按相关规范执行。

工程设计出图专用章			
企业名称	中联合创设计有限公司		
证书编号	A222009092	编号	02
业务范围	市政行业乙级；电力行业(新能源发电、送电工程、变电工程)专业乙级；林业行业(林业工程)乙级；化工石油炼化行业(石油及化工产品储运)专业乙级；建筑行业(水系工程)专业乙级；风景园林工程设计专项乙级		
有效期	至2025年12月31日		
发证机关	吉林省住房和城乡建设厅		

中联合创 ZHONGLIANHECHUANG 中联合创设计有限公司 CHINA UNITED CREATIVE DESIGN CO.LTD	设计资质证书编号：A222009092	职 责	实 名	签 名	职 责	实 名	签 名	工程项目名称	翁源县典型镇（翁城镇）污水管网补短板项目勘察、设计	图名	压力检查井大样图	设计阶段	施工图设计
	市政行业乙级	项目负责	刁开旺		校 对	龙润霞						图 别	给排水
		审 定	朱卫东		设 计	刘 泉		建设单位名称	翁源县公共资产管理中心			图 号	SS-DY-23
地址：吉林省长春市吉林大路535号		审 核	高玉梅		专业负责	张红旗						日 期	2025.09

备注:本图版权属本公司所有，未经本公司负责人书面许可,任何人不得擅自复制或复用。本图未经施工图审查公司审查合格后，不得用于现场施工,仅供业主建设投资前估算建设造价之参考图。

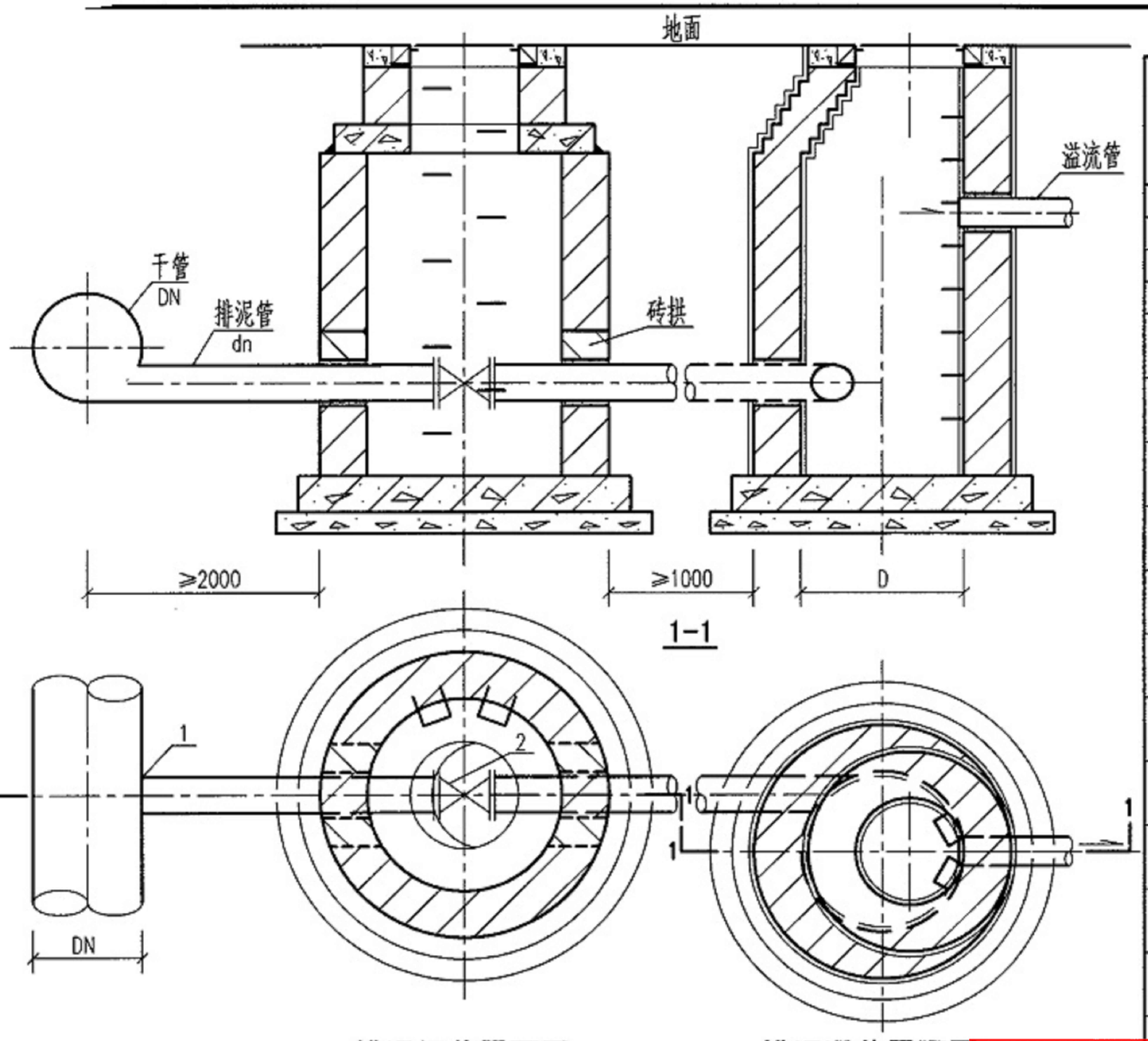

排泥阀井平面图　　排泥湿井平面图

说明：排泥阀井径根据排泥阀的直径和结构形式选用相应的井径。

各部尺寸及材料表(mm)

干管直径 DN	排泥管直径 dn	湿井井径 D	1 排泥三通 规格	1 排泥三通 数量	2 阀门 规格	2 阀门 数量
200	75	800	200X75	1	75	1
250	75	800	250X75	1	75	1
300	75	800	300X75	1	75	1
350	75	800	350X75	1	75	1
400	100	1000	400X100	1	100	1
	150	1000	400X150	1	150	1
450	150	1000	450X150	1	150	1
	200	1000	450X200	1	200	1
500	150	1000	500X150	1	150	1
	200	1000	500X200	1	200	1
600	150	1000	600X150	1	150	1
	200	1000	600X200	1	200	1
700	200	1000	700X200	1	200	1
	250	1200	700X250	1	250	1
800	200	1000	800X200	1	200	1
	250	1200	800X250	1	250	1
900	250	1200	900X250	1	250	1
	300	1200	900X300	1	300	1
1000	300	1200	1000X300	1	300	1
	400	1200	1000X400	1	400	1
1200	400	1200	1200X400	1	400	1
	500	1400	1200X500	1	500	1
1400	500	1400	1400X500	1	500	1
	600	1600	1400X600	1	600	1
1600	600	1600	1600X600	1	600	1
	700	1800	1600X700	1	700	1
1800	700	1800	1800X700	1	700	1
	800	1800	1800X800	1	800	1

工程设计出图专用章

企业名称	中联合创设计有限公司
证书编号	A222009092　编号 02
业务范围	市政行业乙级；电力行业(新能源发电、送电工程、变电工程)专业乙级；风林行业(冶金工程)乙级；化工石油医药行业(石油及化工产品储运)专业乙级；建材行业(水泥工程)专业乙级；风景园林工程设计专项乙级
有效期	至2025年12月31日
发证机关	吉林省住房和城乡建设厅

中联合创 ZHONGLIANHECHUANG 中联合创设计有限公司 CHINA UNITED CREATIVE DESIGN CO.LTD	设计资质证书编号：A222009092	职责	实名	签名	职责	实名	签名	工程项目名称	翁源县典型镇（翁城镇）污水管网补短板项目勘察、设计	图名	钢砼排泥井大样图
地址：吉林省长春市吉林大路535号	市政行业乙级	项目负责	刁开旺		校对	龙润霞					设计阶段：施工图设计
		审定	朱卫东		设计	刘泉		建设单位名称	翁源县公共资产管理中心		图别：给排水
		审核	高玉梅		专业负责	张红旗					图号：SS-DY-24
											日期：2025.09

备注:本图版权属本公司所有，未经本公司负责人书面许可,任何人不得擅自复制或复用。本图未经施工图审查公司审查合格后，不得用于现场施工,仅供业主建设投资前估算建设造价之参考图。

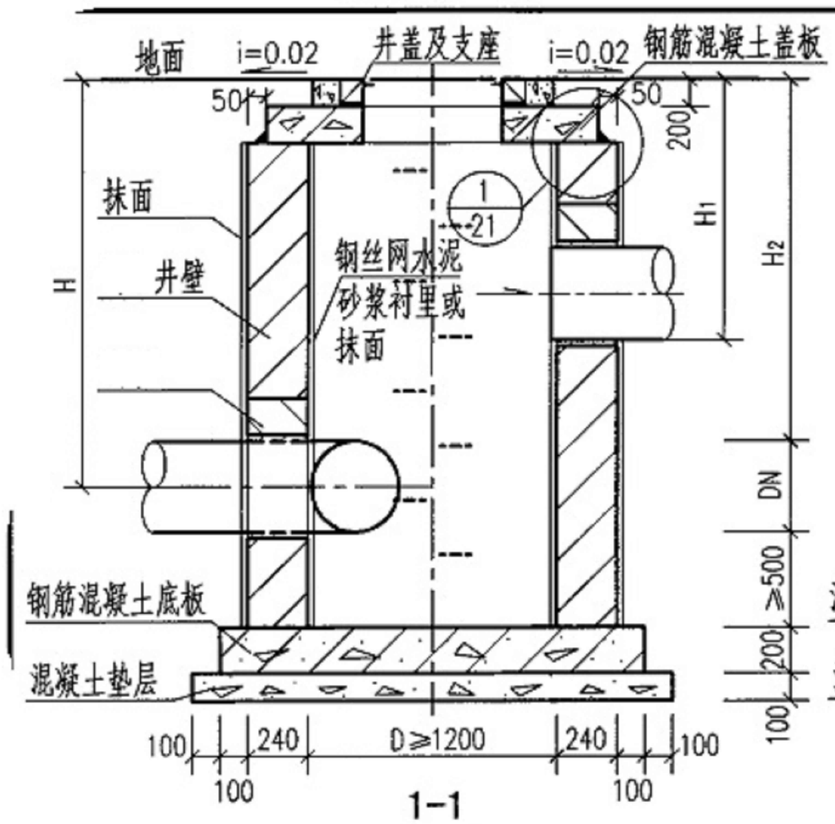

1-1

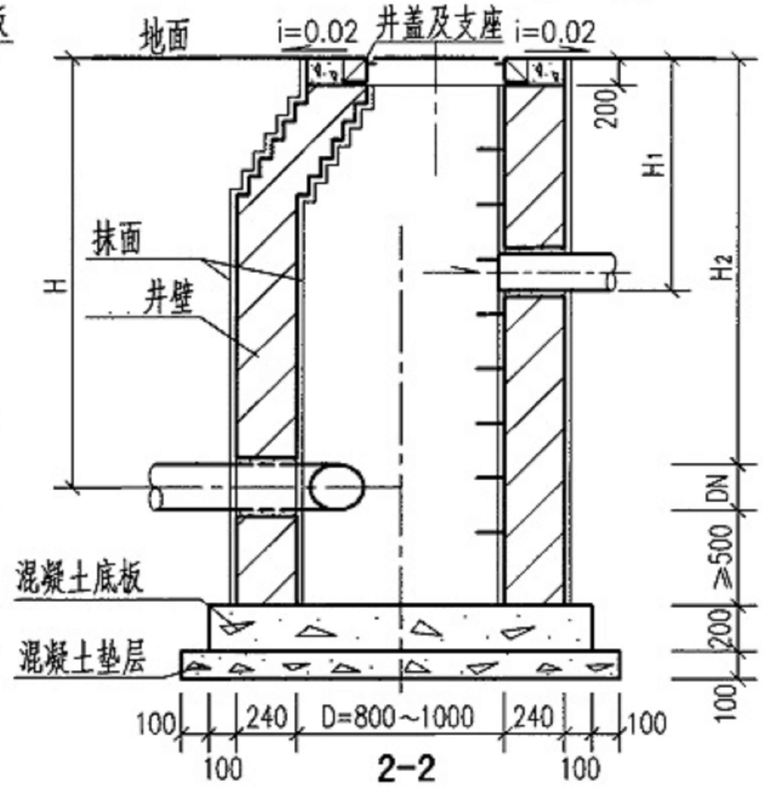

2-2

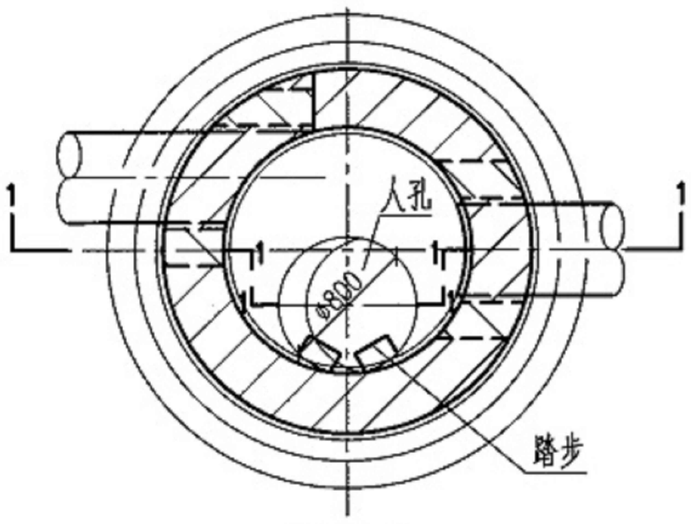

平面图

（井径D≥1200）

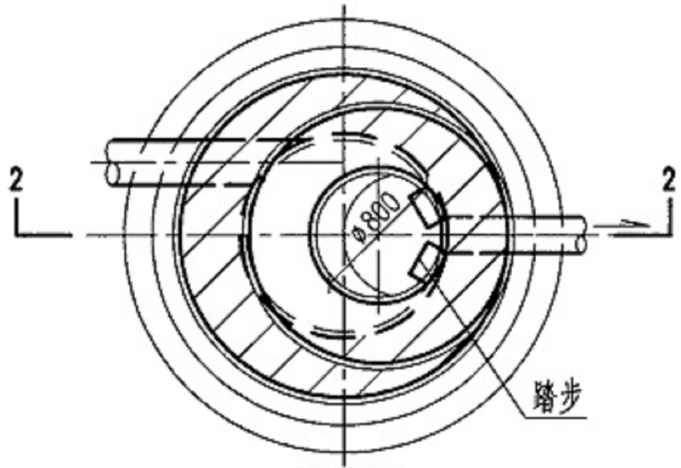

平面图

（井径D=800~1000）

工程设计出图专用章

企业名称	中联合创设计有限公司
证书编号	A222009092 编号 02
业务范围	市政行业乙级；电力行业(新能源发电、送电工程、变电工程)专业乙级；农林行业(农业工程)乙级；化工石化医药行业(石油及化工产品储运)专业乙级；建筑行业(水泵工程)专业乙级；风景园林工程设计专项乙级
有效期	至2025年12月31日
发证机关	吉林省住房和城乡建设厅

说明:

1、本排水压力检查井采用钢筋混凝土结构，井墙配筋参考给排水图集20S515，P30。

2、盖板配筋参考20S515，P34；

3、本图未尽之处，按相关规范执行。

中联合创 ZHONGLIANHECHUANG 中联合创设计有限公司 CHINA UNITED CREATIVE DESIGN CO. LTD	设计资质证书编号：A222009092	职 责	实 名	签 名	职 责	实 名	签 名	工程项目名称	翁源县典型镇（翁城镇）污水管网补短板项目勘察、设计	图名	钢砼排泥湿井大样图	设计阶段	施工图设计
	市政行业乙级	项目负责	刁开旺		校 对	龙润霞						图 别	给排水
		审 定	朱卫东		设 计	刘 泉		建设单位名称	翁源县公共资产管理中心			图 号	SS-DY-25
地址：吉林省长春市吉林大路535号		审 核	高玉梅		专业负责	张红旗						日 期	2025.09

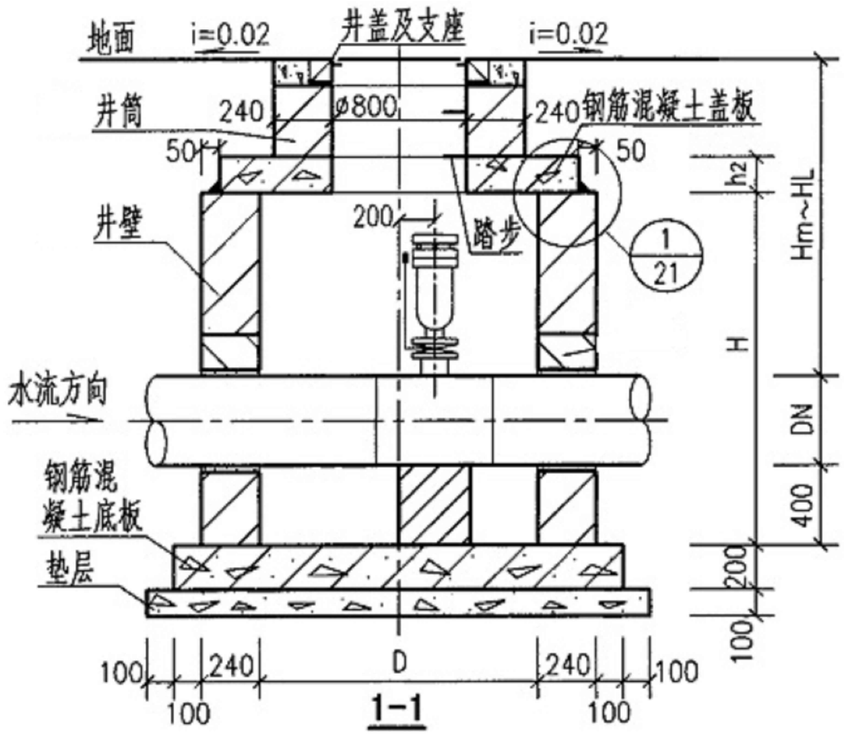

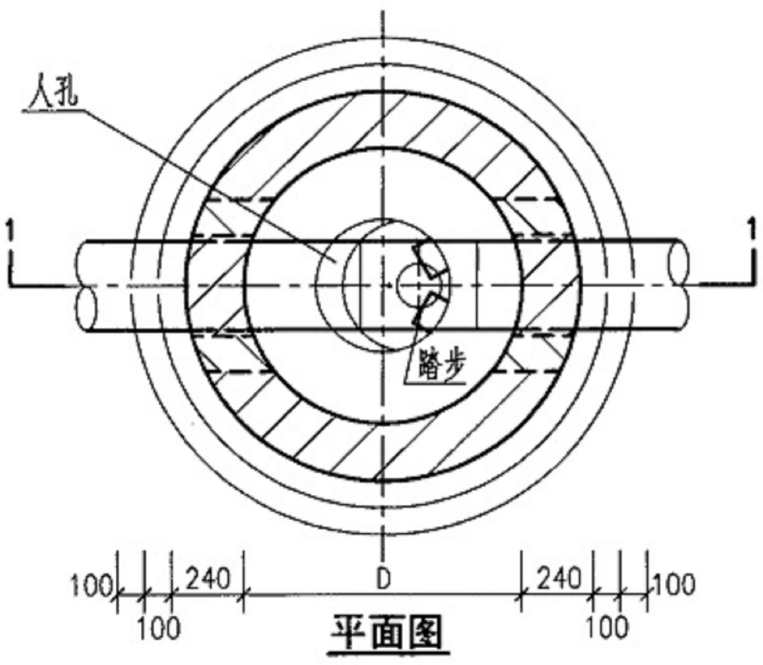

各部尺寸表（mm）

管道直径 DN	井径 D	井室深 H	管顶覆土深度 Hm~HL	盖板厚度 h2	排气阀直径 DN		
					a	b	c
100	1200	1500	1350～3000	150	50	25	—
150	1200	1500	1300～3000	150	50	25	—
200	1200	1500	1250～3000	150	65	25	—
250	1200	1750	1450～3000	150	65	50	—
300	1200	1750	1400～3000	150	80	50	80
350	1200	1750	1350～3000	150	80	50	80
400	1200	1750	1300～3000	150	80	50	80
450	1200	1750	1250～3000	150	80	80	80
500	1200	2000	1450～3000	150	80	80	80
600	1200	2000	1350～3000	150	80	80	80
700	1400	2250	1500～3000	150	80	80	80
800	1400	2250	1400～3000	150	80	80	80
900	1600	2500	1550～3000	150	80	100	80
1000	1600	2500	1450～3000	150	80	100	80
1200	2000	2750	1550～3000	200	100	150	100
1400	2000	3000	1600～3000	200	150	200	150
1600	2400	3250	1650～3000	200	150	200	150
1800	2400	3500	1700～3000	200	200	200	200

说明:

1、本排水压力检查井采用钢筋混凝土结构，井墙配筋参考给排水图集20S515，P30。

2、盖板配筋参考20S515，P34；

3、排气阀a .b . c代表产品厂家，详见07MS101－2总说明.

4、管道穿井壁留洞尺寸见07MS101第20页管道穿并壁留洞尺寸表。

5、管道穿井壁做法见07MS101第20页.

6、其余尺寸按相关规范执行。

工程设计出图专用章
企业名称 中联合创设计有限公司
证书编号 A222009092 编号 02
业务范围 市政行业乙级
有效期 至2025年12月31日
发证机关 吉林省住房和城乡建设厅

中联合创 ZHONGLIANHECHUANG 中联合创设计有限公司 CHINA UNITED CREATIVE DESIGN CO.LTD	设计资质证书编号：A222009092	职 责	实 名	签 名	职 责	实 名	签 名	工程项目名称	翁源县典型镇（翁城镇）污水管网补短板项目勘察、设计	图名	钢砼排气井大样图	设计阶段	施工图设计
	市政行业乙级	项目负责	刁开旺		校 对	龙润霞						图 别	给排水
		审 定	朱卫东		设 计	刘 泉		建设单位名称	翁源县公共资产管理中心			图 号	SS-DY-26
地址：吉林省长春市吉林大路535号		审 核	高玉梅		专业负责	张红旗						日 期	2025.09

备注:本图版权属本公司所有，未经本公司负责人书面许可,任何人不得擅自复制或复用。本图未经施工图审查公司审查合格后，不得用于现场施工,仅供业主建设投资前估算建设造价之参考图。

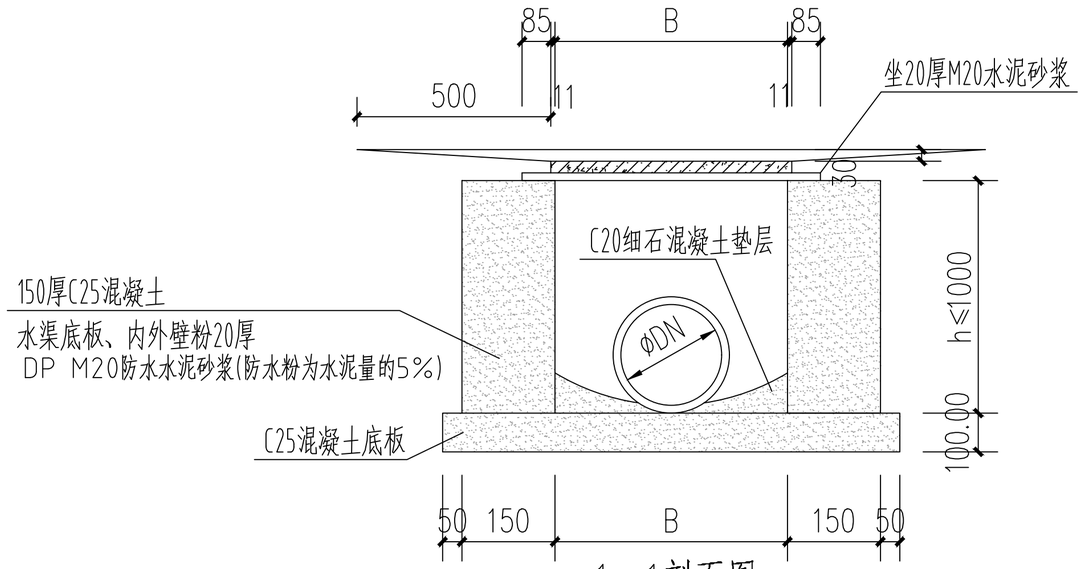

1—1剖面图

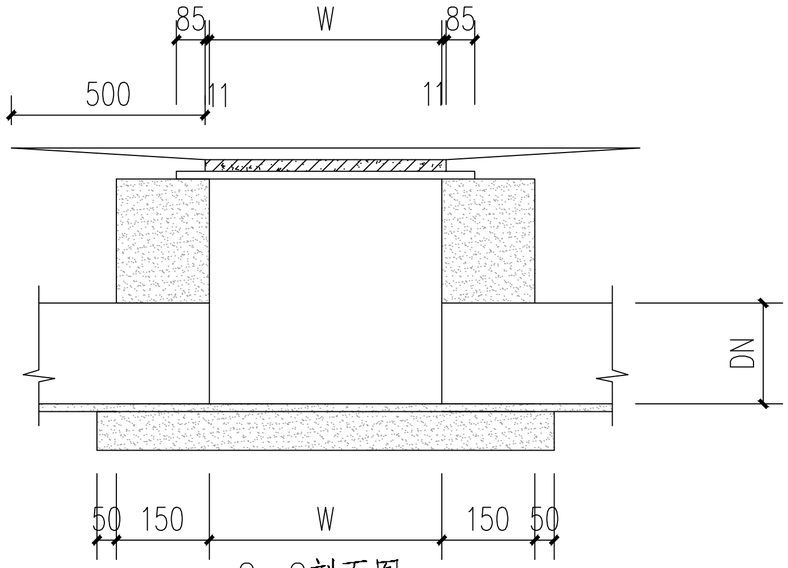

2—2剖面图

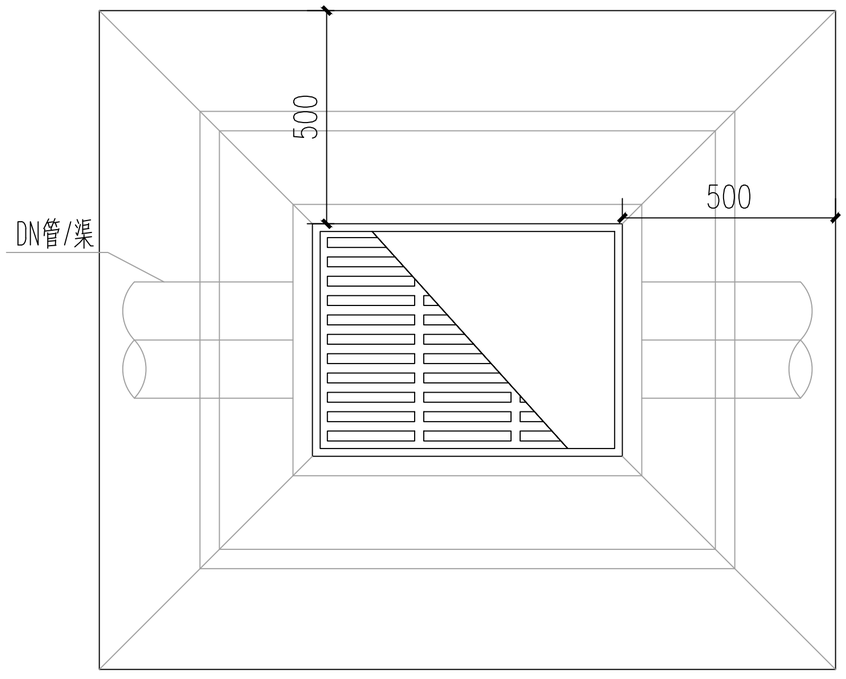

平面图

说明：

1.箅子及支座见图集16S518的53—57页、60—65页，根据具体工程需要可选用球墨铸铁、球墨铸铁符合树脂及钢格板等材质。

2.水渠底板、内外壁粉20厚DP M20防水水泥砂浆(防水粉为水泥量的5%)。

3.垫层最小厚度35mm。

工程设计出图专用章			
企业名称	中联合创设计有限公司		
证书编号	A222009092	编号	02
业务范围	市政行业乙级；电力行业(新能源发电、送电工程、变电工程)专业乙级；冶炼行业(冶金工程)乙级；化工石化医药行业(石油及化工产品输送)专业乙级；建筑行业(水泵工程)专业乙级；风景园林工程设计专项八级		
有效期	至2025年12月31日		
发证机关	吉林省住房和城乡建设厅		

中联合创 ZHONGLIANHECHUANG 中联合创设计有限公司 CHINA UNITED CREATIVE DESIGN CO. LTD	设计资质证书编号：A222009092	职 责	实 名	签 名	职 责	实 名	签 名	工程项目名称	翁源县典型镇（翁城镇）污水管网补短板项目勘察、设计	图名	箅子大样图	设计阶段	施工图设计
	市政行业乙级	项目负责	刁开旺		校 对	龙润霞						图 别	给排水
		审 定	朱卫东		设 计	刘 泉		建设单位名称	翁源县公共资产管理中心			图 号	SS-DY-27
地址：吉林省长春市吉林大路535号		审 核	高玉梅		专业负责	张红旗						日 期	2025.09

备注：本图版权属本公司所有，未经本公司负责人书面许可，任何人不得擅自复制或复用。本图未经施工图审查公司审查合格后，不得用于现场施工，仅供业主建设投资前估算建设造价之参考图。

备注:本图版权属本公司所有，未经本公司负责人书面许可,任何人不得擅自复制或复用。本图未经施工图审查公司审查合格后，不得用于现场施工,仅供业主建设投资前估算建设造价之参考图。

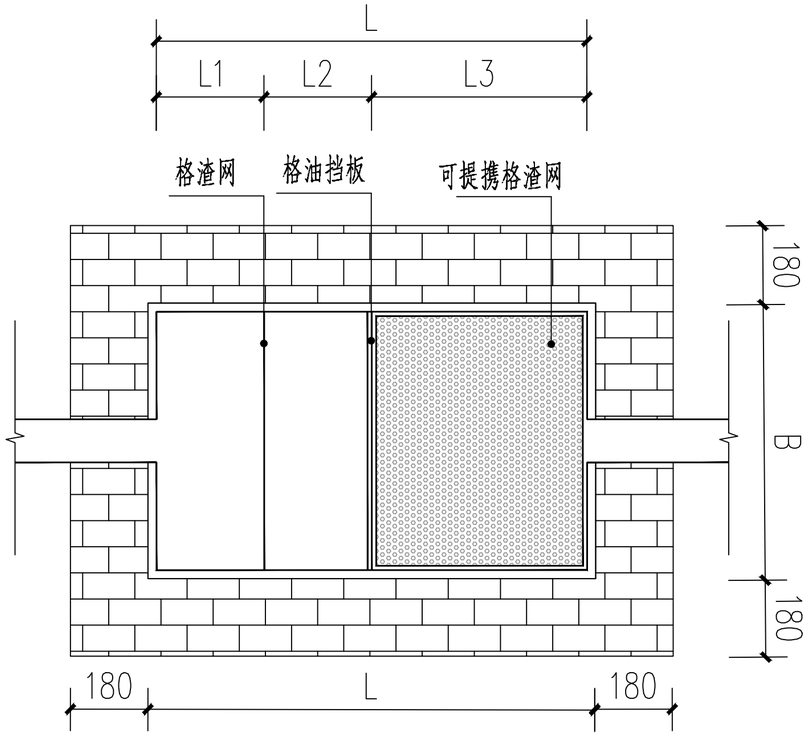

不锈钢隔油池平面图

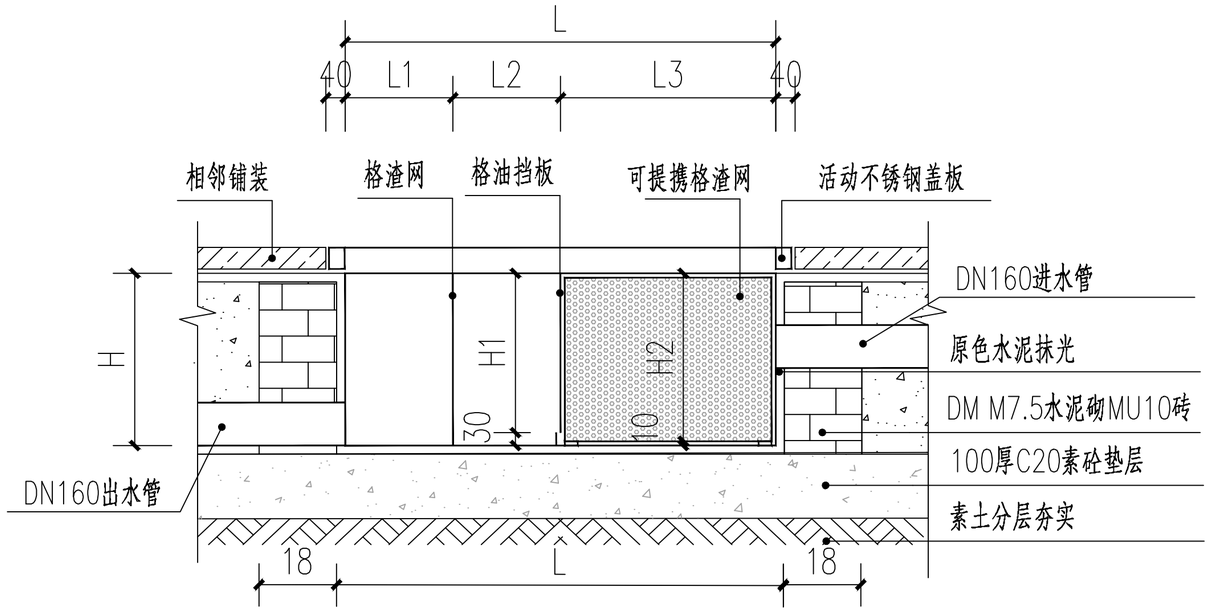

不锈钢隔油池剖面图

序号	型号	流速（m3/h）	尺寸(mm)							
			L	B	H	L1	L2	L3	H1	H2
1	GYC-1	2	1000	600	400	250	250	500	370	390
2	GYC-2	4	1300	600	600	325	325	650	570	590

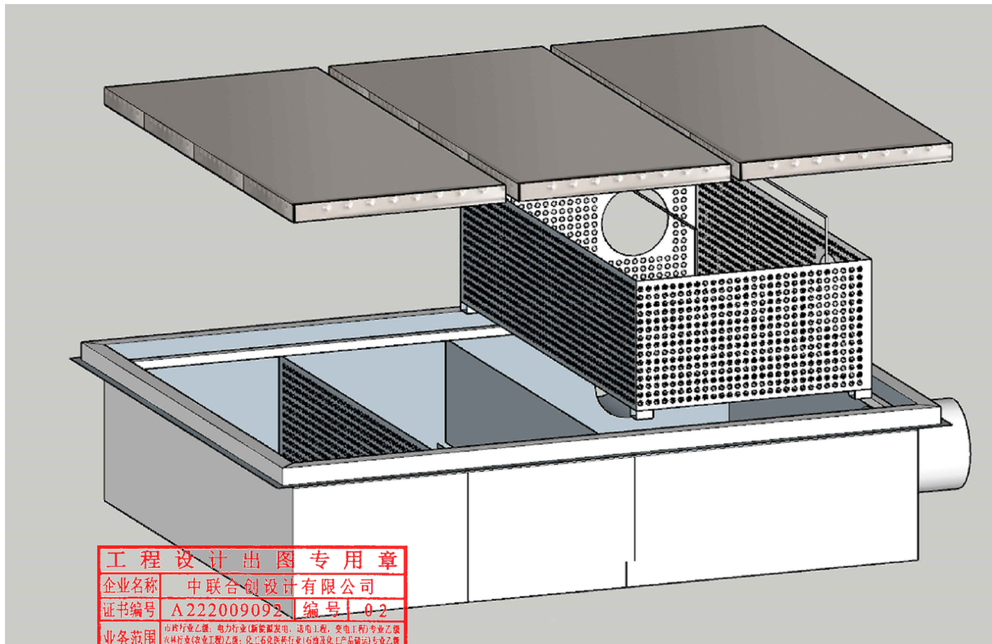

工程设计出图专用章
企业名称 中联合创设计有限公司
证书编号 A222009092 编号 02
业务范围 市政行业乙级；电力行业(新能源发电、送电工程、变电工程)专业乙级；林业行业(农业工程)乙级；化工石油炼制行业(石油及化工产品输运)专业乙级；建筑行业(水暖工程)专业乙级；风景园林工程设计专项乙级
有效期 至2025年12月31日
发证机关 吉林省住房和城乡建设厅

示意图

说明：
1、本图尺寸单位为毫米。
2、隔油池材质为SU304不锈钢，材质厚度为10mm。
3、尺寸以排水图为准，优先采购成品安装。

中联合创 ZHONGLIANHECHUANG 中联合创设计有限公司 CHINA UNITED CREATIVE DESIGN CO.LTD	设计资质证书编号：A222009092	职 责	实 名	签 名	职 责	实 名	签 名	工程项目名称	翁源县典型镇（翁城镇）污水管网补短板项目勘察、设计	图名	隔油池大样图
	市政行业乙级	项目负责	刁开旺		校 对	龙润霞					设计阶段 施工图设计
		审 定	朱卫东		设 计	刘 泉		建设单位名称	翁源县公共资产管理中心		图 别 给排水
地址：吉林省长春市吉林大路535号		审 核	高玉梅		专业负责	张红旗					图 号 SS-DY-28
											日 期 2025.09

备注:本图版权属本公司所有，未经本公司负责人书面许可,任何人不得擅自复制或复用。本图未经施工图审查公司审查合格后，不得用于现场施工,仅供业主建设投资前估算建设造价之参考图。

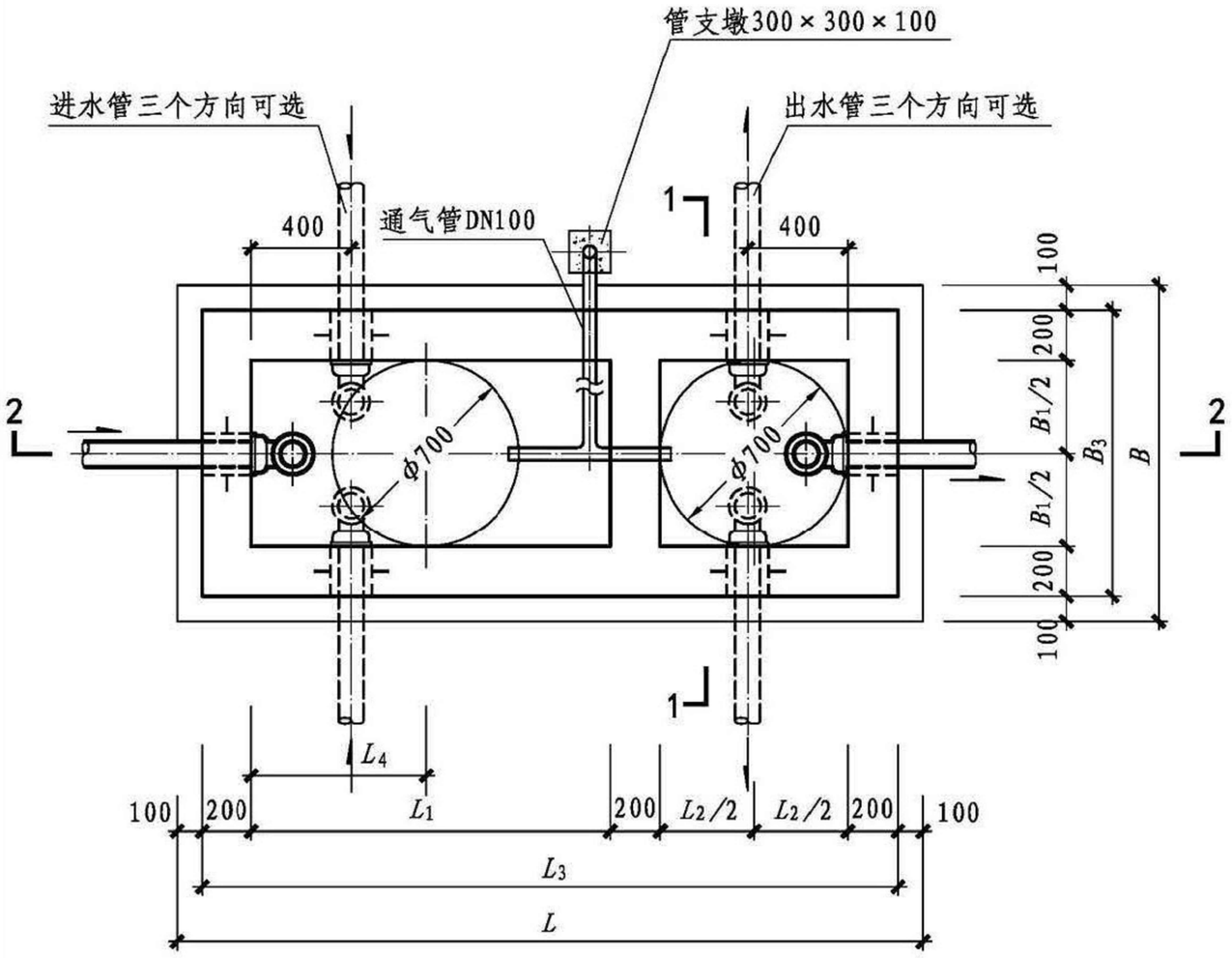

1号化粪池平面图

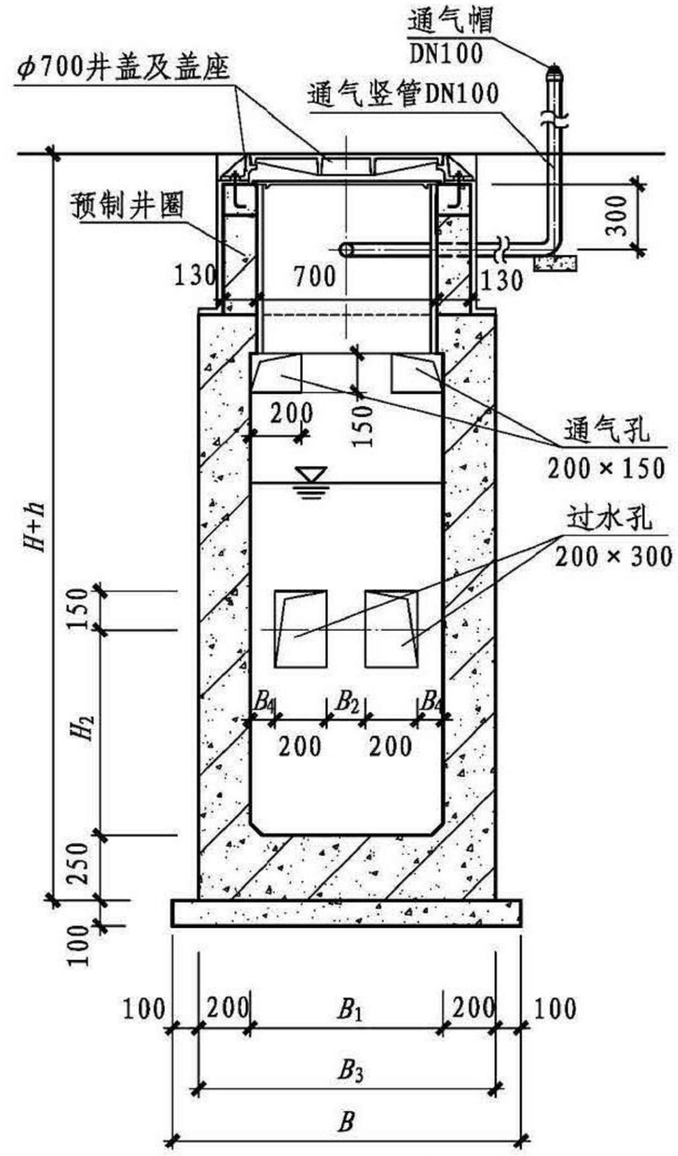

1-1 剖面图

工程设计出图专用章	
企业名称	中联合创设计有限公司
证书编号	A222009092 编号 0-2
业务范围	市政行业乙级；电力行业(新能源发电、送电工程、变电工程)专业乙级；城镇燃气行业燃气工程专业乙级；风景园林工程专业乙级；石油天然气(石油天然气)行业油田地面工程专业乙级；石油天然气(石油天然气)行业油田地面工程专业乙级；石油天然气(石油天然气)行业油田地面

备注:本图版权属本公司所有，未经本公司负责人书面许可,任何人不得擅自复制或复用。本图未经施工图审查公司审查合格后，不得用于现场施工,仅供业主建设投资前估算建设造价之参考图。

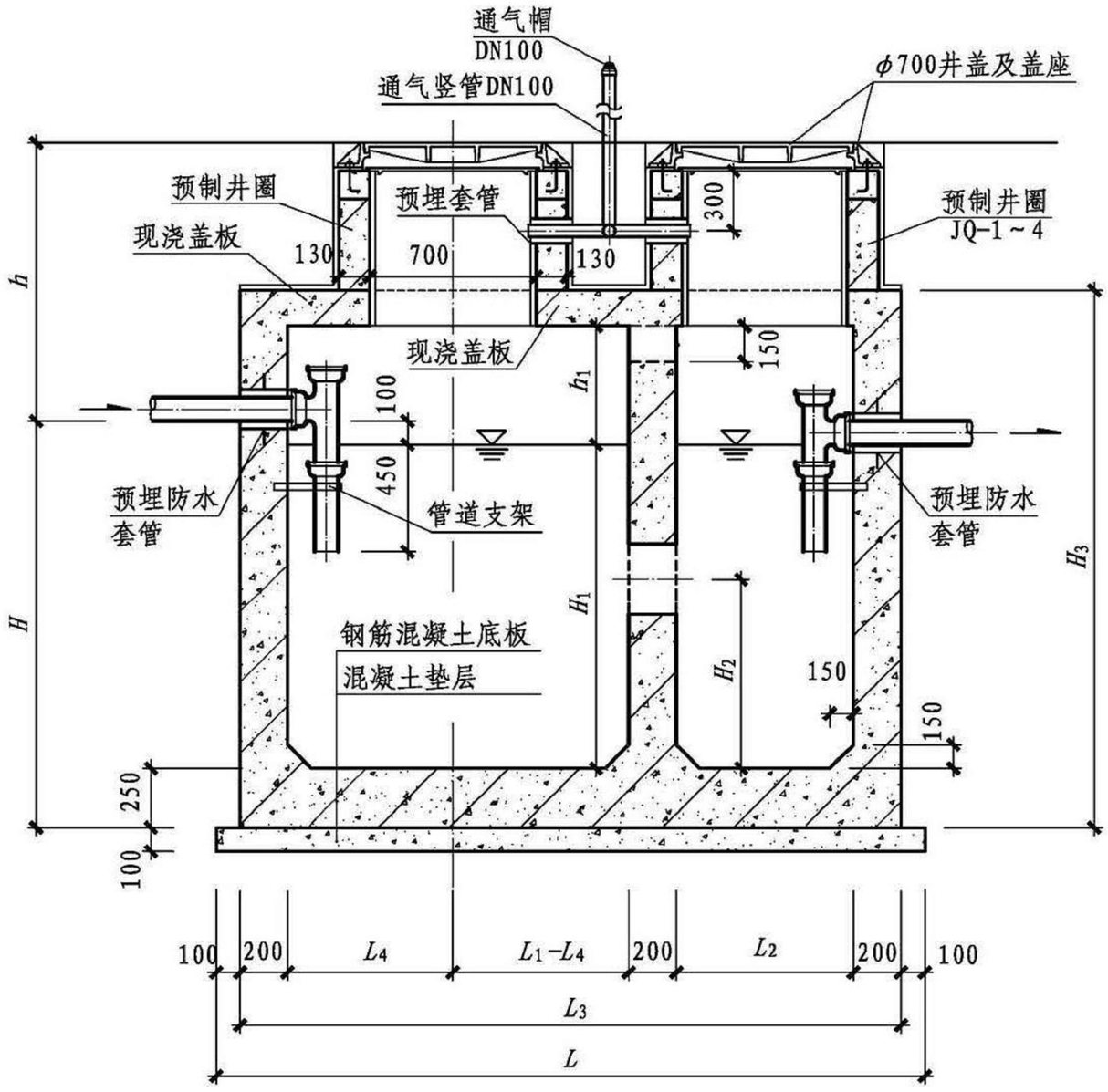

注：1. 池体配筋图见第78、79页，预制井圈见第308～310页。
2. 不过汽车的化粪池盖板平面布置图见第92页。
3. 可过汽车的化粪池盖板平面布置图见第107页。
4. 通气竖管、通气帽的材质及设置位置要求详见编制说明。

工程设计出图专用章

企业名称	中联合创设计有限公司		
证书编号	A222009092	编号	02
业务范围	市政行业乙级；电力行业(输变电)、(火电工程)、(核电工程)、(风电工程)专业乙级；水利行业(水利工程)乙级；化工石油类行业(石油及化工产品储运)专业乙级；建筑行业(建筑工程)专业乙级；风景园林工程设计专项乙级		
有效期	2022年12月13日至2027年12月13日		
发证机关	吉林省住房和城乡建设厅		

1号化粪池D-D剖面图（有覆土）	图集号 22S702

中联合创 ZHONGLIANHECHUANG 中联合创设计有限公司 CHINA UNITED CREATIVE DESIGN CO.LTD	设计资质证书编号：A222009092	职 责	实 名	签 名	职 责	实 名	签 名	工程项目名称	翁源县典型镇（翁城镇）污水管网补短板项目勘察、设计	图名	化粪池大样图2	设计阶段	施工图设计
	市政行业乙级	项目负责	刁开旺		校 对	龙润霞						图 别	给排水
		审 定	朱卫东		设 计	刘 泉		建设单位名称	翁源县公共资产管理中心			图 号	SS-DY-30
地址：吉林省长春市吉林大路535号		审 核	高玉梅		专业负责	张红旗						日 期	2025.09

备注:本图版权属本公司所有，未经本公司负责人书面许可,任何人不得擅自复制或复用。本图未经施工图审查公司审查合格后，不得用于现场施工,仅供业主建设投资前估算建设造价之参考图。

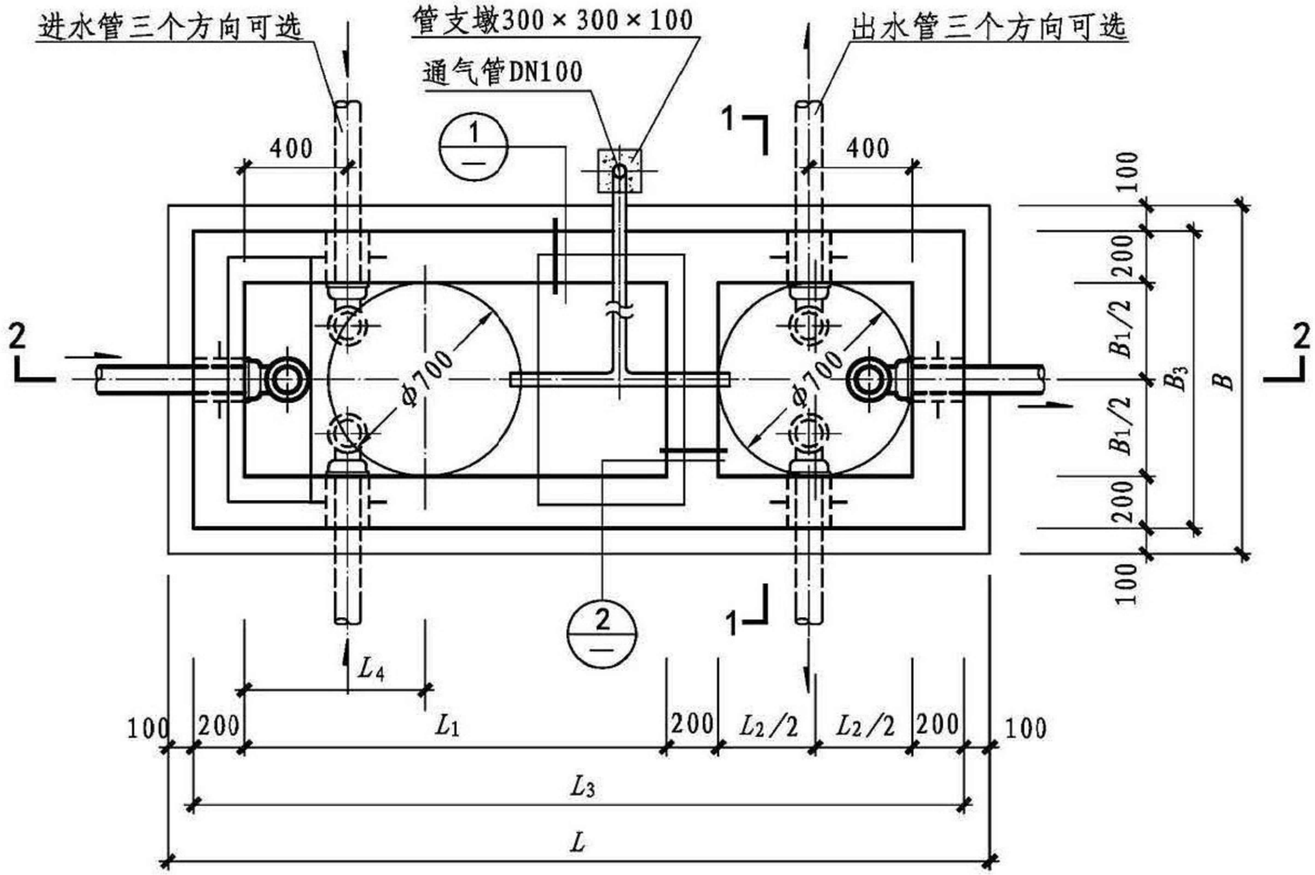

2号~5号化粪池平面图

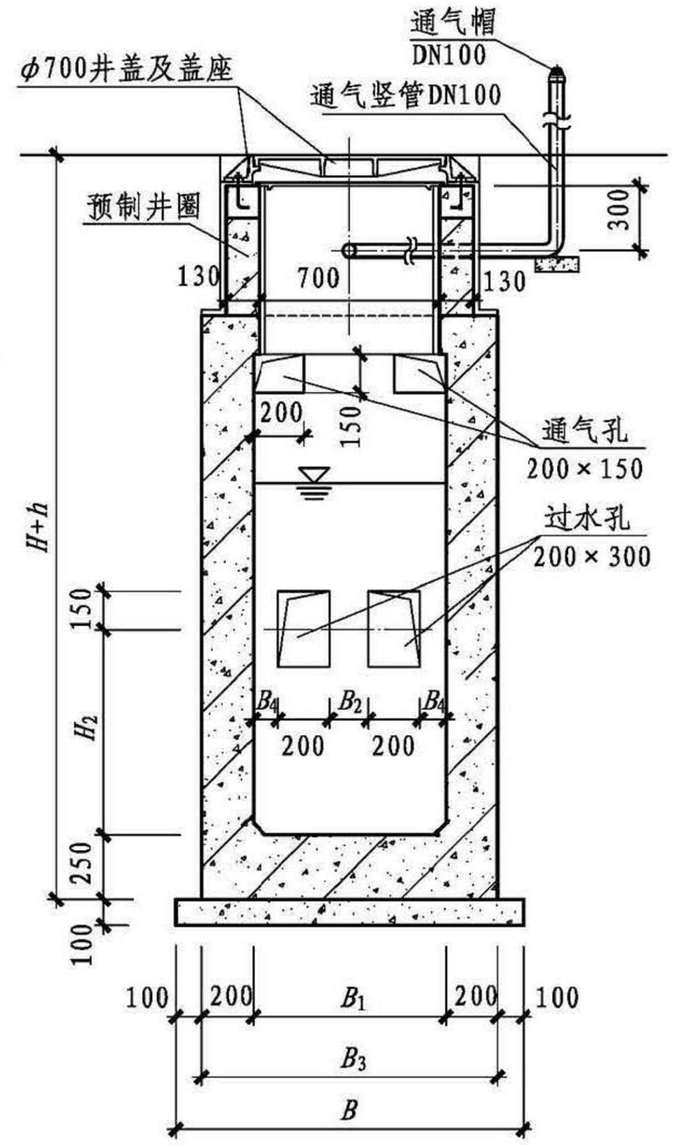

1-1 剖面图

(用于2号、3号)

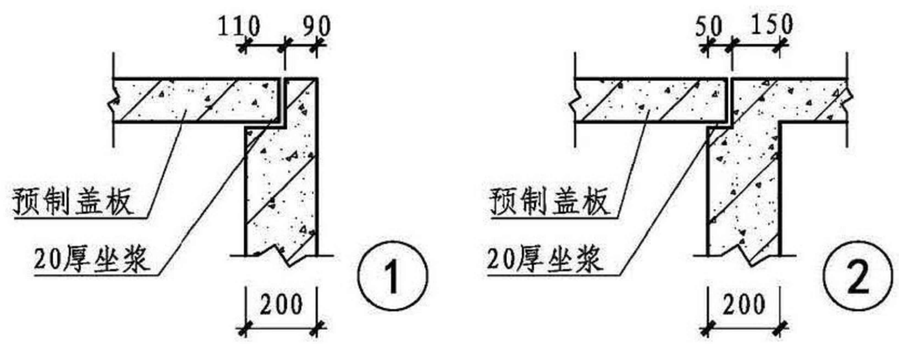

工程设计出图专用章

企业名称	中联合创设计有限公司
证书编号	A222009092 编号 02
业务范围	市政行业乙级；电力行业(新能源发电、送电工程、变电工程)专业乙级；冶炼行业(冶金工程)乙级；化工石油类行业(石油及化工产品储运)专业乙级；[illegible]；[illegible]；[illegible]

备注:本图版权属本公司所有，未经本公司负责人书面许可,任何人不得擅自复制或复用。本图未经施工图审查公司审查合格后，不得用于现场施工,仅供业主建设投资前估算建设造价之参考图。

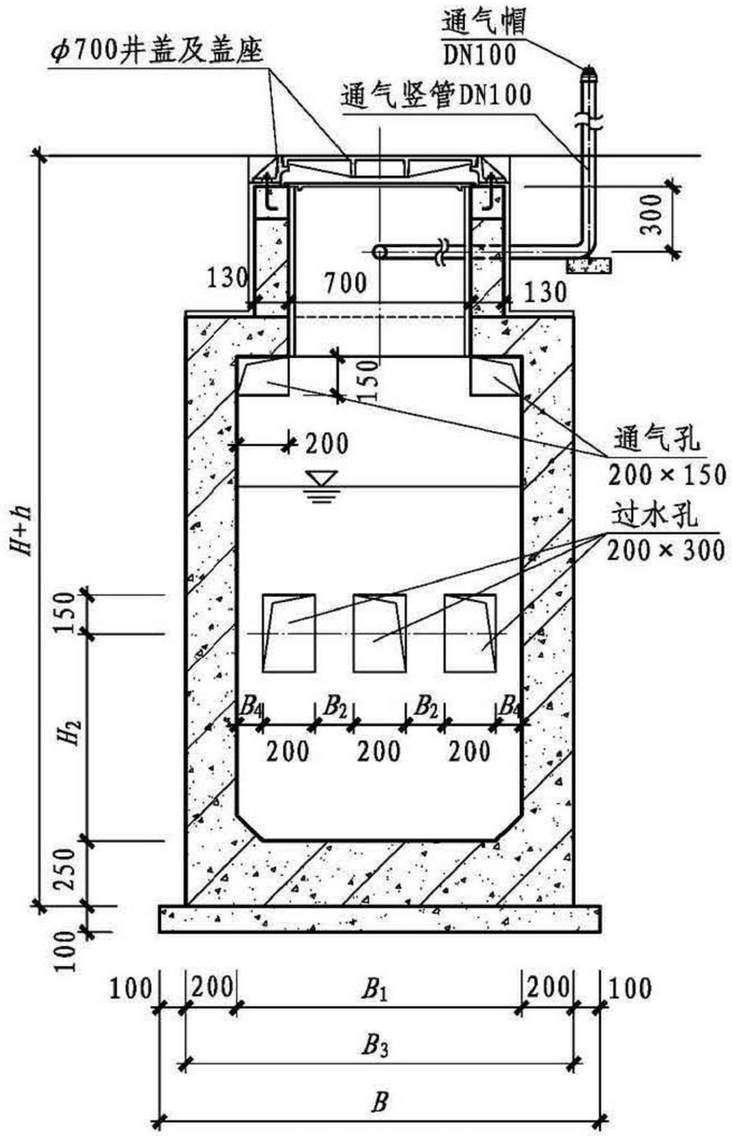

1-1 剖面图

(用于4号、5号)

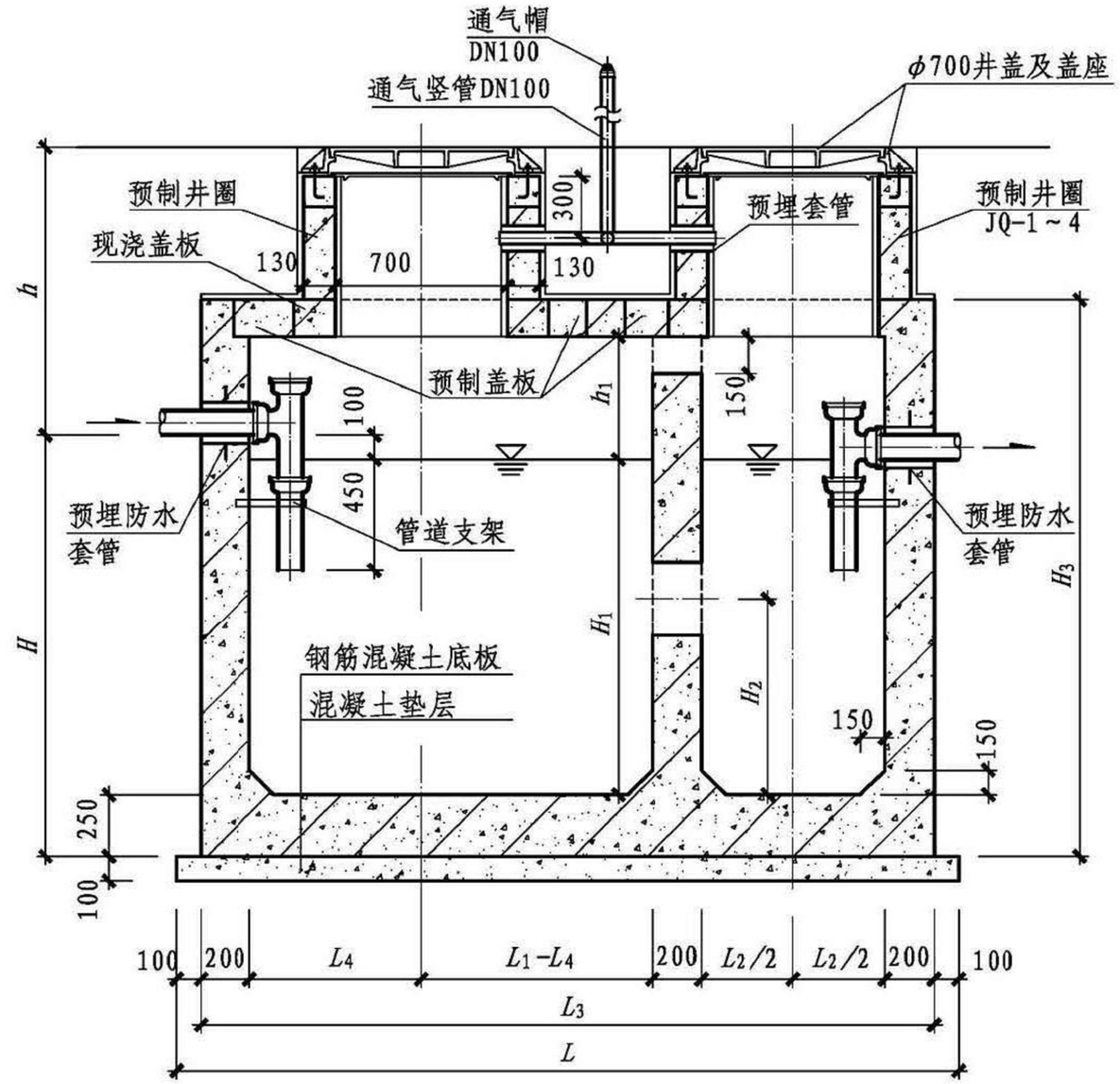

2-2 剖面图

注：1. 池体配筋图见第80、81页，预制井圈见第308～310页。
2. 不过汽车的化粪池盖板平面布置图见第92、93页。
3. 可过汽车的化粪池盖板平面布置图见第107、108页。

工程设计出图专用章
企业名称 中联合创设计有限公司
证书编号 A222009092 编号 02
业务范围 市政行业乙级；电力行业(输变电工程)乙级；化工石油炼化行业(石油及化工产品输运)专业乙级；建筑行业(装饰工程)专业乙级；风景园林工程设计专项乙级
有效期至 2025年12月31日
发证机关 吉林省住房和城乡建设厅

2号~5号化粪池1-1、2-2剖面图(有覆土)	图集号	22S702

中联合创 ZHONGLIANHECHUANG 中联合创设计有限公司 CHINA UNITED CREATIVE DESIGN CO.LTD	设计资质证书编号：A222009092	职 责	实 名	签 名	职 责	实 名	签 名	工程项目名称	翁源县典型镇（翁城镇）污水管网补短板项目勘察、设计	图名	化粪池大样图4	设计阶段	施工图设计
	市政行业乙级	项目负责	刁开旺		校 对	龙润霞						图 别	给排水
		审 定	朱卫东		设 计	刘 泉		建设单位名称	翁源县公共资产管理中心			图 号	SS-DY-32
地址：吉林省长春市吉林大路535号		审 核	高玉梅		专业负责	张红旗						日 期	2025.09

备注:本图版权属本公司所有，未经本公司负责人书面许可,任何人不得擅自复制或复用。本图未经施工图审查公司审查合格后，不得用于现场施工,仅供业主建设投资前估算建设造价之参考图。

1号～5号化粪池结构尺寸一览表（有覆土）

活荷载	地下水	化粪池 代号	有效容积 (m^3)	型号	结构尺寸(mm) h	L	L_1	L_2	L_3	L_4	B	B_1	B_2	B_3	B_4	H	H_1	H_2	H_3	h_1
不过汽车	无地下水	1	2	G1-2F	1200～3000	2950	1400	750	2750	700	1350	750	150	1150	100	1750	1400	850	2300	500
		2	4	G2-4F	1200～3000	4800	3000	1000	4600	1000	1350	750	150	1150	100	1750	1400	850	2300	500
		3	6	G3-6F	1200～3000	4800	3000	1000	4600	1000	1600	1000	300	1400	150	1850	1500	900	2400	500
		4	9	G4-9F	1200～3000	4800	3000	1000	4600	1000	2100	1500	300	1900	150	1850	1500	900	2400	500
		5	12	G5-12F	1200～3000	4800	3000	1000	4600	1000	2100	1500	300	1900	150	2350	2000	1200	2900	500
	有地下水	1	2	G1-2SF	1200～3000	2950	1400	750	2750	700	1350	750	150	1150	100	1750	1400	850	2300	500
		2	4	G2-4SF	1200～3000	4800	3000	1000	4600	1000	1350	750	150	1150	100	1750	1400	850	2300	500
		3	6	G3-6SF	1200～3000	4800	3000	1000	4600	1000	1600	1000	300	1400	150	1850	1500	900	2400	500
		4	9	G4-9SF	1200～3000	4800	3000	1000	4600	1000	2100	1500	300	1900	150	1850	1500	900	2400	500
		5	12	G5-12SF	1200～3000	4800	3000	1000	4600	1000	2100	1500	300	1900	150	2350	2000	1200	2900	500
可过汽车	无地下水	1	2	G1-2QF	1200～3000	2950	1400	750	2750	700	1350	750	150	1150	100	1750	1400	850	2300	500
		2	4	G2-4QF	1200～3000	4800	3000	1000	4600	1000	1350	750	150	1150	100	1750	1400	850	2300	500
		3	6	G3-6QF	1200～3000	4800	3000	1000	4600	1000	1600	1000	300	1400	150	1850	1500	900	2400	500
		4	9	G4-9QF	1200～3000	4800	3000	1000	4600	1000	2100	1500	300	1900	150	1850	1500	900	2400	500
		5	12	G5-12QF	1200～3000	4800	3000	1000	4600	1000	2100	1500	300	1900	150	2350	2000	1200	2900	500
	有地下水	1	2	G1-2SQF	1200～3000	2950	1400	750	2750	700	1350	750	150	1150	100	1750	1400	850	2300	500
		2	4	G2-4SQF	1200～3000	4800	3000	1000	4600	1000	1350	750	150	1150	100	1750	1400	850	2300	500
		3	6	G3-6SQF	1200～3000	4800	3000	1000	4600	1000	1600	1000	300	1400	150	1850	1500	900	2400	500
		4	9	G4-9SQF	1200～3000	4800	3000	1000	4600	1000	2100	1500	300	1900	150	1850	1500	900	2400	500
		5	12	G5-12SQF	1200～3000	4800	3000	1000	4600	1000	2100	1500	300	1900	150	2350	2000	1200	2900	500

工程设计图专用章
企业名称 中联合创设计有限公司
证书编号 A222009092 级别 乙级
业务范围 市政行业(道路、桥梁工程)专业乙级；电力行业(新能源发电、送电工程、变电工程)专业乙级；水利行业(水文水资工程)乙级；交通行业(铁路行业(轨道交通工程)专业乙级；建筑行业(风景园林工程设计专项)乙级
有效期 至2025年12月31日
发证机关 吉林省住房和城乡建设厅

1号～5号化粪池结构尺寸一览表（有覆土） 图集号 22S702

中联合创 ZHONGLIANHECHUANG 中联合创设计有限公司 CHINA UNITED CREATIVE DESIGN CO. LTD
地址：吉林省长春市吉林大路535号
设计资质证书编号：A222009092
市政行业乙级

职责	实名	签名	职责	实名	签名
项目负责	刁开旺		校对	龙润霞	
审定	朱卫东		设计	刘泉	
审核	高玉梅		专业负责	张红旗	

工程项目名称	翁源县典型镇（翁城镇）污水管网补短板项目勘察、设计	图名	化粪池大样图5
建设单位名称	翁源县公共资产管理中心		

设计阶段	施工图设计
图别	给排水
图号	SS-DY-33
日期	2025.09

备注:本图版权属本公司所有，未经本公司负责人书面许可,任何人不得擅自复制或复用。本图未经施工图审查公司审查合格后，不得用于现场施工,仅供业主建设投资前估算建设造价之参考图。

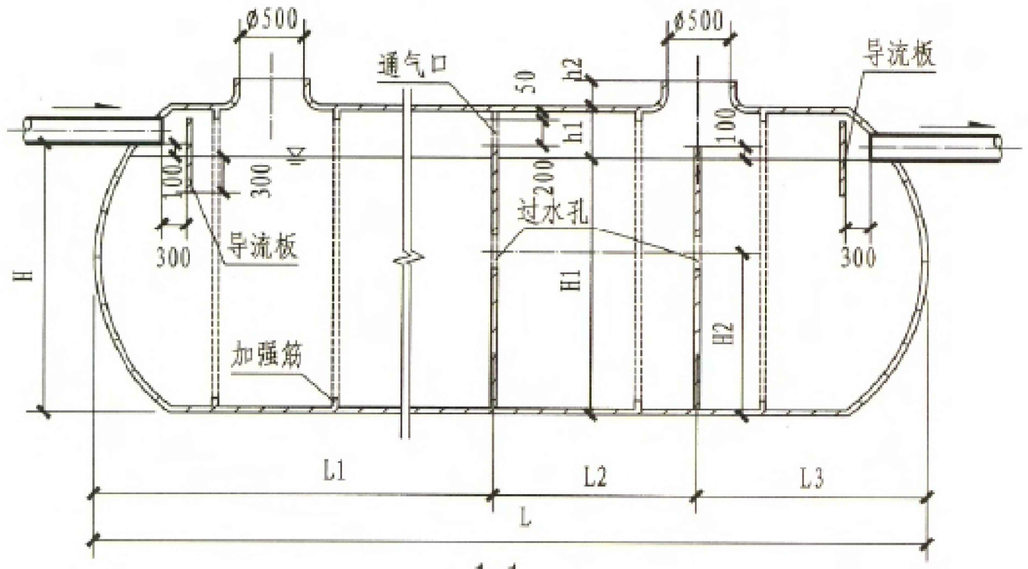

1-1

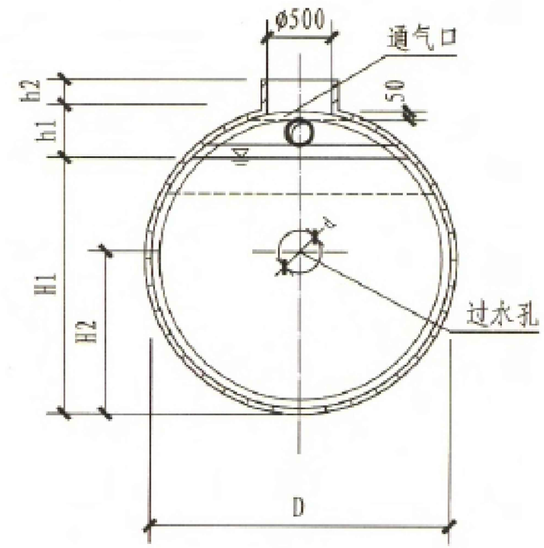

2-2

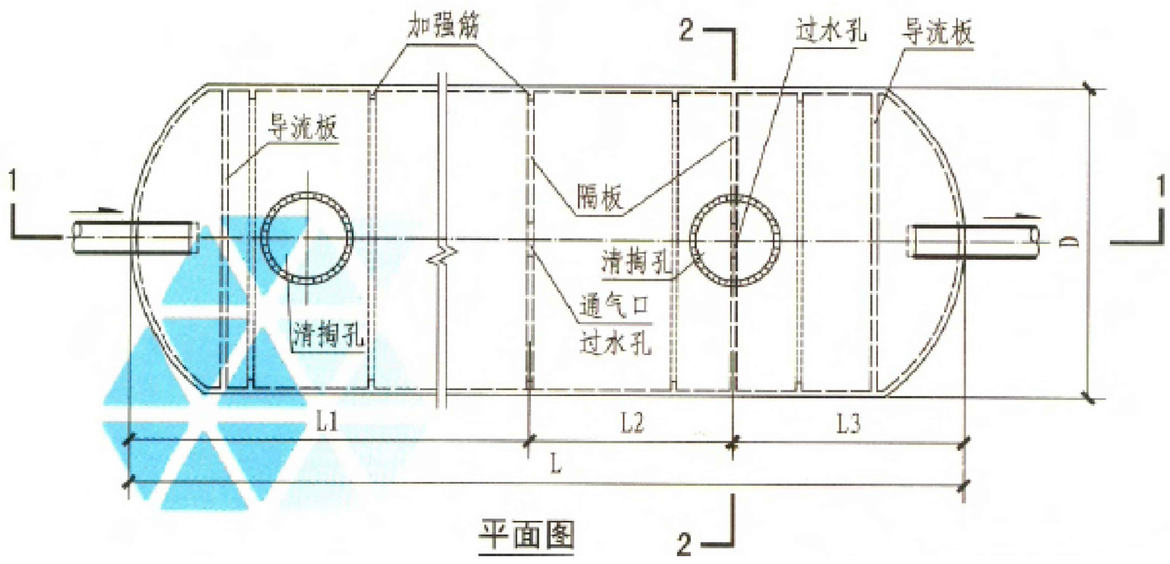

平面图

注：本图为有效容积25m³～120m³的DYGKY型三格化粪池(罐)平、剖面图，各尺寸详见本图集第40页。

说明：

1、本图选用国标图集《14SS706》，双格化粪池,由厂家进一步深化设计；

2、基坑开挖及回填详见国标图集22S706 P49页、基础做法详见P50；

3、化粪池应设置通气管并宜高空排放，且根据工程具体情况将通气竖管设在安全、不影响交通、不影响人员嗅觉感受的角落或隐蔽处。通气竖管顶端应设通气帽，通气管、通气竖管管径为DN100，材质由具体工程设计确定，通气帽的要求详见国标图集04S301《建筑排水设备附件选用安装》；

4、成品化粪池采购回来后，应先做闭水试验，确保不渗漏的情况下在进行安装；

5、未尽事宜，详见国标图集14SS706及现行相关技术规范执行。

型号	总容积	有效容积	罐体外径	平面尺寸（mm）		H1（mm）	H2（mm）	h1（mm）	h2（mm）	过水孔直径 d（mm）	清掏孔直径（mm）	壁厚（mm）
				L	L1							
LGDCN-01-Ⅱ	2.5	2	1460	1500	1000	1160	840	300	100	100	500	10-12
LGDCN-02-Ⅱ	4.6	4	1460	2800	2000	1160	840	300	100	100	500	10-12

工程设计出图专用章
企业名称 中联合创设计有限公司
证书编号 A222009092 编号 02
业务范围 市政行业乙级；电力行业(输变电)-送电工程、变电工程专业乙级；风景园林行业(园林工程)乙级；化工石油类行业(石油及化工产品)专业乙级；建筑行业(水系工程)专业乙级；风景园林专项甲级；有效期 至2025年12月31日
发证机关 吉林省住房和城乡建设厅

中联合创 ZHONGLIANHECHUANG 中联合创设计有限公司 CHINA UNITED CREATIVE DESIGN CO. LTD
地址：吉林省长春市吉林大路535号
设计资质证书编号：A222009092
市政行业乙级

职责	实名	签名	职责	实名	签名
项目负责	刁开旺		校对	龙润霞	
审定	朱卫东		设计	刘泉	
审核	高玉梅		专业负责	张红旗	

工程项目名称	翁源县典型镇（翁城镇）污水管网补短板项目勘察、设计	图名	玻璃钢化粪池
建设单位名称	翁源县公共资产管理中心		

设计阶段	施工图设计
图别	给排水
图号	SS-DY-34
日期	2025.09

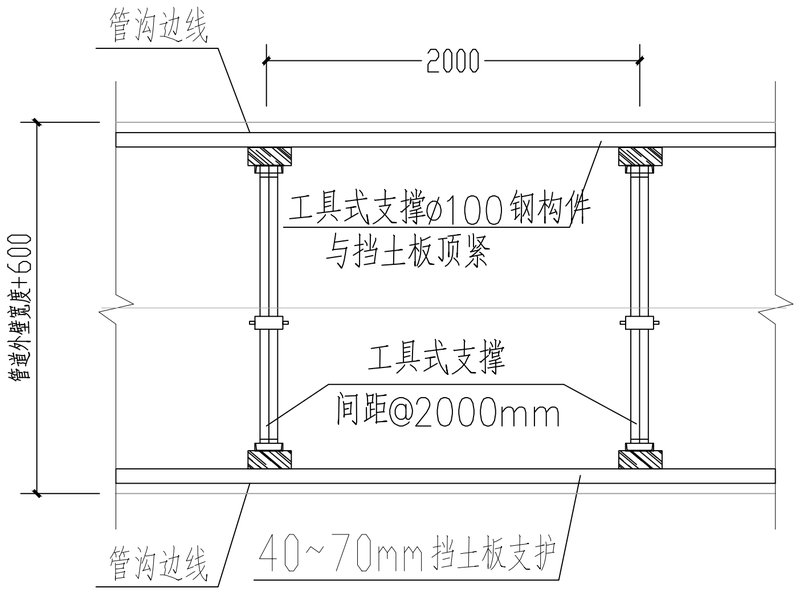

垂直挡土板式支撑开挖平面图

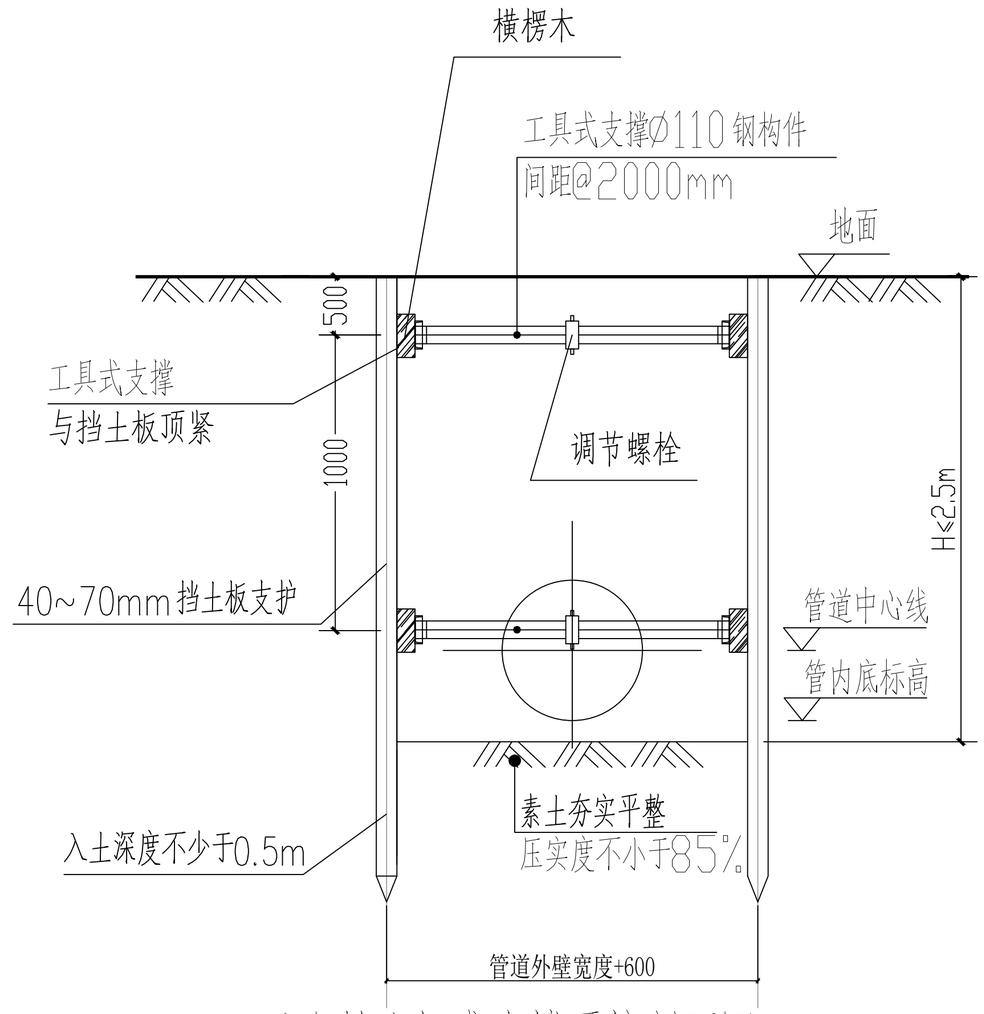

垂直挡土板式支撑开挖剖面图

垂直挡土板式支撑开挖：

1、考虑到周边房屋年限均超过20~30年，房屋基础较浅，为避免次生灾害发生，本项目管道沟槽采用垂直挡土板支护。

2、在施工场地的巷道极其狭窄，巷道宽度为1.0m左右，或不能放坡开挖的地段采用垂直开挖。

3、施工时应注意对周围地面及邻近建筑物的影响。

4、设计采用40~70mm挡土板，用工具式支撑与挡土板顶实，可据现场情况调整；

5、施工步骤：（1）在管槽开挖前，应先进行管沟挡土板竖向支护打设；

（2）挡土板支护施工完成后，在开挖土方同时进行横向工具式支撑施工；

工程设计出图专用章			
企业名称	中联合创设计有限公司		
证书编号	A222009092	编号	02
业务范围	市政行业乙级；电力行业(新能源发电、送电工程、变电工程)专业乙级；水利行业(农业工程)乙级；化工石油炼油行业(石油及化工产品输运)专业乙级；建材行业(水泥工程)专业乙级；风景园林工程设计专项乙级		
有效期	至2025年12月31日		
发证机关	吉林省住房和城乡建设厅		

中联合创 ZHONGLIANHECHUANG 中联合创设计有限公司 CHINA UNITED CREATIVE DESIGN CO.LTD	设计资质证书编号：A222009092	职责	实名	签名	职责	实名	签名	工程项目名称	翁源县典型镇（翁城镇）污水管网补短板项目勘察、设计	图名	垂直挡土板式支撑开挖大样图	设计阶段	施工图设计
	市政行业乙级	项目负责	刁开旺		校对	龙润霞						图别	给排水
		审定	朱卫东		设计	刘泉		建设单位名称	翁源县公共资产管理中心			图号	SS-DY-35
地址：吉林省长春市吉林大路535号		审核	高玉梅		专业负责	张红旗						日期	2025.09

备注：本图版权属本公司所有，未经本公司负责人书面许可，任何人不得擅自复制或复用。本图未经施工图审查公司审查合格后，不得用于现场施工，仅供业主建设投资前估算建设造价之参考图。

备注:本图版权属本公司所有，未经本公司负责人书面许可,任何人不得擅自复制或复用。本图未经施工图审查公司审查合格后，不得用于现场施工,仅供业主建设投资前估算建设造价之参考图。

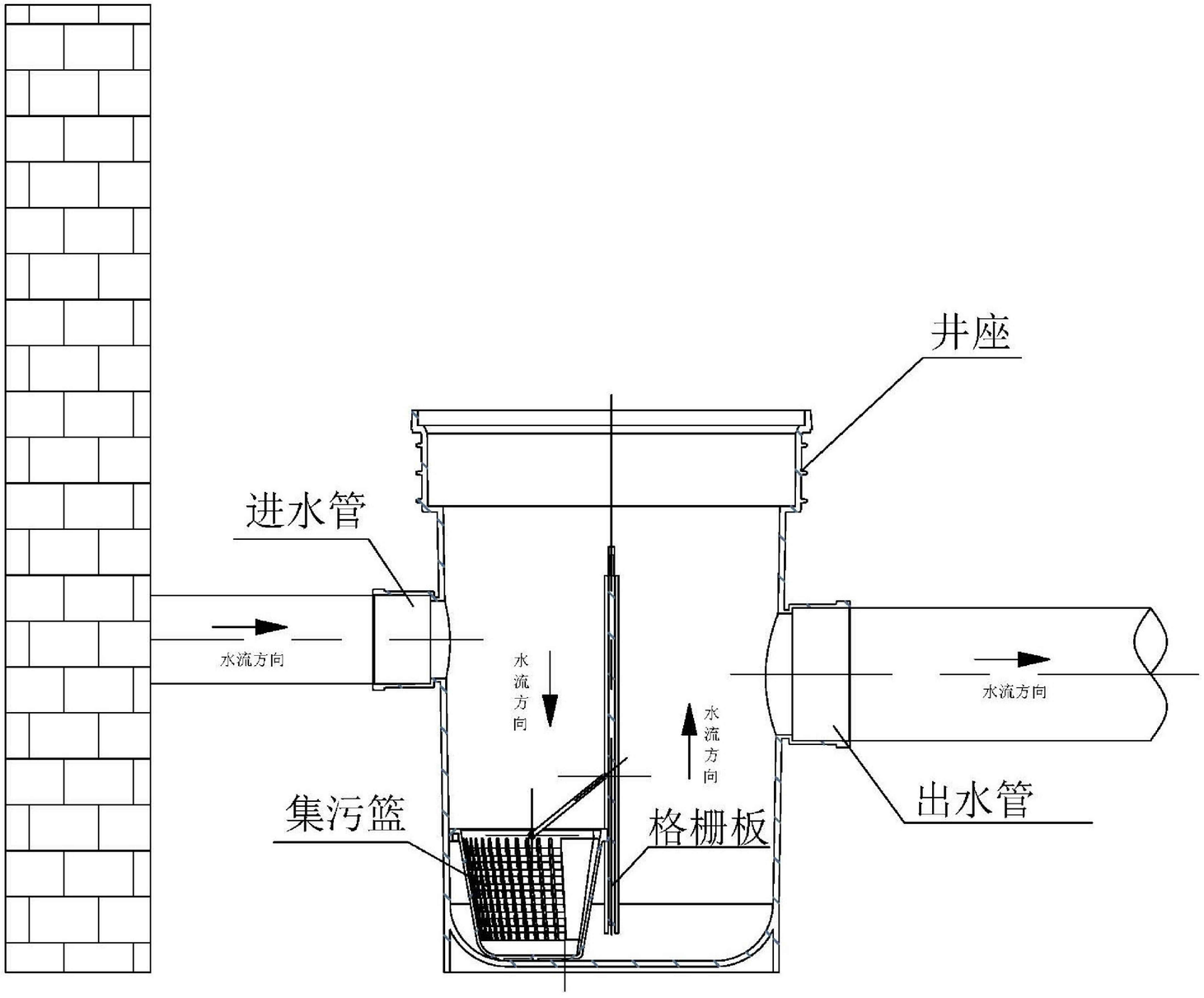

ϕ315接户塑料格栅井示意图

说明:

1、塑料检查井井筒材质选用双壁波纹管，环刚度应与管材一致，应符合现行的《埋地排水用硬聚氯乙烯（PVC-U）双壁波纹管材》GB/T 18477和《埋地用聚乙烯（PE）结构壁管道系统第一部分：聚乙烯双壁波纹管材》GB/T 19472.1的要求；

2、回填应在排水管道和检查井闭水验收合格后进行。

3、检查井回填应与管道沟槽的回填同时进行。

4、回填应使用砂和优质土。应用土夯、脚踏、捣实椿等在检查井四周对称、分层夯实，严禁机械回填。每层回填土厚度为300mm，夯实至200mm厚度，回填至井盖座下平标高，其上部分做法与绿地或道路做法相同。

5、回填材料不得采用淤泥、垃圾和冻土等，回填土不得夹杂石块、砖及其他带有棱角的硬块物体。

6、井内应定期清理自己门前的塑料格栅井内垃圾、淤泥，防止管道堵塞。

7、其他未尽事宜请参考《建筑小区塑料排水检查井》08SS523或遵循国家、建设部、管线管理部门制定的现行有关设计及施工验收规范、规程、规定、条例执行。

工程设计出图专用章

企业名称	中联合创设计有限公司		
证书编号	A222009092	编号	02
业务范围	市政行业乙级；电力行业(输变电工程)乙级；化工石油行业(石油及化工)乙级；冶金行业(冶金工程)乙级；建材行业(水泥工程)乙级；风景园林工程设计专项乙级；建筑行业(水暖工程)专项乙级；风景园林工程设计专项乙级		
有效期	至2023		
发证机关	吉林省住房和城乡建设厅		

中联合创 ZHONGLIANHECHUANG	中联合创设计有限公司 CHINA UNITED CREATIVE DESIGN CO. LTD	设计资质证书编号：A222009092	职 责	实 名	签 名	职 责	实 名	签 名	工程项目名称	翁源县典型镇（翁城镇）污水管网补短板项目勘察、设计	图名	ϕ315接户塑料格栅井示意图	设计阶段	施工图设计
		市政行业乙级	项目负责	刁开旺		校 对	龙润霞						图 别	给排水
			审 定	朱卫东		设 计	刘 泉		建设单位名称	翁源县公共资产管理中心			图 号	SS-DY-36
地址：吉林省长春市吉林大路535号			审 核	高玉梅		专业负责	张红旗						日 期	2025.09

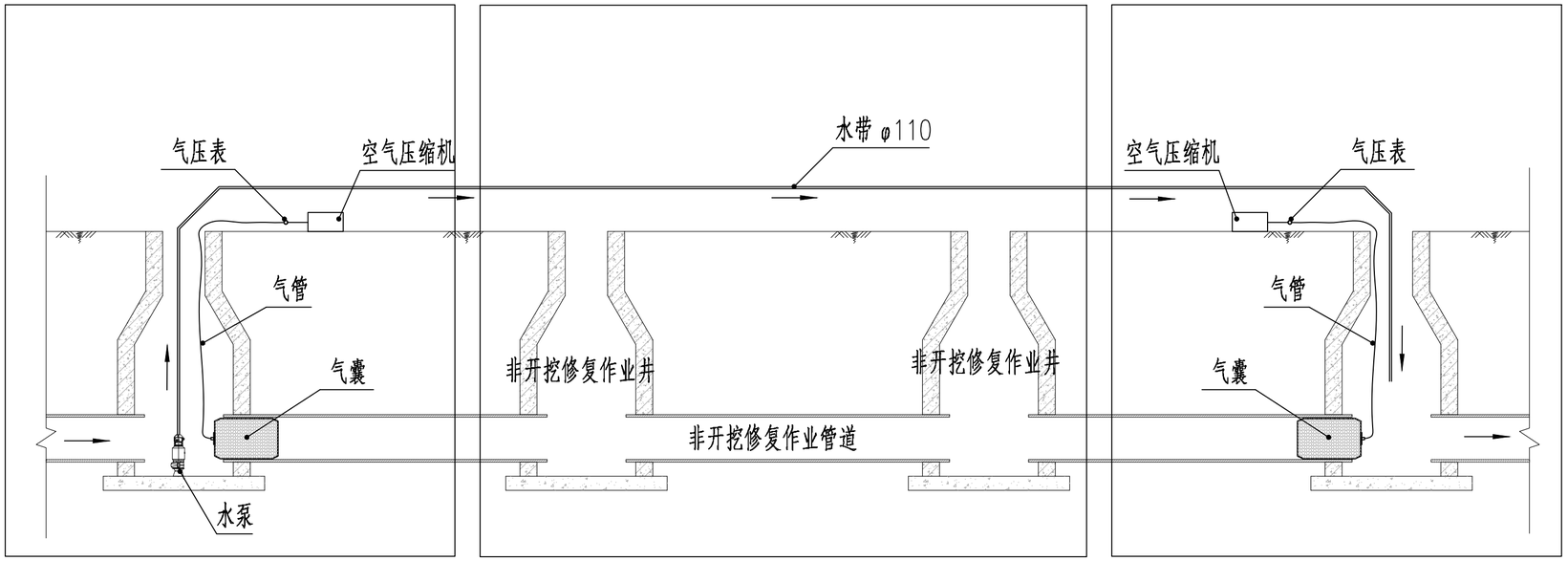

气囊封堵和水泵导流剖面示意图

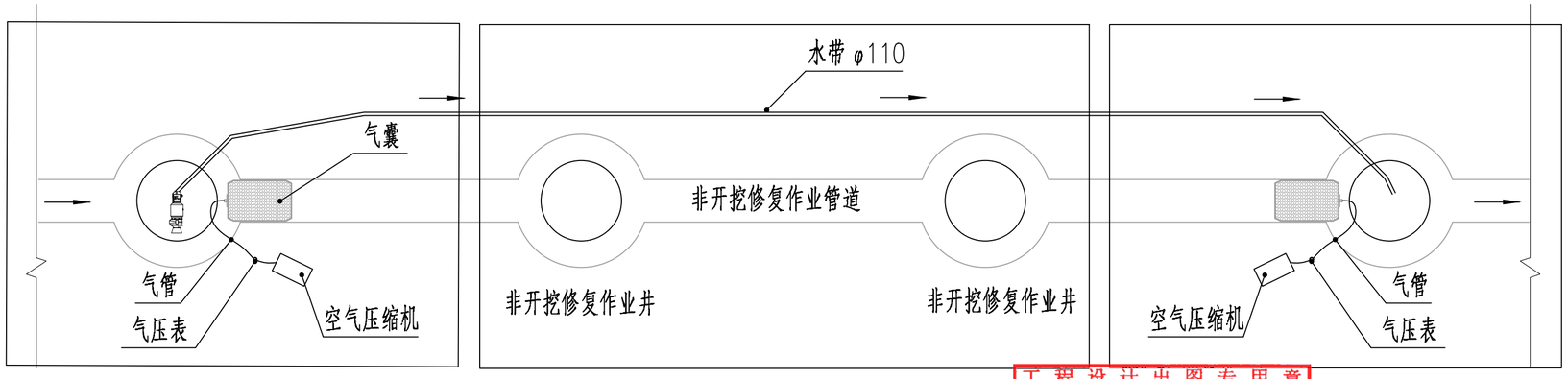

气囊封堵和水泵导流平面示意图

工程设计出图专用章

企业名称	中联合创设计有限公司
证书编号	A222009092 编号 02
业务范围	市政行业乙级；电力行业(新能源发电、送电工程、变电工程)专业乙级；冶炼行业(冶金工程)乙级；化工石化医药行业(石油及化工产品储运)专业乙级；建筑行业(水泵工程)专业乙级；风景园林工程设计专项八级
有效期	至2025年12月31日
发证机关	吉林省住房和城乡建设厅

中联合创 ZHONGLIANHECHUANG 中联合创设计有限公司 CHINA UNITED CREATIVE DESIGN CO. LTD	设计资质证书编号：A222009092	职 责	实 名	签 名	职 责	实 名	签 名	工程项目名称	翁源县典型镇（翁城镇）污水管网补短板项目勘察、设计	图名	气囊封堵和水泵导流大样	设计阶段	施工图设计
	市政行业乙级	项目负责	刁开旺		校 对	龙润霞						图 别	给排水
		审 定	朱卫东		设 计	刘 泉		建设单位名称	翁源县公共资产管理中心			图 号	XF-DY-01
地址：吉林省长春市吉林大路535号		审 核	高玉梅		专业负责	张红旗						日 期	2025.09

备注：本图版权属本公司所有，未经本公司负责人书面许可，任何人不得擅自复制或复用。本图未经施工图审查公司审查合格后，不得用于现场施工，仅供业主建设投资前估算建设造价之参考图。

备注:本图版权属本公司所有，未经本公司负责人书面许可,任何人不得擅自复制或复用。本图未经施工图审查公司审查合格后，不得用于现场施工,仅供业主建设投资前估算建设造价之参考图。

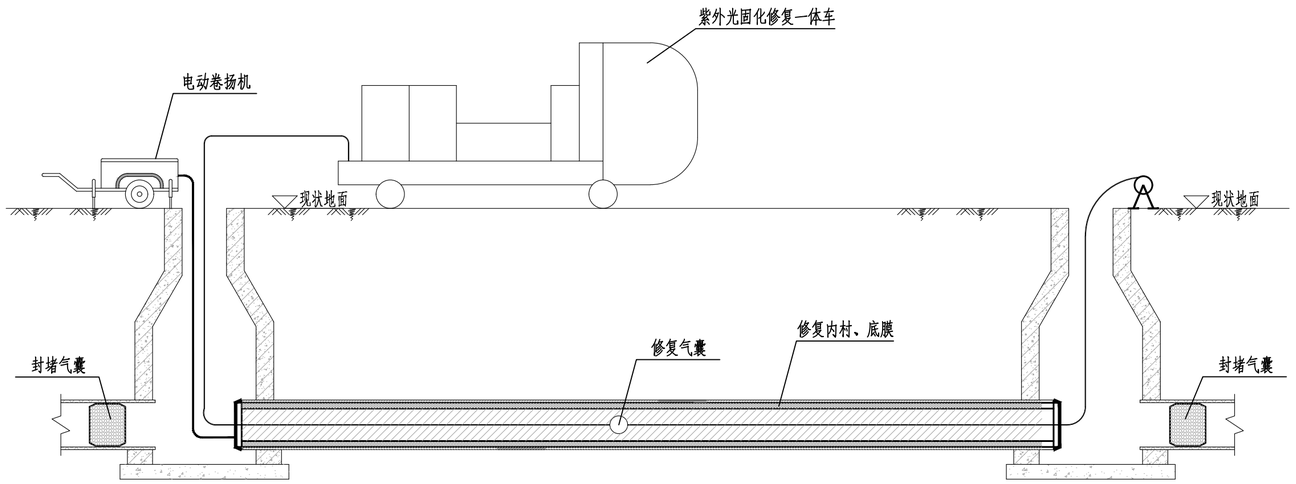

管道修复剖面图

CIPP紫外光固化修复工艺流程图

现场确定工作面	施工围蔽及交通指挥导流，详见SS-DY-15
施工前CCTV检测	施工前通过CCTV进行管道缺陷定位和记录
气囊封堵和水泵导流	气囊封堵和水泵导流，详见XF-DY-01
罐车取清洗用水	管道清洗用水量0.1m3/m
管道疏通清洗、抽水	多功能高压疏通车（12000L）清洗管道并同时进行抽水
施工前准备	施工前技术交底；安全教育培训；有害气体检漏仪检测井内气体；轴流风机通风
拉入内村材料	通过紫外光固化修复一体车，利用电动卷扬机拉入内村、气囊和底膜等材料
充气膨胀	鼓风机对修复气囊进行充气，使内村材料充分贴合管道内壁
UV紫外光固化	使用紫外光固化修复一体车上的管道修复专用UV紫外光灯架，伸入管道内部后进行UV光固化定型
端头处理、抽出内膜	裁剪多余接口部分材料，端口处需贴合平整并设止水环
施工后CCTV检测	施工完成后通过CCTV进行管道修复效果进行评估和记录
拆除管堵，恢复通水	拆除封堵气囊，观察通水情况是否正常

CIPP紫外线光固化法施工技术要点:

CIPP紫外线光固化法为拉入法CIPP，其工艺原理:采用卷扬机把碾压好树脂的玻璃纤维软管拉入待修的旧管道中，接着用压缩空气使软管张开紧贴旧管内壁，然后使用紫外线加热固化软管，形成一层坚硬的“管中管”结构，从而使已发生破损渗漏严重的地下管道在原位得到修复。

具体流程如下。

1、拉入防护膜

防护膜起保护内衬软管的作用，防止内衬软管在拉入过程中被凸起物划伤，出现破损。

2、拉入玻璃纤维内衬软管

将滑动滚轮放置到适当的位置，紧接着把将碾压好、预切好长度的玻璃纤维软管从检查井处拉进要修补的管道内，并在管两端安装闭气的扎头，软管长度一般比实际长度多预留2m。

3、充气膨胀、软管加压及紫外灯安装

连接压缩机与软管之间的空气供气管道，给内衬软管充气，依靠空气压力使内衬软管膨胀。通过管道扎头在软管(充气后)内拉入小车式紫外线灯。调试小车及灯的运行。加压过程中应防止玻璃纤维软管过度膨胀及出现褶皱，然后再进行紫外线固化。

4、UV紫外线固化

通过设定紫外线灯的小车爬行速度及软管内温度的控制参数，并结合小车上的CCTV 的监测，及时调整控制参数，使软管树脂处于设定硬化条件，管内紫外线灯行走速度平均为0.5米/分钟。开启紫外线灯，紫外灯经过的地方玻璃纤维内衬管便覆盖在旧管道内壁上。固化前在内衬软管两端、软管外壁和旧管内壁间设置好1～2个密封圈防止两管间隙渗水。

5、端头处理

固化后切除旧管外软管，拆除扎头、通气管道、小车。对切除后两端的毛边进行修整处理。内衬管与老管在井口处设一道橡胶圈止水环，止水环外用聚合物环树脂组合砂浆涂抹。

6、抽出软管内膜

端头处理后，抽出软管内膜。清理固化作业现场。

7、检测验收

采用 CCTV 内窥系统进行新管道内部检测，拍摄内衬管内壁影像资料。管壁应光滑连续，无破损渗漏，必要时可以根据《给水排水管道工程施工及验收规范》(GB50268-2008)的规定进行闭水试验。

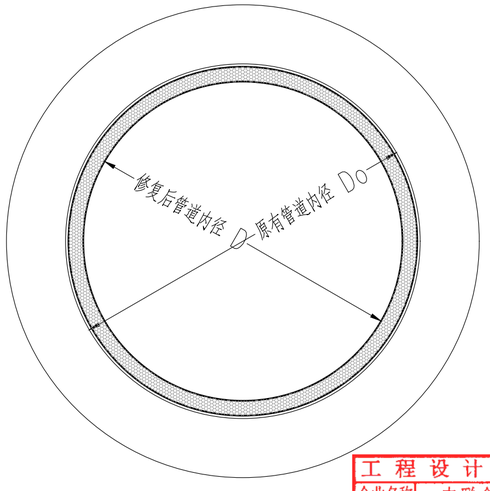

CIPP紫外光固化修复结构图

说明:

1、内衬管道壁厚根据《城镇排水管道非开挖修复更新工程技术规程(CJJ/T 210-2014)》中和《城镇公共排水管道非开挖修复技术规程》广东省地标DB44／T 1026-2012中5.2.6表中规定计算，按结构性修复设计。

2、内衬管道壁厚计算参数如下:

原有管道椭圆度（%）	2	内衬管道长期模量（MPa）	1750
圆周支持率	7	内衬管道长期弯曲强度（MPa）	30
安全系数	2	内衬管道泊松比	0.3

3、管道内衬固化后，材料性能指标要求如下:

项目	短期弹性模量	长期弹性模量	短期弯曲强度	长期弯曲强度
值	3500MPa	1750MPa	60MPa	30MPa

4、本项目修复使用的紫外光固化玻璃纤维软管尺寸参数说明：DN300/400壁厚3mm；

5、其余事宜，参照相关规范。

工程设计出图专用章
企业名称 中联合创设计有限公司
证书编号 A222009092
业务范围 市政行业乙级，电力行业(输变电工程)专业乙级，化工石油行业(石油及化工产品储运)专业乙级，建材行业(水泥工程)专业乙级，民航机场行业(空管工程)专业乙级
有效期 至2025年12月31日
发证机关 吉林省住房和城乡建设厅

中联合创 ZHONGLIANHECHUANG 中联合创设计有限公司 CHINA UNITED CREATIVE DESIGN CO. LTD	设计资质证书编号：A222009092	职 责	实 名	签 名	职 责	实 名	签 名	工程项目名称	翁源县典型镇（翁城镇）污水管网补短板项目勘察、设计	图名	CIPP紫外光固化修复工艺流程图	设计阶段	施工图设计
	市政行业乙级	项目负责	刁开旺		校 对	龙润霞						图 别	给排水
		审 定	朱卫东		设 计	刘 泉		建设单位名称	翁源县公共资产管理中心			图 号	XF-DY-02
地址：吉林省长春市吉林大路535号		审 核	高玉梅		专业负责	张红旗						日 期	2025.09

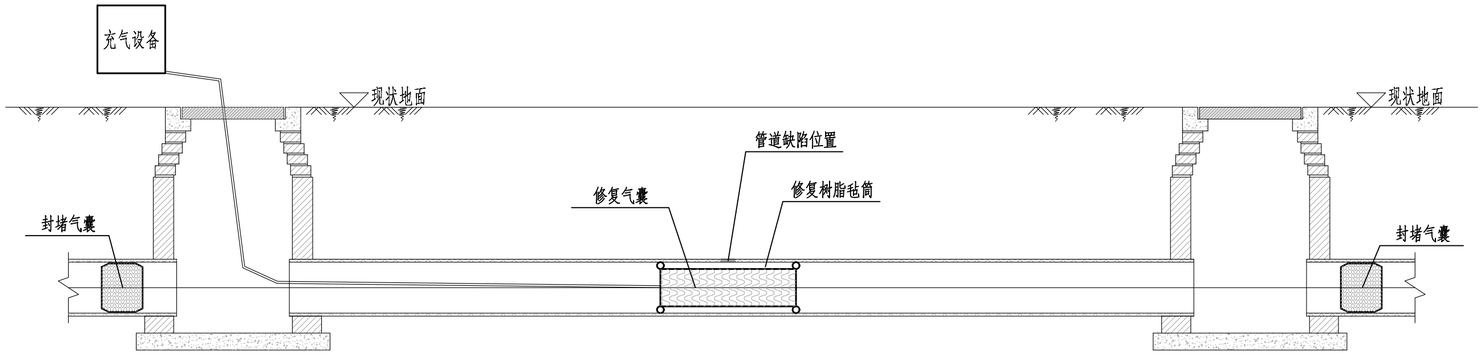

管道修复剖面图

局部树脂固化法施工技术要点:

玻璃纤维布点状内衬修复，是指用专用树脂将玻璃纤维布织物浸透，再将玻璃纤维布织物送至管道损坏处，通过修补器送至管道破损位置，在空气加压使其与破损管壁相贴，然后专用树脂在常温下固化，固化后的树脂和玻璃纤维布整体共同封堵管道的破损处，达到修补的目的。修复后材料的厚度DN300-400管为8mm，大于DN400管为9mm。单个缺陷长度总长不大于10cm,修复两侧长度至少各20cm，总宽度不小于50cm。

1、环氧树脂胶

环氧树脂胶A、B组分按2:1的比例配置好，同时倒入一散口容器（铁制品或塑料制品）内，用搅拌器搅拌，做到搅拌充分，颜色均匀。

环氧树脂胶性能参数需满足以下标准:

项目	A组分
固含量%/105℃，3h	98±2
粘度 cps/25℃，3h	200-600
色度	<14
外观	深琥珀色透明液体
比重 g/cm3,20℃	1.2582

项目	B组分
固含量%/105℃，3h	66±6
粘度 cps/25℃，3h	200-600
色度	<3
外观	无色透明液体
比重 g/cm3,20℃	1.5162

2.2 环氧树脂胶刮涂

将搅拌完成的环氧树脂胶，用刮刀在玻璃纤维布上均匀刮抹。玻璃纤维布应事先按不同的管径要求裁剪完成。环氧树脂胶全部布满整个纤维布后将纤维布折叠三分之一，折叠后同样要刮涂环氧树脂胶，环氧树脂胶刮涂均匀后，在将另一个三分值位折叠也同样刮涂胶剂，刮涂均匀后将纤维布翻面，在另一面也要刮涂环氧树脂胶。

2.3修复气囊准备

抹满环氧树脂胶的玻璃纤维布缠绕在修复气囊上，在玻璃纤维布的两头用细铁丝固定。玻璃纤维布的缠绕松紧程度以自然、松驰为标准，铁丝固定以玻璃纤维布不散开为宜。

2.4 修复气囊就位

在修复气囊进入管道之前先使用 CCTV对管道进行检查，准确确定好管道接口位置并利用CCTV 小车在管道内穿入一根牵引绳。通过牵引绳使修复气囊行进到管道接口处，修复气囊连接充气管要确保充气管长度足够延伸到管道井口处，此时CCTV 要再次进入管道对修复气囊定位进行全过程监控。

2.5 修复气囊充气

确认修复气囊到达指定位置后，将配有压力表的空压机与修补器连接的充气管连接，连接好后开始对修复气囊充气加压，观察空压机压力表当压力达到1.5bar 时对修复气囊进行保压，要维持压力表数值不变。修复气囊充气完毕、并达到匹配压力，缠绕玻璃纤维布的修复气囊便紧紧地密贴在修补点的管壁内侧。玻璃纤维布中的环氧树脂胶开始固化。在环氧树脂胶的固化过程中，修复气囊内部的气压必须保持不变，直至胶剂固化过程结束。在对修复气囊加压充气时井下作业人员要全部撤离，并且要严格控制压力表压力。

2.6 修复气囊回收

保持压力表压力 20 分钟后，确认固化完成，就可将修复气囊泄压放至常态。这时，即可通过牵引绳将修复气囊拉回至井口进行回收，泄压时要保证修复气囊内压力全部释放，修复气囊完全恢复到原有形状方可进行回收，泄压时也要保证检查井内没有作业人员。

2.7 检查验收

修复气囊回收后，CCTV 再次进入管道达到修补位置后检查破损位置是否修补好。

设计参数说明:

1、内衬管道壁厚根据或《城镇排水管道非开挖修复更新工程技术规程(CJJ/T 210-2014)》中

的规定计算，按结构性修复设计。

2、内衬管道壁厚计算参数如下:

原有管道椭圆度（%）	2	内衬管道长期模量（MPa）	1750
圆周支持率	7	内衬管道长期弯曲强度（MPa）	30
安全系数	2	内衬管道泊松比	0.3

3、管道内衬固化后，材料性能指标要求如下:

项目	短期弹性模量	长期弹性模量	短期弯曲强度	长期弯曲强度
值	3500MPa	1750MPa	60MPa	30MPa

4、未尽事宜，参照相关规范。

工程设计出图专用章
企业名称 中联合创设计有限公司
证书编号 A222009092 编号 02
业务范围 市政行业乙级；电力行业(新能源发电、送电工程、变电工程)专业乙级；化工石油行业(石油及化工产品输运)专业乙级；轻纺行业(水泥工程)专业乙级；风景园林工程设计专项乙级
有效期 至2025年12月31日
发证机关 吉林省住房和城乡建设厅

局部树脂固化法修复工艺流程图

现场确定工作面 — 施工围蔽及交通指挥导流，详见SS-DY-15

↓

施工前CCTV检测 — 施工前通过CCTV进行管道缺陷定位和记录

↓

气囊封堵和水泵导流 — 气囊封堵和水泵导流，详见XF-DY-01

↓

罐车取清洗用水 — 管道清洗用水量为0.1m3/m

↓

管道疏通清洗、抽水 — 多功能高压疏通车（12000L）清洗管道并同时进行抽水，详见大样XF-DY-06

↓

施工前准备 — 施工前技术交底；安全教育培训；有害气体检漏仪检测井内气体；轴流风机通风

↓

树脂浸透毡筒 — 采用玻璃纤维毡布和树脂（A+B料）人工抹匀折叠定型

↓

毡筒缠绕于气囊上 — 缠绕后用细铁丝捆绑固定牢靠，检查是否有缺损面或树脂不均匀处

↓

气囊拉入待修补处 — 利用电动卷扬机拉入毡筒、气囊等材料

↓

加压待树脂固化 — 鼓风机对修复气囊进行充气，使毡筒充分贴合管道内壁，加压时间不小于20min

↓

撤出修复气囊 — 修复气囊放气后拉出

↓

施工后CCTV检测 — 施工完成后通过CCTV进行管道修复效果进行评估和记录

↓

拆除管堵，恢复通水 — 拆除封堵气囊，观察通水情况是否正常

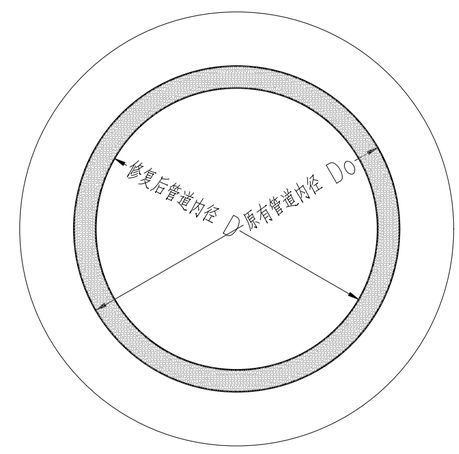

局部树脂固化法修复结构示意图

中联合创 ZHONGLIANHECHUANG 中联合创设计有限公司 CHINA UNITED CREATIVE DESIGN CO.LTD	设计资质证书编号：A222009092	职 责	实 名	签 名	职 责	实 名	签 名	工程项目名称	翁源县典型镇（翁城镇）污水管网补短板项目勘察、设计	图名	局部树脂固化法修复工艺流程图	设计阶段	施工图设计
		项目负责	刁开旺		校 对	龙润霞						图 别	给排水
	市政行业乙级	审 定	朱卫东		设 计	刘 泉		建设单位名称	翁源县公共资产管理中心			图 号	XF-DY-03
地址：吉林省长春市吉林大路535号		审 核	高玉梅		专业负责	张红旗						日 期	2025.09

备注:本图版权属本公司所有，未经本公司负责人书面许可,任何人不得擅自复制或复用。本图未经施工图审查公司审查合格后，不得用于现场施工,仅供业主建设投资前估算建设造价之参考图。

备注:本图版权属本公司所有，未经本公司负责人书面许可,任何人不得擅自复制或复用。本图未经施工图审查公司审查合格后，不得用于现场施工,仅供业主建设投资前估算建设造价之参考图。

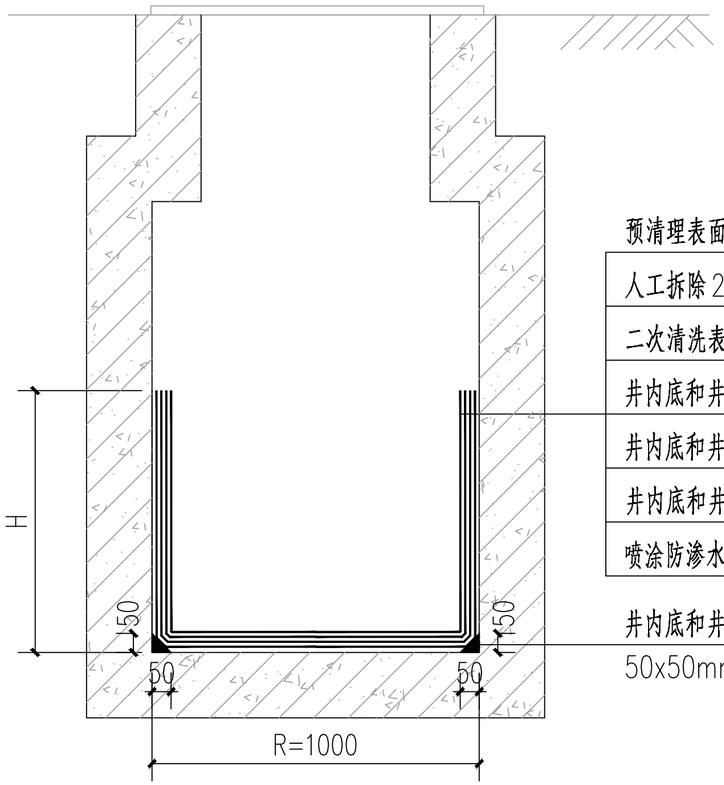

预清理表面杂物、检查井清淤及疏松结构

人工拆除 20mm 厚水泥砂浆抹面层

二次清洗表面杂物，刷专用界面剂一遍

井内底和井内壁一遍YYA特种防水抗渗浆料 3mm厚

井内底和井内壁一遍YY16闪凝浆料 3mm厚

井内底和井内壁满挂不锈钢抗裂钢丝网（高度 1.5m）

喷涂防渗水泥基砂浆内村 15mm 厚

井内底和井内壁设M10速干防水水泥砂浆护角（P8）50x50mm，余同

检查井水泥基砂浆喷涂修复详图

注：适用于一般条件下的检查井防渗做法

检查井水泥基砂浆喷涂修复施工流程

前期管道调查

↓

多功能高压疏通车（12000L）清洗井壁、井内底

↓

清理表面杂物、疏松结构及人工拆除现状抹面层

↓

多功能高压疏通车（12000L）二次清洗井壁

↓

井内底和井内壁一遍YYA特种防水抗渗浆料 3mm厚

↓

井内底和井内壁一遍YY16闪凝浆料 3mm厚

↓

井内底和井内壁满挂不锈钢抗裂钢丝网

↓

喷涂防渗水泥基砂浆内村15mm厚

↓

恢复通水

水泥基砂浆喷涂法

一、内衬设计应遵循以下基本原则：

1 当检查井在修复前有明显漏水时，应先堵水；

2 修复后检查井结构应能满足承载力、防渗、防腐及尺寸等方面的要求；

3 采用离心喷筑法施工的内衬通常指井盖以下到井底之间的井壁段，井底、流槽、水平顶板等部位如需修复可采用人工喷筑或刮抹方式；

4 排水检查井水泥基内衬最小厚度不宜小于 15mm，当有闭水要求时，内衬厚度不应小于 20mm。

5 矩形检查井进行结构性修复时，内衬中应添加钢筋(或其它抗拉)提高内衬抗弯性能。

二、检查井进行水泥基内衬修复前，应进行预处理，并符合以下要求：

1 检查井清洗时应采取措施避免井壁掉落的大块硬质杂物被冲入管道内；

2 经处理的井壁应无污泥、垃圾、油脂及有机涂层等附着物，井壁上的腐蚀层、酥松结构均应清除干净；

3 井内有漏水时，应结合现场情况进行止水。

4 基底处理后暴露出的凹陷、孔洞和裂缝等缺陷，应采用水泥砂浆填平。

5 经探明的井周空洞宜采取注浆等方式充填。

6 检查井发生整体下沉时，可采取地基加固方式使其基础稳固。

7 应按材料供应商推荐的水料比搅拌内衬浆料，搅拌好的浆料应规定的时间 内使用完；

8 喷筑施工前，应保证基底处于湿润状态，但不得有明显水滴或流水；当施工环境温度高于 35℃时，应采取降温措施。

9 采用离心喷筑法修复时，应按以下步骤实施：

10 将离心旋喷器居中置于井内，启动旋喷器待其运行平稳后启动砂浆输送泵，待浆料从旋喷器均匀甩出后，操纵吊臂卷扬使旋喷器平稳下行至井底后切换方向提升旋喷器上升至井口完成一个喷筑回次，循环往复直至设计标高。

11 施工时应做好安全围蔽及交通疏导，有限空间作业应按规范做好安全防护措施及通风等，方可作业。

三、设计厚度；

1 在离心喷筑过程中，旋喷器下放和提升速度不宜大于 3m/min；

2若离心喷筑过程中出现堵管，应及时清理以免，避免堵塞；

3 内衬喷筑完成后，其内衬原始形态，也可根据要求对表面进行压抹。

4 井底与井壁内结合部位应采取倒圆过渡，井底内衬厚度不得小于20mm。

5 内衬应在无风、潮湿环境下养护，避免因水分过快蒸发造成开裂

中联合创 ZHONGLIANHECHUANG 中联合创设计有限公司 CHINA UNITED CREATIVE DESIGN CO. LTD	设计资质证书编号：A222009092	职 责	实 名	签 名	职 责	实 名	签 名	工程项目名称	翁源县典型镇（翁城镇）污水管网补短板项目勘察、设计	图名	检查井水泥基砂浆喷涂修复	设计阶段	施工图设计
	市政行业乙级	项目负责	刁开旺	刁开旺	校 对	龙润霞	龙润霞					图 别	给排水
		审 定	朱卫东	朱卫东	设 计	刘 泉	刘泉	建设单位名称	翁源县公共资产管理中心			图 号	XF-DY-04
地址：吉林省长春市吉林大路535号		审 核	高玉梅	高玉梅	专业负责	张红旗	张红旗					日 期	2025.09

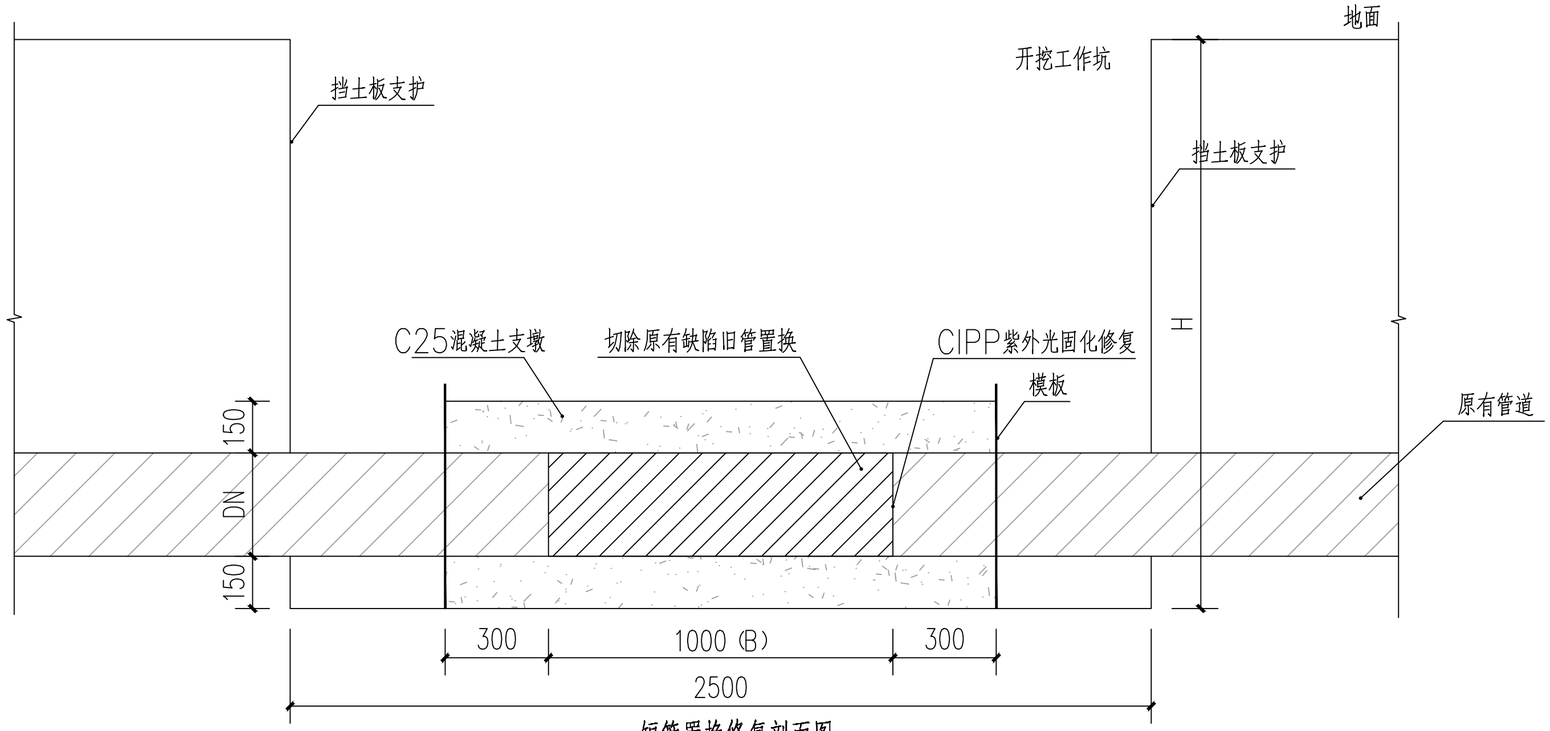

短管置换修复剖面图

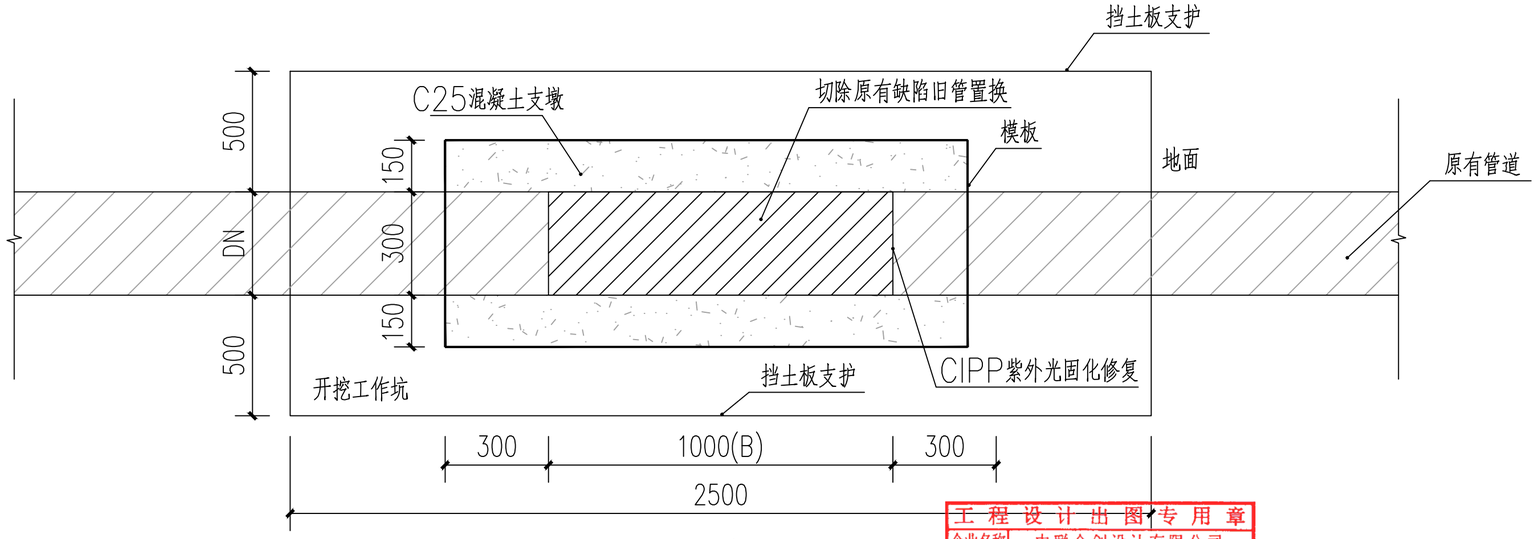

短管置换修复平面图

说明：

1.本图尺寸单位为毫米计；

2.本说明为涉及部分应严格按照现行有关规定、规程执行。

工程设计出图专用章

企业名称	中联合创设计有限公司
证书编号	A222009092 编号 02
业务范围	市政行业乙级；电力行业(新能源发电、送电工程、变电工程)专业乙级；农林行业(农业工程)乙级；化工石油炼化行业(石油及化工产品储运)专业乙级；建材行业(水泥工程)专业乙级；风景园林工程设计专项乙级
有效期	至2025年12月31日
发证机关	吉林省住房和城乡建设厅

中联合创 ZHONGLIANHECHUANG 中联合创设计有限公司 CHINA UNITED CREATIVE DESIGN CO.LTD	设计资质证书编号：A222009092	职 责	实 名	签 名	职 责	实 名	签 名	工程项目名称	翁源县典型镇（翁城镇）污水管网补短板项目勘察、设计	图名	短管置换修复	设计阶段	施工图设计
	市政行业乙级	项目负责	刁开旺		校 对	龙润霞						图 别	给排水
		审 定	朱卫东		设 计	刘 泉		建设单位名称	翁源县公共资产管理中心			图 号	XF-DY-05
地址：吉林省长春市吉林大路535号		审 核	高玉梅		专业负责	张红旗						日 期	2025.09

备注:本图版权属本公司所有，未经本公司负责人书面许可,任何人不得擅自复制或复用。本图未经施工图审查公司审查合格后，不得用于现场施工,仅供业主建设投资前估算建设造价之参考图。

备注:本图版权属本公司所有，未经本公司负责人书面许可,任何人不得擅自复制或复用。本图未经施工图审查公司审查合格后，不得用于现场施工,仅供业主建设投资前估算建设造价之参考图。

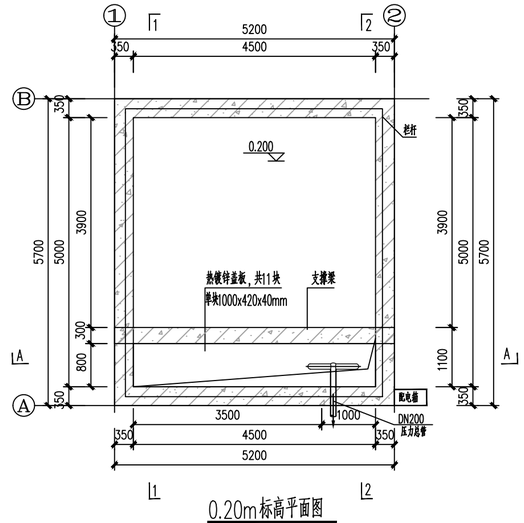

0.20m标高平面图

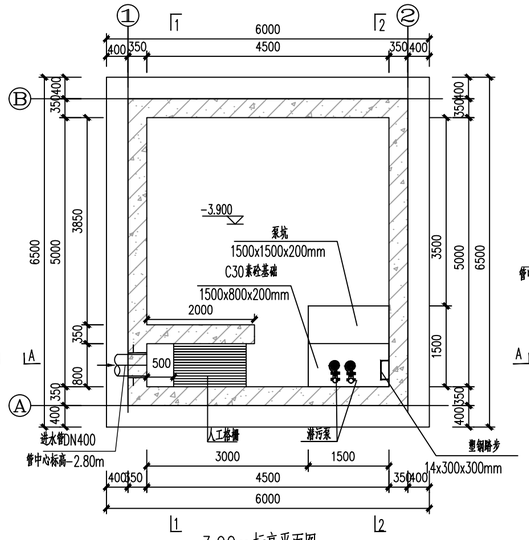

-3.90m标高平面图

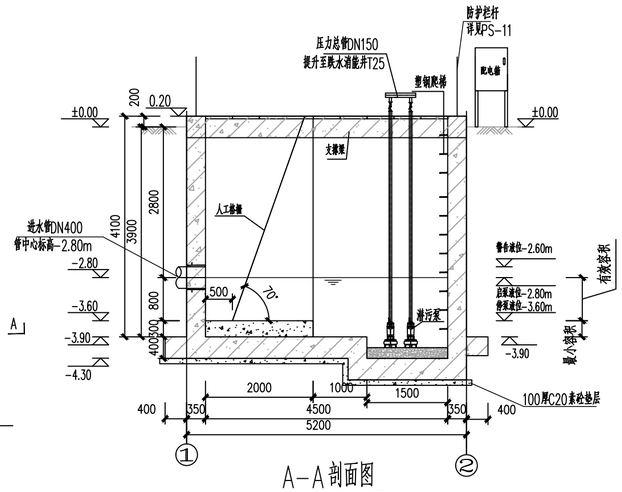

A-A剖面图

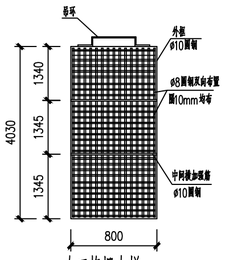

人工格栅大样 1:25

注:材质为不锈钢304.

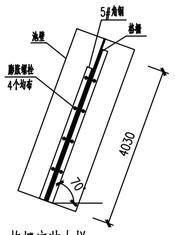

格栅安装大样

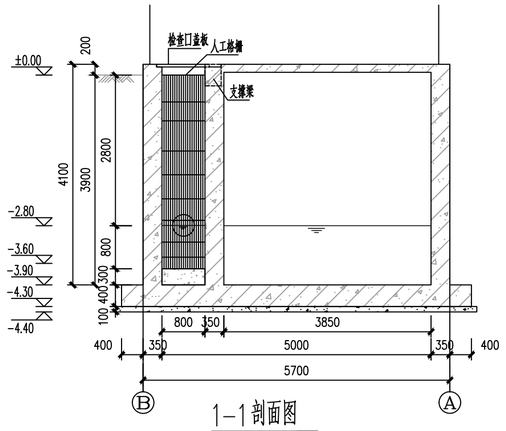

1-1剖面图

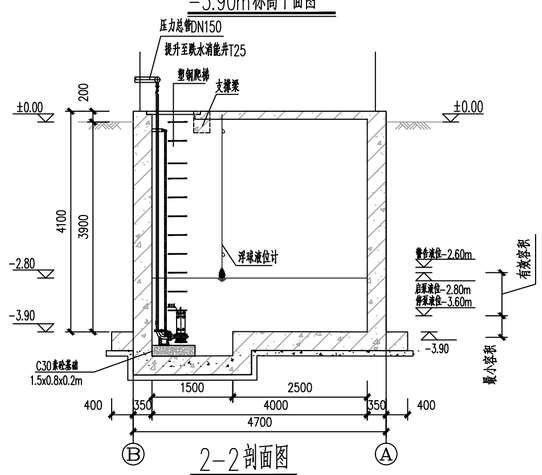

2-2剖面图

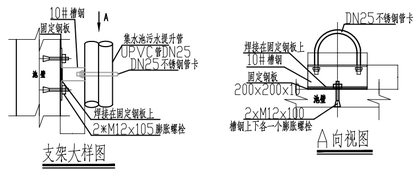

支架大样图

共4个,垂直间隔1m

A向视图

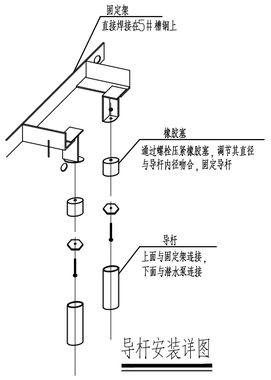

导杆安装详图

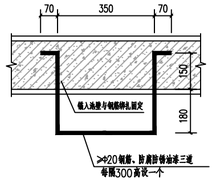

钢梯大样图 1:25

设计说明:

1、本图标高采用2000大地坐标高程系。图中标高单位以米计，其他尺寸单位以毫米计，场地标高为121.20m（85高程），进水管底标高为118.20m（85高程）；

2、图中为污水提升泵站，泵站设计规模为950m^3/d,有效容积约为18m^3。

3、本图中提升泵站的泵坑高度不小于200mm。

4、潜水污水泵规格：流量：60m^3/h、扬程45m、电动机功率18.5kw，2台；单次运行时间约为29.88min，启泵间隔27.28min；水泵启闭采用自动控制,水泵根据液位投入工作;常液位1用1备,警告液位时两台同时开启；

5、水泵出水管道采用无缝钢管,管道试验压力为1.6MPa，并采用符合国标规范的防腐防锈涂料进行涂抹，其质量应符合《给水排水管道工程及验收规范》(GB50268-2008)；

6、供应商应具备生产水泵、控制柜集成的生产厂家，并负责设备安装调试；

7、防水套管采用柔性防水套管（B型），做法详见图集02S404《防水套管》第6页；

8、本设计中材料仅统计到池壁外1m，材料表仅供预算作参考，具体以现场情况为准。

9、本图未尽事宜，按相关规范执行。

设备材料一览表

编号	名称	规格	材料	数量	备注	编号	名称	规格	材料	数量	备注
1	潜污泵	Q=60m^3/h, H=45m,N=18.5kW	SUS304	2台	一用一备 配备自耦装置	8	浮球液位计			1套	
2	高密度聚乙烯缠绕结构型D型管	DN400		1m	配套柔性套管	9	人工格栅	H=3.84m,B=0.8m b=10mm	SUS304	1套	安装角度70°
3	无缝钢管	DN80 δ=4	CS	2m	配套管卡	10	检查口盖板	1000x420x40mm		11块	
4	无缝钢管	DN150 δ=4.5	CS	3m	配套管卡	11	塑钢爬梯	14x300x350mm	塑包钢	14件	间隔300mm
5	90°弯头	DN80	CS	2个		12	配电箱	含相关电气元件	SUS304	1件	配套支架
6	蝶阀	DN80	CS	2个		13	防护栏杆	开门0.6m		21m	BZ-DY-25
7	止回阀	DN80	CS	2个		14	钢板桩支护	H=9m		38m	详见SS-DY-12/⑪
						15	潜污泵有毒气体检测仪	500型		1套	四合一
						16	消毒装置	0.3%次氯酸钠		1套	配喷淋系统

工程设计出图专用章
企业名称 中联合创设计有限公司
证书编号 A222009092 编号1 02
业务范围 市政行业乙级；电力行业(新能源发电、送电工程、变电工程)专业乙级；水利行业(农业工程)乙级；化工石油炼油行业(石油及化工产品储运)专业乙级；建筑行业(水源工程)专业乙级；风景园林工程设计专项乙级
有效期 至2025年12月31日
发证机关 吉林省住房和城乡建设厅

中联合创 ZHONGLIANHECHUANG 中联合创设计有限公司 CHINA UNITED CREATIVE DESIGN CO.LTD	设计资质证书编号：A222009092	职责	实名	签名	职责	实名	签名	工程项目名称	翁源县典型镇（翁城镇）污水管网补短板项目勘察、设计	图名	950m^3/d泵站施工大样图1	设计阶段	施工图设计
	市政行业乙级	项目负责	刁开旺		校对	龙润霞						图别	给排水
		审定	朱卫东		设计	刘泉		建设单位名称	翁源县公共资产管理中心			图号	BZ-DY-01
地址：吉林省长春市吉林大路535号		审核	高玉梅		专业负责	张红旗						日期	2025.09

备注:本图版权属本公司所有，未经本公司负责人书面许可,任何人不得擅自复制或复用。本图未经施工图审查公司审查合格后，不得用于现场施工,仅供业主建设投资前估算建设造价之参考图。

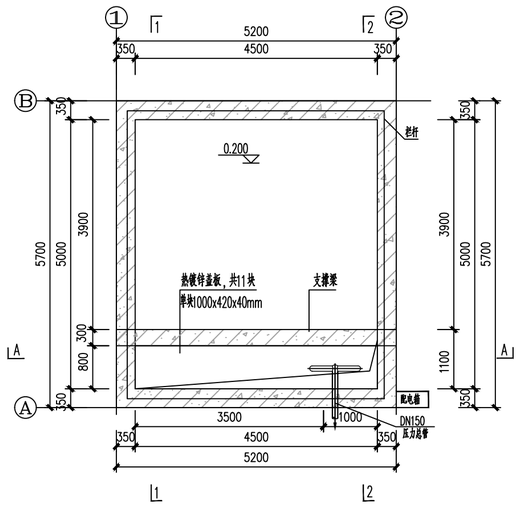

0.20m标高平面图

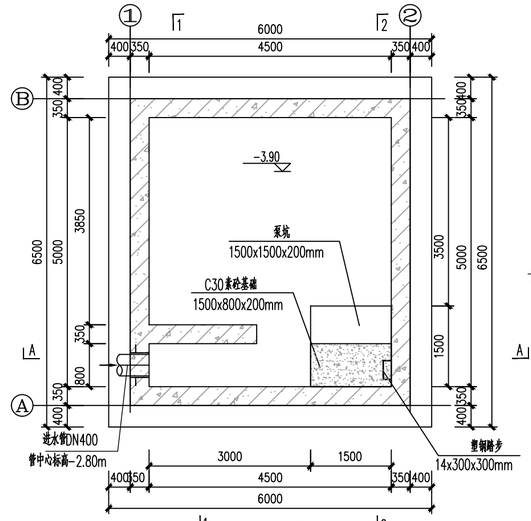

-3.90m标高平面图

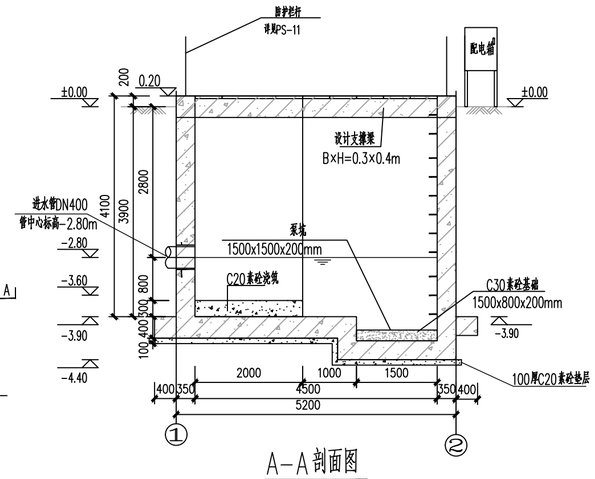

A-A剖面图

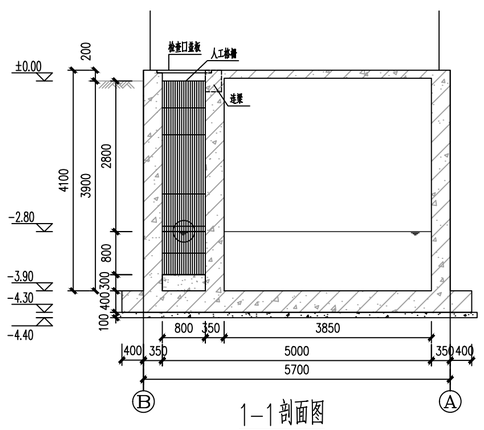

1-1剖面图

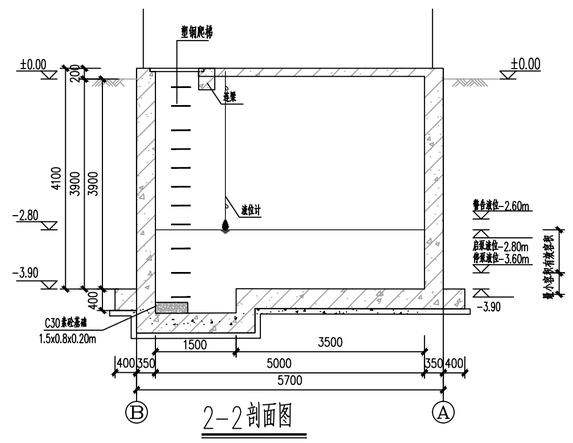

2-2剖面图

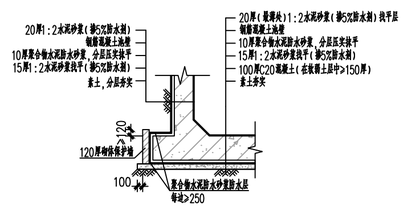

水池防水大样 1:50

未尽之处详见中南标15ZJ001 (略18)

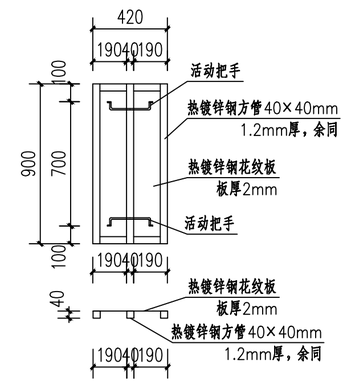

热镀锌钢盖板制作大样图 1:25

说明:

1.本图标高单位为m,尺寸单位为mm；

2、本图标高采用2000大地坐标高程系。图中标高单位以米计，其他尺寸单位以毫米计，场地标高为121.20m（85高程）为±0.00m,进水管中心标高为118.20m（85高程）.

3.图中为污水提升泵站，泵站设计规模为950m^3/d。

4.所有预埋件详见预埋管一览表，管道穿池壁需预埋防水套管，防水套管采用刚性防水套管（B型），做法详见图集02S404《防水套管》第6页；

5.构筑物为钢砼结构，混凝土为C30，抗渗等级P8;水池内外壁、底板、盖板均采用20mm厚DPM20防水水泥砂浆抹面，防水粉为水泥量的5%；

6.泵站基础应夯填密实平整，其承载力特征值不小于120KPa；

7、本图未尽事宜，按相关规范执行。

预埋管一览表

编号	名称	规格	标高(m)	数量	备注
1	高密度聚乙烯缠绕结构壁B型管	DN400	管中心-2.80m	1m	配套柔性套管

工程设计出图专用章

企业名称	中联合创设计有限公司
证书编号	A222009092 编号 02
业务范围	市政行业乙级；电力行业(新能源发电、送电工程、变电工程)专业乙级；水利行业(农业工程)乙级；化工石化医药行业(石油及化工产品输运)专业乙级；建材行业(水泥工程)专业乙级；风景园林工程设计专项乙级
有效期	至2025年12月31日
发证机关	吉林省住房和城乡建设厅

中联合创 ZHONGLIANHECHUANG 中联合创设计有限公司 CHINA UNITED CREATIVE DESIGN CO.LTD	设计资质证书编号：A222009092	职责	实名	签名	职责	实名	签名	工程项目名称	翁源县典型镇（翁城镇）污水管网补短板项目勘察、设计	图名	950m³/d泵站施工大样图2	设计阶段	施工图设计
	市政行业乙级	项目负责	刁开旺		校对	龙润霞						图别	给排水
		审定	朱卫东		设计	刘泉		建设单位名称	翁源县公共资产管理中心			图号	BZ-DY-02
地址：吉林省长春市吉林大路535号		审核	高玉梅		专业负责	张红旗						日期	2025.09

备注:本图版权属本公司所有，未经本公司负责人书面许可,任何人不得擅自复制或复用。本图未经施工图审查公司审查合格后，不得用于现场施工,仅供业主建设投资前估算建设造价之参考图。

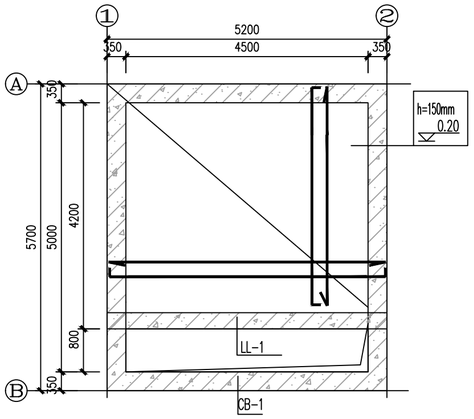

0.20m标高平面图

注：盖板钢筋均为双层双向φ14@200，板厚为150mm。

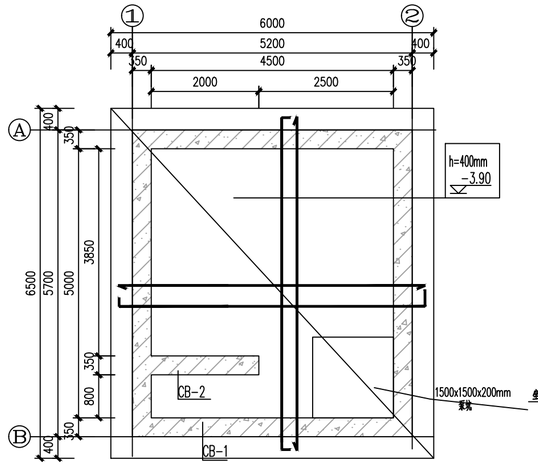

-3.90m标高平面图

注：底板钢筋均为双层双向φ16@150，板厚为400mm。

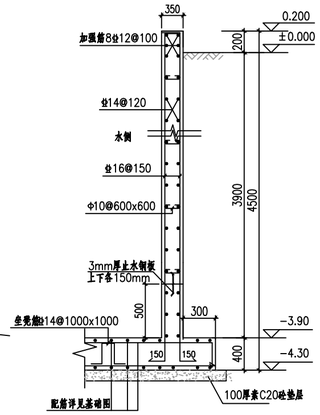

CB-1配筋详图

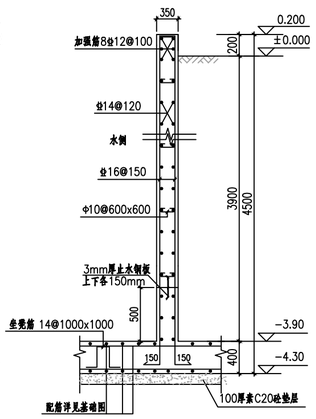

CB-2配筋详图

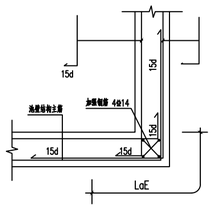

池壁转角配筋详图

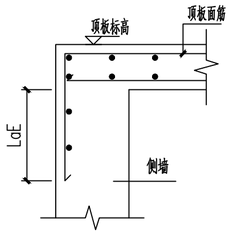

顶板钢筋与水池侧墙连接构造

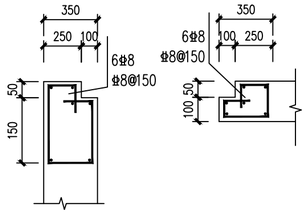

检查口配筋详图

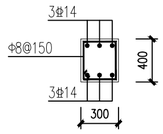

LL-1截面配筋图

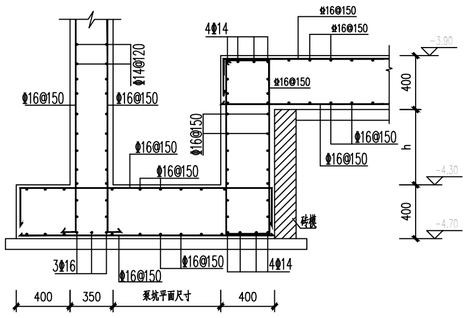

泵坑剖面配筋大样图1

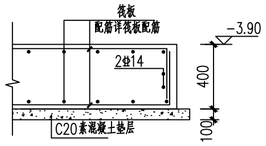

筏板外边缘钢筋封口大样

说明：

1.本图尺寸单位为毫米,标高单位为米,本工程采用天然基础，地下水位暂定为0.00m，持力层为粘土层，地基承载力不小于120Kpa,若地基承载力达不到，则可以采用3:7砂石换填。换填后的地基承载力不小于120Kpa,若持力层下有软弱层，则应通知设计单位对基础形式进行调整

2、水池池壁及底板混凝土强度等级C30,抗渗等级P8,膨胀剂掺量为胶凝材料用量的8%,其他构件混凝土强度为C30，钢筋为HPB300级，φ为HRB400级凡未标注的钢筋锚固长度为45d,垫层用C20混凝土厚100mm.

3.钢筋选用HPB300（Φ）Fy=300N/mm²;HRB335E（Φ）Fy=335N/mm²；HRB400E（φ）Fy=400N/mm²；

4、水池底板附加φ14纵横@1000构造凳筋，可布置成梅花型,钢筋保护层厚度：底板40mm,池壁35mm,柱子,梁40mm,顶板20mm.锚固长度为45d.

5.本池壁为钢砼结构，池顶板、底板、池壁内外壁采用20mm厚DP M20防水水泥砂浆抹面，防水粉为水泥量的5%；

6.预留孔洞及预埋管的大小及位置见工艺图.

7.结构的施工及验收应严格遵守《混凝土结构工程施工及验收规范》,《建筑地基基础工程质量验收规范》、《土工合成材料应用技术规范》,《聚乙烯土工膜防渗工程技术规范》及其它现行国家规范规程施工.

8、抗浮按室外地面0.00米（相对标高）考虑；水池外侧室外地面活载要求10.00kN/m2。

9、水池四周全部采用好土回填，换填厚度按实结算，回填时分层碾压密实，分层厚度为200-300mm，压实系数为97%。

10、基坑开挖注意事项：（1）施工前必须做好地面排水和降低地下水位工作，方可开挖。降水工作应持续到回填完毕。

(2)施工机械行驶道路应填筑适当厚度的碎石或砾石，箱(板)或楦排等。地下水位应降低至基坑底必要时应铺设工具式路基。

(3)相邻基坑(槽)开挖时，应遵循先深后浅或同时进行的施工顺序，并应及时做好基础。

(4)挖出的土不得堆放在坡顶上或建筑物(构筑物)附近。

11、其它未尽事宜,详见相关规范。

工程设计出图专用章

企业名称	中联合创设计有限公司
证书编号	A222009092 编号 02
业务范围	市政行业乙级；电力行业(新能源发电、送电工程、变电工程)专业乙级；农林行业(农业工程)乙级；化工石油炼化行业(石油及化工产品储运)专业乙级；建材行业(水泥工程)专业乙级；风景园林工程设计专项乙级
有效期	至2025年12月31日
发证机关	吉林省住房和城乡建设厅

中联合创 ZHONGLIANHECHUANG 中联合创设计有限公司 CHINA UNITED CREATIVE DESIGN CO. LTD	设计资质证书编号：A222009092	职 责	实 名	签 名	职 责	实 名	签 名	工程项目名称	翁源县典型镇（翁城镇）污水管网补短板项目勘察、设计	图名	950m³/d泵站施工大样图3	设计阶段	施工图设计
	市政行业乙级	项目负责	刁开旺		校 对	龙润霞						图 别	给排水
		审 定	朱卫东		设 计	刘 泉		建设单位名称	翁源县公共资产管理中心			图 号	BZ-DY-03-01
地址：吉林省长春市吉林大路535号		审 核	高玉梅		专业负责	张红旗						日 期	2025.09

备注:本图版权属本公司所有，未经本公司负责人书面许可,任何人不得擅自复制或复用。本图未经施工图审查公司审查合格后，不得用于现场施工,仅供业主建设投资前估算建设造价之参考图。

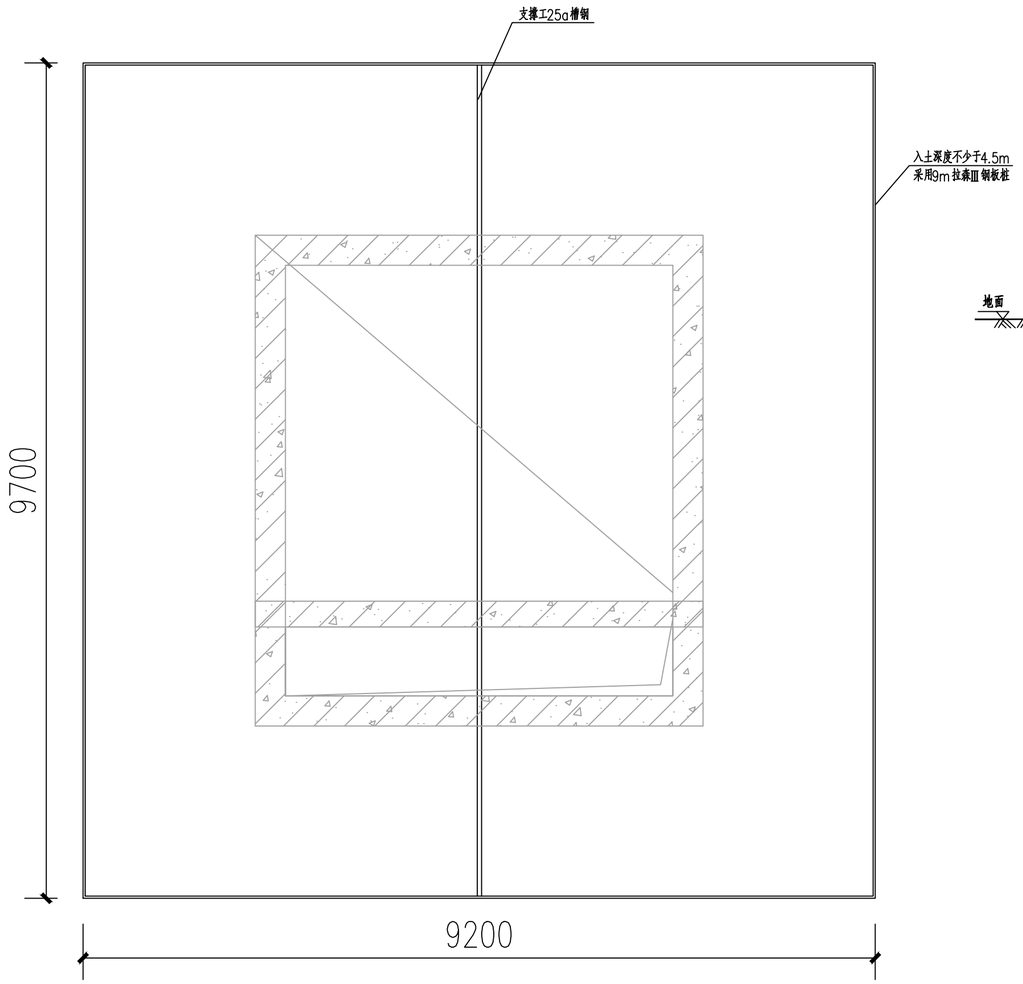

泵站基坑钢板桩支护平面示意图

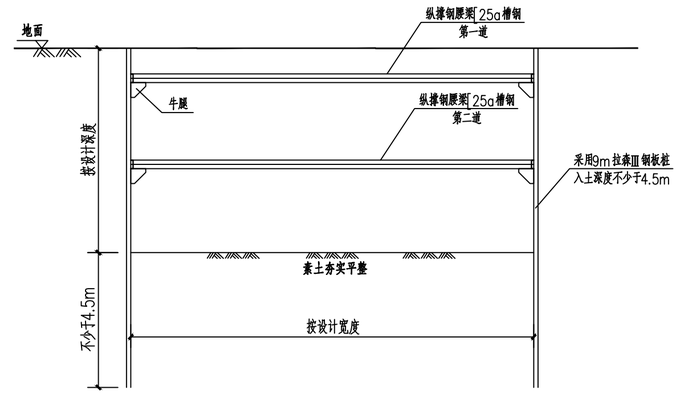

泵站基坑钢板桩支护剖面示意图

注：基坑监测点布置位置及间距参照《建筑基坑支护技术规程》JGJ120-2012及相关规范执行

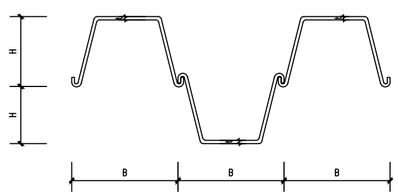

拉森钢板桩示意图

B=宽度 H=有效高度 t=厚度

拉森钢板桩尺寸（单位：mm）

型号	B	H	t
Ⅲ	400	145	13

钢板桩支护开挖：

1、当现场位置较窄，为不影响周边房子地基，基坑挖深＞1.5m
施工现场不具备放坡开挖条件但却满足钢板桩
打设条件时，沟槽开挖可采用钢板桩支护、垂直开挖的方式。

2、基坑挖深达3.5m以上时，钢板桩采用第二道横撑。

3、打桩拔桩时应注意对周围地面及邻近建筑物的影响。

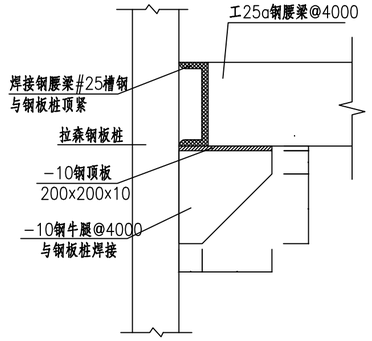

腰梁连接大样

工程设计出图专用章

企业名称	中联合创设计有限公司
证书编号	A222009092 编号 02
业务范围	市政行业乙级；电力行业(新能源发电、送电工程、变电工程)专业乙级；农林行业(农业工程)乙级；化工石油炼化行业(石油及化工产品储运)专业乙级；建材行业(水泥工程)专业乙级；风景园林工程设计专项乙级
有效期	至2025年12月31日
发证机关	吉林省住房和城乡建设厅

中联合创 ZHONGLIANHECHUANG 中联合创设计有限公司 CHINA UNITED CREATIVE DESIGN CO.LTD	设计资质证书编号：A222009092	职 责	实 名	签 名	职 责	实 名	签 名	工程项目名称	翁源县典型镇（翁城镇）污水管网补短板项目勘察、设计	图名	泵站基坑支护大样图	设计阶段	施工图设计
	市政行业乙级	项目负责	刁开旺		校 对	龙润霞						图 别	给排水
		审 定	朱卫东		设 计	刘 泉		建设单位名称	翁源县公共资产管理中心			图 号	BZ-DY-03-02
地址：吉林省长春市吉林大路535号		审 核	高玉梅		专业负责	张红旗						日 期	2025.09

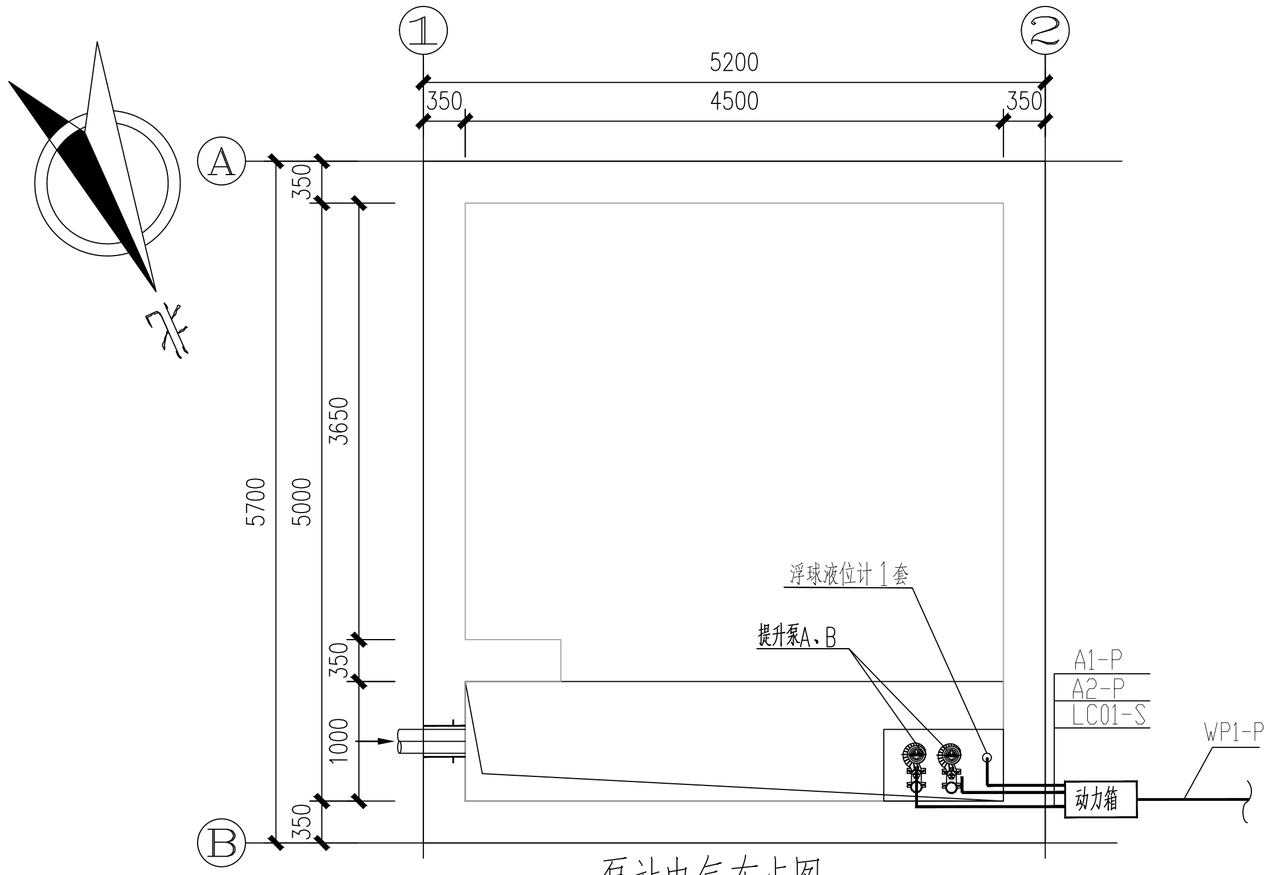

泵站电气布点图

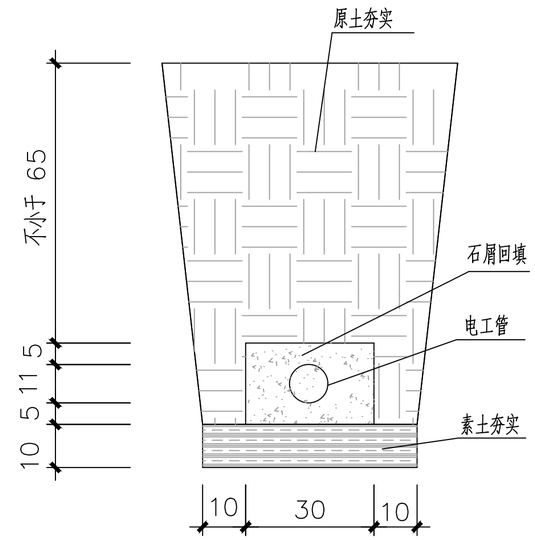

电线管道敷设示意图

注：本大样图尺寸单位均以厘米计。

电缆敷设表

序号	电缆编号	电缆起点	设备名称（电缆终点）	电缆规格型号	数量(米)	镀锌钢管规格	镀锌钢管数量(米)	备注
1	WP1-P	电源接点	室外电箱	YJV-0.6/1 3×50+2×25	100	DN100	100	就近取电，根据实际长度购买
2	A1-P	室外电箱	提升泵 A	YJV-0.6/1 5×16	10	DN50	10	
3	A2-P	室外电箱	提升泵 B	YJV-0.6/1 5×16	10	DN50	10	
4	LC01-S	室外电箱	浮球式液位计	RVVP-0.5/0.75 3x1.5	10	DN25	10	

主要设备及材料表

序号	名 称	规 格	单位	数量
1	电箱	箱体为室外防水型，不锈钢材质，双层门，底部进线。IP54 450（长）x350（宽）x500（高）mm	台	1
2	多功能电表		套	1
3	浮球液位计	CF-3	套	1

工程设计出图专用章
企业名称：中联合创设计有限公司
证书编号：A222009092 编号：02
业务范围：市政行业乙级；电力行业(新能源发电、送电工程、变电工程)专业乙级；冶炼行业(冶金工程)乙级；化工石油炼化行业(石油及化工产品输运)专业乙级；建材行业(水泥工程)专业乙级；风景园林工程设计专项乙级
有效期：至2025年12月31日
发证机关：吉林省住房和城乡建设厅

中联合创 ZHONGLIANHECHUANG 中联合创设计有限公司 CHINA UNITED CREATIVE DESIGN CO.LTD	设计资质证书编号：A222009092	职 责	实 名	签 名	职 责	实 名	签 名	工程项目名称	翁源县典型镇（翁城镇）污水管网补短板项目勘察、设计
	市政行业乙级	项目负责	刁开旺		校 对	龙润霞		建设单位名称	翁源县公共资产管理中心
地址：吉林省长春市吉林大路535号		审 定	朱卫东		设 计	刘 泉			
		审 核	高玉梅		专业负责	张红旗			

图名	950m³/d泵站施工大样图4	设计阶段	施工图设计
		图 别	给排水
		图 号	BZ-DY-04
		日 期	2025.09

备注：本图版权属本公司所有，未经本公司负责人书面许可，任何人不得擅自复制或复用。本图未经施工图审查公司审查合格后，不得用于现场施工，仅供业主建设投资前估算建设造价之参考图。

备注:本图版权属本公司所有，未经本公司负责人书面许可,任何人不得擅自复制或复用。本图未经施工图审查公司审查合格后，不得用于现场施工,仅供业主建设投资前估算建设造价之参考图。

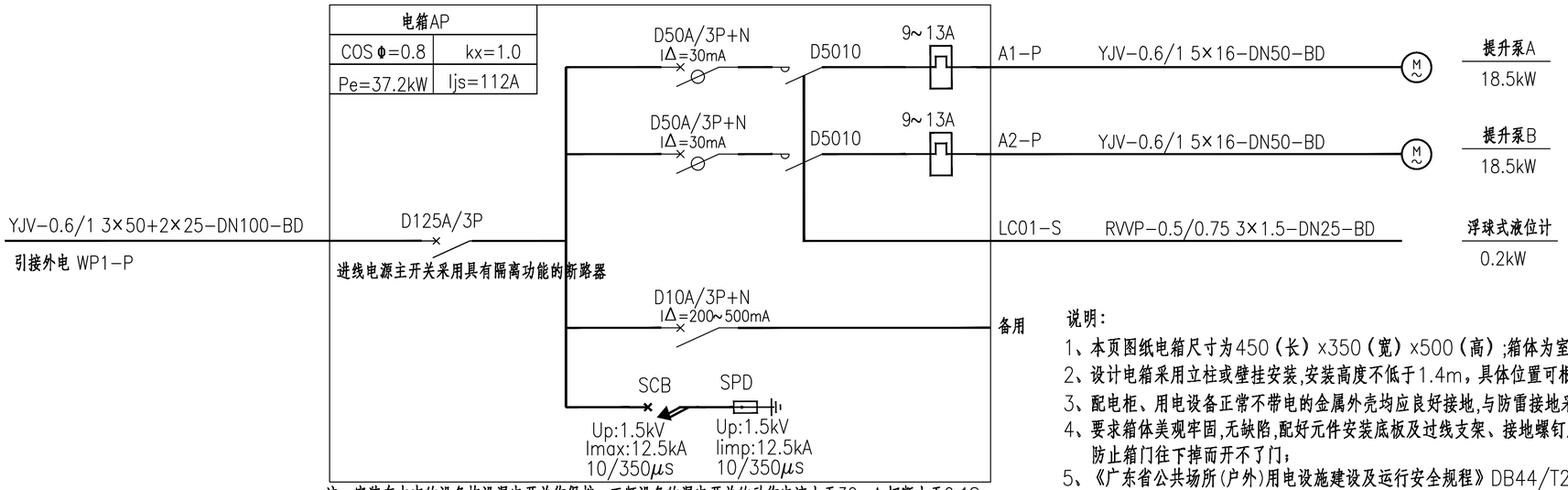

注：安装在水中的设备均设漏电开关作保护，工频设备的漏电开关的动作电流小于30mA,切断小于0.1S。

室外电箱配电系统图

说明：

1、本页图纸电箱尺寸为450（长）x350（宽）x500（高）;箱体为室外防水型，不锈钢材质，双层门，底部进线。
2、设计电箱采用立柱或壁挂安装,安装高度不低于1.4m，具体位置可根据现场实际情况作适当调整.
3、配电柜、用电设备正常不带电的金属外壳均应良好接地,与防雷接地采用共同接地体,接地电阻不大于1欧姆。
4、要求箱体美观牢固,无缺陷,配好元件安装底板及过线支架、接地螺钉及接地/接零铜排；箱门必须考虑好加强结构，防止箱门往下掉而开不了门；
5、《广东省公共场所(户外)用电设施建设及运行安全规程》DB44/T2157-2019第4.6.2.3 条的要求，户外配电控制箱等用电设备箱体应配备专用锁具，并在箱体外壳上设置安全警示标记。
6、供应商应具备生产水泵、室外电箱集成的专业资质，并负责相关的接地、安装及调试。
7、电动机、交流接触器和照明产品的能效水平应高于能效限定值或能效等级 3 级的要求。
8、本图未尽事宜，按相关规范执行。

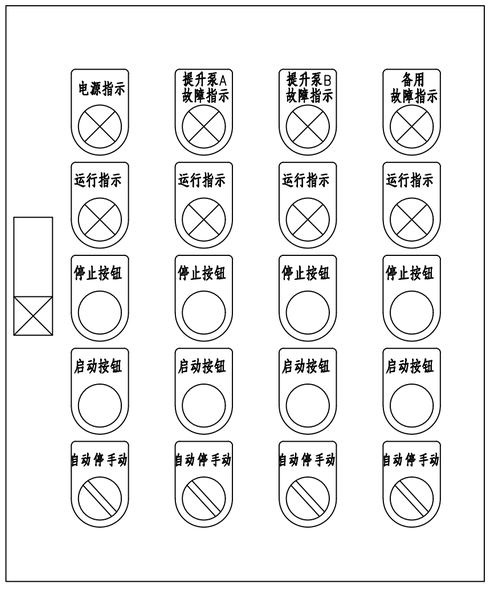

电箱面板示意图

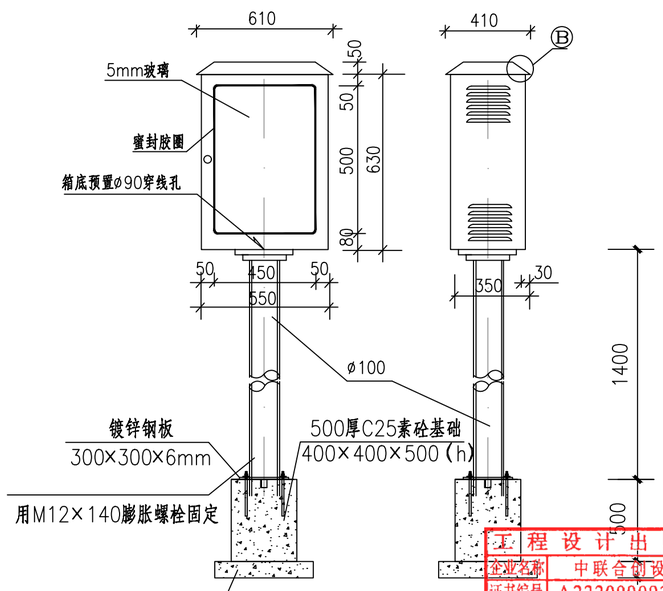

室外防水电箱安装大样图

电箱安全警示标记示意图

注：本图仅供参考，具体以实际情况为准。

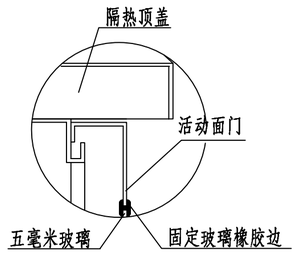

Ⓑ大样图

工程设计出图专用章

企业名称	中联合创设计有限公司
证书编号	A222009092 编号 02
业务范围	市政行业乙级、电力行业(新能源发电、送电工程、变电工程)专业乙级；风景园林行业(园林绿化工程)乙级；化工石油设计行业(石油及化工产品储运)专业乙级；建材行业(水泥工程)专业乙级；风景园林工程设计专项乙级
有效期	至2025年12月31日
发证机关	吉林省住房和城乡建设厅

中联合创 ZHONGLIANHECHUANG 中联合创设计有限公司 CHINA UNITED CREATIVE DESIGN CO.LTD	设计资质证书编号：A222009092	职 责	实 名	签 名	职 责	实 名	签 名	工程项目名称	翁源县典型镇（翁城镇）污水管网补短板项目勘察、设计	图名	950m³/d泵站施工大样图5	设计阶段	施工图设计
	市政行业乙级	项目负责	刁开旺		校 对	龙润霞						图 别	给排水
		审 定	朱卫东		设 计	刘 泉		建设单位名称	翁源县公共资产管理中心			图 号	BZ-DY-05
地址：吉林省长春市吉林大路535号		审 核	高玉梅		专业负责	张红旗						日 期	2025.09

备注:本图版权属本公司所有，未经本公司负责人书面许可,任何人不得擅自复制或复用。本图未经施工图审查公司审查合格后，不得用于现场施工,仅供业主建设投资前估算建设造价之参考图。

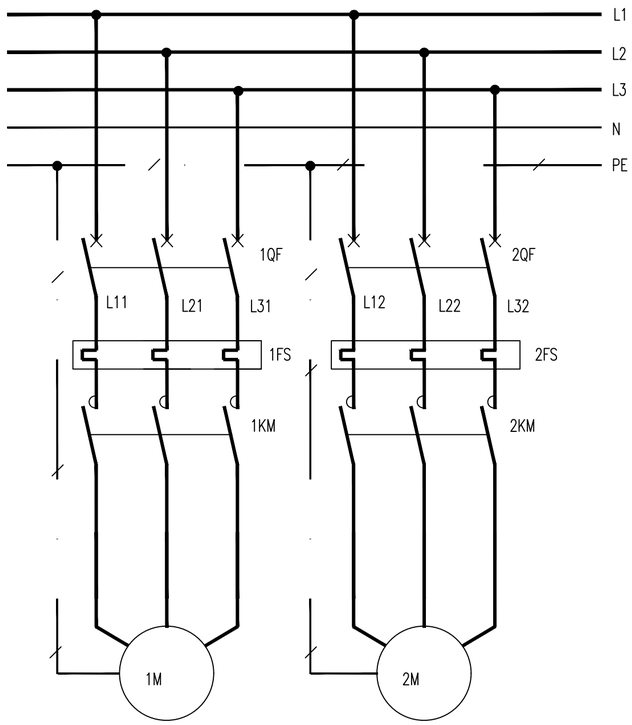

说明:

1.本图为两台水泵互为备用，当工作泵故障时，备用泵延时自动投入。
2.水泵受水位控制，高水位起泵，低水位停泵。
3.设工作状态转换开关，可使水泵处在手动.自动状态。
4.设有水泵故障及溢流水位报警。

设 备 表

符号	名 称	型号及规格	单位	数量	备注
1~2QF	低压断路器	GV2-M07~32C	个	2	
1~2KM	交流接触器	LC1	个	2	
FU.1~2FU	熔断器	RL1-15/6	个	3	
1.2.5KA	中间继电器	JZ11-44	个	3	~220V
3.4KA	中间继电器	JZ11-26	个	2	~24V
1~2KT	时间继电器	JS23-11	个	2	~220V
SAC	转换开关	LW5-15D0724/3	个	1	
1~2SS	停止按钮	LA42P-01	个	2	~220V
1~2SF	起动按钮	LA42P-10	个	2	~220V
SBT	试验按钮	LA42P-10	个	1	~220V
SBR	解除按钮	LA42P-10	个	1	~220V
HW	白色信号灯	AD17-16	个	1	~220V
1~2HR	红色信号灯	AD17-16	个	2	~220V
1~2HG	绿色信号灯	AD17-16	个	2	~220V
1~2HY	黄色信号灯	AD17-16	个	2	~220V
1~3SL	液位控制接点	KeY- m□	个	3	
HAB	电铃	ø55~220V	个	1	
TC	控制变压器	BK-220/24-8VA	个	1	

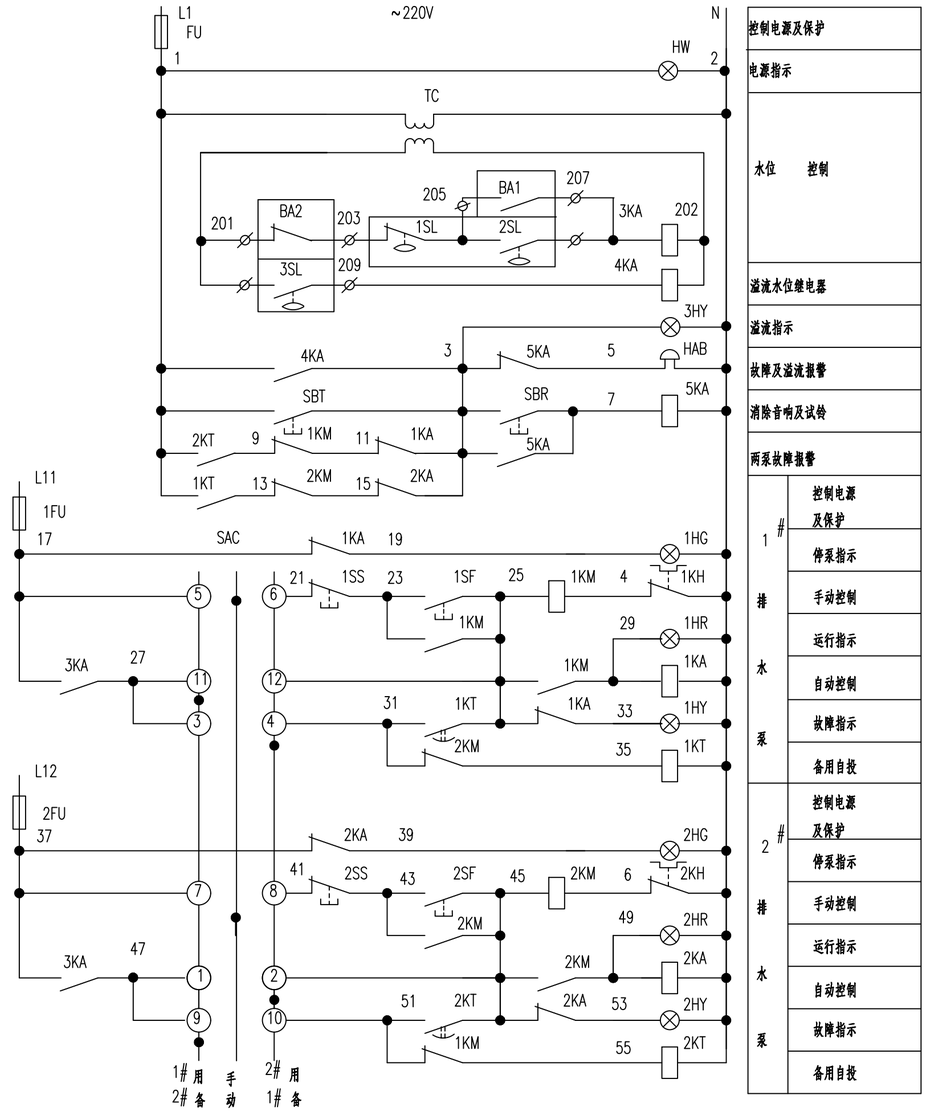

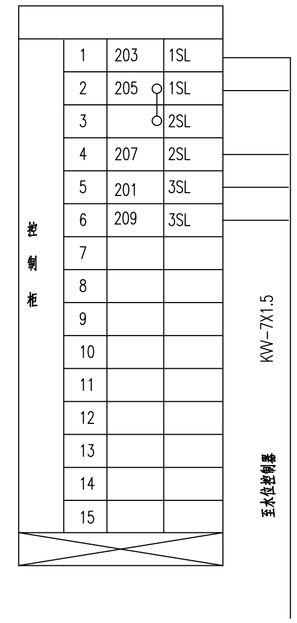

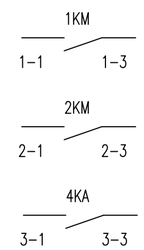

控制原理图
1:100
本设计适用于污水提升泵

说明：水泵现场各液位为2.60m,启泵液位为-2.80m,停泵液位为-3.60m。

工程设计出图专用章
企业名称 中联合创设计有限公司
证书编号 A222009092 证书号 [illegible]
业务范围 市政行业乙级；电力行业(输变电)乙级；石油天然气(油田)行业乙级；化工石油行业(石油及化工产品储运)专业乙级；水利行业(水利工程)专业乙级；风景园林工程设计专项乙级
有效期 至2025年12月31日
发证机关 吉林省住房和城乡建设厅

中联合创 ZHONGLIANHECHUANG 中联合创设计有限公司 CHINA UNITED CREATIVE DESIGN CO. LTD
地址：吉林省长春市吉林大路535号

设计资质证书编号：A222009092	职 责	实 名	签 名	职 责	实 名	签 名	工程项目名称	翁源县典型镇（翁城镇）污水管网补短板项目勘察、设计	图名	950m³/d泵站施工大样图6	设计阶段	施工图设计
市政行业乙级	项目负责	刁开旺		校 对	龙润霞						图 别	给排水
	审 定	朱卫东		设 计	刘 泉		建设单位名称	翁源县公共资产管理中心			图 号	BZ-DY-06
	审 核	高玉梅		专业负责	张红旗						日 期	2025.09

备注:本图版权属本公司所有，未经本公司负责人书面许可,任何人不得擅自复制或复用。本图未经施工图审查公司审查合格后，不得用于现场施工,仅供业主建设投资前估算建设造价之参考图。

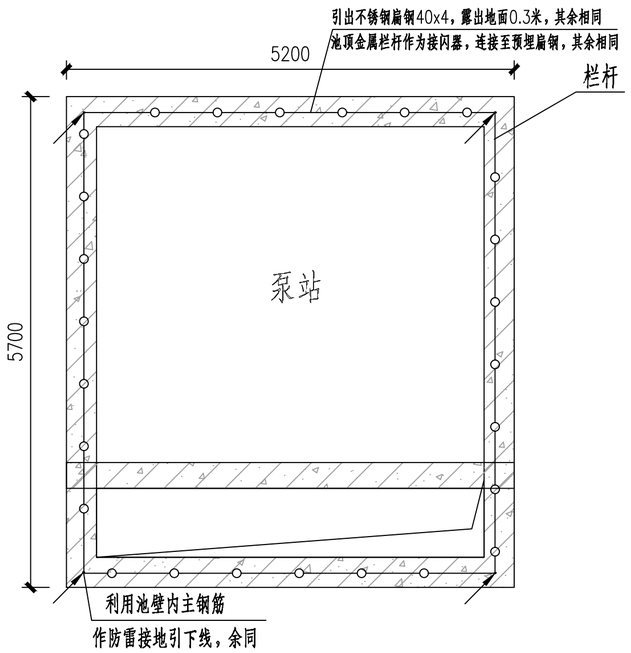

泵站池面防雷接地系统图

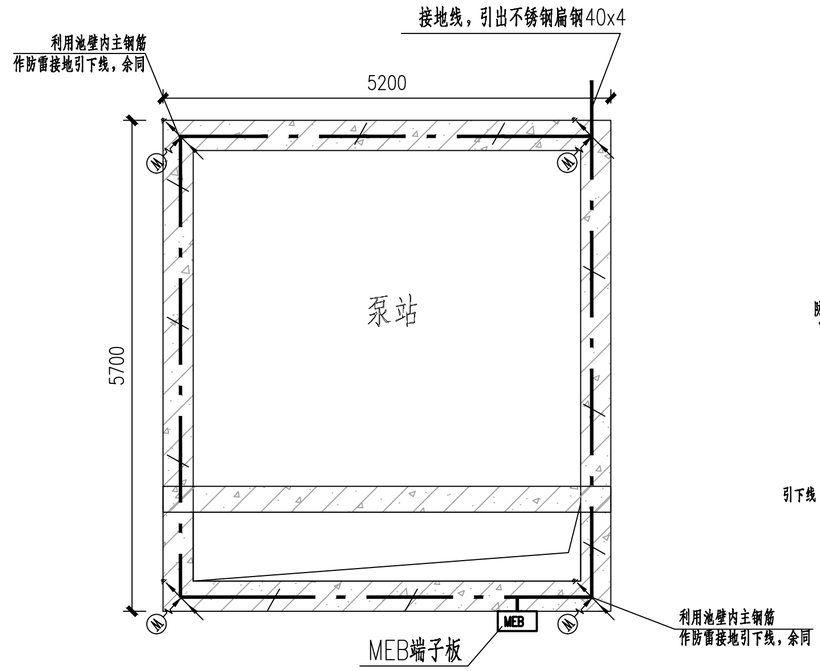

泵站基础接地系统图

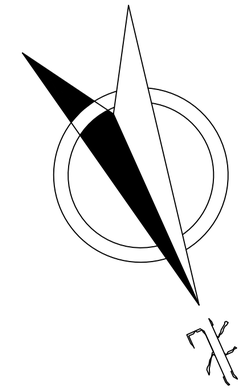

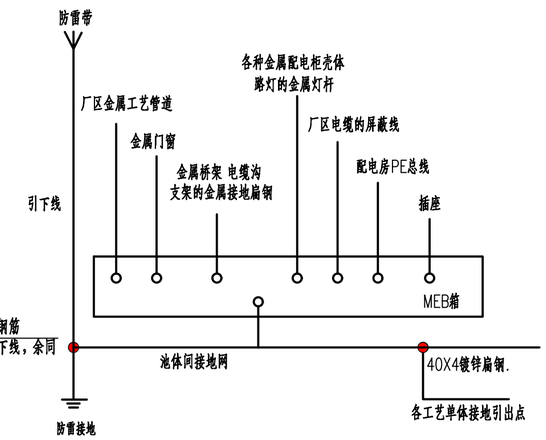

等电位联结系统示意图

构筑物年预计雷击次数计算									
序号	建筑名称	L（m）	W（m）	H（m）	Ae	k	Td	雷击次数N	防雷分类
1	泵站	5.2	5.7	0.2	0.0003	1	78.6	0.002	可不设防雷装置
说明：根据《建筑物防雷设计规范》GB50057-2010，雷击次数N=0.1*Td*k*Ae，当N>0.25次/a时，为第二类防雷；当0.25次/a>N>0.05次/a时，为第三类防雷；当N<0.05次/a时，可不设防雷装置。									

说明:

1. 本工程按《建筑物防雷设计规范》GB50057-2010年版设计；
2. 本工程的建筑物为三类防雷建筑物；
3. 本工程利用墙壁内主钢筋作防雷接地引下线，引下线利用2根≥ø16；
   主钢筋通长焊接，搭接长度应大于钢筋直径的6倍；
   当主钢筋小于ø16时，选用4条ø12的钢筋代替；
4. 本工程水池利用池面金属栏杆作防雷接闪器（即利用金属栏杆作避雷带）；
5. 本工程利用水池池壁及基础内的钢筋作防雷接地装置；
6. 本工程防雷施工请参考国家建筑标准设计图集D500~D504《防雷与接地安装》；
7. 扁钢与扁钢、扁钢与钢筋的搭接长度不小于0.1米；
8. 每根接地引下线均安装“预埋接地电阻测量端子板”；
9. 测量接地电阻应小于4Ω，当大于4Ω时，应补加接地装置。
10. 按图示位置采用-40X4不锈钢扁钢在建筑物内沿墙+0.3米敷设作为接地干线，过门处埋地敷设，建筑物内所有的金属构件、电缆桥架、电气设备金属外壳等均采用-25x4不锈钢扁钢就近与接地干线可靠连接
11. 为了防止电化学腐蚀，当利用建筑物基础作为接地装置时，埋在土壤内的外接导体应采用铜质材料或不锈钢材料，不应采用热浸镀锌钢材。（ GB 55024-2022-7.2.8及条文说明）

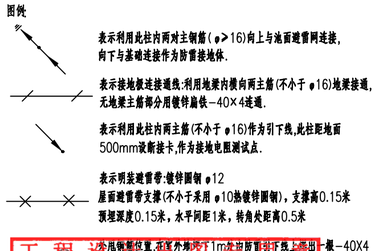

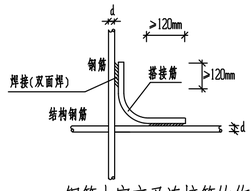

钢筋十字交叉连接筋的作法

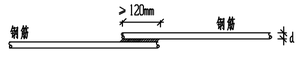

钢筋直线搭接的作法

工程设计资质证书	
企业名称	中联合创设计有限公司
证书编号	A222009092 编号 02
业务范围	市政行业乙级；电力行业(新能源发电、输电工程、变电工程)专业乙级；林业行业(林业工程)乙级；化工石化医药行业(石油及化工产品储运)专业乙级；建材行业(水泥工程)专业乙级；风景园林工程设计专项乙级
有效期	至2025年12月31日
发证机关	吉林省住房和城乡建设厅

中联合创设计有限公司	设计资质证书编号：A222009092	职 责	实 名	签 名	职 责	实 名	签 名	工程项目名称	翁源县典型镇（翁城镇）污水管网补短板项目勘察、设计	图名	80m3/d 泵站施工图7	设计阶段	施工图设计
ZHONGLIANHECHUANG CHINA UNITED CREATIVE DESIGN CO.LTD	市政行业乙级	项目负责	刁开旺		校 对	龙润霞						图 别	给排水
		审 定	朱卫东		设 计	刘 泉		建设单位名称	翁源县公共资产管理中心			图 号	BZ-DY-07
地址：吉林省长春市吉林大路535号		审 核	高玉梅		专业负责	张红旗						日 期	2025.09

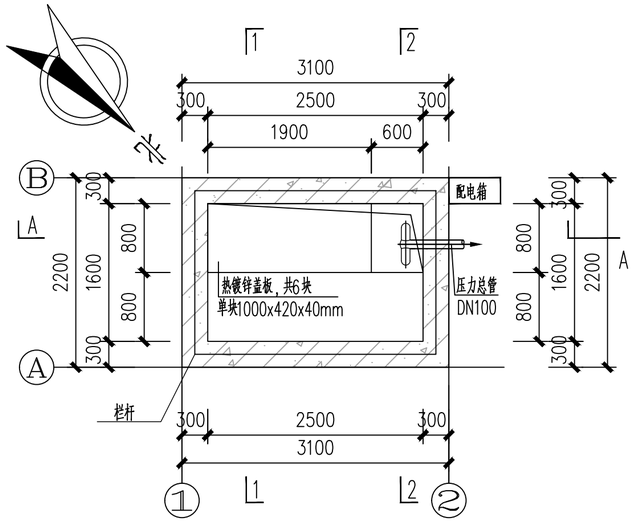

0.20m标高平面图

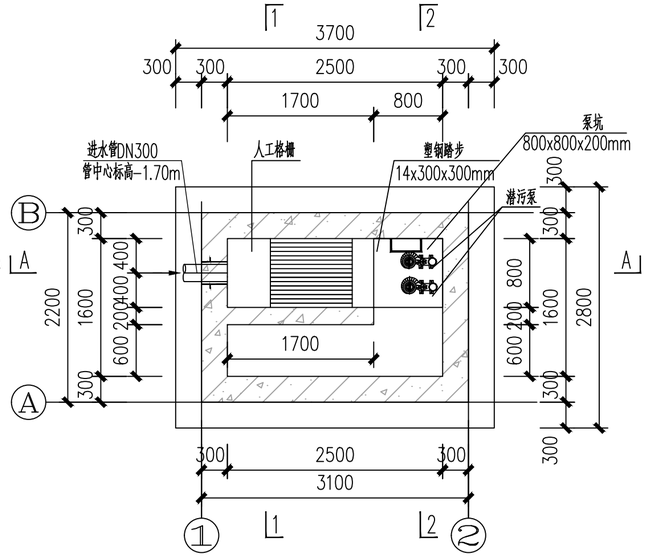

-2.70m标高平面图

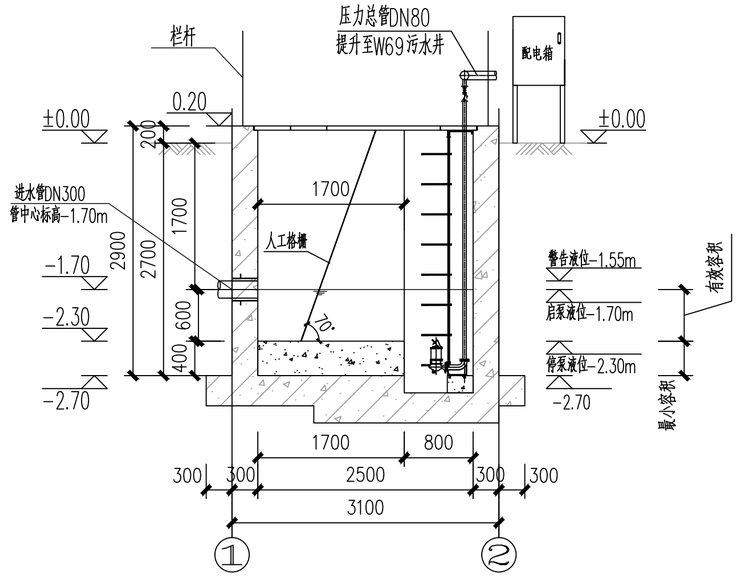

A-A剖面图

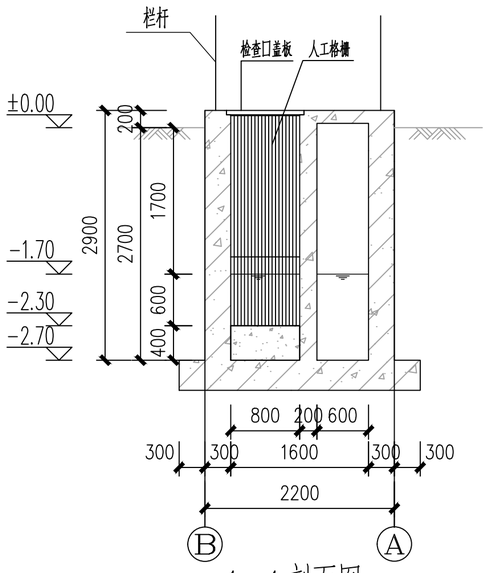

1-1剖面图

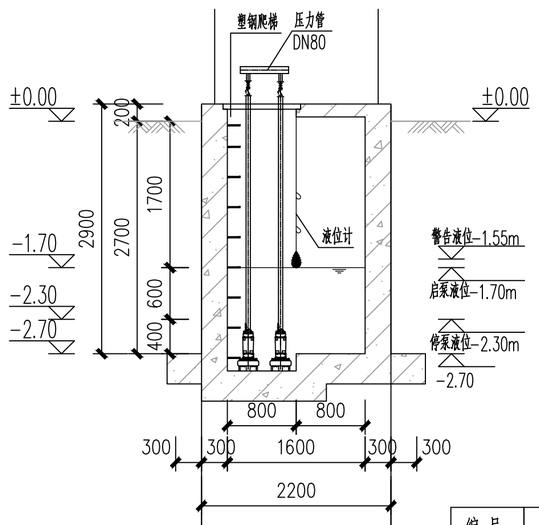

2-2剖面图

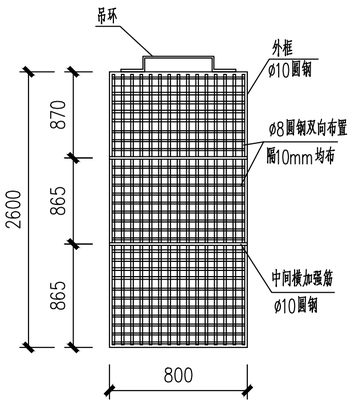

人工格栅大样 1:25

注：材质为不锈钢304.

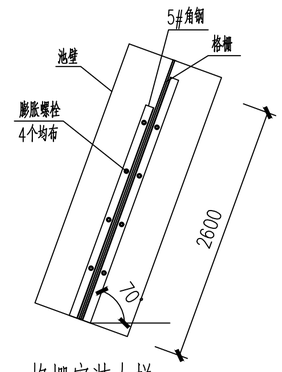

格栅安装大样

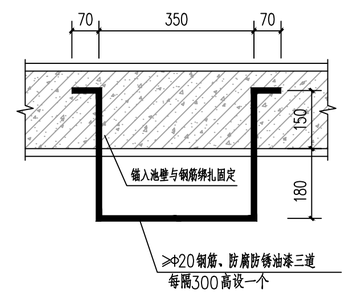

钢梯大样图 1:25

设计说明：

1、本图标高采用2000大地坐标高程系。图中标高单位以米计，其他尺寸单位以毫米计，场地标高为121.00m（85高程），进水管底标高为119.15m（85高程）；

2、图中为污水提升泵站，泵站设计规模为80m^3/d，有效容积约为2.4m^3。

3、本图中提升泵站的泵坑高度不小于200mm。

4、潜水污水泵规格：流量：8m^3/h、扬程24m、电动机功率2.2kw，2台；单次运行时间约为25.5min，启泵间隔43.20min；水泵启闭采用自动控制，水泵根据液位投入工作，常液位1用1备，警告液位时两台同时关闭.；

5、水泵出水管道采用无缝钢管，管道试验压力为1.0MPa，并采用符合国标规范的防腐防锈涂料进行涂抹，其质量应符合《给水排水管道工程及验收规范》(GB50268-2008)；

6、供应商应具备生产水泵、控制柜集成的生产厂家，并负责设备安装调试；

7、防水套管采用柔性防水套管（B型），做法详见图集02S404《防水套管》第6页；

8、本设计中材料仅统计到池壁外1m，材料表仅供预算作参考，具体以现场情况为准。

9、本图未尽事宜，按相关规范执行。

设备材料一览表

编号	名称	规格	材料	数量	备注	编号	名称	规格	材料	数量	备注
1	潜污泵	Q=8m^3/h,H=24m,N=2.2kW	SUS304	2台	一用一备 配套自耦装置	9	人工格栅	H=2.60m,B=0.8m b=10mm	SUS304	1套	安装角度70°
2	高密度聚乙烯缠绕结构壁B型管	DN300	HDPE	1m	配套钢套管	10	检查口盖板	1000x420x40mm		4块	
3	无缝钢管	DN80	CS	2m	配套管卡	11	塑钢爬梯	16x200x280mm	塑包钢	9件	间隔300mm
4	无缝钢管	DN40	CS	3m	配套管卡	12	配电箱		SUS304	1件	配套支架
5	90°弯头	DN40	CS	27个		13	防护栏杆	开门0.6m		9.5m	BZ-DY-25
6	蝶阀	DN40	CS	2个		14	便携式有毒气体检测仪	500型		1套	四合一
7	止回阀	DN40	CS	2个		15	冲洗装置	0.37kw		1套	配喷淋系统
8	液位浮球计			1套							

工程设计出图专用章
企业名称 中联合创设计有限公司
证书编号 A222009092 编号 02
业务范围 市政行业乙级；电力行业（输变电工程）专业乙级；水利行业（水工建筑）乙级；化工石油系统（石油及化工产品储运）专业乙级；建筑行业（风景园林工程）专业乙级；园林工程设计专项乙级
有效期 至2025年12月31日
发证机关 吉林省住房和城乡建设厅

中联合创 ZHONGLIANHECHUANG 中联合创设计有限公司 CHINA UNITED CREATIVE DESIGN CO. LTD	设计资质证书编号：A222009092	职责	实名	签名	职责	实名	签名	工程项目名称	翁源县典型镇（翁城镇）污水管网补短板项目勘察、设计	图名	80m3/d泵站（一）施工大样图1	设计阶段	施工图设计
	市政行业乙级	项目负责	刁开旺	刁开旺	校对	龙润霞	龙润霞					图别	给排水
		审定	朱卫东	朱卫东	设计	刘泉	刘泉	建设单位名称	翁源县公共资产管理中心			图号	BZ-DY-08
地址：吉林省长春市吉林大路535号		审核	高玉梅	高玉梅	专业负责	张红旗	张红旗					日期	2025.09

备注：本图版权属本公司所有，未经本公司负责人书面许可，任何人不得擅自复制或复用。本图未经施工图审查公司审查合格后，不得用于现场施工，仅供业主建设投资前估算建设造价之参考图。

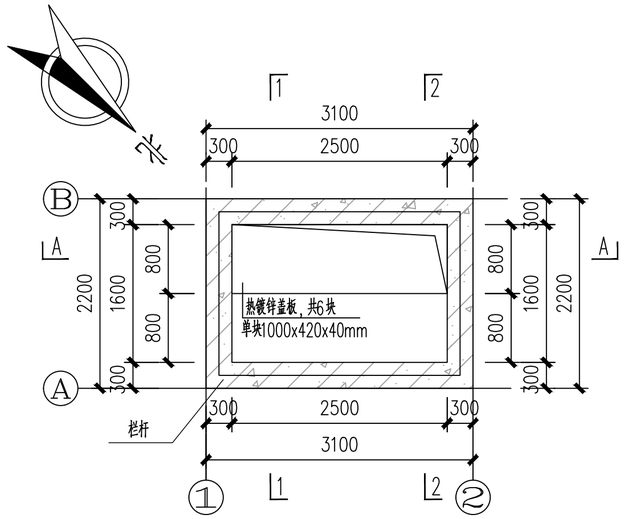

0.20m标高平面图

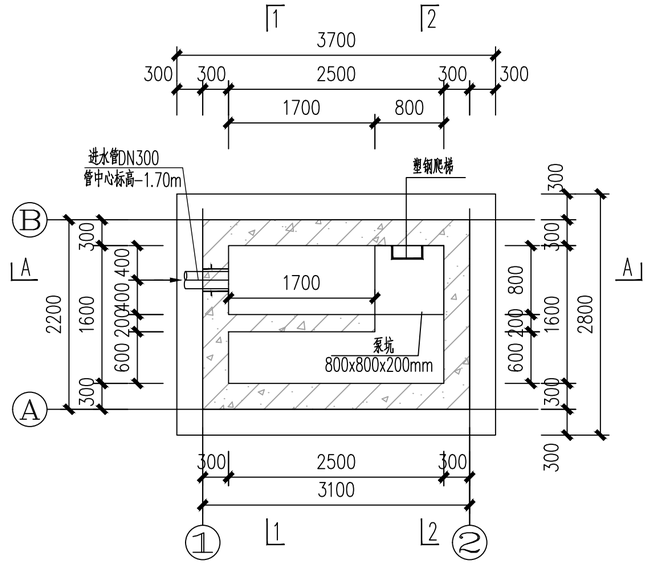

-2.70m标高平面图

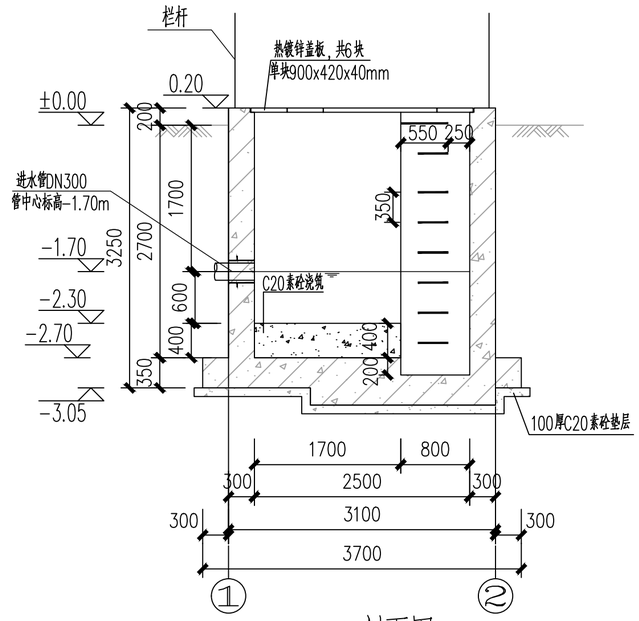

A-A剖面图

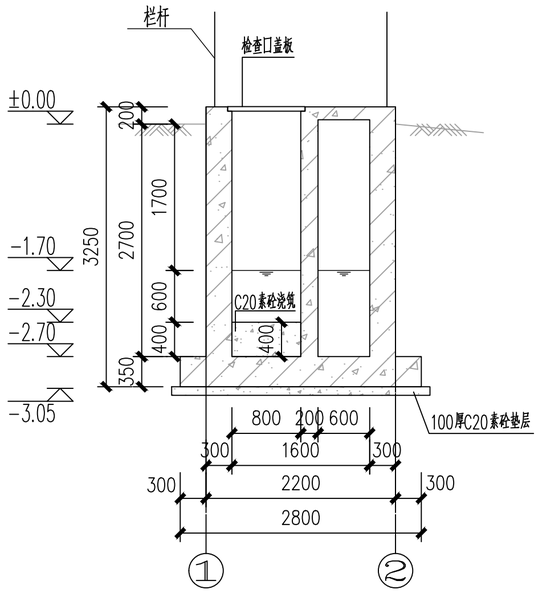

1-1剖面图

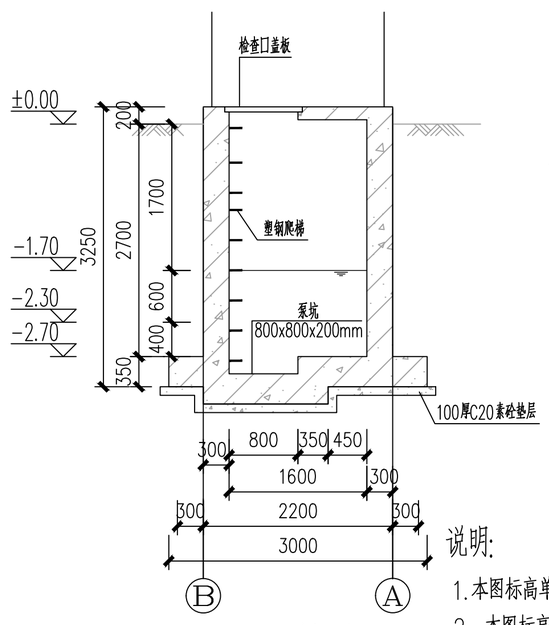

2-2剖面图

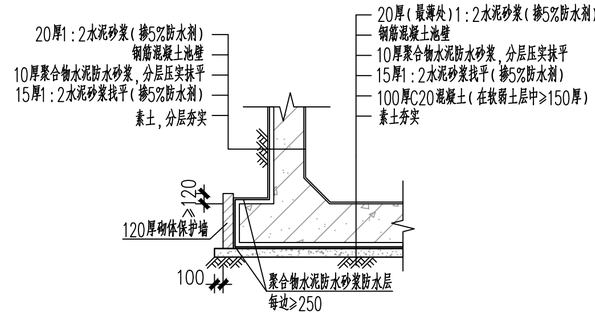

水池防水大样 1:50

未尽之处详见中南标15ZJ001 (建2/18)。

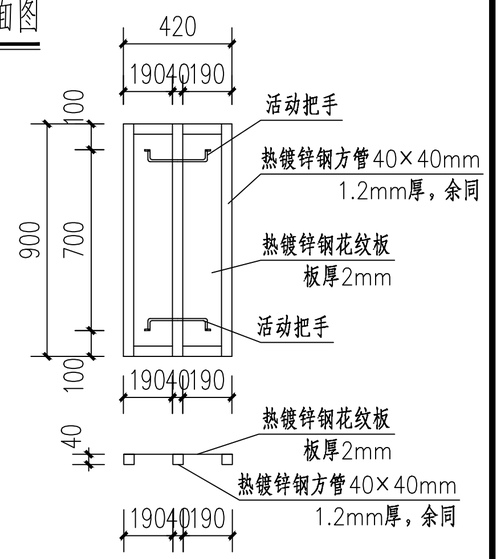

热镀锌钢盖板制作大样图 1:25

预埋管一览表

编号	名称	规格	标高(m)	数量	备注
1	高密度聚乙烯缠绕结构壁B型管	DN300	管中心-1.70m	1m	配套钢套管

说明:

1.本图标高单位为m,尺寸单位为mm；

2、本图标高采用2000大地坐标高程系。图中标高单位以米计，其他尺寸单位以毫米计，场地标高为121.00m(85高程)，进水管底标高为119.15m(85高程)；

3.图中为污水提升泵站，泵站设计规模为80m³/d；

4.所有预埋件详见预埋管一览表，管道穿池壁穿流水套管，防水套管采用刚性防水套管(B型)，做法详见图集02S404《防水套管》第6页；

5.构筑物为钢砼结构，混凝土为C30，抗渗等级P8；池内外壁、底板、盖板均采用20mm厚DP M20防水水泥砂浆抹面，防水粉为水泥量的5%；

6.泵站基础应夯填密实平整，其承载力标准值不小于120KPa；

7、本图未尽事宜，按相关规范执行。

工程设计出图专用章
中联合创设计有限公司
证书编号：A222009092 编号：
业务范围：市政行业乙级；工程咨询甲级；电力行业输变电工程、送电工程、变电工程；冶金行业黑色冶炼工程、轧钢工程；化工石油行业石油炼制工程；建筑行业民用建筑工程、工业建筑工程；机电行业机械工程；轻纺行业轻工工程、纺织工程；市政行业给水工程、排水工程、城镇燃气工程、城市道路工程、桥梁工程、隧道工程、公共广场工程；农业行业农业综合开发工程、农业机械化工程；林业行业林产工业工程；水利行业水利工程、水土保持工程；交通行业公路工程、水运工程；民航行业机场工程；通信行业有线通信工程、无线通信工程；广电行业广播电视工程；测绘行业测绘工程；石油天然气行业油田地面工程、油气长输管道工程；医药行业医药工程；核工业行业核设施工程；国防行业弹药工程、火炸药工程、军用光学工程、军用电子工程、特种车辆工程、兵器工业工程、兵器行业民用爆炸物品工程；航空行业航空工程；航天行业航天工程；船舶行业船舶工程、海洋工程
有效期：至2025年12月31日
吉林省住房和城乡建设厅

预埋管一览表

编号	名称	规格	标高(m)	数量	备注
1	高密度聚乙烯缠绕结构壁B型管	DN300	管中心-1.70m	1m	配套钢套管

备注:本图版权属本公司所有，未经本公司负责人书面许可，任何人不得擅自复制或复用。本图未经施工图审查公司审查合格后，不得用于现场施工,仅供业主建设投资前估算建设造价之参考图。

中联合创 ZHONGLIANHECHUANG 中联合创设计有限公司 CHINA UNITED CREATIVE DESIGN CO. LTD	设计资质证书编号：A222009092	职责	实名	签名	职责	实名	签名	工程项目名称	翁源县典型镇（翁城镇）污水管网补短板项目勘察、设计	图名	80m3/d泵站（一）施工大样图2	设计阶段	施工图设计
		项目负责	刁开旺		校对	龙润霞						图别	给排水
	市政行业乙级	审定	朱卫东		设计	刘泉		建设单位名称	翁源县公共资产管理中心			图号	BZ-DY-09
地址：吉林省长春市吉林大路535号		审核	高玉梅		专业负责	张红旗						日期	2025.09

备注:本图版权属本公司所有，未经本公司负责人书面许可,任何人不得擅自复制或复用。本图未经施工图审查公司审查合格后，不得用于现场施工,仅供业主建设投资前估算建设造价之参考图。

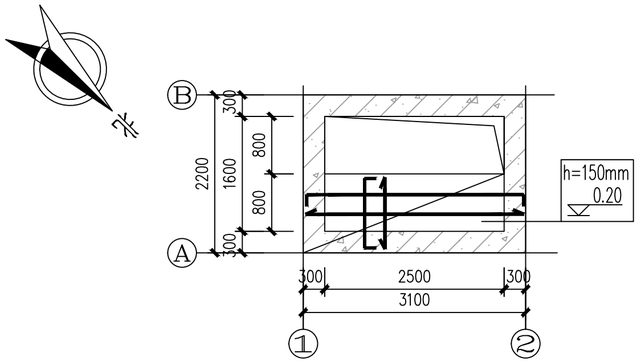

0.20m标高平面图

注：盖板钢筋均为双层双向φ12@200，板厚为150mm。

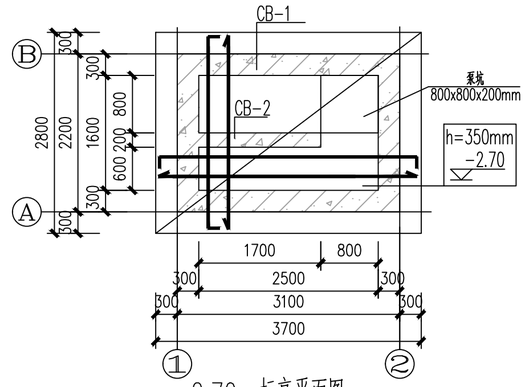

-2.70m标高平面图

注：底板钢筋均为双层双向φ14@150，板厚为350mm。

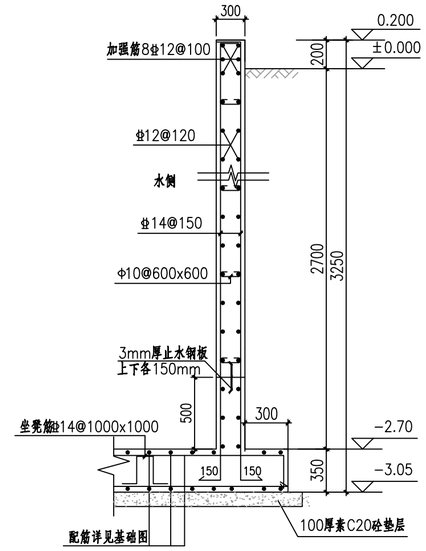

CB-1配筋详图

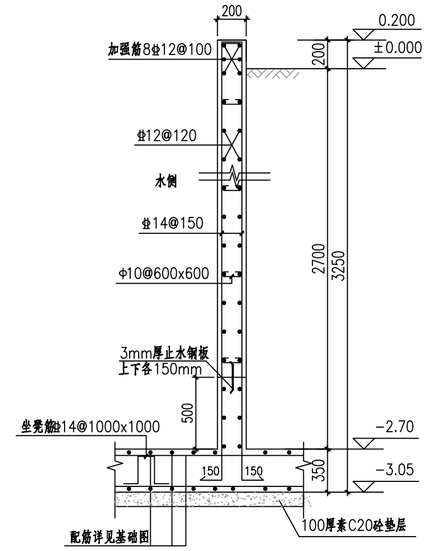

CB-2配筋详图

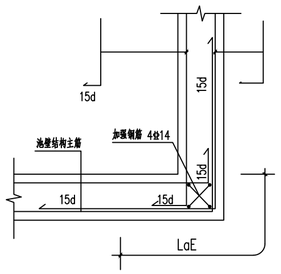

池壁转角配筋详图

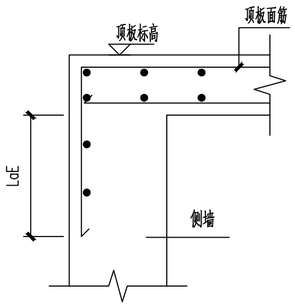

顶板钢筋与水池侧墙连接构造

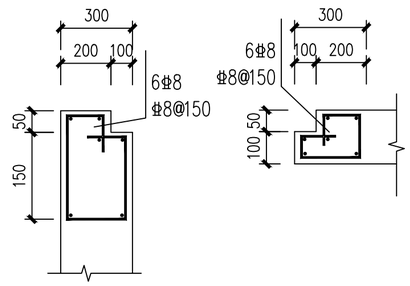

检查口配筋详图1

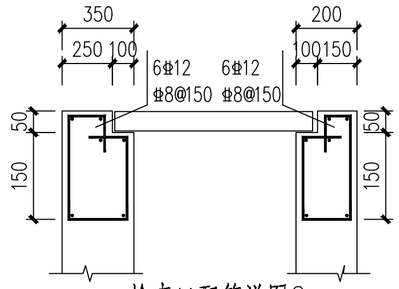

检查口配筋详图2

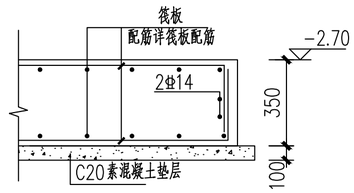

筏板外边缘钢筋封口大样

说明：

1.本图尺寸单位为毫米,标高单位为米,本工程采用天然基础，地下水位暂定为0.00m，持力层为粘土层，地基承载力不小于120Kpa,若地基承载力达不到，则可以采用3:7砂石换填。换填后的地基承载力不小于120Kpa,若持力层下有软弱层，则应通知设计单位对基础形式进行调整

2、水池池壁及底板混凝土强度等级C30,抗渗等级P8,膨胀剂掺量为胶凝材料用量的8%,其他构件混凝土强度为C30，钢筋为HPB300级，φ为HRB400级凡未标注的钢筋锚固长度为45d,垫层用C20混凝土厚100mm.

3.钢筋选用HPB300（Φ）Fy=300N/mm^2;HRB335E（Φ）Fy=335N/mm^2；HRB400E（Φ）Fy=400N/mm^2；

4、水池底板附加φ14纵横@1000构造凳筋，可布置成梅花型,钢筋保护层厚度：底板40mm,池壁35mm,柱子,梁40mm,顶板20mm.锚固长度为45d.

5.本池壁为钢砼结构，池顶板、底板、池壁内外壁采用防水水泥砂浆抹面，防水粉为水泥量的5%；

6.预留孔洞及预埋管的大小及位置见工艺图.

7.结构的施工及验收应严格遵守《混凝土结构工程施工及验收规范》,《建筑地基基础工程质量验收规范》、《土工合成材料应用技术规范》,《聚乙烯土工膜防渗工程技术规范》及其它现行国家规范规程施工.

8、抗浮按室外地面0.00米（相对标高）考虑；水池外侧室外地面活载要求10.00kN/m2。

9、水池四周全部采用好土回填，换填厚度按实结算，回填时分层碾压密实，分层厚度为200-300mm，压实系数为97%。

10、基坑开挖注意事项：（1）施工前必须做好地面排水和降低地下水位工作，方可开挖。降水工作应持续到回填完毕。

(2)施工机械行驶道路应填筑适当厚度的碎石或砾石，箱(板)或梢排等。地下水位应降低至基坑底必要时应铺设工具式路基。

(3)相邻基坑(槽)开挖时，应遵循先深后浅或同时进行的施工顺序，并应及时做好基础。

(4)挖出的土不得堆放在坡顶上或建筑物(构筑物)附近。

11、其它未尽事宜,详见相关规范。

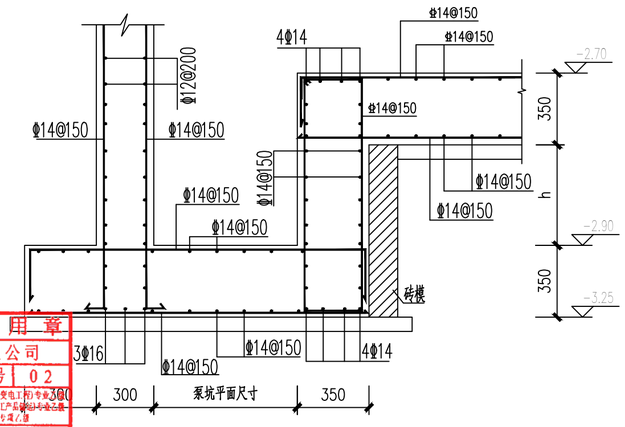

泵坑剖面配筋大样图1

工程设计出图专用章

企业名称	中联合创设计有限公司
证书编号	A222009092 编号 02
业务范围	市政行业(乙级，电力行业(新能源发电、送电工程、变电工程)专业乙级，农林行业(农业工程)乙级；化工石化医药行业(石油及化工产品储运工程)专业乙级，建材行业(水泥工程)专业乙级；风景园林工程设计专项乙级
有效期	至2025年12月31日
发证机关	吉林省住房和城乡建设厅

中联合创 ZHONGLIANHECHUANG 中联合创设计有限公司 CHINA UNITED CREATIVE DESIGN CO.LTD	设计资质证书编号：A222009092	职 责	实 名	签 名	职 责	实 名	签 名	工程项目名称	翁源县典型镇（翁城镇）污水管网补短板项目勘察、设计	图名	80m3/d泵站（一）施工大样图3	设计阶段	施工图设计
		项目负责	刁开旺		校 对	龙润霞						图 别	给排水
	市政行业乙级	审 定	朱卫东		设 计	刘 泉		建设单位名称	翁源县公共资产管理中心			图 号	BZ-DY-10
地址：吉林省长春市吉林大路535号		审 核	高玉梅		专业负责	张红旗						日 期	2025.09

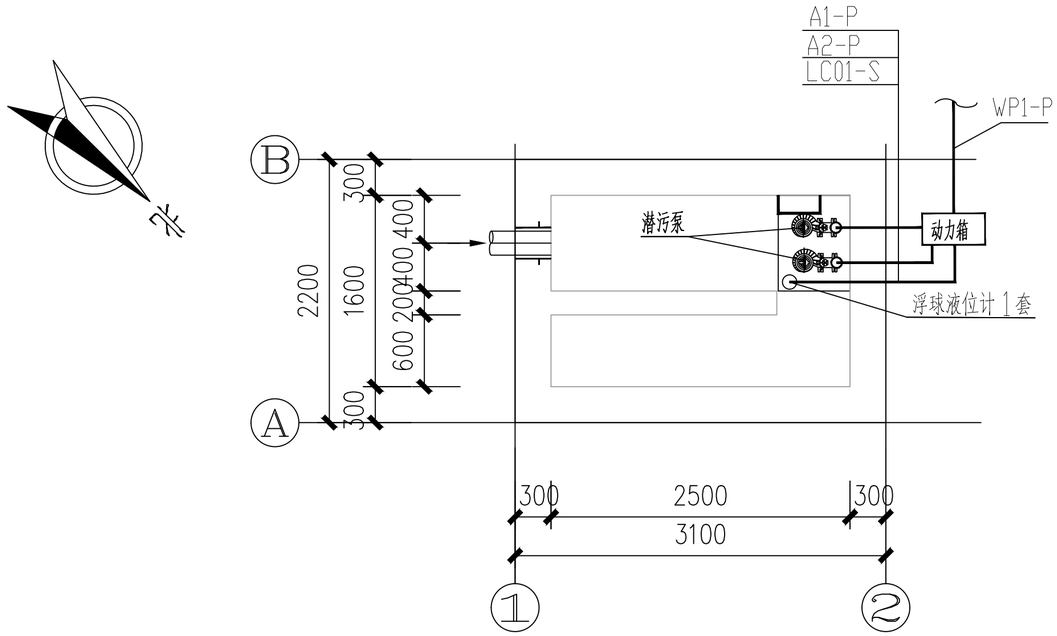

泵站电气布点图 1:50

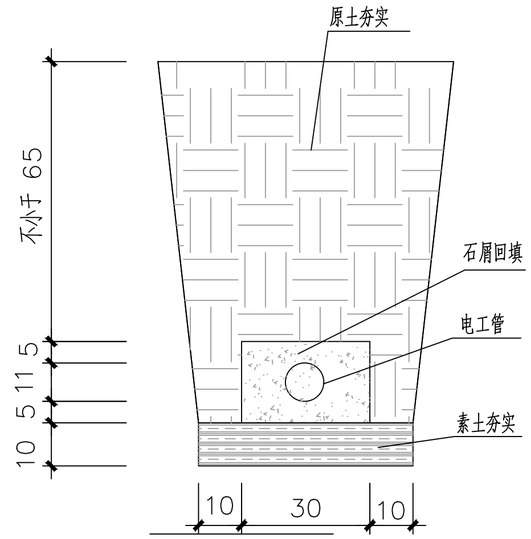

电线管道敷设示意图

注：本大样图尺寸单位均以厘米计。

电缆敷设表

序号	电缆编号	电缆起点	设备名称（电缆终点）	电缆规格型号	数量(米)	镀锌钢管规格	镀锌钢管数量(米)	备注
1	WP1-P	电源接点	室外电箱	YJV-0.6/1 5x4	100	DN100	100	就近取电，根据实际长度购买
2	A1-P	室外电箱	提升泵 A	YJV-0.6/1 4x2.5	10	DN40	10	
3	A2-P	室外电箱	提升泵 B	YJV-0.6/1 4x2.5	10	DN40	10	
4	LC01-S	室外电箱	浮球式液位计	RVVP-0.5/0.75 3x1.5	10	DN25	10	

主要设备及材料表

序号	名称	规格	单位	数量
1	电箱	箱体为室外防水型，不锈钢材质，双层门，底部进线。IP54 450（长）x350（宽）x500（高）mm	台	1
2	多功能电表		套	1
3	浮球液位计	CF-3	套	1

工程设计出图专用章
企业名称 中联合创设计有限公司
证书编号 A222009092 编号 02
业务范围 市政行业乙级；电力行业(新能源发电、送电工程、变电工程)专业乙级；水利行业(农业工程)乙级；化工石油炼制行业(石油及化工产品输运)专业乙级；建材行业(水泥工程)专业乙级；风景园林工程设计专项乙级
有效期 至2025年12月31日
发证机关 吉林省住房和城乡建设厅

中联合创 ZHONGLIANHECHUANG 中联合创设计有限公司 CHINA UNITED CREATIVE DESIGN CO.LTD	设计资质证书编号：A222009092	职责	实名	签名	职责	实名	签名	工程项目名称	翁源县典型镇（翁城镇）污水管网补短板项目勘察、设计	图名	80m3/d泵站（一）施工大样图4	设计阶段	施工图设计
	市政行业乙级	项目负责	刁开旺		校对	龙润霞						图别	给排水
		审定	朱卫东		设计	刘泉		建设单位名称	翁源县公共资产管理中心			图号	BZ-DY-11
地址：吉林省长春市吉林大路535号		审核	高玉梅		专业负责	张红旗						日期	2025.09

备注：本图版权属本公司所有，未经本公司负责人书面许可，任何人不得擅自复制或复用。本图未经施工图审查公司审查合格后，不得用于现场施工，仅供业主建设投资前估算建设造价之参考图。

备注:本图版权属本公司所有，未经本公司负责人书面许可,任何人不得擅自复制或复用。本图未经施工图审查公司审查合格后，不得用于现场施工,仅供业主建设投资前估算建设造价之参考图。

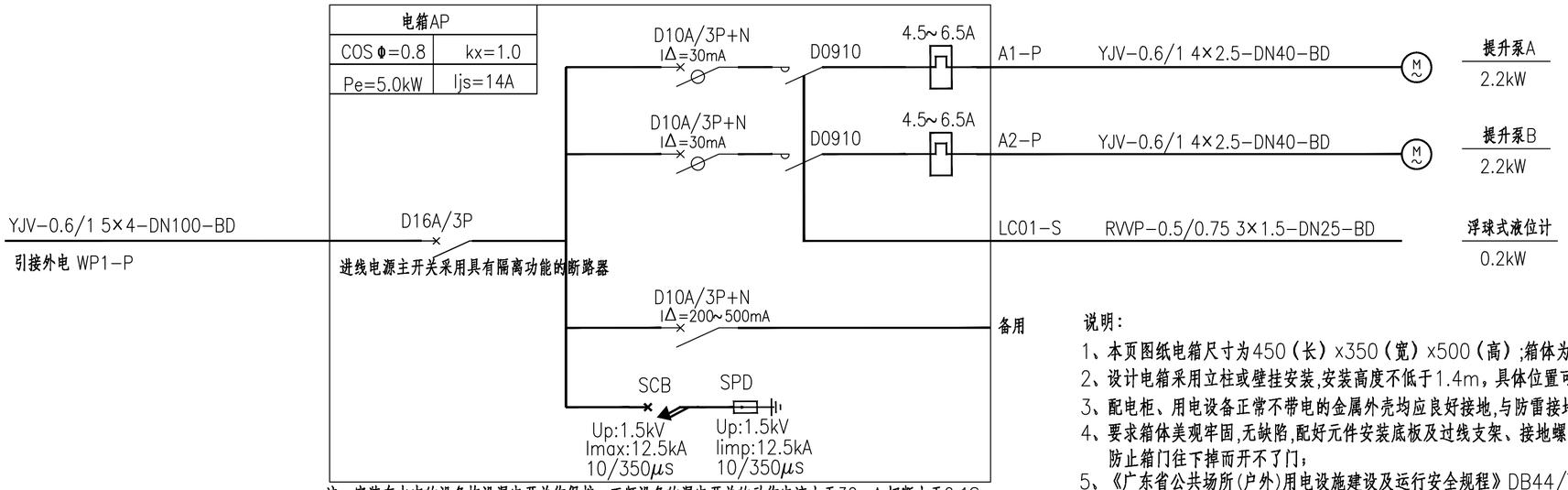

注：安装在水中的设备均设漏电开关作保护，工频设备的漏电开关的动作电流小于30mA,切断小于0.1S。

室外电箱配电系统图

说明：

1、本页图纸电箱尺寸为450（长）x350（宽）x500（高）;箱体为室外防水型，不锈钢材质，双层门，底部进线。
2、设计电箱采用立柱或壁挂安装,安装高度不低于1.4m，具体位置可根据现场实际情况作适当调整.
3、配电柜、用电设备正常不带电的金属外壳均应良好接地,与防雷接地采用共同接地体,接地电阻不大于1欧姆。
4、要求箱体美观牢固,无缺陷,配好元件安装底板及过线支架、接地螺钉及接地/接零铜排；箱门必须考虑好加强结构，防止箱门往下掉而开不了门；
5、《广东省公共场所(户外)用电设施建设及运行安全规程》DB44/T2157-2019第4.6.2.3 条的要求，户外配电控制箱等用电设备箱体应配备专用锁具，并在箱体外壳上设置安全警示标记。
6、供应商应具备生产水泵、室外电箱集成的专业资质，并负责相关的接地、安装及调试。
7、电动机、交流接触器和照明产品的能效水平应高于能效限定值或能效等级 3 级的要求。
8、本图未尽事宜，按相关规范执行。

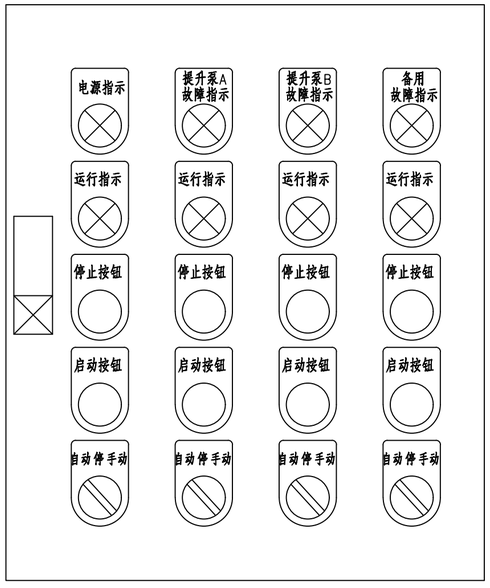

电箱面板示意图

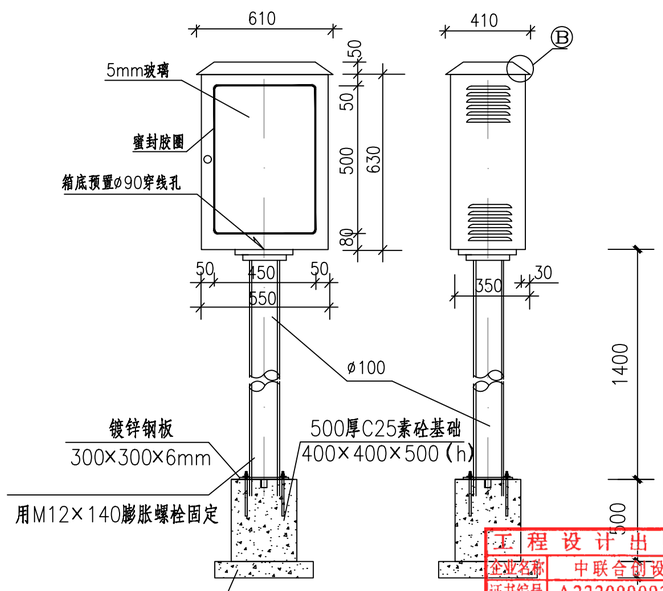

室外防水电箱安装大样图

电箱安全警示标记示意图

注：本图仅供参考，具体以实际情况为准。

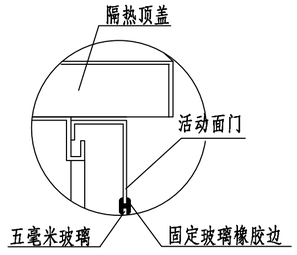

Ⓑ大样图

工程设计出图专用章

企业名称	中联合创设计有限公司
证书编号	A222009092 编号 02
业务范围	市政行业(给水工程)乙级;电力行业(新能源发电、送电工程、变电工程)专业乙级;冶炼行业(冶金工程)乙级;石化医药行业(石油及化工产品输运)专业乙级;建材行业(水泥工程)专业乙级;风景园林工程设计专项乙级
有效期	至2025年12月31日
发证机关	吉林省住房和城乡建设厅

中联合创 ZHONGLIANHECHUANG 中联合创设计有限公司 CHINA UNITED CREATIVE DESIGN CO.LTD	设计资质证书编号：A222009092	职 责	实 名	签 名	职 责	实 名	签 名	工程项目名称	翁源县典型镇（翁城镇）污水管网补短板项目勘察、设计	图名	80m3/d泵站（一）施工大样图5	设计阶段	施工图设计
	市政行业乙级	项目负责	刁开旺		校 对	龙润霞						图 别	给排水
		审 定	朱卫东		设 计	刘 泉		建设单位名称	翁源县公共资产管理中心			图 号	BZ-DY-12
地址：吉林省长春市吉林大路535号		审 核	高玉梅		专业负责	张红旗						日 期	2025.09

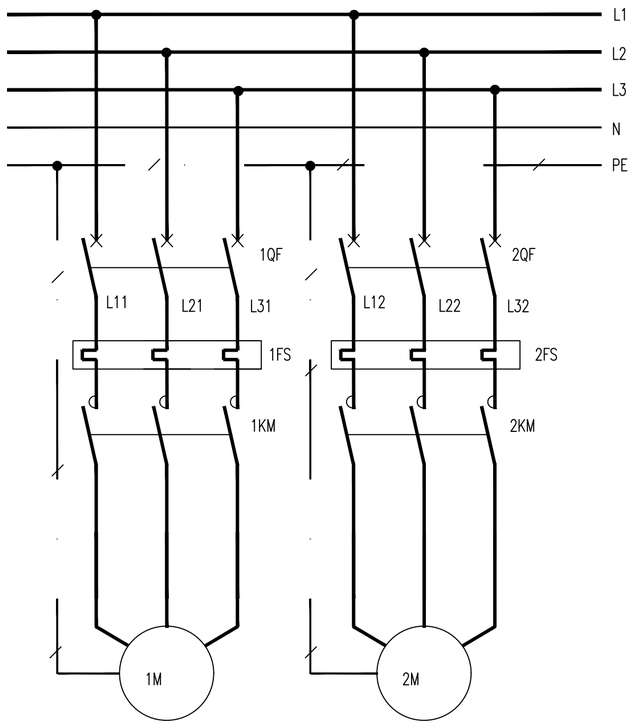

说明:

1.本图为两台水泵互为备用，当工作泵故障时，备用泵延时自动投入。
2.水泵受水位控制，高水位起泵，低水位停泵。
3.设工作状态转换开关，可使水泵处在手动.自动状态。
4.设有水泵故障及溢流水位报警。

设 备 表

符号	名 称	型号及规格	单位	数量	备注
1~2QF	低压断路器	GV2-M07~32C	个	2	
1~2KM	交流接触器	LC1	个	2	
FU.1~2FU	熔断器	RL1-15/6	个	3	
1.2.5KA	中间继电器	JZ11-44	个	3	~220V
3.4KA	中间继电器	JZ11-26	个	2	~24V
1~2KT	时间继电器	JS23-11	个	2	~220V
SAC	转换开关	LW5-15D0724/3	个	1	
1~2SS	停止按钮	LA42P-01	个	2	~220V
1~2SF	起动按钮	LA42P-10	个	2	~220V
SBT	试验按钮	LA42P-10	个	1	~220V
SBR	解除按钮	LA42P-10	个	1	~220V
HW	白色信号灯	AD17-16	个	1	~220V
1~2HR	红色信号灯	AD17-16	个	2	~220V
1~2HG	绿色信号灯	AD17-16	个	2	~220V
1~2HY	黄色信号灯	AD17-16	个	2	~220V
1~3SL	液位控制接点	KeY- m□	个	3	
HAB	电铃	ø55~220V	个	1	
TC	控制变压器	BK-220/24-8VA	个	1	

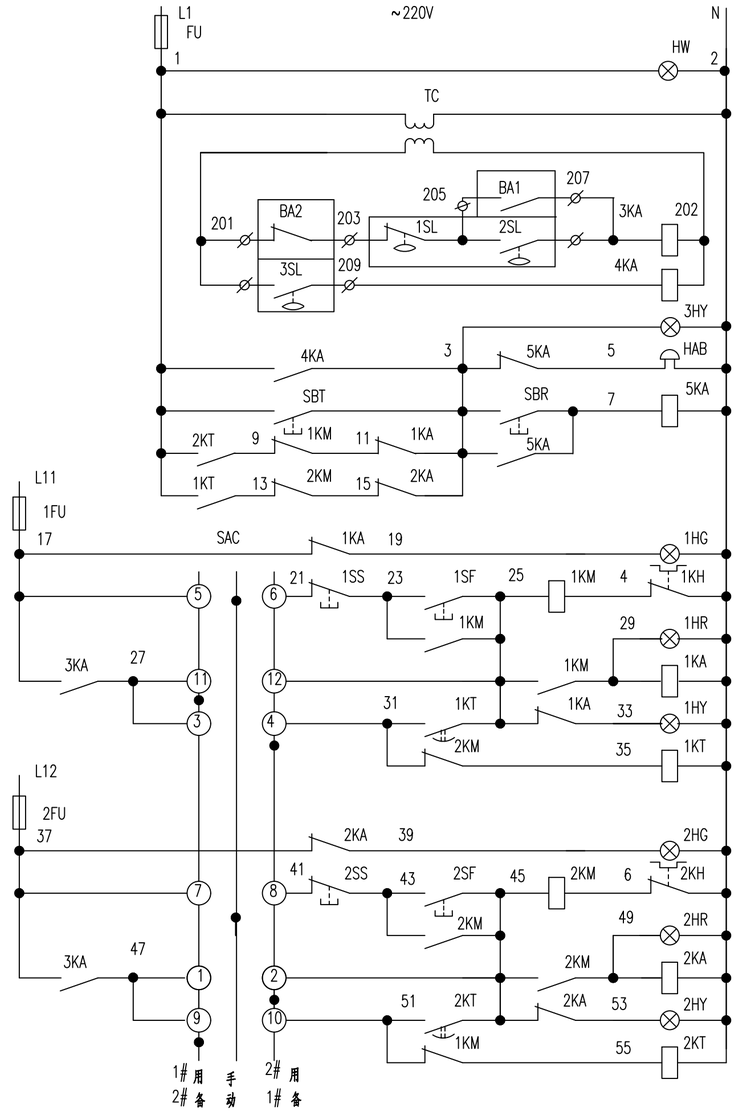

控制电源及保护	
电源指示	
水位 控制	
溢流水位继电器	
溢流指示	
故障及溢流报警	
消除音响及试铃	
两泵故障报警	
1#排水泵	控制电源及保护
	停泵指示
	手动控制
	运行指示
	自动控制
	故障指示
	备用自投
2#排水泵	控制电源及保护
	停泵指示
	手动控制
	运行指示
	自动控制
	故障指示
	备用自投

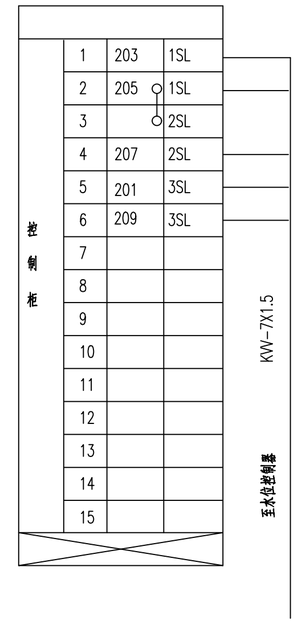

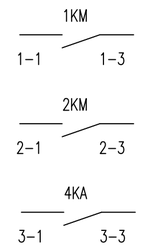

控制原理图
1:100
本设计适用于污水提升泵

说明:液位为:启泵液位为-1.5m,启泵液位为-1.7m,停泵液位为-2.3m。

工程设计出图专用章
企业名称 中联合创设计有限公司
证书编号 A222009092，编号102
业务范围 市政行业乙级；风景园林行业(园林绿化工程)专业乙级；化工石油设计行业(石油及化工产品输送)专业乙级；建材行业(水泥工程)专业乙级；风景园林工程设计专项乙级
有效期 至2025年12月31日
发证机关 吉林省住房和城乡建设厅

备注:本图版权属本公司所有，未经本公司负责人书面许可,任何人不得擅自复制或复用。本图未经施工图审查公司审查合格后，不得用于现场施工,仅供业主建设投资前估算建设造价之参考图。

中联合创 ZHONGLIANHECHUANG 中联合创设计有限公司 CHINA UNITED CREATIVE DESIGN CO.LTD
地址：吉林省长春市吉林大路535号

设计资质证书编号：A222009092	职 责	实 名	签 名	职 责	实 名	签 名
市政行业乙级	项目负责	刁开旺		校 对	龙润霞	
	审 定	朱卫东		设 计	刘 泉	
	审 核	高玉梅		专业负责	张红旗	

工程项目名称	翁源县典型镇（翁城镇）污水管网补短板项目勘察、设计	设计阶段	施工图设计
建设单位名称	翁源县公共资产管理中心	图 别	给排水
图 名	80m3/d泵站（一）施工大样图6	图 号	BZ-DY-13
		日 期	2025.09

备注:本图版权属本公司所有，未经本公司负责人书面许可,任何人不得擅自复制或复用。本图未经施工图审查公司审查合格后，不得用于现场施工,仅供业主建设投资前估算建设造价之参考图。

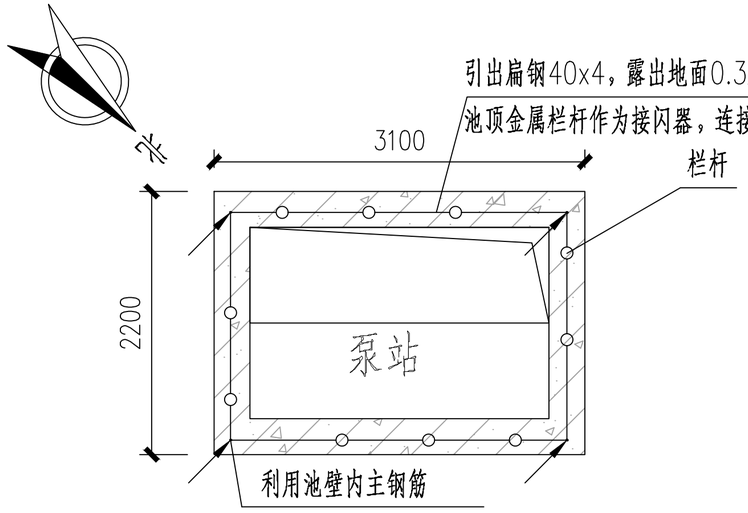

泵站池面防雷接地系统图

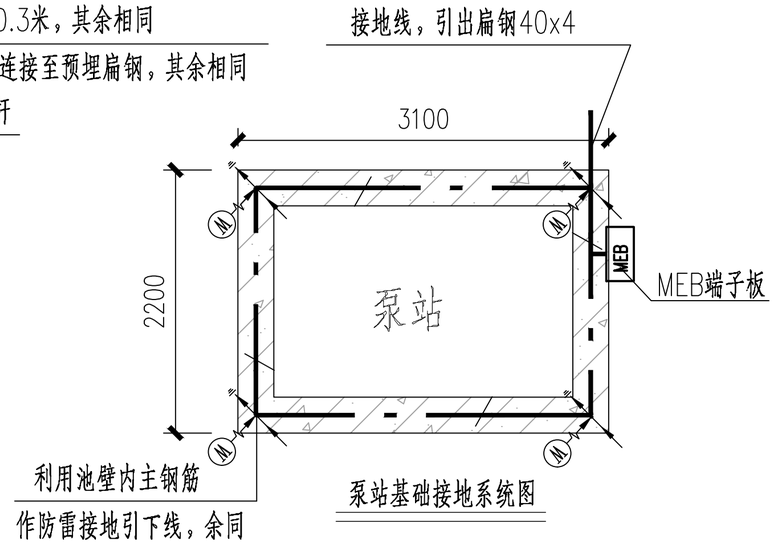

泵站基础接地系统图

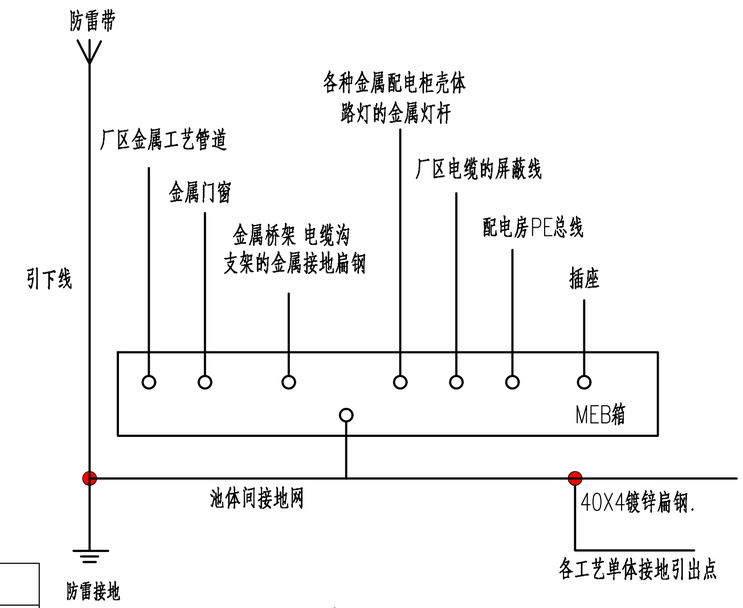

等电位联结系统示意图

构筑物年预计雷击次数计算									
序号	建筑名称	L（m）	W（m）	H（m）	Ae	k	Td	雷击次数N	防雷分类
1	泵站	3.1	2.2	0.2	0.0002	1	78.6	0.002	可不设防雷装置
说明：根据《建筑物防雷设计规范》GB50057-2010，雷击次数N=0.1*Td*k*Ae，当N>0.25次/a时，为第二类防雷；当0.25次/a>N>0.05次/a时，为第三类防雷；当N<0.05次/a时，可不设防雷装置。									

说明:

1. 本工程按《建筑物防雷设计规范》GB50057-2010年版设计；
2. 本工程的建筑物为三类防雷建筑物；
3. 本工程利用墙壁内主钢筋作防雷接地引下线，引下线利用2根≥ø16；
   主钢筋通长焊接，搭接长度应大于钢筋直径的6倍；
   当主钢筋小于ø16时，选用4条ø12的钢筋代替；
4. 本工程水池利用池面金属栏杆作防雷接闪器（即利用金属栏杆作避雷带）；
5. 本工程利用水池池壁及基础内的钢筋作防雷接地装置；
6. 本工程防雷施工请参考国家建筑标准设计图集D500~D504《防雷与接地安装》；
7. 扁钢与扁钢、扁钢与钢筋的搭接长度不小于0.1米；
8. 每根接地引下线均安装“预埋接地电阻测量端子板”；
9. 测量接地电阻应小于4Ω，当大于4Ω时，应补加接地装置。
10. 按图示位置采用-40X4不锈钢扁钢在建筑物内沿墙+0.3米敷设作为接地干线，过门处埋地敷设，建筑物内所有的金属桁架、电缆桥架、电气设备金属外壳等均采用-25x4不锈钢扁钢就近与接地干线可靠连接。
11. 为了防止电化学腐蚀，当利用建筑物基础作为接地装置时，埋在土壤内的外接导体应采用铜质材料或不锈钢材料，不应采用镀锌钢材。（GB50054-2022-7.2.8及条文说明）

图例:

表示利用此柱内两对主钢筋（φ≥16)向上与池面避雷网连接，向下与基础连接作为防雷接地体.

表示接地极连接通线:利用地梁内横向两主筋(不小于φ16)地梁接通，无地梁主筋部分用镀锌扁铁-40×4连通.

表示利用此柱内两主筋(不小于φ16)作为引下线,此柱距地面500mm设断接卡,作为接地电阻测试点.

表示明装避雷带:镀锌圆钢φ12
屋面避雷带支撑(不小于采用φ10热镀锌圆钢)，支撑高0.15米
预埋深度0.15米，水平间距1米，转角处距离0.5米

外甩钢筋位置,在室外地坪下1m处由防雷引下线上焊出一根-40X4热镀锌扁钢伸出室外，距外墙皮的距离不宜小于1m。

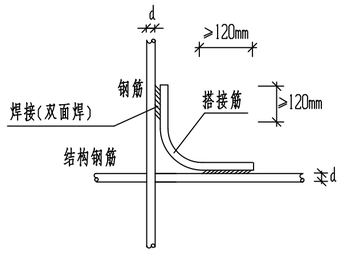

钢筋十字交叉连接筋的作法

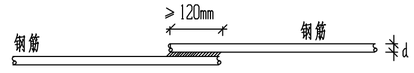

钢筋直线搭接的作法

工程设计出图专用章
企业名称 中联合创设计有限公司
证书编号 甲级资质A222009092
业务范围 市政行业乙级；电力行业(新能源发电、送电工程、变电工程)专业乙级；冶炼行业(冶金工程)乙级；化工石油医药行业(石油及化工产品输送)专业乙级；建筑行业(水泵工程)专业乙级；风景园林工程设计专项乙级
有效期 至2025年12月31日
注：本图仅供房屋和市政工程使用

中联合创 ZHONGLIANHECHUANG 中联合创设计有限公司 CHINA UNITED CREATIVE DESIGN CO. LTD	设计资质证书编号：A222009092	职 责	实 名	签 名	职 责	实 名	签 名	工程项目名称	翁源县典型镇（翁城镇）污水管网补短板项目勘察、设计	图名	150m3/d 泵站施工图7	设计阶段	施工图设计
	市政行业乙级	项目负责	刁开旺		校 对	龙润霞						图 别	给排水
		审 定	朱卫东		设 计	刘 泉		建设单位名称	翁源县公共资产管理中心			图 号	BZ-DY-14
地址：吉林省长春市吉林大路535号		审 核	高玉梅		专业负责	张红旗						日 期	2025.09

备注:本图版权属本公司所有，未经本公司负责人书面许可，任何人不得擅自复制或复用。本图未经施工图审查合格后，不得用于现场施工，仅供业主建设投资前估算建设造价之参考图。

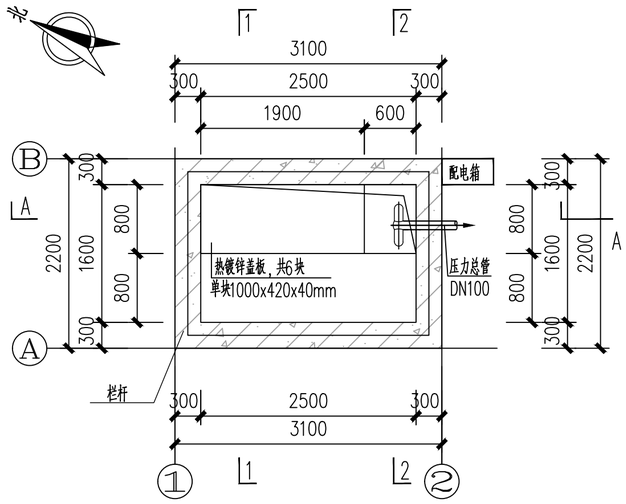

0.20m标高平面图

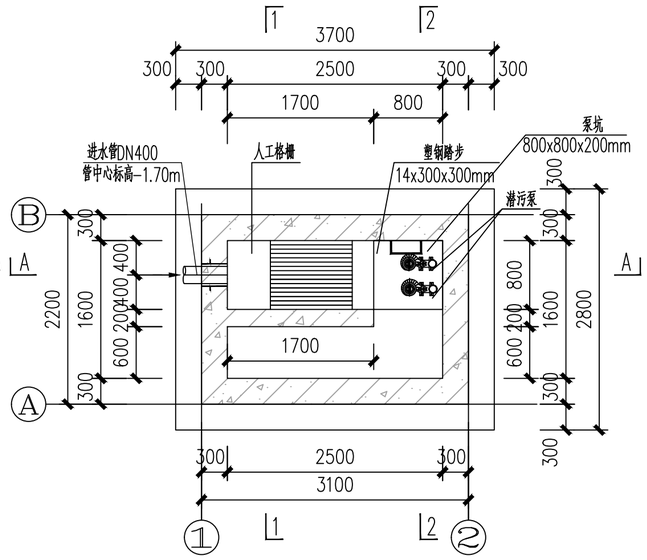

-2.70m标高平面图

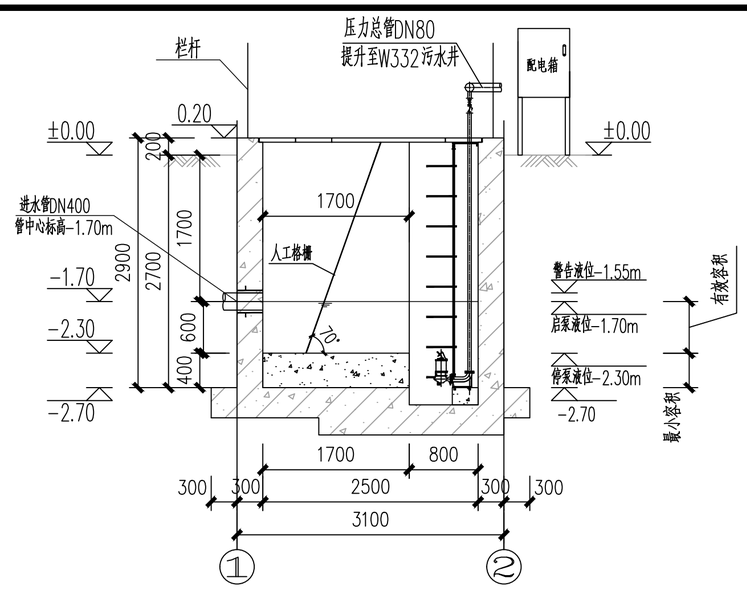

A-A剖面图

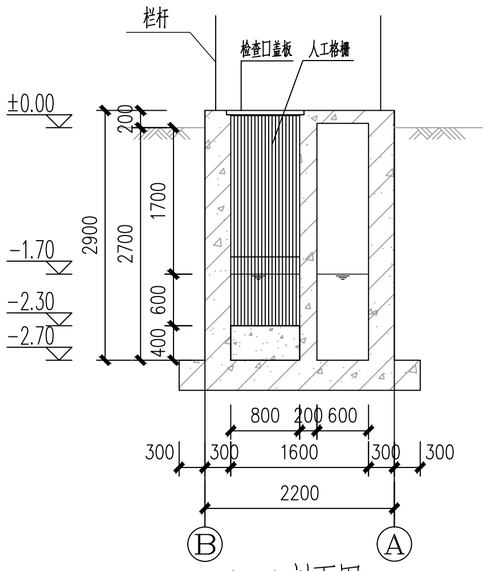

1-1剖面图

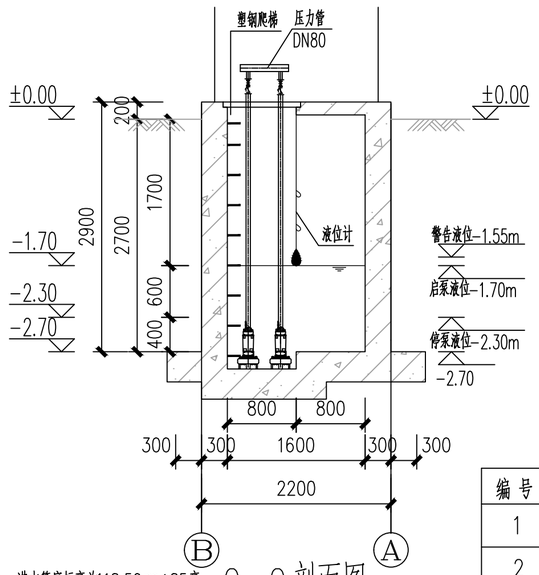

2-2剖面图

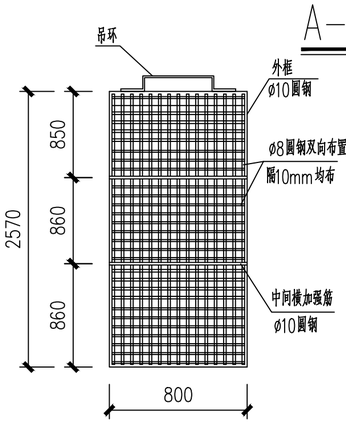

人工格栅大样 1:25

注:材质为不锈钢304.

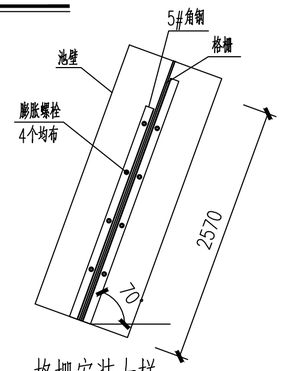

格栅安装大样

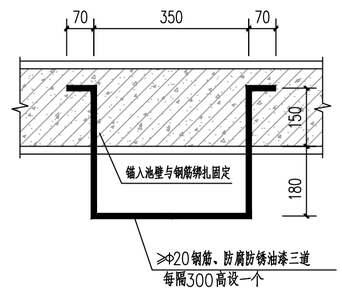

钢梯大样图 1:25

设计说明:

1、本图标高采用2000大地坐标高程系。图中标高单位以米计，其他尺寸单位以毫米计，场地标高为120.40m（85高程），进水管底标高为118.50m（85高程）；

2、图中为污水提升泵站，泵站设计规模为80m^3/d,有效容积约为2.4m^3。

3、本图中提升泵站的泵坑高度不小于200mm。

4、潜水污水泵规格：流量：8m^3/h、扬程24m、电动机功率2.2kw，2台；单次运行时间约为25.5min，启泵间隔43.20min；水泵启闭采用自动控制,水泵根据液位投入工作;常液位1用1备;警告液位时两台同时关闭.；

5、水泵出水管道采用无缝钢管,管道试验压力为1.0MPa，并采用符合国标规范的防腐防锈涂料进行涂抹，其质量应符合《给水排水管道工程及验收规范》(GB50268-2008)；

6、供应商应具备生产水泵、控制柜集成的生产厂家，并负责设备安装调试；

7、防水套管采用柔性防水套管（B型），做法详见图集02S404《防水套管》第6页；

8、本设计中材料仅统计到池壁外1m，材料表仅供预算作参考，具体以现场情况为准。

9、本图未尽事宜，按相关规范执行。

设备材料一览表

编号	名称	规格	材料	数量	备注	编号	名称	规格	材料	数量	备注
1	潜污泵	Q=8m^3/h,H=24m,N=2.2kW	SUS304	2台	一用一备 配套自耦装置	9	人工格栅	H=2.57m,B=0.8m b=10mm	SUS304	1套	安装角度70°
2	高密度聚乙烯缠绕结构壁B型管	DN400	HDPE	1m	配套钢套管	10	检查口盖板	1000x420x40mm		4块	
3	无缝钢管	DN80	CS	2m	配套管卡	11	塑钢爬梯	16x200x280mm	塑包钢	9件	间隔300mm
4	无缝钢管	DN40	CS	3m	配套管卡	12	配电箱		SUS304	1件	配套支架
5	90°弯头	DN40	CS	2个		13	防护栏杆	开门0.6m		9.5m	
6	蝶阀	DN40		2个		14	泵站基础换填	H=1m		1项	BZ-DY-15 换填大样
7	止回阀	DN40		2个		15	便携式有毒气体检测仪	500型		1套	四合一
8	液位浮球计					16	冲洗装置	0.37kw		1套	配喷淋系统

工程设计出图专用章
企业名称 中联合创设计有限公司
证书编号 A222009092 编号 02
业务范围 市政行业(给水工程)乙级；化工石化医药行业(化工产品加工)专业乙级；建材行业(水泥工程)乙级；风景园林工程专项乙级；
有效期 至2025年12月31日
发证机关 吉林省住房和城乡建设厅

中联合创 ZHONGLIANHECHUANG 中联合创设计有限公司 CHINA UNITED CREATIVE DESIGN CO.LTD	设计资质证书编号：A222009092	职责	实名	签名	职责	实名	签名	工程项目名称	翁源县典型镇（翁城镇）污水管网补短板项目勘察、设计	图名	80m3/d泵站（二）施工大样图1	设计阶段	施工图设计
	市政行业乙级	项目负责	刁开旺		校对	龙润霞						图别	给排水
		审定	朱卫东		设计	刘泉		建设单位名称	翁源县公共资产管理中心			图号	BZ-DY-15
地址：吉林省长春市吉林大路535号		审核	高玉梅		专业负责	张红旗						日期	2025.09

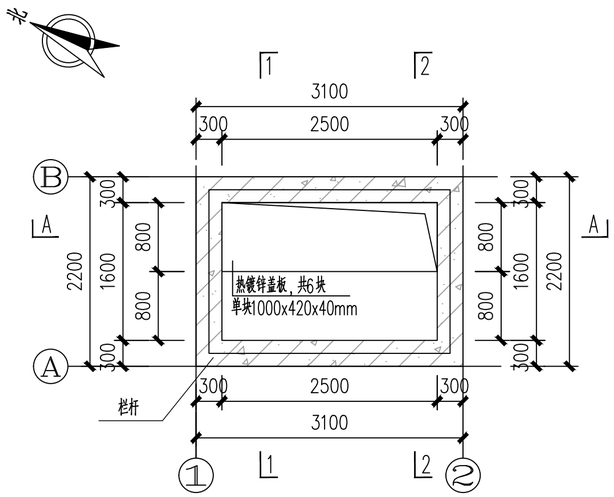

0.20m标高平面图

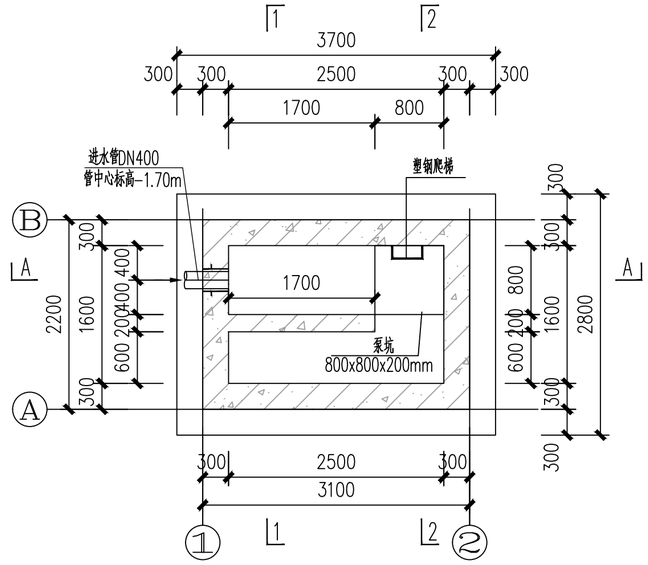

-2.70m标高平面图

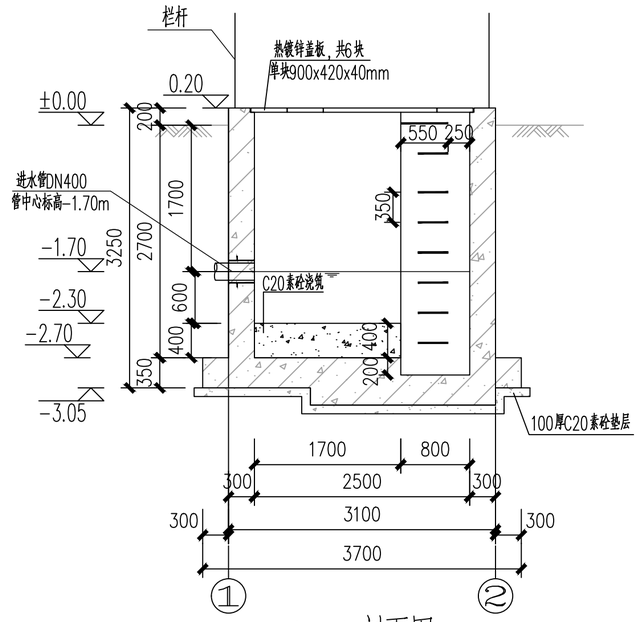

A-A剖面图

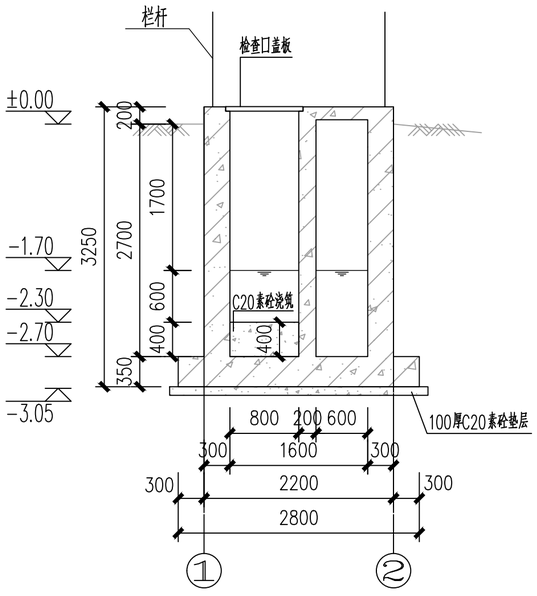

1-1剖面图

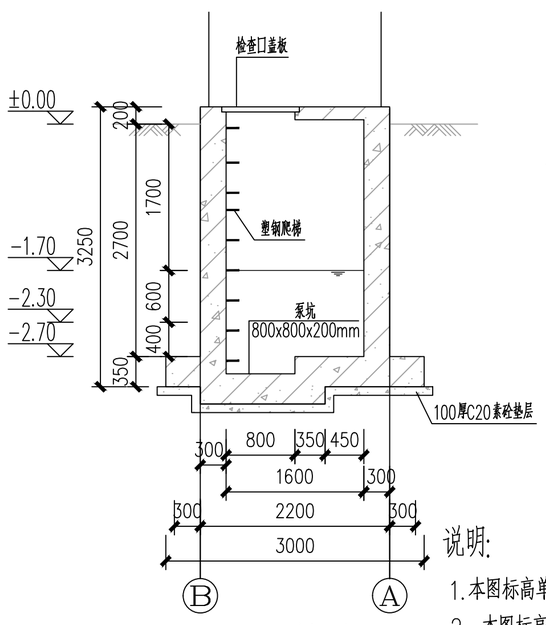

2-2剖面图

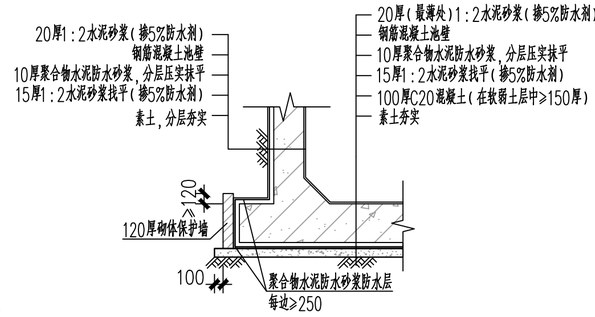

水池防水大样 1:50

未尽之处详见中南标15ZJ001 (图2/18)。

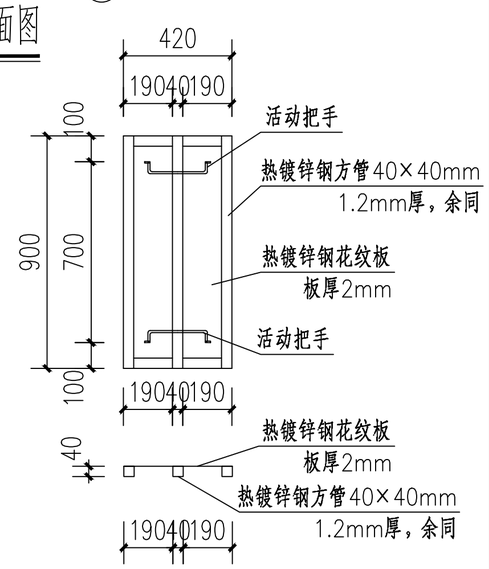

热镀锌钢盖板制作大样图 1:25

预埋管一览表

编号	名称	规格	标高(m)	数量	备注
1	高密度聚乙烯缠绕结构壁B型管	DN400	管中心-1.70m	1m	配套钢套管

说明:

1.本图标高单位为m,尺寸单位为mm；

2、本图标高采用2000大地坐标高程系。图中标高单位以米计，其他尺寸单位以毫米计，场地标高为120.40m(85高程)，进水管底标高为118.50m(85高程)；

3.图中为污水提升泵站，泵站设计规模为80m³/d。

4.所有预埋件详见预埋管一览表，管道穿池壁穿孔处埋防水套管，防水套管采用刚性防水套管(B型)，做法详见图集02S404《防水套管》第6页；

5.构筑物为钢砼结构，混凝土为C30，抗渗等级P8；池内外壁、底板、盖板均采用20mm厚DP M20防水水泥砂浆抹面，防水粉为水泥量的5%；

6.泵站基础应夯填密实平整，其承载力标准值不小于120KPa。

7、本图未尽事宜，按相关规范执行。

工程设计出图专用章
中联合创设计有限公司
证书编号：A222009092 编号：
业务范围：市政行业乙级；工程咨询；工程设计；工程监理；工程总承包；工程项目管理；工程勘察；建筑工程设计；电力行业（输变电工程、送电工程、变电工程）专业乙级；石油天然气（油田地面工程、油气长输管道工程）专业乙级；冶金行业（冶炼工程、矿山工程）专业乙级；化工石油（石油炼制工程、化工工程）专业乙级；轻纺行业（轻工业工程、食品工程）专业乙级；建筑行业（民用建筑工程、人防工程）专业乙级；城市燃气工程专业乙级；城市道路工程专业乙级；城市桥梁工程专业乙级；城市隧道工程专业乙级；城市轨道交通工程专业乙级；城市给水工程专业乙级；城市排水工程专业乙级；城市公共交通工程专业乙级；城市生活垃圾处理工程专业乙级；城市园林绿化工程专业乙级；城市风景名胜区工程专业乙级；城市防洪工程专业乙级；城市公共设施工程专业乙级；城市照明工程专业乙级；城市广场工程专业乙级；城市地下空间工程专业乙级；城市生态环境工程专业乙级；城市信息化工程专业乙级；城市市政设施维护工程专业乙级；城市市政设施检测工程专业乙级；城市市政设施监理工程专业乙级；城市市政设施工程质量检测专业乙级；城市市政设施工程质量监理专业乙级；城市市政设施工程质量监督专业乙级；城市市政设施工程质量评估专业乙级；城市市政设施工程质量鉴定专业乙级；城市市政设施工程质量认证专业乙级；城市市政设施工程质量管理专业乙级；城市市政设施工程质量控制专业乙级；城市市政设施工程质量保证

备注:本图版权属本公司所有，未经本公司负责人书面许可，任何人不得擅自复制或复用。本图未经施工图审查公司审查合格后，不得用于现场施工，仅供业主建设投资前估算建设造价之参考图。

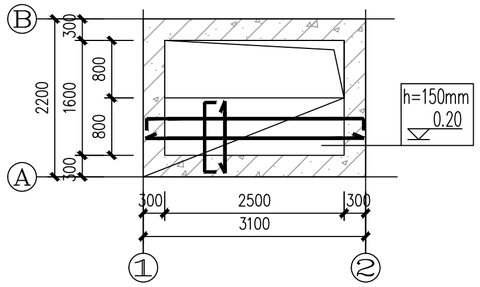

0.20m标高平面图

注：盖板钢筋均为双层双向φ12@200，板厚为150mm。

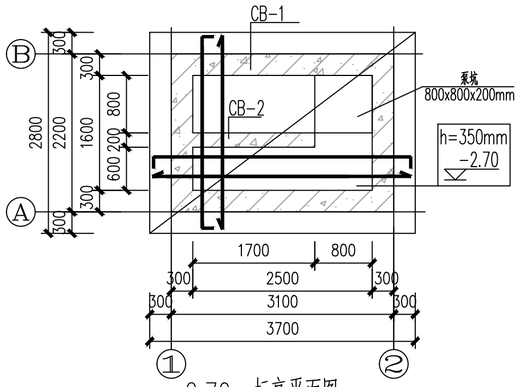

-2.70m标高平面图

注：底板钢筋均为双层双向φ14@150，板厚为350mm。

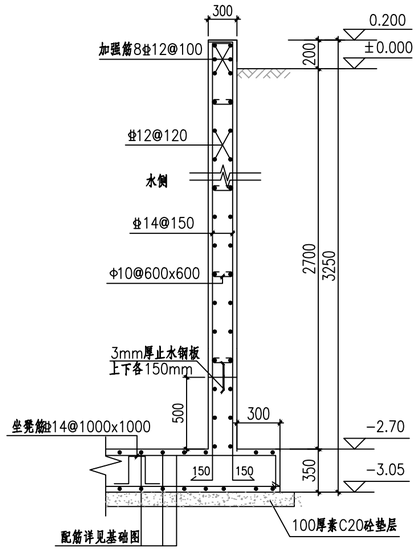

CB-1配筋详图

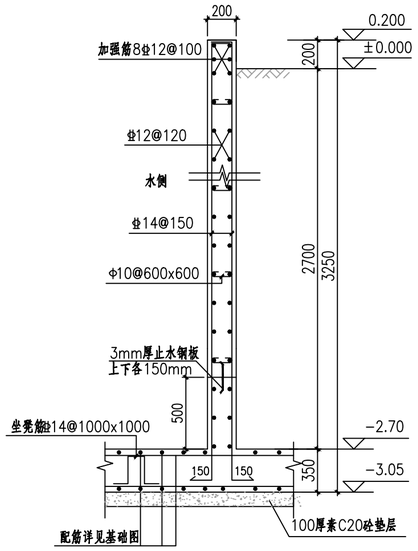

CB-2配筋详图

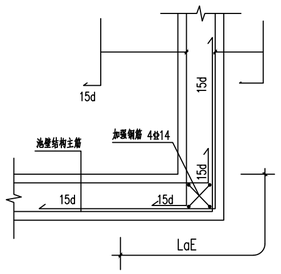

池壁转角配筋详图

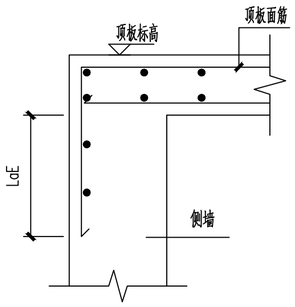

顶板钢筋与水池侧墙连接构造

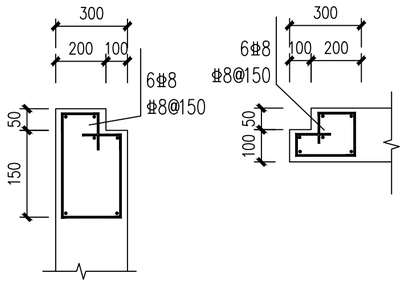

检查口配筋详图1

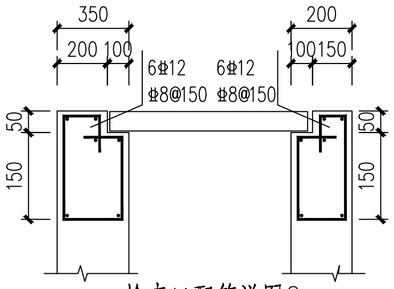

检查口配筋详图2

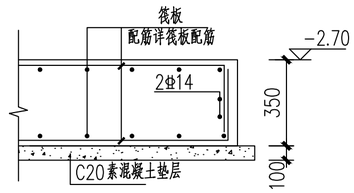

筏板外边缘钢筋封口大样

说明：

1.本图尺寸单位为毫米,标高单位为米,本工程采用天然基础，地下水位暂定为0.00m，持力层为粘土层，地基承载力不小于120Kpa,若地基承载力达不到，则可以采用3:7砂石换填。换填后的地基承载力不小于120Kpa,若持力层下有软弱层，则应通知设计单位对基础形式进行调整

2、水池池壁及底板混凝土强度等级C30,抗渗等级P8,膨胀剂掺量为胶凝材料用量的8%,其他构件混凝土强度为C30，钢筋为HPB300级，φ为HRB400级凡未标注的钢筋锚固长度为45d,垫层用C20混凝土厚100mm.

3.钢筋选用HPB300（Φ）Fy=300N/mm²;HRB335E（Φ）Fy=335N/mm²；HRB400E（Φ）Fy=400N/mm²；

4、水池底板附加φ14纵横@1000构造筏筋，可布置成梅花型,钢筋保护层厚度：底板40mm,池壁35mm,柱子,梁40mm,顶板20mm.锚固长度为45d.

5.本池壁为钢砼结构，池顶板、底板、池壁内外壁采用防水水泥砂浆抹面，防水粉为水泥量的5%；

6.预留孔洞及预埋管的大小及位置见工艺图.

7.结构的施工及验收应严格遵守《混凝土结构工程施工及验收规范》,《建筑地基基础工程质量验收规范》、《土工合成材料应用技术规范》,《聚乙烯土工膜防渗工程技术规范》及其它现行国家规范规程施工.

8、抗浮按室外地面0.00米（相对标高）考虑；水池外侧室外地面活载要求10.00kN/m2.

9、水池四周全部采用好土回填，换填厚度按实结算，回填时分层碾压密实，分层厚度为200-300mm，压实系数为97%.

10、基坑开挖注意事项：（1）施工前必须做好地面排水和降低地下水位工作，方可开挖。降水工作应持续到回填完毕。

(2)施工机械行驶道路应填筑适当厚度的碎石或砾石，箱(板)或梢排等。地下水位应降低至基坑底必要时应铺设工具式路基。

(3)相邻基坑(槽)开挖时，应遵循先深后浅或同时进行的施工顺序，并应及时做好基础。

(4)挖出的土不得堆放在坡顶上或建筑物(构筑物)附近。

11、其它未尽事宜,详见相关规范。

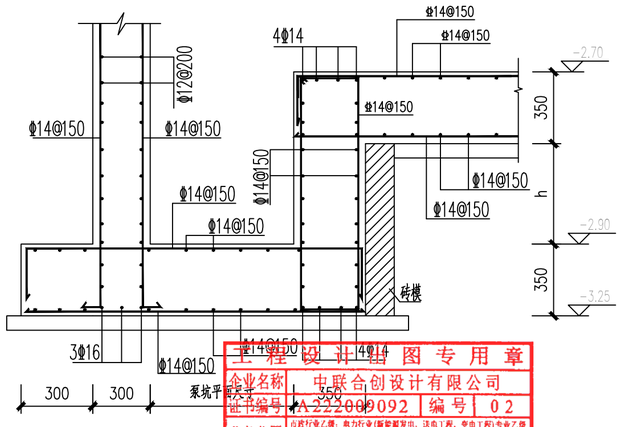

泵坑剖面配筋大样图

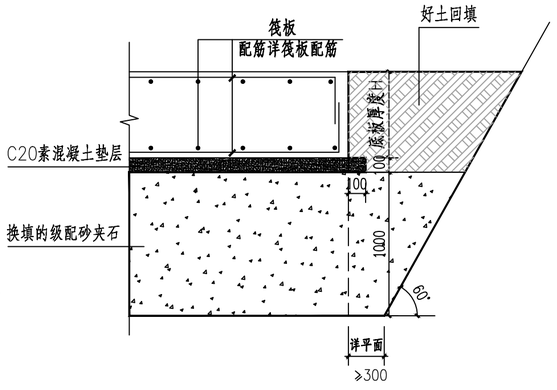

筏板外边缘钢筋封口/换填大样

主要设计结构专用章

企业名称	中联合创设计有限公司		
证书编号	A222009092	编号	02
业务范围	市政行业乙级；电力行业(新能源发电)、(输电工程)、(变电工程)专业乙级；农林行业(农业工程)乙级；化工石化医药行业(石油及化工产品储运)专业乙级；轻纺行业(水质工程)专业乙级；风景园林工程设计专项乙级		
有效期至	2025年12月31日		
发证机关	吉林省住房和城乡建设厅		

中联合创 ZHONGLIANHECHUANG 中联合创设计有限公司 CHINA UNITED CREATIVE DESIGN CO. LTD	设计资质证书编号：A222009092	职 责	实 名	签 名	职 责	实 名	签 名	工程项目名称	翁源县典型镇（翁城镇）污水管网补短板项目勘察、设计	图名	80m3/d泵站（二）施工大样图3	设计阶段	施工图设计
	市政行业乙级	项目负责	刁开旺		校 对	龙润霞						图 别	给排水
		审 定	朱卫东		设 计	刘 泉		建设单位名称	翁源县公共资产管理中心			图 号	BZ-DY-17
地址：吉林省长春市吉林大路535号		审 核	高玉梅		专业负责	张红旗						日 期	2025.09

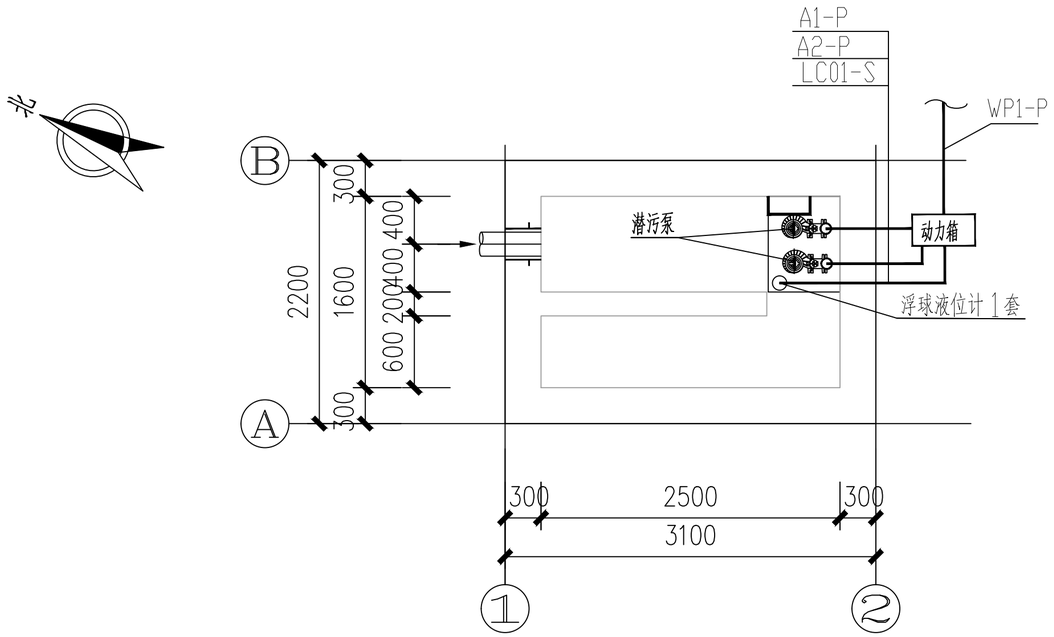

泵站电气布点图 1:50

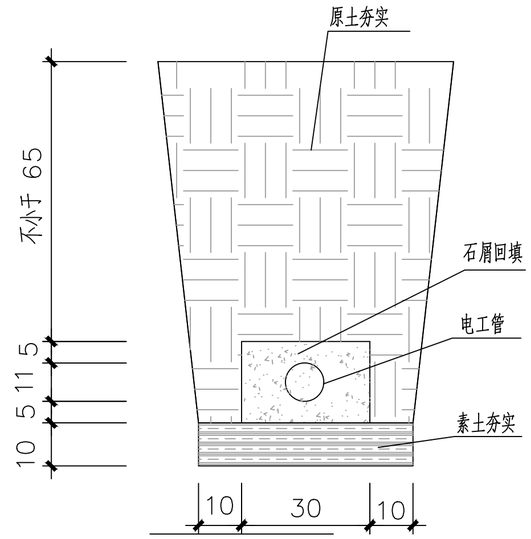

电线管道敷设示意图

注：本大样图尺寸单位均以厘米计。

电缆敷设表

序号	电缆编号	电缆起点	设备名称（电缆终点）	电缆规格型号	数量(米)	镀锌钢管规格	镀锌钢管数量(米)	备注
1	WP1-P	电源接点	室外电箱	YJV-0.6/1 5x4	100	DN100	100	就近取电，根据实际长度购买
2	A1-P	室外电箱	提升泵 A	YJV-0.6/1 4x2.5	10	DN40	10	
3	A2-P	室外电箱	提升泵 B	YJV-0.6/1 4x2.5	10	DN40	10	
4	LC01-S	室外电箱	浮球式液位计	RVVP-0.5/0.75 3x1.5	10	DN25	10	

主要设备及材料表

序号	名称	规格	单位	数量
1	电箱	箱体为室外防水型，不锈钢材质，双层门，底部进线。IP54 450（长）x350（宽）x500（高）mm	台	1
2	多功能电表		套	1
3	浮球液位计	CF-3	套	1

工程设计出图专用章
企业名称 中联合创设计有限公司
证书编号 A222009092 编号 02
业务范围 市政行业乙级；电力行业(新能源发电、送电工程、变电工程)专业乙级；水利行业(农业工程)乙级；化工石油炼制行业(石油及化工产品输运)专业乙级；建材行业(水泥工程)专业乙级；风景园林工程设计专项乙级
有效期 至2025年12月31日
发证机关 吉林省住房和城乡建设厅

中联合创 ZHONGLIANHECHUANG 中联合创设计有限公司 CHINA UNITED CREATIVE DESIGN CO.LTD	设计资质证书编号：A222009092	职责	实名	签名	职责	实名	签名	工程项目名称	翁源县典型镇（翁城镇）污水管网补短板项目勘察、设计	图名	80m3/d泵站（二）施工大样图4	设计阶段	施工图设计
	市政行业乙级	项目负责	刁开旺		校对	龙润霞						图别	给排水
		审定	朱卫东		设计	刘泉		建设单位名称	翁源县公共资产管理中心			图号	BZ-DY-18
地址：吉林省长春市吉林大路535号		审核	高玉梅		专业负责	张红旗						日期	2025.09

备注：本图版权属本公司所有，未经本公司负责人书面许可，任何人不得擅自复制或复用。本图未经施工图审查公司审查合格后，不得用于现场施工，仅供业主建设投资前估算建设造价之参考图。

备注:本图版权属本公司所有，未经本公司负责人书面许可,任何人不得擅自复制或复用。本图未经施工图审查公司审查合格后，不得用于现场施工,仅供业主建设投资前估算建设造价之参考图。

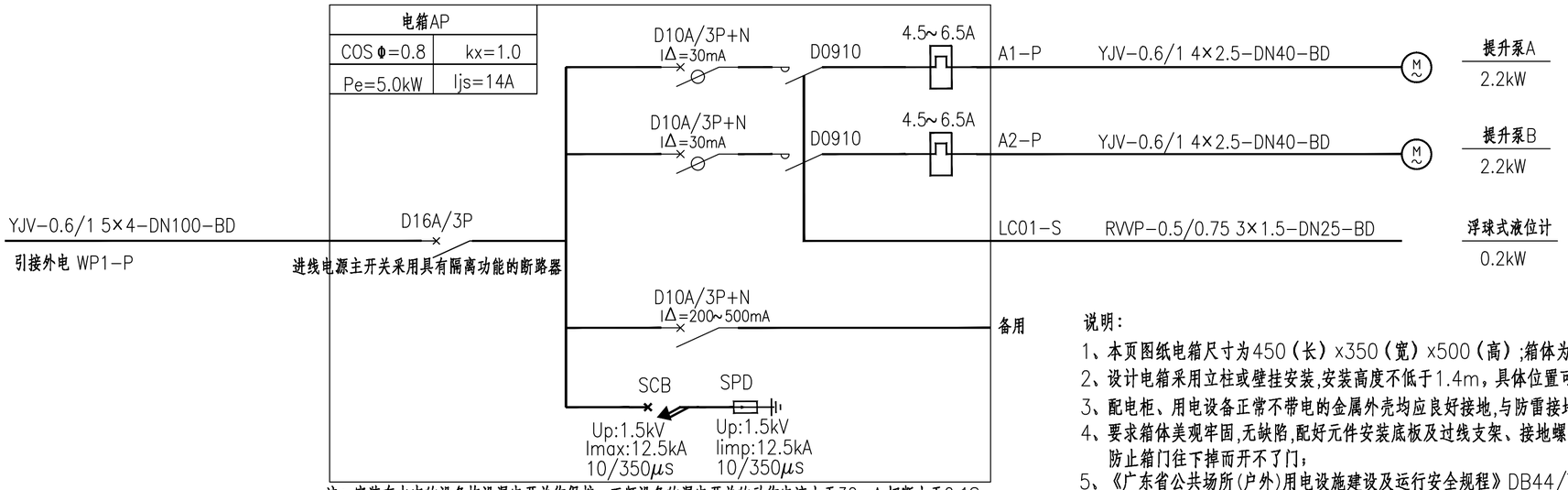

注：安装在水中的设备均设漏电开关作保护，工频设备的漏电开关的动作电流小于30mA,切断小于0.1S。

室外电箱配电系统图

说明：

1、本页图纸电箱尺寸为450（长）x350（宽）x500（高）;箱体为室外防水型，不锈钢材质，双层门，底部进线。
2、设计电箱采用立柱或壁挂安装,安装高度不低于1.4m，具体位置可根据现场实际情况作适当调整.
3、配电柜、用电设备正常不带电的金属外壳均应良好接地,与防雷接地采用共同接地体,接地电阻不大于1欧姆。
4、要求箱体美观牢固,无缺陷,配好元件安装底板及过线支架、接地螺钉及接地/接零铜排；箱门必须考虑好加强结构，防止箱门往下掉而开不了门；
5、《广东省公共场所(户外)用电设施建设及运行安全规程》DB44/T2157-2019第4.6.2.3 条的要求，户外配电控制箱等用电设备箱体应配备专用锁具，并在箱体外壳上设置安全警示标记。
6、供应商应具备生产水泵、室外电箱集成的专业资质，并负责相关的接地、安装及调试。
7、电动机、交流接触器和照明产品的能效水平应高于能效限定值或能效等级 3 级的要求。
8、本图未尽事宜，按相关规范执行。

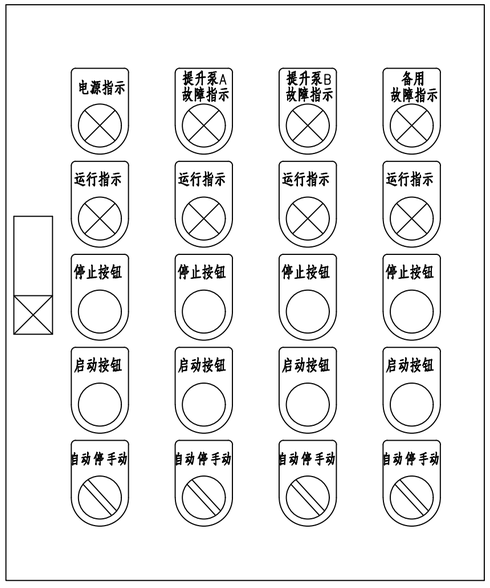

电箱面板示意图

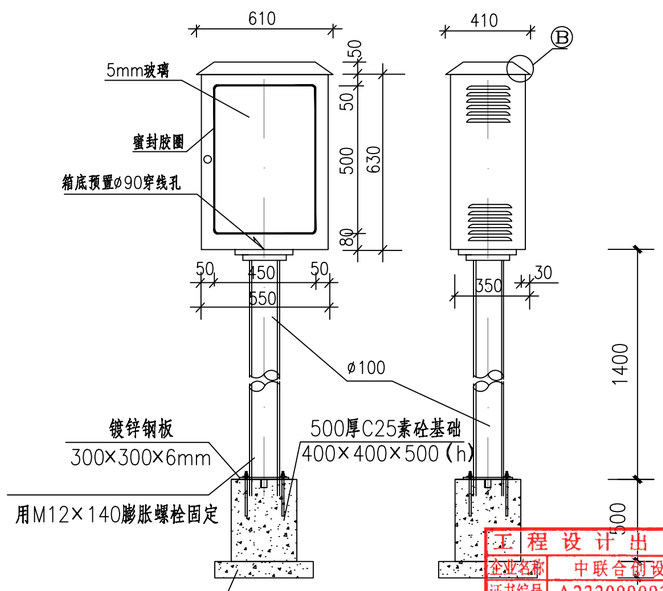

室外防水电箱安装大样图

电箱安全警示标记示意图

注：本图仅供参考，具体以实际情况为准。

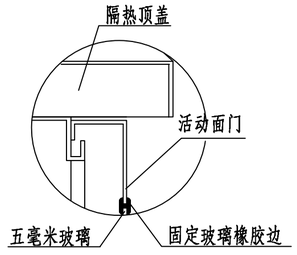

Ⓑ大样图

工程设计出图专用章

企业名称	中联合创设计有限公司
证书编号	A222009092 编号 02
业务范围	市政行业乙级，电力行业(新能源发电、送电工程、变电工程)专业乙级；风景园林行业(园林绿化)专业乙级；化工石油行业(石油及化工产品储运)专业乙级；建筑行业(水泵工程)专业乙级；风景园林工程设计专项乙级
有效期	至2025年12月31日
发证机关	吉林省住房和城乡建设厅

中联合创 ZHONGLIANHECHUANG 中联合创设计有限公司 CHINA UNITED CREATIVE DESIGN CO.LTD	设计资质证书编号：A222009092	职 责	实 名	签 名	职 责	实 名	签 名	工程项目名称	翁源县典型镇（翁城镇）污水管网补短板项目勘察、设计	图名	80m3/d泵站（二）施工大样图5	设计阶段	施工图设计
	市政行业乙级	项目负责	刁开旺		校 对	龙润霞						图 别	给排水
		审 定	朱卫东		设 计	刘 泉		建设单位名称	翁源县公共资产管理中心			图 号	BZ-DY-19
地址：吉林省长春市吉林大路535号		审 核	高玉梅		专业负责	张红旗						日 期	2025.09

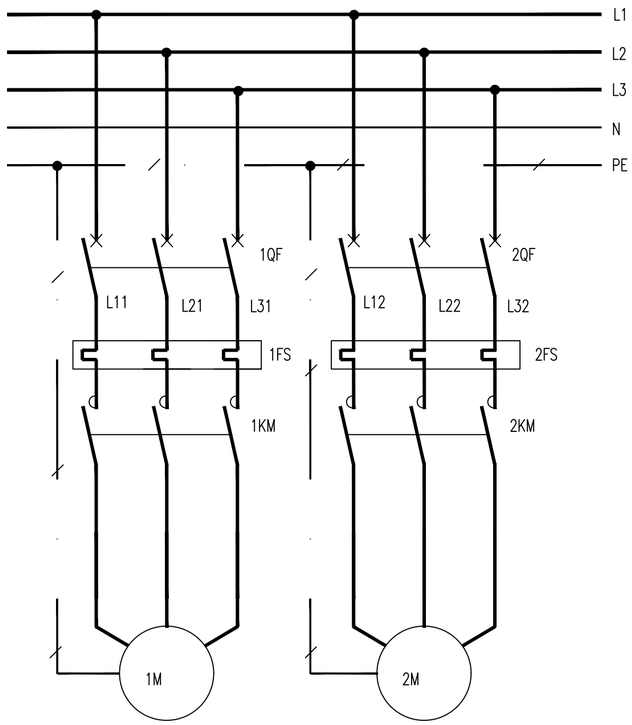

说明：

1.本图为两台水泵互为备用，当工作泵故障时，备用泵延时自动投入。
2.水泵受水位控制，高水位起泵，低水位停泵。
3.设工作状态转换开关，可使水泵处在手动.自动状态。
4.设有水泵故障及溢流水位报警。

设 备 表

符号	名 称	型号及规格	单位	数量	备注
1~2QF	低压断路器	GV2-M07~32C	个	2	
1~2KM	交流接触器	LC1	个	2	
FU.1~2FU	熔断器	RL1-15/6	个	3	
1.2.5KA	中间继电器	JZ11-44	个	3	~220V
3.4KA	中间继电器	JZ11-26	个	2	~24V
1~2KT	时间继电器	JS23-11	个	2	~220V
SAC	转换开关	LW5-15D0724/3	个	1	
1~2SS	停止按钮	LA42P-01	个	2	~220V
1~2SF	起动按钮	LA42P-10	个	2	~220V
SBT	试验按钮	LA42P-10	个	1	~220V
SBR	解除按钮	LA42P-10	个	1	~220V
HW	白色信号灯	AD17-16	个	1	~220V
1~2HR	红色信号灯	AD17-16	个	2	~220V
1~2HG	绿色信号灯	AD17-16	个	2	~220V
1~2HY	黄色信号灯	AD17-16	个	2	~220V
1~3SL	液位控制接点	KeY- m□	个	3	
HAB	电铃	ø55~220V	个	1	
TC	控制变压器	BK-220/24-8VA	个	1	

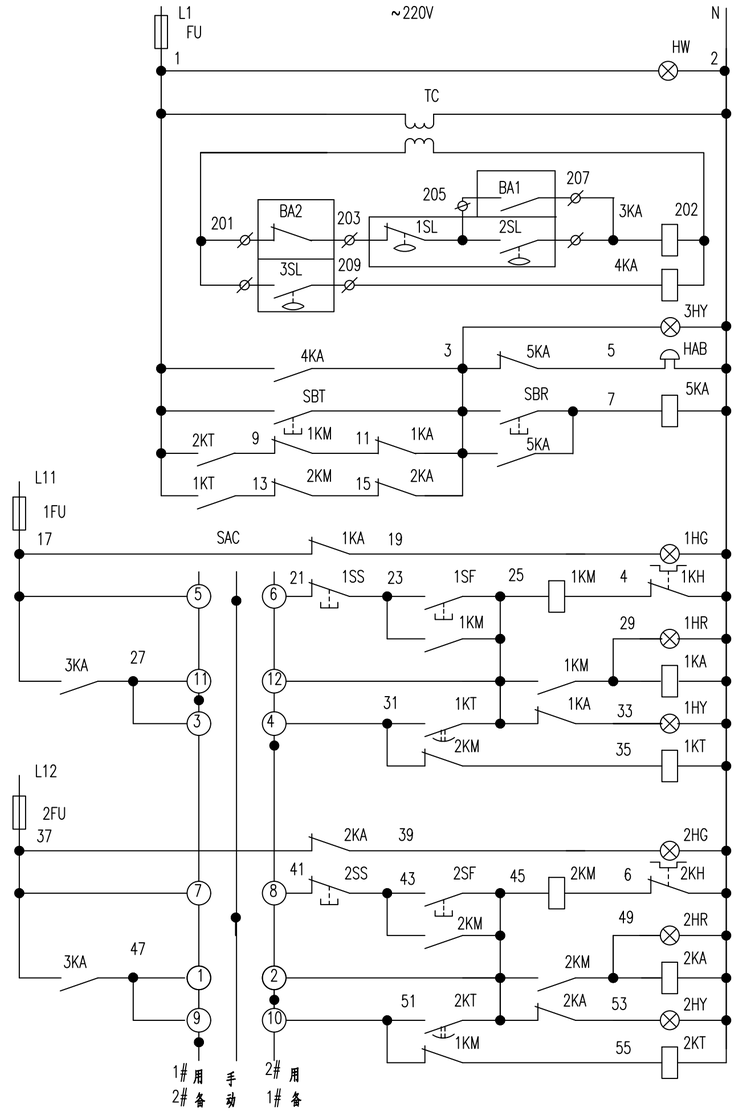

控制电源及保护	
电源指示	
水位 控制	
溢流水位继电器	
溢流指示	
故障及溢流报警	
消除音响及试铃	
两泵故障报警	
1#排水泵	控制电源及保护
	停泵指示
	手动控制
	运行指示
	自动控制
	故障指示
	备用自投
2#排水泵	控制电源及保护
	停泵指示
	手动控制
	运行指示
	自动控制
	故障指示
	备用自投

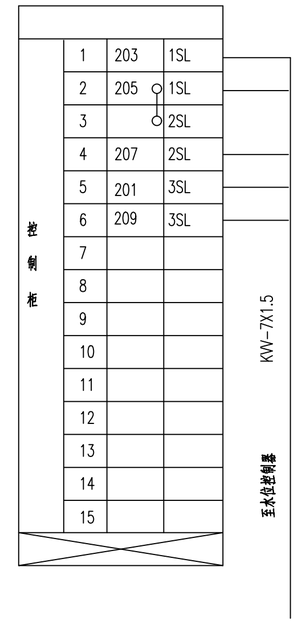

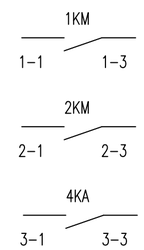

控制原理图
1:100
本设计适用于污水提升泵

说明：1.水泵液位为-1.35m,启泵液位为-1.7m,停泵液位为-2.3m。

工程设计出图专用章
企业名称 中联合创设计有限公司
证书编号 A222009092，编号102
业务范围 市政行业乙级；风景园林行业乙级；化工石油设计行业(石油及化工产品储运)专业乙级；水利行业(水处理)乙级；建材行业(水泥工程)专业乙级；风景园林工程设计专项乙级
有效期 至2025年12月31日
发证机关 吉林省住房和城乡建设厅

中联合创 ZHONGLIANHECHUANG 中联合创设计有限公司 CHINA UNITED CREATIVE DESIGN CO. LTD
地址：吉林省长春市吉林大路535号

设计资质证书编号：A222009092
市政行业乙级

职 责	实 名	签 名	职 责	实 名	签 名
项目负责	刁开旺		校 对	龙润霞	
审 定	朱卫东		设 计	刘 泉	
审 核	高玉梅		专业负责	张红旗	

工程项目名称	翁源县典型镇（翁城镇）污水管网补短板项目勘察、设计	设计阶段	施工图设计
建设单位名称	翁源县公共资产管理中心	图别	给排水
图名	80m3/d泵站（二）施工大样图6	图号	BZ-DY-20
		日期	2025.09

备注:本图版权属本公司所有，未经本公司负责人书面许可,任何人不得擅自复制或复用。本图未经施工图审查公司审查合格后，不得用于现场施工,仅供业主建设投资前估算建设造价之参考图。

备注:本图版权属本公司所有，未经本公司负责人书面许可,任何人不得擅自复制或复用。本图未经施工图审查公司审查合格后，不得用于现场施工,仅供业主建设投资前估算建设造价之参考图。

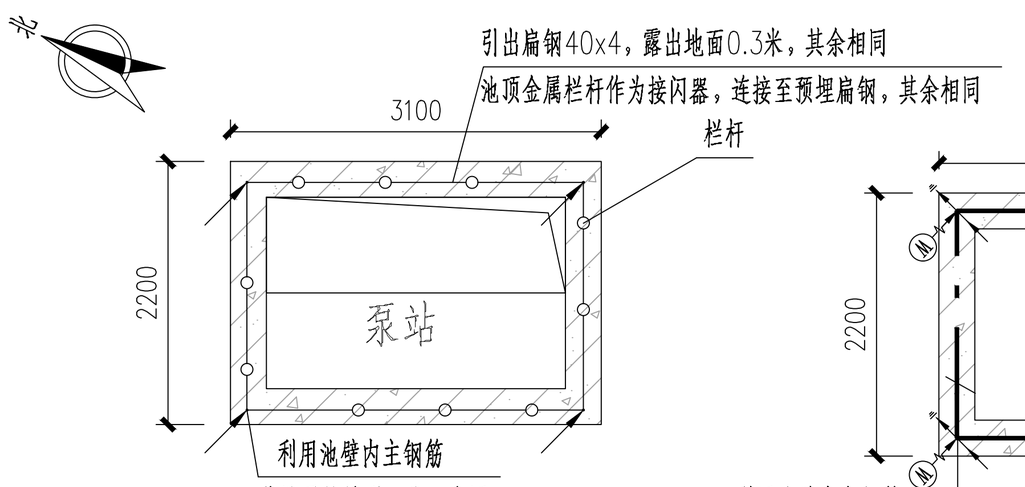

泵站池面防雷接地系统图

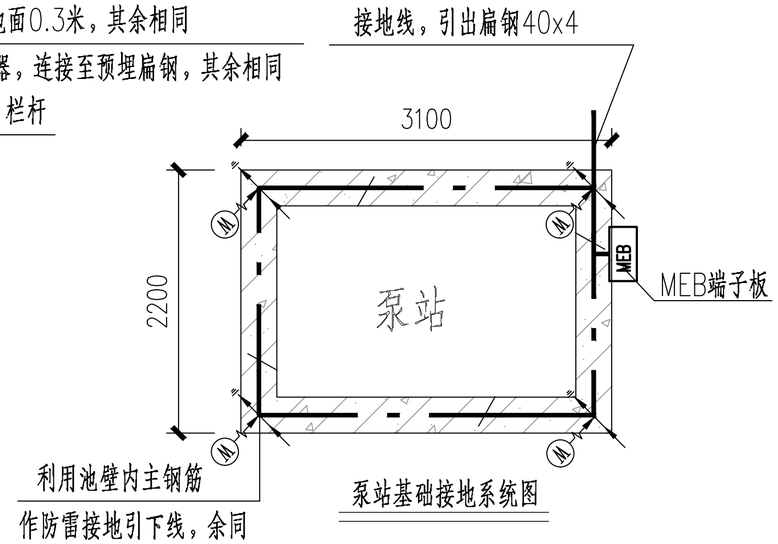

泵站基础接地系统图

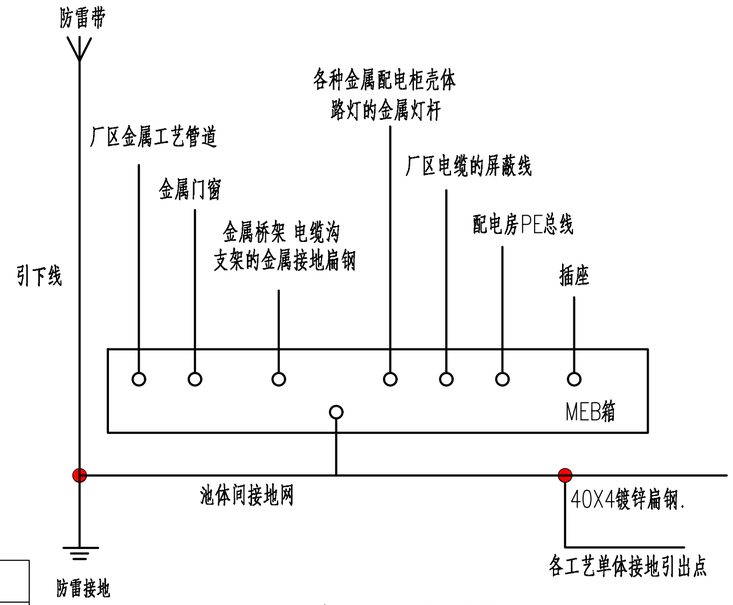

等电位联结系统示意图

构筑物年预计雷击次数计算									
序号	建筑名称	L（m）	W（m）	H（m）	Ae	k	Td	雷击次数N	防雷分类
1	泵站	3.1	2.2	0.2	0.0002	1	78.6	0.002	可不设防雷装置
说明：根据《建筑物防雷设计规范》GB50057-2010，雷击次数N=0.1*Td*k*Ae，当N>0.25次/a时，为第二类防雷；当0.25次/a>N>0.05次/a时，为第三类防雷；当N<0.05次/a时，可不设防雷装置。									

说明:

1. 本工程按《建筑物防雷设计规范》GB50057-2010年版设计；
2. 本工程的建筑物为三类防雷建筑物；
3. 本工程利用墙壁内主钢筋作防雷接地引下线，引下线利用2根≥ø16；
   主钢筋通长焊接，搭接长度应大于钢筋直径的6倍；
   当主钢筋小于ø16时，选用4条ø12的钢筋代替；
4. 本工程水池利用池面金属栏杆作防雷接闪器（即利用金属栏杆作避雷带）；
5. 本工程利用水池池壁及基础内的钢筋作防雷接地装置；
6. 本工程防雷施工请参考国家建筑标准设计图集D500~D504《防雷与接地安装》；
7. 扁钢与扁钢、扁钢与钢筋的搭接长度不小于0.1米；
8. 每根接地引下线均安装“预埋接地电阻测量端子板”；
9. 测量接地电阻应小于4Ω，当大于4Ω时，应补加接地装置。
10. 按图示位置采用-40X4不锈钢扁钢在建筑物内沿墙+0.3米敷设作为接地干线，过门处埋地敷设，建筑物内所有的金属构件、电气设备、金属门窗等均采用-25x4不锈钢扁钢就近与接地干线可靠连接。
11. 为了防止电化学腐蚀，当利用建筑物基础作为接地装置时，埋在土壤内的外接导体应采用铜质材料或不锈钢材料，不应采用镀锌材料。（GB50057-2022-7.2.8及条文说明）

图例:

表示利用此柱内两对主钢筋（φ≥16)向上与池面避雷网连接，向下与基础连接作为防雷接地体.

表示接地极连接通线:利用地梁内横向两主筋(不小于φ16)地梁接通，无地梁主筋部分用镀锌扁铁-40×4连通.

表示利用此柱内两主筋(不小于φ16)作为引下线,此柱距地面500mm设断接卡,作为接地电阻测试点.

表示明装避雷带:镀锌圆钢φ12
屋面避雷带支撑(不小于采用φ10热镀锌圆钢)，支撑高0.15米
预埋深度0.15米，水平间距1米，转角处距离0.5米

外甩钢筋位置,在室外地坪下1m处由防雷引下线上焊出一根-40X4热镀锌扁钢伸出室外，距外墙皮的距离不宜小于1m。

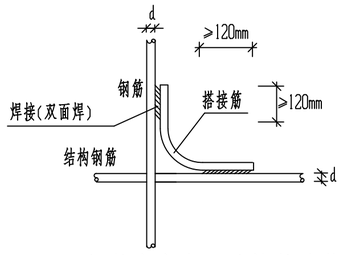

钢筋十字交叉连接筋的作法

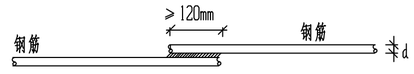

钢筋直线搭接的作法

工程设计出图专用章
企业名称 中联合创设计有限公司
证书编号 建设资质A222009092号
业务范围 市政行业(污水工程)乙级；电力行业(新能源发电、送电工程、变电工程)专业乙级；冶炼行业(冶金工程)乙级；化工石油炼制行业(石油及化工产品输送)专业乙级；建筑行业(水泥工程)专业乙级；风景园林工程设计专项乙级
有效期 至2025年12月31日
发证机关 吉林省住房和城乡建设厅

中联合创 ZHONGLIANHECHUANG 中联合创设计有限公司 CHINA UNITED CREATIVE DESIGN CO. LTD	设计资质证书编号：A222009092	职 责	实 名	签 名	职 责	实 名	签 名	工程项目名称	翁源县典型镇（翁城镇）污水管网补短板项目勘察、设计	图名	80m3/d泵站（二）施工图7	设计阶段	施工图设计
	市政行业乙级	项目负责	刁开旺		校 对	龙润霞						图 别	给排水
		审 定	朱卫东		设 计	刘 泉		建设单位名称	翁源县公共资产管理中心			图 号	BZ-DY-21
地址：吉林省长春市吉林大路535号		审 核	高玉梅		专业负责	张红旗						日 期	2025.09

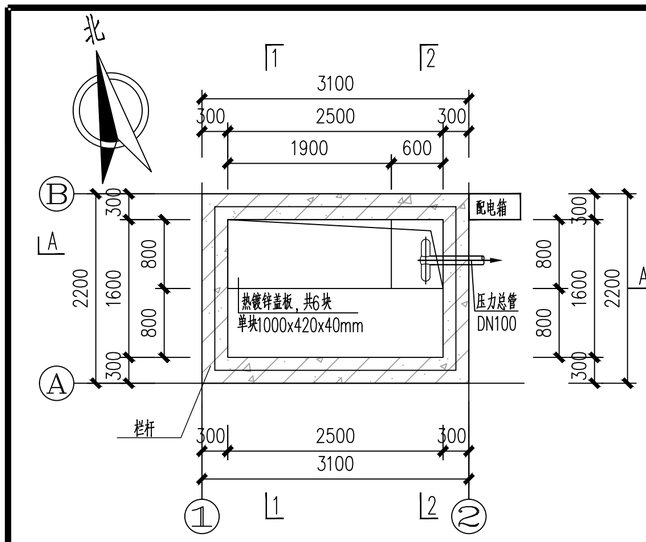

0.20m标高平面图

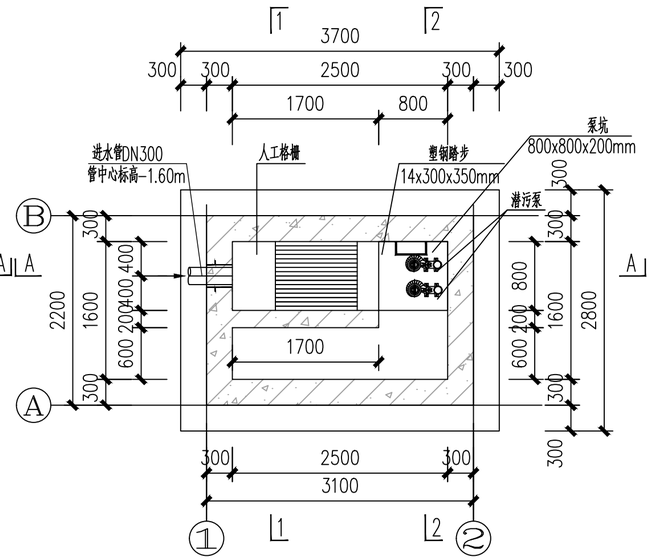

-3.00m标高平面图

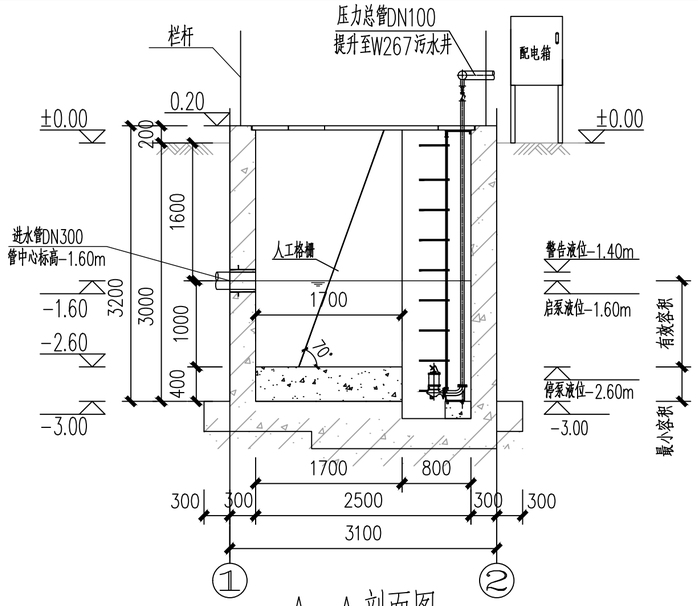

A-A剖面图

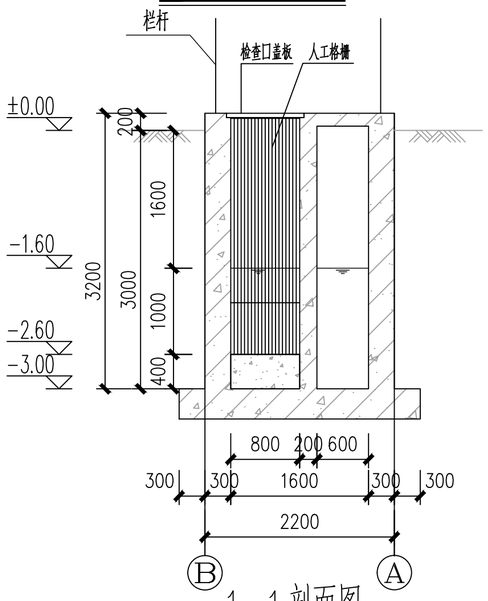

1-1剖面图

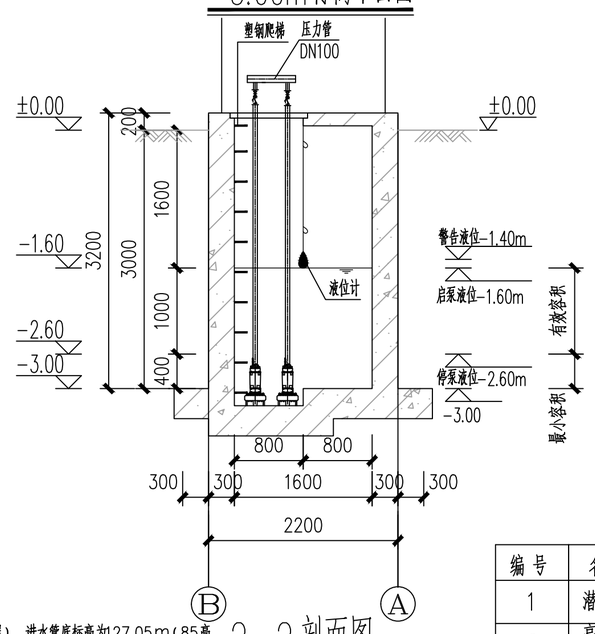

2-2剖面图

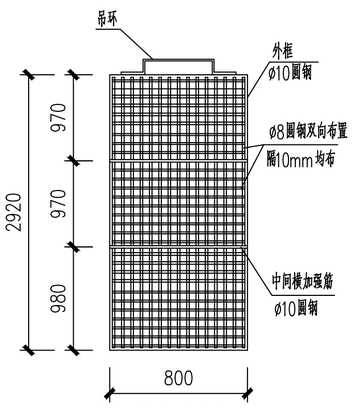

人工格栅大样 1:25

注：材质为不锈钢304.

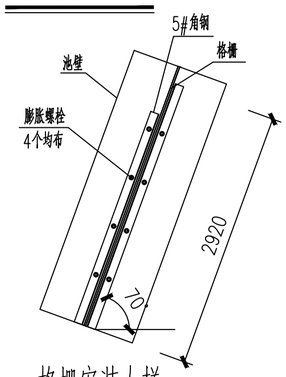

格栅安装大样

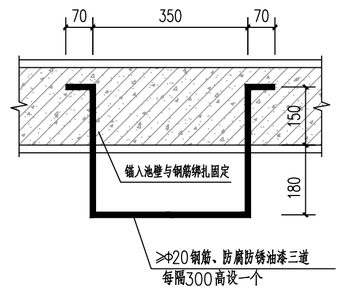

钢梯大样图 1:25

设备材料一览表

编号	名称	规格	材料	数量	备注	编号	名称	规格	材料	数量	备注
1	潜污泵	Q=15m³/h,H=25m,N=3.0kW	SUS304	2台	一用一备 配套自耦装置	9	人工格栅	H=2.92m,B=0.8m b=10mm	SUS304	1套	安装角度70°
2	高密度聚乙烯缠绕结构壁B型管	DN300	HDPE	1m	配套钢套管	10	检查口盖板	1000x400x40mm		6块	
3	无缝钢管	DN100	CS	2m	配套管卡	11	塑钢爬梯	16x200x280mm	塑包钢	11件	间隔300mm
4	无缝钢管	DN50	CS	3m	配套管卡	12	配电箱		SUS304	1件	配套支架
5	90°弯头	DN50	CS	4个		13	防护栏杆	开门0.6m		9.5m	BZ-DY-25
6	蝶阀	DN50	CS	2个		14	便携式有毒气体检测仪	500型		1套	四合一
7	止回阀	DN50	CS	2个		15	冲洗装置	0.37kw		1套	配喷淋系统
8	液位浮球计			1套							

工程设计出图专用章
名称 中联合创设计有限公司
证书编号 A222009092 编号 02
业务范围 市政行业乙级；电力行业（输变电、送电、变电、配电工程）专业乙级；林业行业（林业工程）乙级；石化医药行业（石油炼化工产品储运）专业乙级；建筑行业（人防工程）专业乙级；风景园林工程专项设计乙级
有效期 至2023年12月31日
发证机关 吉林省住房和城乡建设厅

设计说明：

1、本图标高采用2000大地坐标高程系。图中标高单位以米计，其他尺寸单位以毫米计，场地标高为128.80m（85高程），进水管底标高为127.05m（85高程）；

2、图中为污水提升泵站，泵站设计规模为150m³/d，有效容积约为4.0m³。

3、本图中提升泵站的泵坑高度不小于200mm。

4、潜水污水泵规格：流量：15m³/h、扬程25m、电动机功率3.0kw，2台；单次运行时间约为22.67min，启泵间隔38.4min；水泵启闭采用自动控制，水泵根据液位投入工作，常液位1用1备，警告液位时两台同时关闭；

5、水泵出水管道采用无缝钢管，管道试验压力为1.0MPa，并采用符合国标规范的防腐防锈涂料进行涂抹，其质量应符合《给水排水管道工程及验收规范》(GB50268-2008)；

6、供应商应具备生产水泵、控制柜集成的生产厂家，并负责设备安装调试；

7、防水套管采用柔性防水套管（B型），做法详见图集02S404《防水套管》第6页；

8、本设计中材料仅统计到池壁外1m，材料表仅供预算作参考，具体以现场情况为准。

9、本图未尽事宜，按相关规范执行。

中联合创 ZHONGLIANHECHUANG 中联合创设计有限公司 CHINA UNITED CREATIVE DESIGN CO. LTD	设计资质证书编号：A222009092	职责	实名	签名	职责	实名	签名	工程项目名称	翁源县典型镇（翁城镇）污水管网补短板项目勘察、设计	图名	150m3/d泵站施工大样图1	设计阶段	施工图设计
	市政行业乙级	项目负责	刁开旺		校对	龙润霞						图别	给排水
		审定	朱卫东		设计	刘泉		建设单位名称	翁源县公共资产管理中心			图号	BZ-DY-22
地址：吉林省长春市吉林大路535号		审核	高玉梅		专业负责	张红旗						日期	2025.09

备注：本图版权属本公司所有，未经本公司负责人书面许可，任何人不得擅自复制或复用。本图未经施工图审查公司审查合格后，不得用于现场施工，仅供业主建设投资前估算建设造价之参考图。

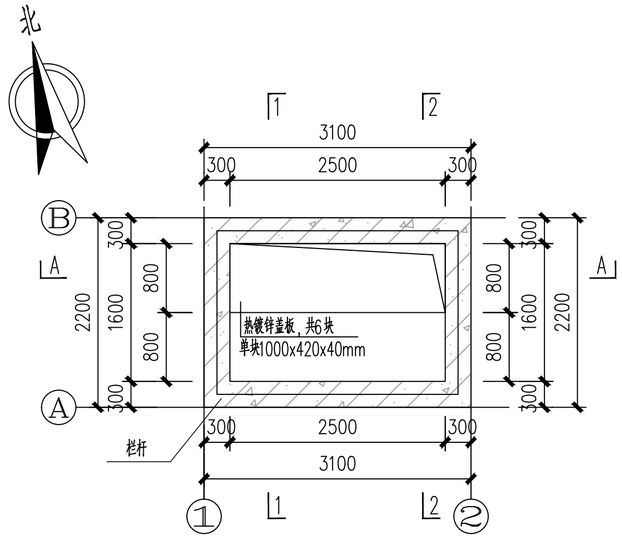

0.20m标高平面图

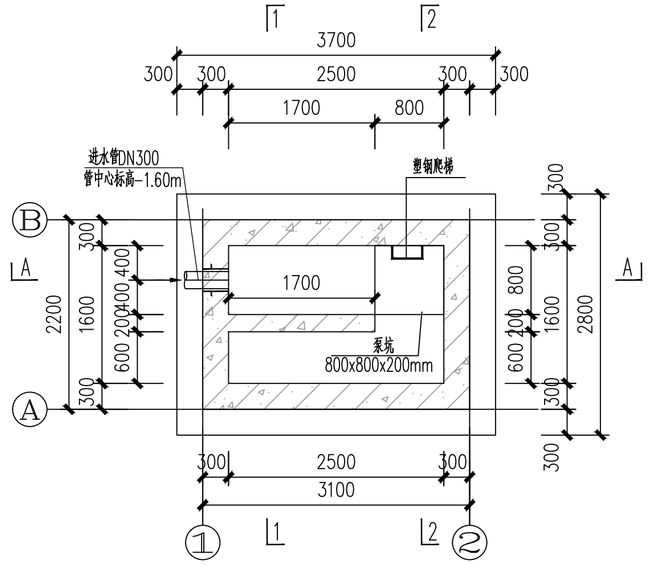

-3.00m标高平面图

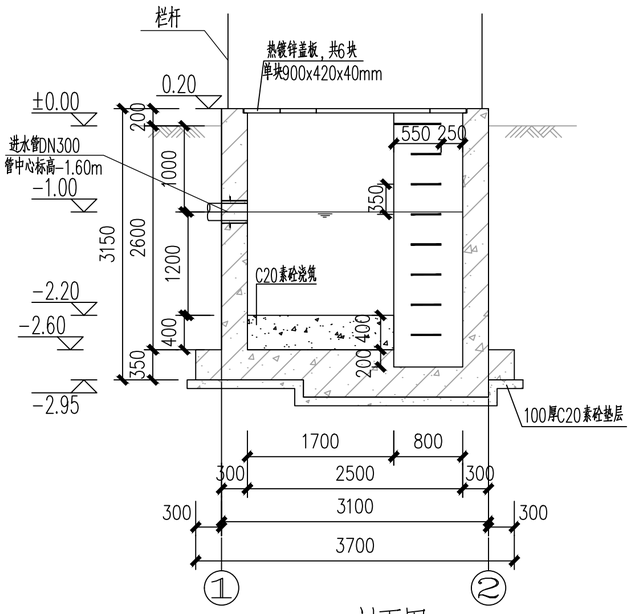

A-A剖面图

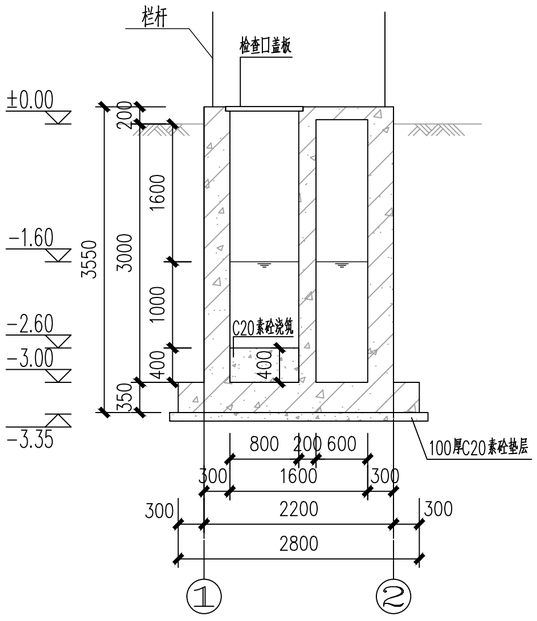

1-1剖面图

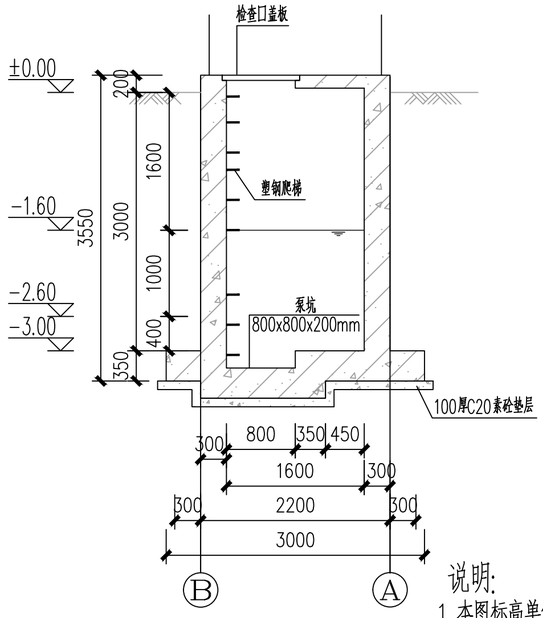

2-2剖面图

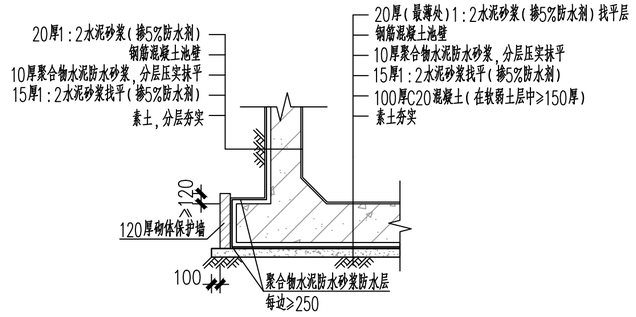

水池防水大样 1:50

未尽之处详见中南标15ZJ001 (建2/18)。

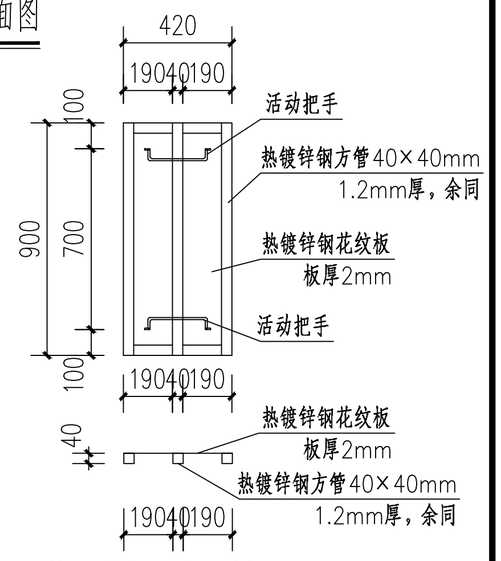

热镀锌钢盖板制作大样图 1:25

预埋管一览表

编号	名称	规格	标高(m)	数量	备注
1	高密度聚乙烯缠绕结构壁B型管	DN300	管中心-1.60m	1m	配套钢套管

说明:

1.本图标高单位为m,尺寸单位为mm；

2、本图标高采用2000大地坐标高程系。图中标高单位以米计，其他尺寸单位以毫米计，场地标高为128.80m（85高程），进水管底标高为127.05m（85高程）.

3.图中为污水提升泵站，泵站设计规模为150m3/d。

4.所有预埋件详见预埋管一览表，管道穿池壁需预埋防水套管，防水套管采用刚性防水套管（B型），做法详见图集02S404《防水套管》第6页；

5.构筑物为钢砼结构，混凝土为C30，抗渗等级P6，水池内外壁、底板、盖板均采用20mm厚DP M20防水水泥砂浆抹面，防水粉为水泥量的5%；

6.泵站基础应夯填密实平整，其承载力特征值不小于120KPa；

7、本图未尽事宜，按相关规范执行。

工程设计出图专用章
中联合创设计有限公司
证书编号 A222009092 编号L02
业务范围 市政行业(给水工程乙级)；化工石油设计行业(石油及化工产品储运专业乙级)；建筑行业(建筑工程乙级)；电力行业(变电工程专业乙级)；机电行业(机械工程专业乙级)
有效期至 2027年2月31日
发证机关 吉林省住房和城乡建设厅

备注:本图版权属本公司所有，未经本公司负责人书面许可，任何人不得擅自复制或复用。本图未经施工图审查公司审查合格后，不得用于现场施工,仅供业主建设投资前估算建设造价之参考图。

中联合创 ZHONGLIANHECHUANG 中联合创设计有限公司 CHINA UNITED CREATIVE DESIGN CO.LTD	设计资质证书编号：A222009092	职责	实名	签名	职责	实名	签名	工程项目名称	翁源县典型镇（翁城镇）污水管网补短板项目勘察、设计	图名	150m3/d泵站施工大样图2	设计阶段	施工图设计
		项目负责	刁开旺		校对	龙润霞						图别	给排水
	市政行业乙级	审定	朱卫东		设计	刘泉		建设单位名称	翁源县公共资产管理中心			图号	BZ-DY-23
地址：吉林省长春市吉林大路535号		审核	高玉梅		专业负责	张红旗						日期	2025.09

备注:本图版权属本公司所有，未经本公司负责人书面许可,任何人不得擅自复制或复用。本图未经施工图审查公司审查合格后，不得用于现场施工,仅供业主建设投资前估算建设造价之参考图。

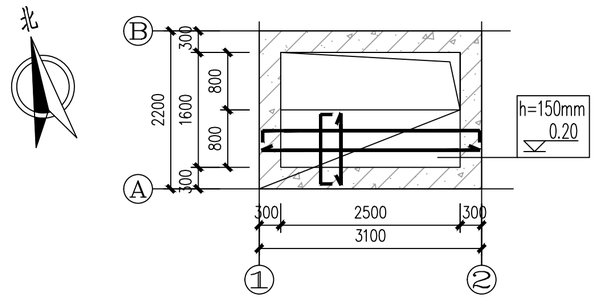

0.20m标高平面图

注：盖板钢筋均为双层双向φ12@200，板厚为150mm。

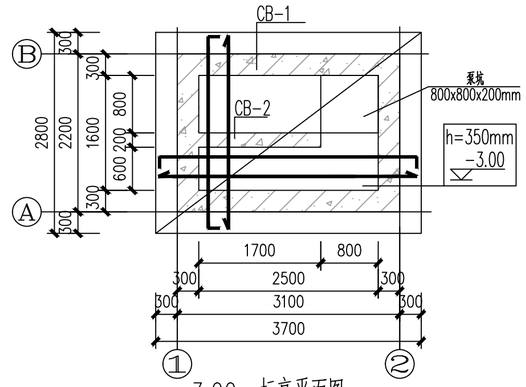

-3.00m标高平面图

注：底板钢筋均为双层双向φ14@150，板厚为350mm。

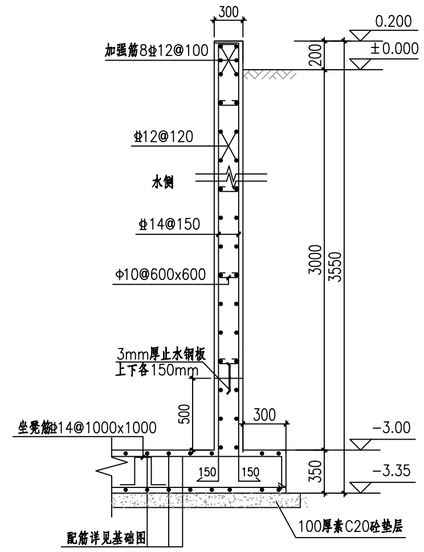

CB-1配筋详图

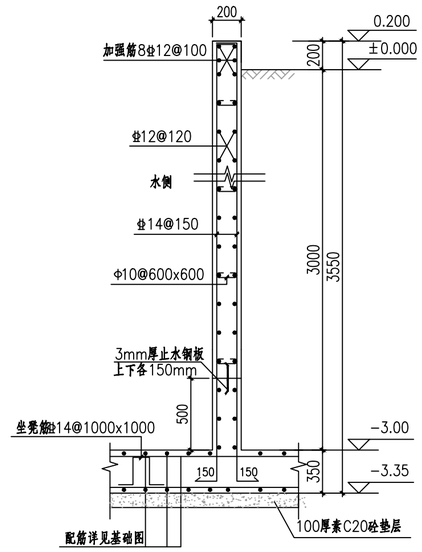

CB-2配筋详图

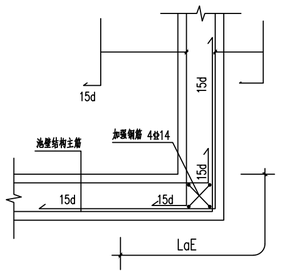

池壁转角配筋详图

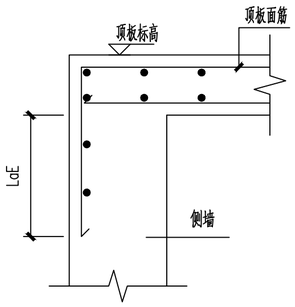

顶板钢筋与水池侧墙连接构造

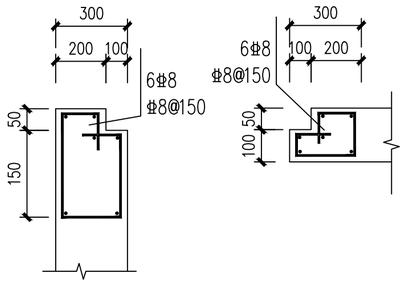

检查口配筋详图1

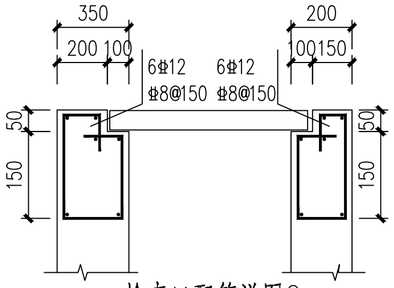

检查口配筋详图2

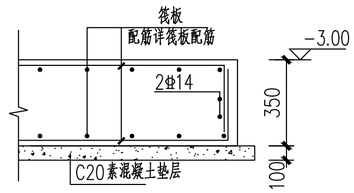

筏板外边缘钢筋封口大样

说明：

1.本图尺寸单位为毫米,标高单位为米,本工程采用天然基础，地下水位暂定为0.00m，持力层为粘土层，地基承载力不小于120Kpa,若地基承载力达不到，则可以采用3:7砂石换填。换填后的地基承载力不小于120Kpa,若持力层下有软弱层，则应通知设计单位对基础形式进行调整

2、水池池壁及底板混凝土强度等级C30,抗渗等级P8,膨胀剂掺量为胶凝材料用量的8%,其他构件混凝土强度为C30，钢筋为HPB300级，φ为HRB400级凡未标注的钢筋锚固长度为45d,垫层用C20混凝土厚100mm.

3.钢筋选用HPB300（Φ）Fy=300N/mm^2;HRB335E（Φ）Fy=335N/mm^2；HRB400E（Φ）Fy=400N/mm^2；

4、水池底板附加φ14纵横@1000构造凳筋，可布置成梅花型,钢筋保护层厚度：底板40mm,池壁35mm,柱子,梁40mm,顶板20mm.锚固长度为45d.

5.本池壁为钢砼结构，池顶板、底板、池壁内外壁采用防水水泥砂浆抹面，防水粉为水泥量的5%；

6.预留孔洞及预埋管的大小及位置见工艺图.

7.结构的施工及验收应严格遵守《混凝土结构工程施工及验收规范》,《建筑地基基础工程质量验收规范》、《土工合成材料应用技术规范》,《聚乙烯土工膜防渗工程技术规范》及其它现行国家规范规程施工.

8、抗浮按室外地面0.00米（相对标高）考虑；水池外侧室外地面活载要求10.00kN/m2。

9、水池四周全部采用好土回填，换填厚度按实结算，回填时分层碾压密实，分层厚度为200-300mm，压实系数为97%。

10、基坑开挖注意事项：（1）施工前必须做好地面排水和降低地下水位工作，方可开挖。降水工作应持续到回填完毕。

(2)施工机械行驶道路应填筑适当厚度的碎石或砾石，箱(板)或梢排等。地下水位应降低至基坑底必要时应铺设工具式路基。

(3)相邻基坑(槽)开挖时，应遵循先深后浅或同时进行的施工顺序，并应及时做好基础。

(4)挖出的土不得堆放在坡顶上或建筑物(构筑物)附近。

11、其它未尽事宜,详见相关规范。

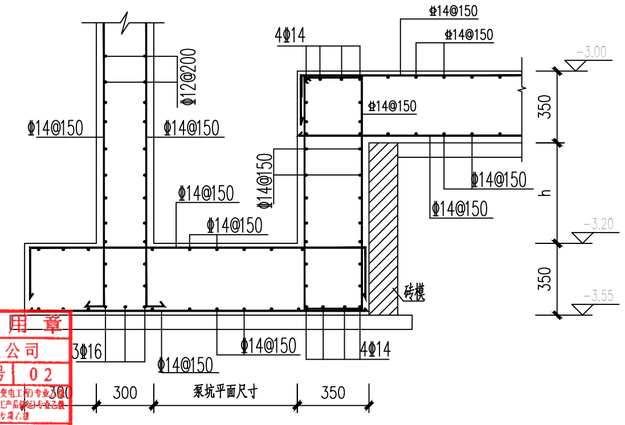

泵坑剖面配筋大样图1

工程设计出图专用章

企业名称	中联合创设计有限公司
证书编号	A222009092 编号 02
业务范围	市政行业(乙级，电力行业(新能源发电)、送电工程、变电工程)专业甲级；农林行业(农业工程)乙级；化工石化医药行业(石油及化工产品储运)专业乙级；建材行业(水泥工程)专业乙级；风景园林工程设计专项乙级
有效期	至2025年12月31日
发证机关	吉林省住房和城乡建设厅

中联合创 ZHONGLIANHECHUANG 中联合创设计有限公司 CHINA UNITED CREATIVE DESIGN CO. LTD	设计资质证书编号：A222009092	职 责	实 名	签 名	职 责	实 名	签 名	工程项目名称	翁源县典型镇（翁城镇）污水管网补短板项目勘察、设计	图名	150m3/d泵站施工大样图3	设计阶段	施工图设计
		项目负责	刁开旺		校 对	龙润霞						图 别	给排水
	市政行业乙级	审 定	朱卫东		设 计	刘 泉		建设单位名称	翁源县公共资产管理中心			图 号	BZ-DY-24
地址：吉林省长春市吉林大路535号		审 核	高玉梅		专业负责	张红旗						日 期	2025.09

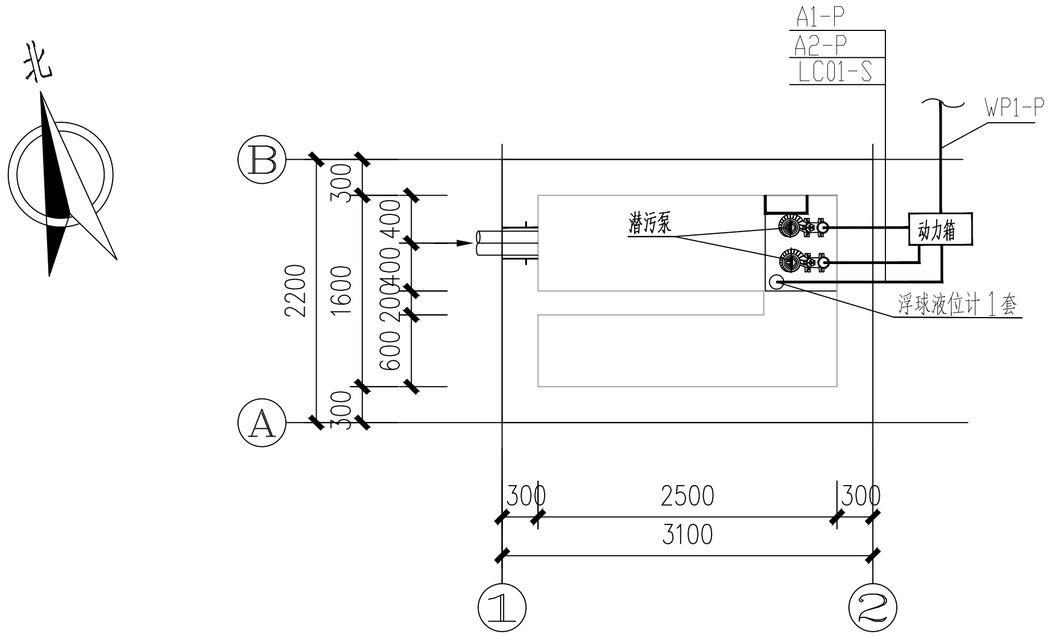

泵站电气布点图 1:50

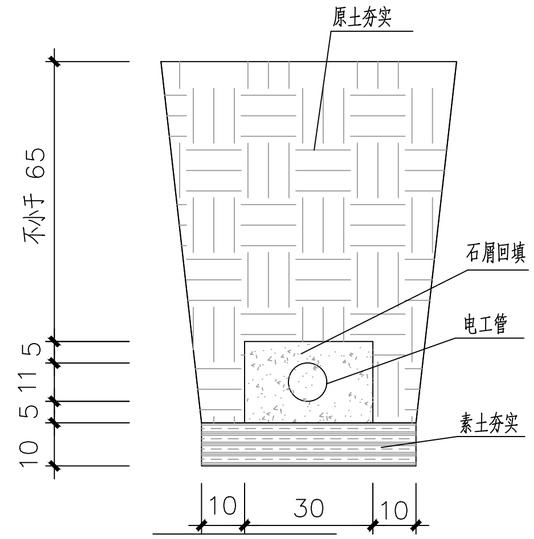

电线管道敷设示意图

注：本大样图尺寸单位均以厘米计。

电缆敷设表

序号	电缆编号	电缆起点	设备名称（电缆终点）	电缆规格型号	数量(米)	镀锌钢管规格	镀锌钢管数量(米)	备注
1	WP1-P	电源接点	室外电箱	YJV-0.6/1 5x4	100	DN100	100	就近取电，根据实际长度购买
2	A1-P	室外电箱	提升泵 A	YJV-0.6/1 4x2.5	10	DN40	10	
3	A2-P	室外电箱	提升泵 B	YJV-0.6/1 4x2.5	10	DN40	10	
4	LC01-S	室外电箱	浮球式液位计	RVVP-0.5/0.75 3x1.5	10	DN25	10	

主要设备及材料表

序号	名称	规格	单位	数量
1	电箱	箱体为室外防水型，不锈钢材质，双层门，底部进线。IP54 450（长）x350（宽）x500（高）mm	台	1
2	多功能电表		套	1
3	浮球液位计	CF-3	套	1

工程设计出图专用章
企业名称 中联合创设计有限公司
证书编号 A222009092 编号 02
业务范围 市政行业乙级；电力行业(新能源发电、送电工程、变电工程)专业乙级；水利行业(农业工程)乙级；化工石油炼油行业(石油及化工产品输运)专业乙级；建材行业(水泥工程)专业乙级；风景园林工程设计专项乙级
有效期 至2025年12月31日
发证机关 吉林省住房和城乡建设厅

中联合创 ZHONGLIANHECHUANG 中联合创设计有限公司 CHINA UNITED CREATIVE DESIGN CO. LTD	设计资质证书编号：A222009092	职责	实名	签名	职责	实名	签名	工程项目名称	翁源县典型镇（翁城镇）污水管网补短板项目勘察、设计	图名	150m3/d泵站施工大样图4	设计阶段	施工图设计
	市政行业乙级	项目负责	刁开旺		校对	龙润霞						图别	给排水
		审定	朱卫东		设计	刘泉		建设单位名称	翁源县公共资产管理中心			图号	BZ-DY-25
地址：吉林省长春市吉林大路535号		审核	高玉梅		专业负责	张红旗						日期	2025.09

备注：本图版权属本公司所有，未经本公司负责人书面许可，任何人不得擅自复制或复用。本图未经施工图审查公司审查合格后，不得用于现场施工，仅供业主建设投资前估算建设造价之参考图。

备注:本图版权属本公司所有，未经本公司负责人书面许可,任何人不得擅自复制或复用。本图未经施工图审查公司审查合格后，不得用于现场施工,仅供业主建设投资前估算建设造价之参考图。

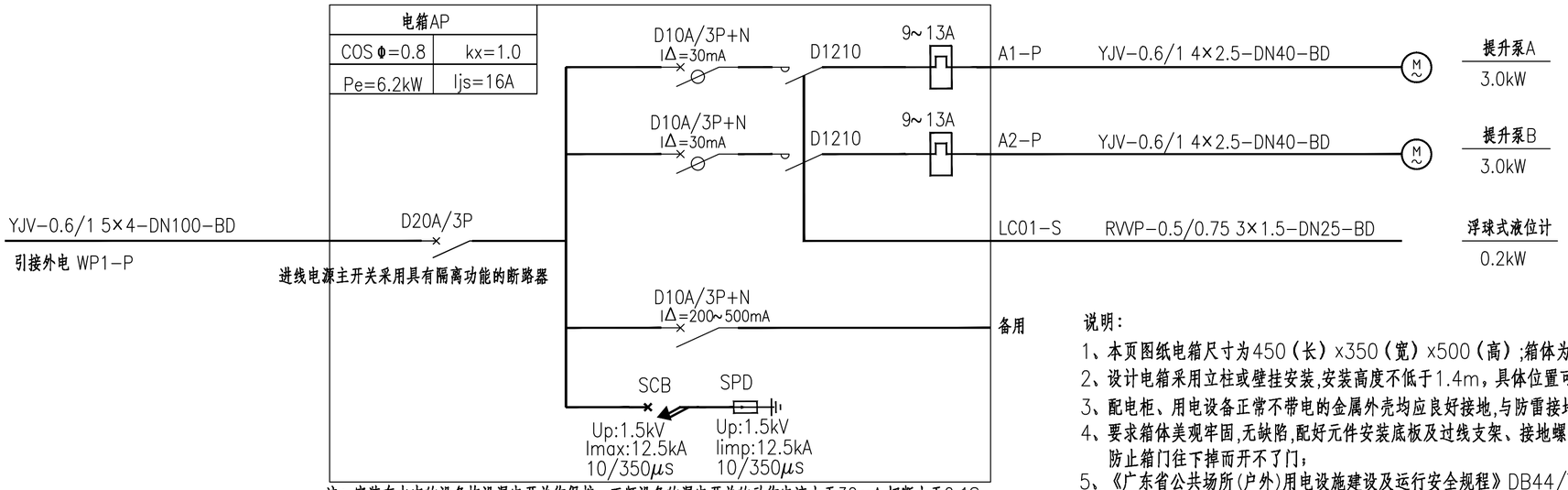

注：安装在水中的设备均设漏电开关作保护，工频设备的漏电开关的动作电流小于30mA,切断小于0.1S。

室外电箱配电系统图

说明：

1、本页图纸电箱尺寸为450（长）x350（宽）x500（高）;箱体为室外防水型，不锈钢材质，双层门，底部进线。
2、设计电箱采用立柱或壁挂安装,安装高度不低于1.4m，具体位置可根据现场实际情况作适当调整.
3、配电柜、用电设备正常不带电的金属外壳均应良好接地,与防雷接地采用共同接地体,接地电阻不大于1欧姆。
4、要求箱体美观牢固,无缺陷,配好元件安装底板及过线支架、接地螺钉及接地/接零铜排；箱门必须考虑好加强结构，防止箱门往下掉而开不了门；
5、《广东省公共场所(户外)用电设施建设及运行安全规程》DB44/T2157-2019第4.6.2.3 条的要求，户外配电控制箱等用电设备箱体应配备专用锁具，并在箱体外壳上设置安全警示标记。
6、供应商应具备生产水泵、室外电箱集成的专业资质，并负责相关的接地、安装及调试。
7、电动机、交流接触器和照明产品的能效水平应高于能效限定值或能效等级 3 级的要求。
8、本图未尽事宜，按相关规范执行。

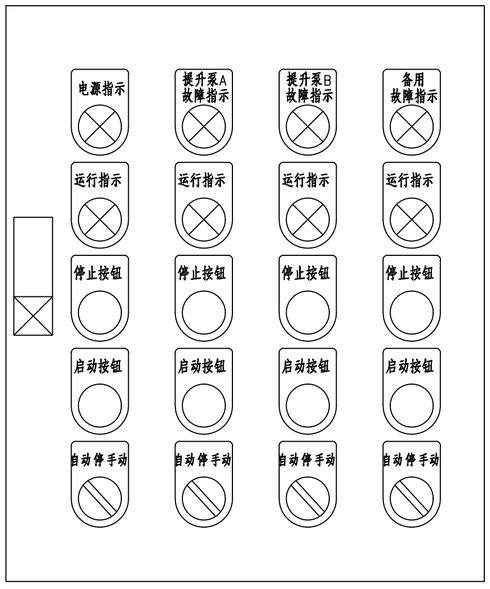

电箱面板示意图

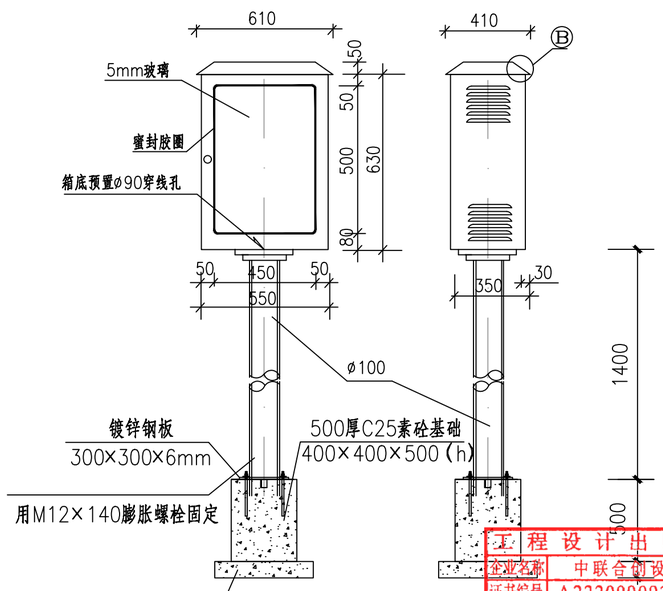

室外防水电箱安装大样图

工程设计出图专用章			
企业名称	中联合创设计有限公司		
证书编号	A222009092	编号	02
业务范围	市政行业(燃气工程)乙级;电力行业(新能源发电、送电工程、变电工程)专业乙级;冶炼行业(冶金工程)乙级;化工石油炼化行业(石油及化工产品输运)专业乙级;建材行业(水泥工程)专业乙级;风景园林工程设计专项乙级		
有效期	至2025年12月31日		
发证机关	吉林省住房和城乡建设厅		

电箱安全警示标记示意图

注：本图仅供参考，具体以实际情况为准。

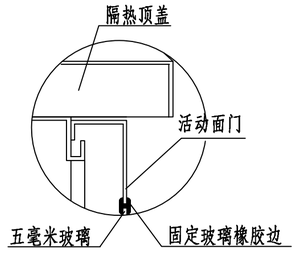

Ⓑ大样图

中联合创 ZHONGLIANHECHUANG 中联合创设计有限公司 CHINA UNITED CREATIVE DESIGN CO.LTD	设计资质证书编号：A222009092	职 责	实 名	签 名	职 责	实 名	签 名	工程项目名称	翁源县典型镇（翁城镇）污水管网补短板项目勘察、设计	图名	150m3/d泵站施工大样图5	设计阶段	施工图设计
	市政行业乙级	项目负责	刁开旺		校 对	龙润霞		建设单位名称	翁源县公共资产管理中心			图 别	给排水
		审 定	朱卫东		设 计	刘 泉						图 号	BZ-DY-26
地址：吉林省长春市吉林大路535号		审 核	高玉梅		专业负责	张红旗						日 期	2025.09

备注:本图版权属本公司所有，未经本公司负责人书面许可,任何人不得擅自复制或复用。本图未经施工图审查公司审查合格后，不得用于现场施工,仅供业主建设投资前估算建设造价之参考图。

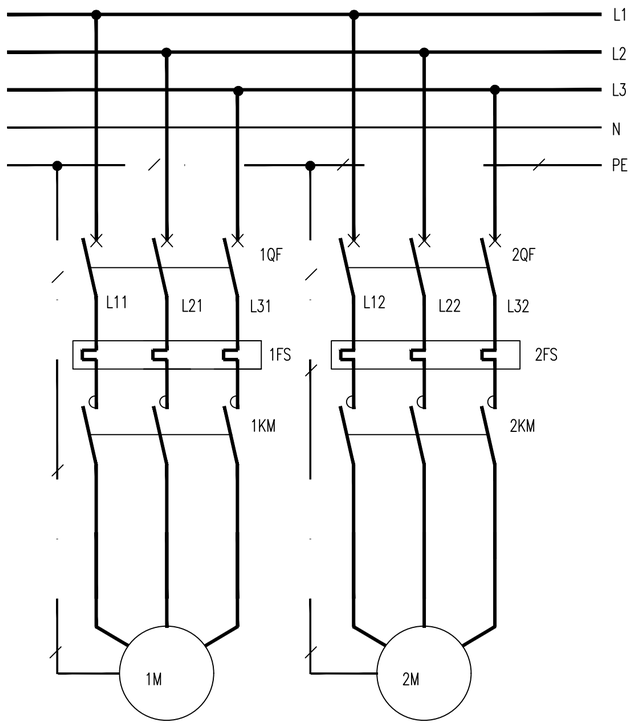

说明:

1.本图为两台水泵互为备用，当工作泵故障时，备用泵延时自动投入。
2.水泵受水位控制，高水位起泵，低水位停泵。
3.设工作状态转换开关，可使水泵处在手动.自动状态。
4.设有水泵故障及溢流水位报警。

设 备 表

符号	名 称	型号及规格	单位	数量	备注
1~2QF	低压断路器	GV2-M07~32C	个	2	
1~2KM	交流接触器	LC1	个	2	
FU.1~2FU	熔断器	RL1-15/6	个	3	
1.2.5KA	中间继电器	JZ11-44	个	3	~220V
3.4KA	中间继电器	JZ11-26	个	2	~24V
1~2KT	时间继电器	JS23-11	个	2	~220V
SAC	转换开关	LW5-15D0724/3	个	1	
1~2SS	停止按钮	LA42P-01	个	2	~220V
1~2SF	起动按钮	LA42P-10	个	2	~220V
SBT	试验按钮	LA42P-10	个	1	~220V
SBR	解除按钮	LA42P-10	个	1	~220V
HW	白色信号灯	AD17-16	个	1	~220V
1~2HR	红色信号灯	AD17-16	个	2	~220V
1~2HG	绿色信号灯	AD17-16	个	2	~220V
1~2HY	黄色信号灯	AD17-16	个	2	~220V
1~3SL	液位控制接点	KeY- m□	个	3	
HAB	电铃	ø55~220V	个	1	
TC	控制变压器	BK-220/24-8VA	个	1	

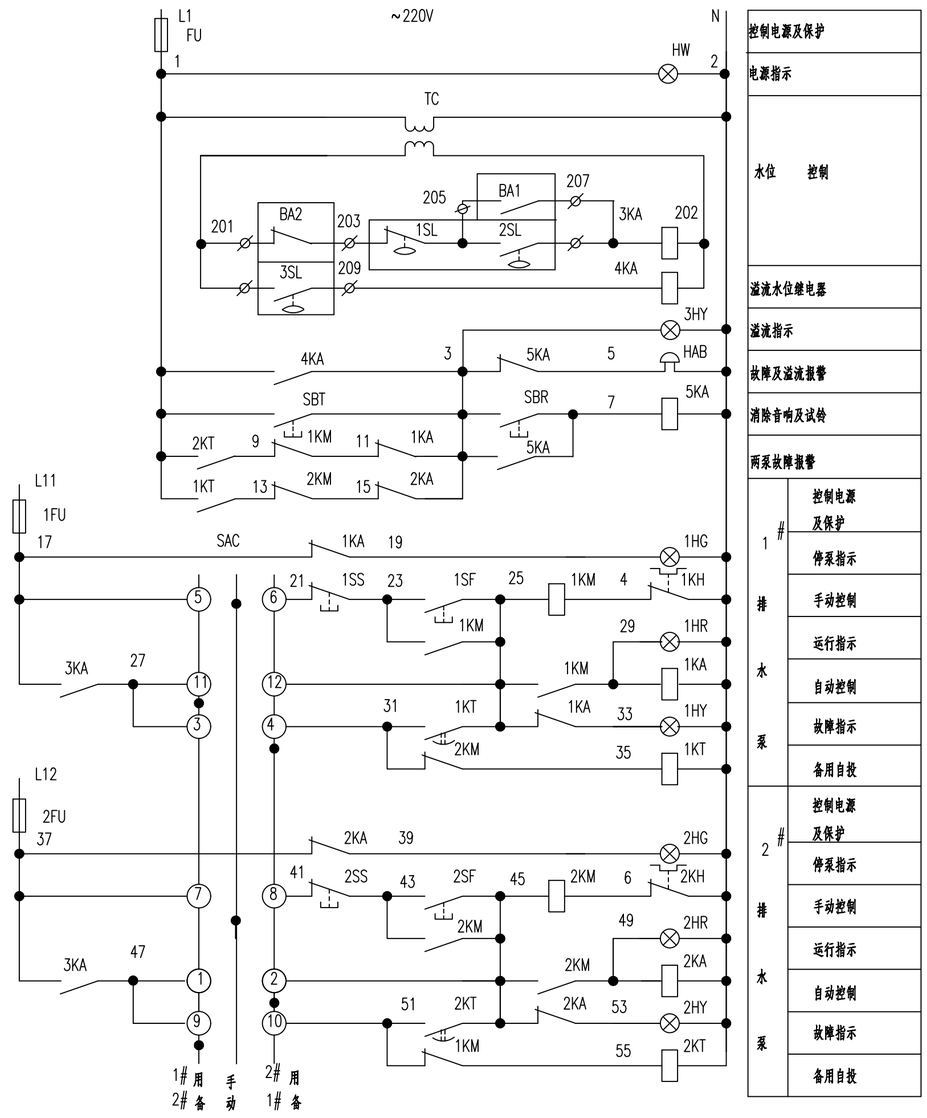

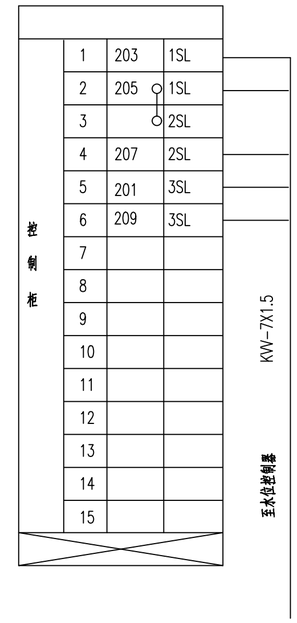

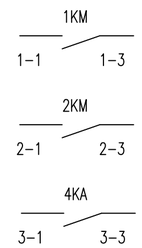

控制原理图
1:100
本设计适用于污水提升泵

说明:液位为-0.40m,启泵液位为-1.60m,停泵液位为-2.60m。

工程设计出图专用章
企业名称 中联合创设计有限公司
证书编号 A222009092，编号102
业务范围 市政行业乙级；风景园林行业(园林绿化)专业乙级；水利行业(农业工程)乙级；化工石油类炼油行业(石油及化工产品输送)专业乙级；建材行业(水泥工程)专业乙级；风景园林工程设计专项乙级
有效期 至2025年12月31日
发证机关 吉林省住房和城乡建设厅

中联合创 ZHONGLIANHECHUANG 中联合创设计有限公司 CHINA UNITED CREATIVE DESIGN CO. LTD	设计资质证书编号：A222009092	职 责	实 名	签 名	职 责	实 名	签 名	工程项目名称	翁源县典型镇（翁城镇）污水管网补短板项目勘察、设计	图名	150m3/d泵站施工大样图6	设计阶段	施工图设计
地址：吉林省长春市吉林大路535号	市政行业乙级	项目负责	刁开旺		校 对	龙润霞		建设单位名称	翁源县公共资产管理中心			图 别	给排水
		审 定	朱卫东		设 计	刘 泉						图 号	BZ-DY-27
		审 核	高玉梅		专业负责	张红旗						日 期	2025.09

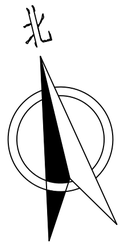

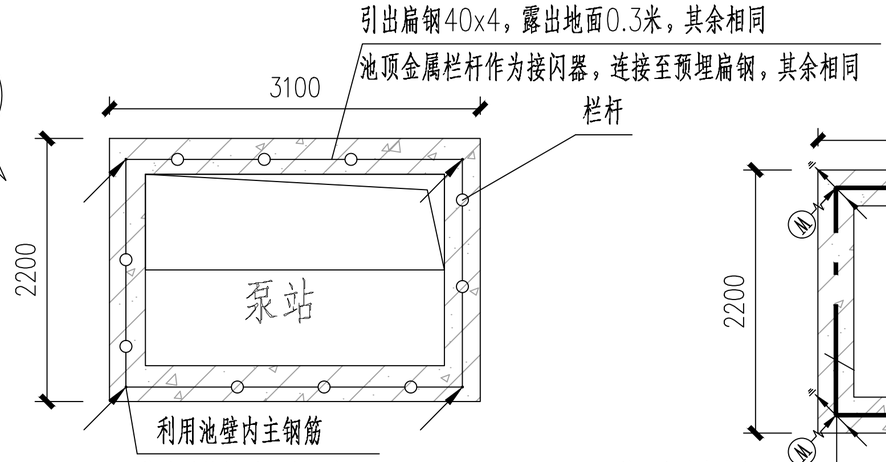

泵站池面防雷接地系统图

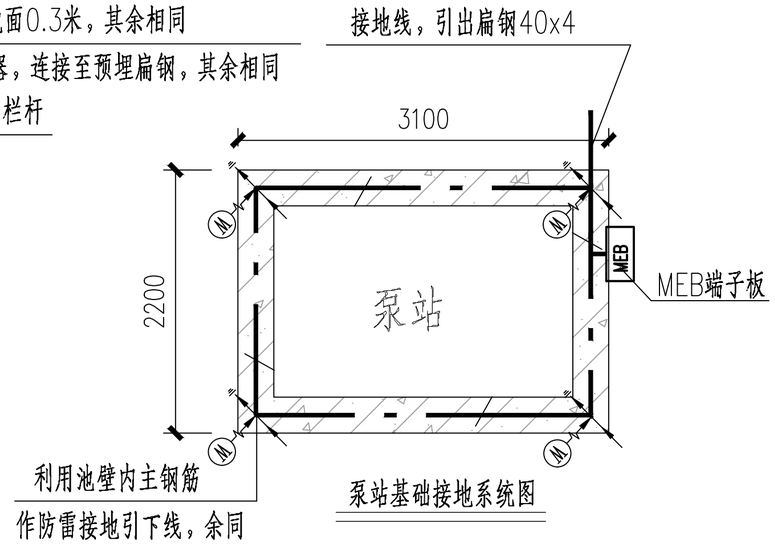

泵站基础接地系统图

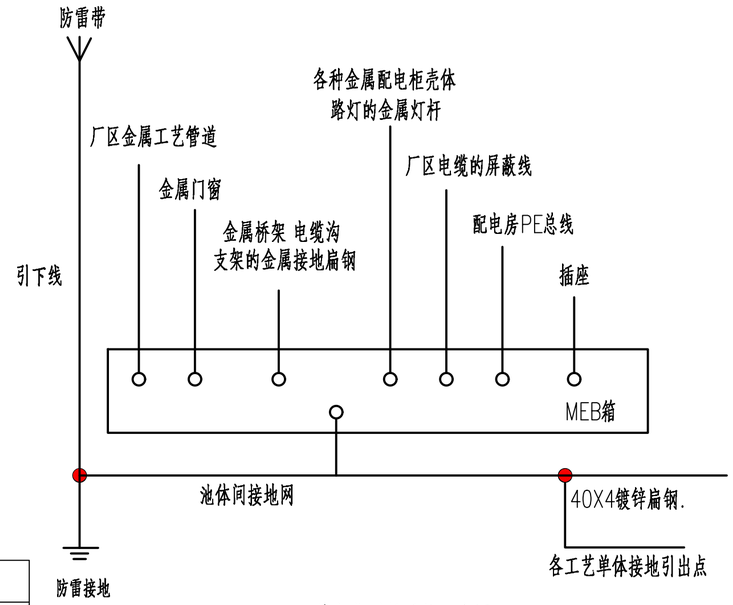

等电位联结系统示意图

构筑物年预计雷击次数计算									
序号	建筑名称	L（m）	W（m）	H（m）	Ae	k	Td	雷击次数N	防雷分类
1	泵站	3.1	2.2	0.2	0.0002	1	78.6	0.002	可不设防雷装置
说明：根据《建筑物防雷设计规范》GB50057-2010，雷击次数N=0.1*Td*k*Ae，当N>0.25次/a时，为第二类防雷；当0.25次/a>N>0.05次/a时，为第三类防雷；当N<0.05次/a时，可不设防雷装置。									

说明:

1. 本工程按《建筑物防雷设计规范》GB50057-2010年版设计；
2. 本工程的建筑物为三类防雷建筑物；
3. 本工程利用墙壁内主钢筋作防雷接地引下线，引下线利用2根≥ø16；
   主钢筋通长焊接，搭接长度应大于钢筋直径的6倍；
   当主钢筋小于ø16时，选用4条ø12的钢筋代替；
4. 本工程水池利用池面金属栏杆作防雷接闪器（即利用金属栏杆作避雷带）；
5. 本工程利用水池池壁及基础内的钢筋作防雷接地装置；
6. 本工程防雷施工请参考国家建筑标准设计图集D500~D504《防雷与接地安装》；
7. 扁钢与扁钢、扁钢与钢筋的搭接长度不小于0.1米；
8. 每根接地引下线均安装“预埋接地电阻测量端子板”；
9. 测量接地电阻应小于4Ω，当大于4Ω时，应补加接地装置。
10. 按图示位置采用-40X4不锈钢扁钢在建筑物内沿墙+0.3米敷设作为接地干线，过门处埋地敷设，建筑物内所有的金属桥架、电缆桥架、电气设备金属外壳等均采用-25x4不锈钢扁钢就近与接地干线可靠连接
11. 为了防止电化学腐蚀，当利用建筑物基础作为接地装置时，埋在土壤内的外接导体应采用铜质材料或不锈钢材料，不应采用热浸镀锌钢材（住房和城乡建设部公告2022年第59号GB/T 21431-2022-7.2.8及条文说明）

图例:

表示利用此柱内两对主钢筋（ø≥16）向上与池面避雷网连接，向下与基础连接作为防雷接地体.

表示接地极连接通线:利用地梁内横向两主筋(不小于ø16)地梁接通，无地梁主筋部分用镀锌扁铁-40×4连通.

表示利用此柱内两主筋(不小于ø16)作为引下线,此柱距地面500mm设断接卡,作为接地电阻测试点.

表示明装避雷带:镀锌圆钢ø12
屋面避雷带支撑(不小于采用ø10热镀锌圆钢)，支撑高0.15米
预埋深度0.15米，水平间距1米，转角处距离0.5米

外甩钢筋位置,在室外地坪下1m处由防雷引下线上焊出一根-40X4热镀锌扁钢伸出室外，距外墙皮的距离不宜小于1m。

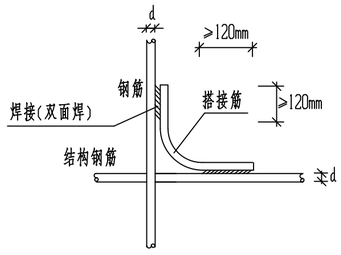

钢筋十字交叉连接筋的作法

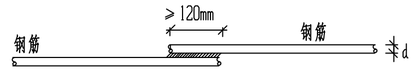

钢筋直线搭接的作法

工程设计出图专用章
企业名称：中联合创设计有限公司
证书编号：甲级资质A222009092
业务范围：市政行业乙级；电力行业(新能源发电、送电工程、变电工程)专业乙级；冶炼行业(冶金工程)乙级；化工石油医药行业(石油及化工产品输送)专业乙级；建材行业(水泥工程)专业乙级；风景园林工程设计专项乙级
有效期：至2025年12月31日

备注:本图版权属本公司所有，未经本公司负责人书面许可,任何人不得擅自复制或复用。本图未经施工图审查公司审查合格后，不得用于现场施工,仅供业主建设投资前估算建设造价之参考图。

中联合创 ZHONGLIANHECHUANG 中联合创设计有限公司 CHINA UNITED CREATIVE DESIGN CO. LTD	设计资质证书编号：A222009092	职 责	实 名	签 名	职 责	实 名	签 名	工程项目名称	翁源县典型镇（翁城镇）污水管网补短板项目勘察、设计	图名	150m3/d 泵站施工图7	设计阶段	施工图设计
	市政行业乙级	项目负责	刁开旺		校 对	龙润霞						图 别	给排水
		审 定	朱卫东		设 计	刘 泉		建设单位名称	翁源县公共资产管理中心			图 号	BZ-DY-28
地址：吉林省长春市吉林大路535号		审 核	高玉梅		专业负责	张红旗						日 期	2025.09

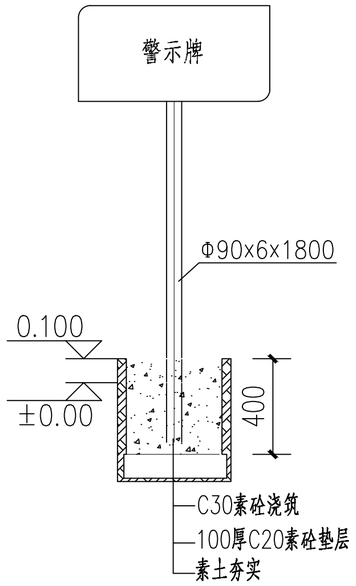

立面图

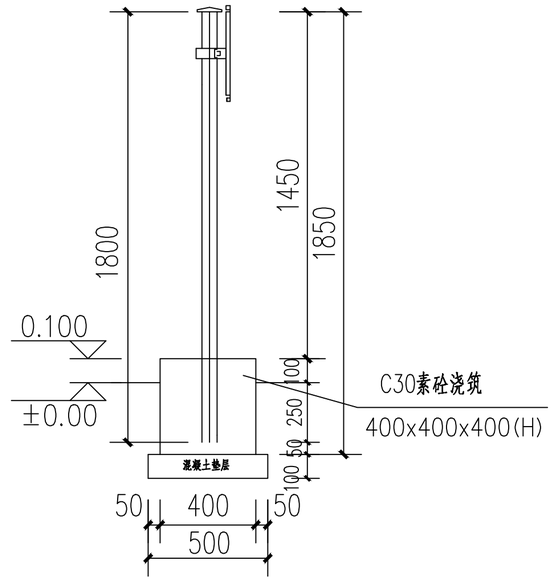

侧面图

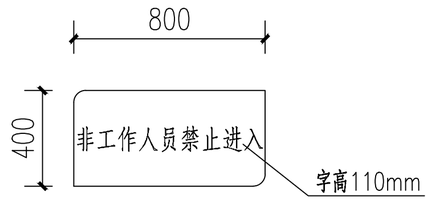

警示牌

说明：

1、警示牌的颜色采用绿底、白边，文字为白色,共1块。
2、警示牌本设计仅作示意，具体做法由建设单位根据实际情况确定。
3、警示牌采用单柱式镀锌钢管的支持方式，抽钉+抱箍固定。
4、警示牌板厚2mm铝面板+反光膜贴字，栏杆为6mm不锈钢圆管脚。
5、本设计仅作示意，具体做法由建设单位根据实际情况确定。

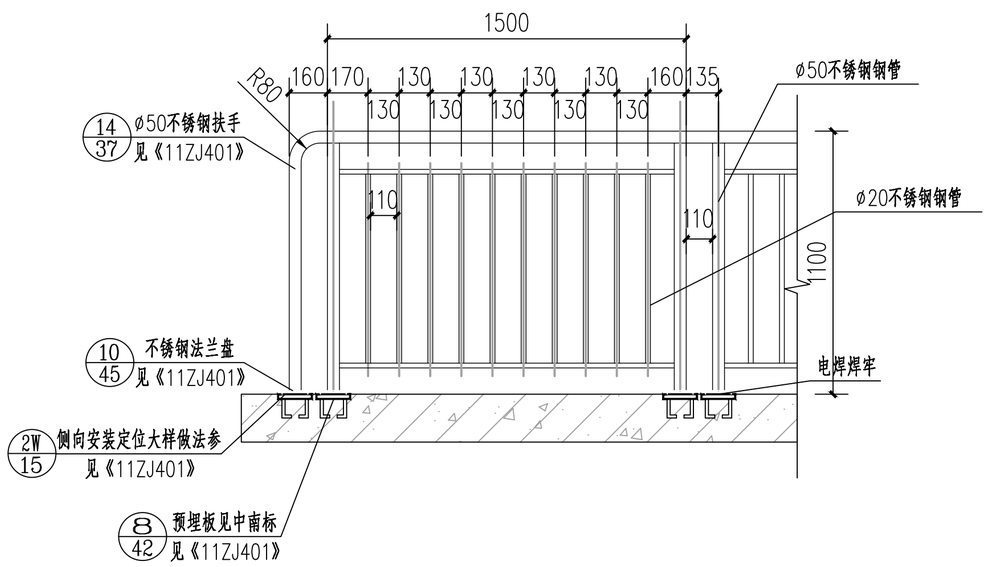

说明：

1、图中标注以毫米计；
2、具体参考尺寸以设备生产厂家为准，厂家需具备相关生产资质；
3、栏杆固定安装于池壁边上，栏杆长度约为49.5m。
4、防护栏长度详见工艺图。

工程设计出图专用章

企业名称	中联合创设计有限公司
证书编号	A222009092 编号 02
业务范围	市政行业乙级；电力行业(新能源发电、送电工程、变电工程)专业乙级；水利行业(农业工程)乙级；化工石油炼油行业(石油及化工产品输运)专业乙级；建材行业(水泥工程)专业乙级；风景园林工程设计专项乙级
有效期	至2025年12月31日
发证机关	吉林省住房和城乡建设厅

中联合创 ZHONGLIANHECHUANG 中联合创设计有限公司 CHINA UNITED CREATIVE DESIGN CO. LTD	设计资质证书编号：A222009092	职 责	实 名	签 名	职 责	实 名	签 名	工程项目名称	翁源县典型镇（翁城镇）污水管网补短板项目勘察、设计	图名	栏杆及警示牌大样图	设计阶段	施工图设计
	市政行业乙级	项目负责	刁开旺		校 对	龙润霞						图 别	给排水
		审 定	朱卫东		设 计	刘 泉		建设单位名称	翁源县公共资产管理中心			图 号	BZ-DY-29
地址：吉林省长春市吉林大路535号		审 核	高玉梅		专业负责	张红旗						日 期	2025.09

备注:本图版权属本公司所有，未经本公司负责人书面许可,任何人不得擅自复制或复用。本图未经施工图审查公司审查合格后，不得用于现场施工,仅供业主建设投资前估算建设造价之参考图。

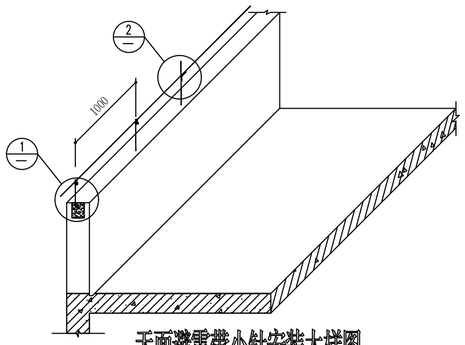

天面避雷带小针安装大样图

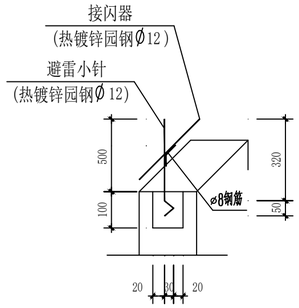

②

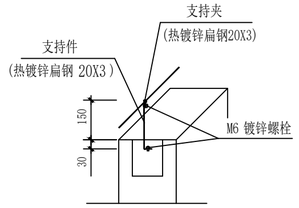

①

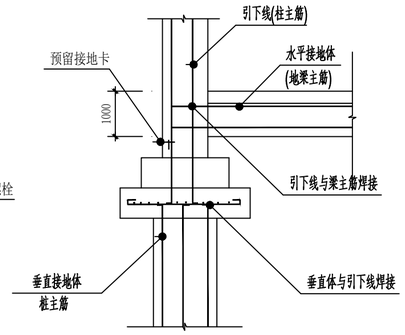

Ⓐ

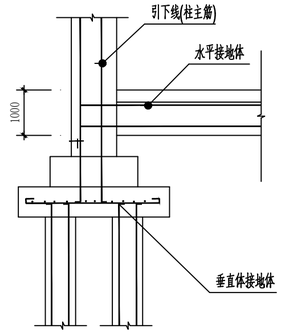

Ⓑ

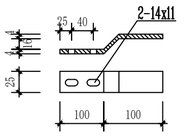

件 2

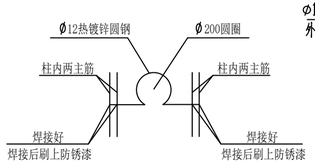

大样一

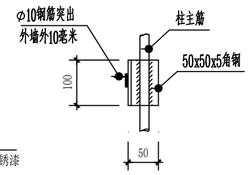

④

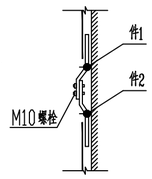

③

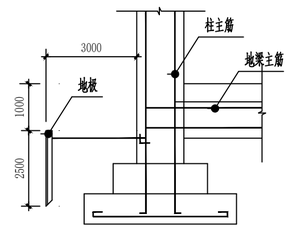

Ⓒ 本工程选用

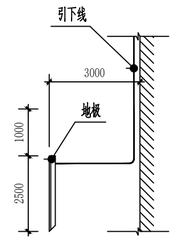

Ⓓ

注：若本单元接地电阻大于1欧，则要增加接地极。

说 明

一、地极接地安装，其中

Ⓐ、为管桩形式

Ⓑ、为钻孔桩形式

Ⓒ、为天然基础，附加人工地极

Ⓓ、为人工地极（引下线明装）

二、当测试电阻不能达到设计要求时，在预留接地卡上附加人工地极，或采用化学处理层改良土壤，

三、化学处理层

1.本图是用化学处理土壤，化学处理层由成鱼盐(或石灰)木炭(或炉渣氨肥渣)和肥泥组成，洗水(适量)混和后逐层填入坑夯实，最后在顶部再复以粘土层，

2.化学处理层有效成分易于流失，不够稳定，每年雨季前应实测一次电阻值，如其值不符则应换新的处理物，或灌以食盐水(1:4)处理至符合要求为止，

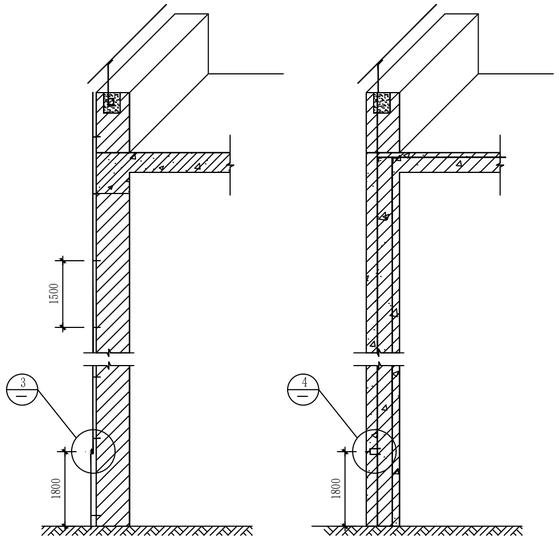

明装引下线大样图

利用柱主筋为引下线大样图

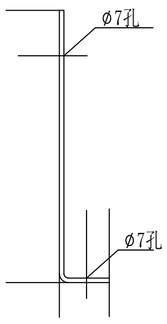

支持件

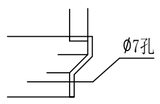

支持夹

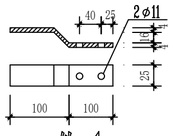

件 1

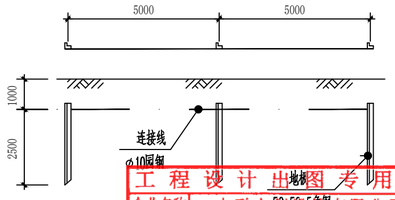

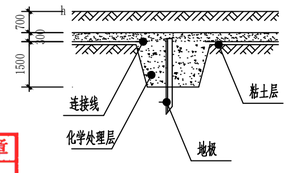

化学处理土壤大样

工程设计出图专用章

企业名称：中联合创设计有限公司

证书编号：A222009092 编号：02

业务范围：市政行业乙级；电力行业(新能源发电、送电工程、变电工程)专业乙级；水利行业(农业工程)乙级；化工石化医药行业(石油及化工产品储运)专业乙级；建材行业(水泥工程)专业乙级；风景园林工程设计专项乙级

有效期：至2025年12月31日

发证机关：吉林省住房和城乡建设厅

中联合创 ZHONGLIANHECHUANG 中联合创设计有限公司 CHINA UNITED CREATIVE DESIGN CO. LTD	设计资质证书编号：A222009092	职 责	实 名	签 名	职 责	实 名	签 名	工程项目名称	翁源县典型镇（翁城镇）污水管网补短板项目勘察、设计	图名	防雷大样图1	设计阶段	施工图设计
	市政行业乙级	项目负责	刁开旺		校 对	龙润霞						图 别	给排水
		审 定	朱卫东		设 计	刘 泉		建设单位名称	翁源县公共资产管理中心			图 号	BZ-DY-30
地址：吉林省长春市吉林大路535号		审 核	高玉梅		专业负责	张红旗						日 期	2025.09

备注：本图版权属本公司所有，未经本公司负责人书面许可，任何人不得擅自复制或复用。本图未经施工图审查公司审查合格后，不得用于现场施工，仅供业主建设投资前估算建设造价之参考图。

备注:本图版权属本公司所有，未经本公司负责人书面许可,任何人不得擅自复制或复用。本图未经施工图审查公司审查合格后，不得用于现场施工,仅供业主建设投资前估算建设造价之参考图。

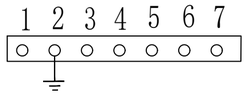

1、连接防雷接地线
2、接地极引来的接地线
3、进线配电箱的PE(PEWL)母排
4、连接建筑物金属结构和钢筋网，所有金属管道如水管，消防管等的接地线
5、连接电梯接地线
6、所有电脑网络线，电视电话线，强弱电电源线等的接地线

其安装采用《等电位联安装》15D502 国家标准图

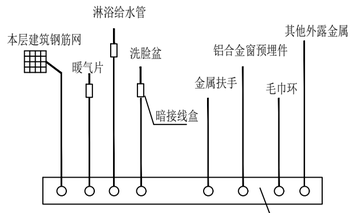

LEB端子板系统图

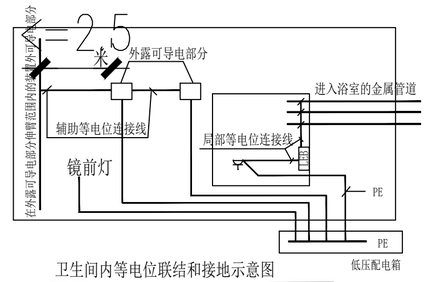

卫生间内等电位联结和接地示意图

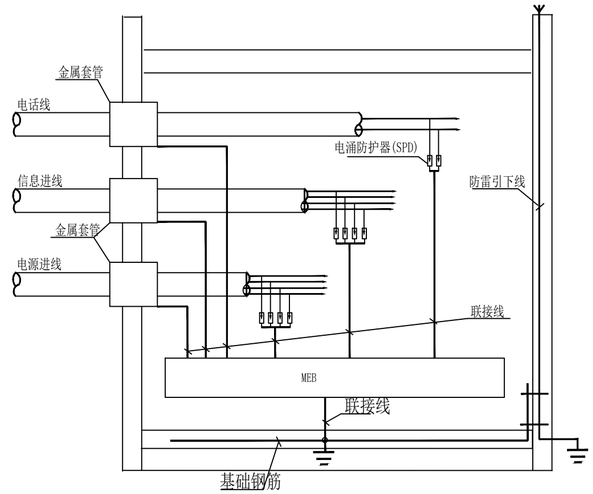

电源进线.信息进线等电位联结图

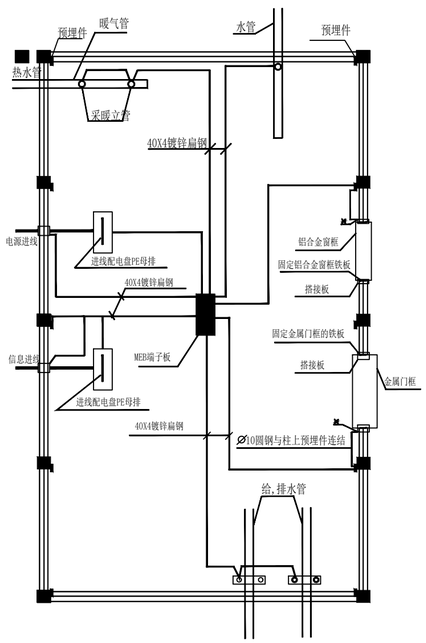

总等电位联结示意图

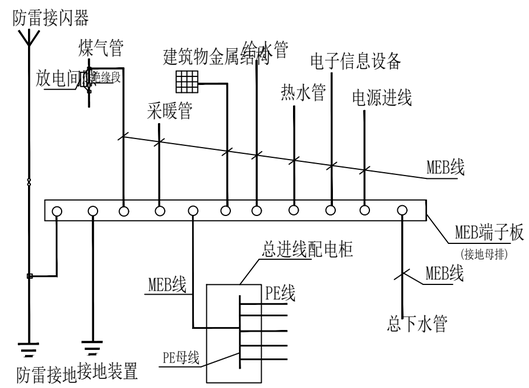

总等电位联结系统图

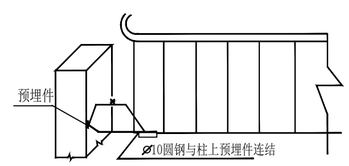

扶手或栏杆等电位联结局部图

1、总等电位联结做法见15D502<<等电位联结安装>>图集
预埋件做法见15D502。
2、MEB线采用40X4镀锌扁钢地面内暗敷且同进出建筑物的金属管道及建筑物金属体相连.
3、 10的圆钢与钢筋或窗框等建筑物金属构件焊接长度不小于60mm。
4、连接导体宜暗敷,并应在窗框定位后,墙面装饰层或抹灰层施工之前进行。
5、搭接板应预埋,其于窗框门框可螺栓连接或焊接.详见15D502。
6、楼内所有外露可导电部件均须进行等电位联结。

1、总等电位联结和卫生间局部等电位联结做法见15D502<<等电位联结安装>>图集
2、 图中LEB线均采用BV-1X4mm，铜线在墙内或地面内穿半硬PVC管暗敷.MEB线采用40X4镀锌扁钢。地面内暗敷且同进出建筑物的金属管道及建筑物金属体相连。预埋件做法见15D502<<等电位联结安装>>。
3、 图中画出标准卫生间等电位联结的放大简图,其它卫生间做法均同.应保证卫生间内所有外露金属进行等电位联结。

工程设计出图专用章

企业名称	中联合创设计有限公司
证书编号	A222009092 编号 02
业务范围	市政行业乙级；电力行业(新能源发电、送电工程、变电工程)专业乙级；林业行业(林业工程)乙级；化工石油炼制行业(石油及化工产品输运)专业乙级；建材行业(水泥工程)专业乙级；风景园林工程设计专项乙级
有效期	至2025年12月31日
发证机关	吉林省住房和城乡建设厅

中联合创 ZHONGLIANHECHUANG 中联合创设计有限公司 CHINA UNITED CREATIVE DESIGN CO.LTD	设计资质证书编号：A222009092	职 责	实 名	签 名	职 责	实 名	签 名	工程项目名称	翁源县典型镇（翁城镇）污水管网补短板项目勘察、设计	图名	防雷大样图2	设计阶段	施工图设计
	市政行业乙级	项目负责	刁开旺		校 对	龙润霞						图 别	给排水
		审 定	朱卫东		设 计	刘 泉		建设单位名称	翁源县公共资产管理中心			图 号	BZ-DY-31
地址：吉林省长春市吉林大路535号		审 核	高玉梅		专业负责	张红旗						日 期	2025.09