桂头镇仙湖工业园规划路新建工程

两阶段施工图设计

（K0+000～K2+141.594，二级公路，全长 2.142 公里）

（修编稿）

第一册　　共二册

重庆交通大学工程设计研究院有限公司

Institute Of Engineering Design & Research Chongqing Jiaotong University

二〇二六年六月

工程项目名称： 桂头镇仙湖工业园规划路新建工程

工程设计阶段： 两阶段施工图设计

单位法定代表人：	郑　罡			研究员
单位技术负责人：	胡继龙			高级工程师
项目负责人：	甘　维		日期：2026.06	工程师
审　　定　　人：	陈　伟			正高级工程师
道路专业负责人：	罗　涛		日期：2026.06	正高级工程师
道路专业设计人：	潘雪菲		日期：2026.06	工程师

工程设计资质等级：市政、公路及水运工程专业甲级　　设计证书号： A150002266

重庆交通大学工程设计研究院有限公司

Institute Of Engineering Design & Research Chongqing Jiaotong University

二〇二六年六月

工　程　设　计

资 质 证 书

证书编号： A150002266

有 效 期： 至2028年12月22日

企 业 名 称： 重庆交通大学工程设计研究院有限公司

经 济 性 质： 有限责任公司（国有控股）

资 质 等 级： 公路行业（公路）专业甲级；水运行业（港口工程、航道工程）专业甲级；市政行业（道路工程、桥梁工程）专业甲级。

******

发证机关： 中华人民共和国住房和城乡建设部

2024年 09月 03日

No.AZ 0111806

中华人民共和国住房和城乡建设部制

总　　目　　录

序号	分册	内容
一	**第一册 共二册**	
1	第一篇 总体设计	项目地理位置图、说明书、路线平、纵面缩图、主要技术经济指标表、公路平面总体设计图、附件
2	第二篇 路线	路线平面图、路线纵断面图、直曲表、交通安全设施等
3	第八篇 环境保护与景观设计	绿化工程数量表、绿化标准横断面图、公路绿化设计平面图
4	第九篇 其他工程	其他工程说明、其他工程数量表、混凝土护坡设计图
5	第十篇 筑路材料	筑路材料设计说明、沿线筑路材料料场表、沿线筑路材料供应示意图
6	第十一篇 施工组织计划	交通疏解断面示意图、交通疏解平面图、工程概略进度图等
7	第十二篇 施工预算	工程预算
二	**第二册 共二册**	
1	第三篇 路基路面	路基设计表、路基标准横断面图、路基每公里土石方数量表、路基边坡防护工程数量表等
2	第四篇 桥梁、涵洞	涵洞设置一览表、钢筋混凝土盖板涵一般布置图等
3	第六篇 路线交叉	主要平面交叉设置及工程数量一览表、小型平面交叉口典型设计图等
4	第七篇 交通工程及沿线设施	照明工程主要材料表、路灯配电箱系统图、电缆敷设大样图等

目　　录

桂头镇仙湖工业园规划路新建工程

序号	图表名称	图号	页数
	第一册 共二册		
	第一篇 总体设计		
1	项目地理位置图	S-1-1	1
2	说明书	S-1-2	35
3	路线平、纵面缩图	S-1-3	1
4	主要技术经济指标表	S-1-4	1
5	公路平面总体设计图	S-1-5	7
6	附件	/	11
	第二篇 路线		
7	路线说明书	S-2-1	6
8	路线平面图	S-2-2	7
9	路线纵断面图	S-2-3	8
10	直线、曲线及转角表	S-2-4	1
11	纵坡、竖曲线	S-2-5	1
12	公路用地表	S-2-6	1
13	公路用地图	S-2-7	7
14	赔偿树木、青苗表	S-2-8	1
15	砍树挖根数量表	S-2-9	1
16	拆迁建筑物表	S-2-10	1
17	拆迁电力、通信及其他管线设施表	S-2-11	1
18	逐桩坐标表	S-2-12	2
19	测量成果表	S-2-13	1
20	安全设施工程数量汇总表	S-2-14	1
21	沿线标志、标线平面布置图	S-2-15	6
22	交安设施标准横断面图	S-2-16	1
23	标志设置一览表	S-2-17	3
24	标志主要工程数量表	S-2-18	1
25	标线设置一览表	S-2-19	1

序号	图表名称	图号	页数
26	“平安村口”标线及安全设施工程数量一览表	S-2-20	1
27	路侧波形梁护栏数量表	S-2-21	2
28	混凝土护栏数量表	S-2-22	1
29	人行道栏杆设置一览表	S-2-23	1
30	路侧轮廓标布设表	S-2-24	1
30	路侧轮廓标布设表	S-2-24	1
31	示警桩设置一览表	S-2-25	1
32	道口标柱设置一览表	S-2-26	1
33	里程碑、百米桩设置一览表	S-2-27	1
34	防撞设施工程数量表	S-2-28	1
35	标志版面设计图	S-2-29	3
36	单柱式标志结构设计图	S-2-30	7
37	单悬臂式结构设计图	S-2-31	8
38	路面标线设计图	S-2-32	4
39	路侧波形防护栏设计图	S-2-33	11
40	人行道栏杆构造图	S-2-34	3
41	附着式轮廓标设计图	S-2-35	1
42	道口标柱设计图	S-2-36	1
43	示警桩一般构造图	S-2-37	1
44	里程碑、百米桩设计图	S-2-38	2
45	平安村口交通安全设施布置图	S-2-39	1
46	反光道钉设计图	S-2-40	1
47	安全岛结构图	S-2-41	1
48	消能防撞桶设计图	S-2-42	1
	第八篇 环境保护与景观设计		
49	绿化设计说明书	S-8-0	6
50	绿化工程数量表	S-8-1	1
51	绿化标准横断面图	S-8-2	1

目　　录

桂头镇仙湖工业园规划路新建工程

序号	图表名称	图号	页数
52	公路绿化设计平面图	S-8-3	13
	第九篇 其他工程		
53	其他工程说明	S-9-1	1
54	其他工程数量表	S-9-2	1
55	混凝土护坡设计图	S-9-3	1
	第十篇 筑路材料		
56	筑路材料设计说明	S-10-1	1
57	沿线筑路材料料场表	S-10-2	1
58	沿线筑路材料供应示意图	S-10-3	1
	第十一篇 施工方案		
59	施工方案说明书	S-11-1	2
60	交通疏解断面示意图	S-11-2	6
61	交通疏解平面图（一阶段）	S-11-3	5
62	交通疏解平面图（二阶段）	S-11-4	1
63	交通疏解平面图（三阶段）	S-11-5	1
64	交通疏解平面图（四阶段）	S-11-6	2
65	交通疏解平面图（五阶段）	S-11-7	2
66	交通疏解平面图（六阶段）	S-11-8	1
65	工程概略进度图	S-11-9	1
66	临时工程数量表	S-11-10	1
67	施工安全设施主要工程数量表	S-11-11	1
68	围蔽板大样图	S-11-12	1
69	交通管制设施大样图	S-11-13	3
	第十二篇 工程预算		

第一篇 总体设计

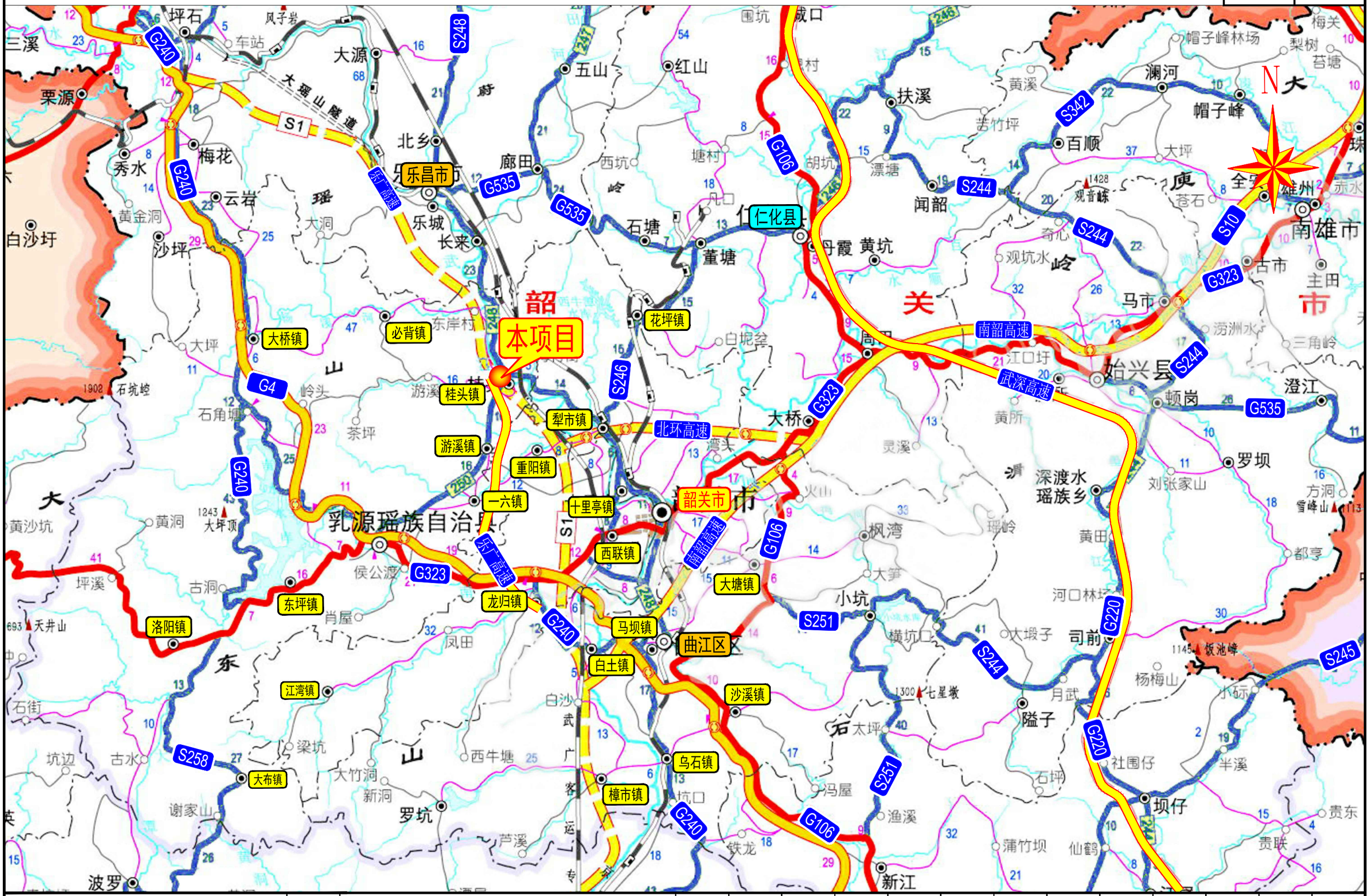

重庆交通大学工程设计研究院有限公司 INSTITUTE OF ENGINEERING DESIGN & RESEARCH CHONGQING JIAOTONG UNIVERSITY	工程名称 Project	桂头镇仙湖工业园规划路新建工程	设计 Design	罗铭轩		专业负责 Speciality in Charge	罗 涛		项目负责 Project Manager	甘 维		阶段 Stage	施工图	专业 Specialized subject	道路工程
	图名 Drawing Name	项目地理位置图	校核 Check	甘 维		审核 Examiner	蒋 勇		审定 Approved	陈 伟		图号 Drawing No.	S-1-1	日期 Date	2026.06

说 明 书

1、概述

1.1 项目背景

随着北江航道上沿工程及乳源港的建设，急需连通桂头大桥，以及仙湖工业园基础配套设施急需提升与完善；为贯彻落实上述目标要求，改善韶关市和乳源瑶族自治县的投资环境，优化市县内路网配套，实现区域内经济与省内外的快速联通，本项目的建设迫在眉睫。

本项目位于乳源瑶族自治县桂头镇，起点与省道 S250 线平交，起点桩号为 K0+000，路线沿乡道 Y821 线向东南方向布设，于松围村委会左转，沿仙湖工业园边界往东北方向延伸，途经莫家村右侧后，终点接顺新建桂头大桥，终点桩号为 K2+141.594，路线全长约 2.142 公里。起点 300m 为利用旧路扩建，其余部分为新建道路。

具体地理位置见项目地理位置图 1-1。

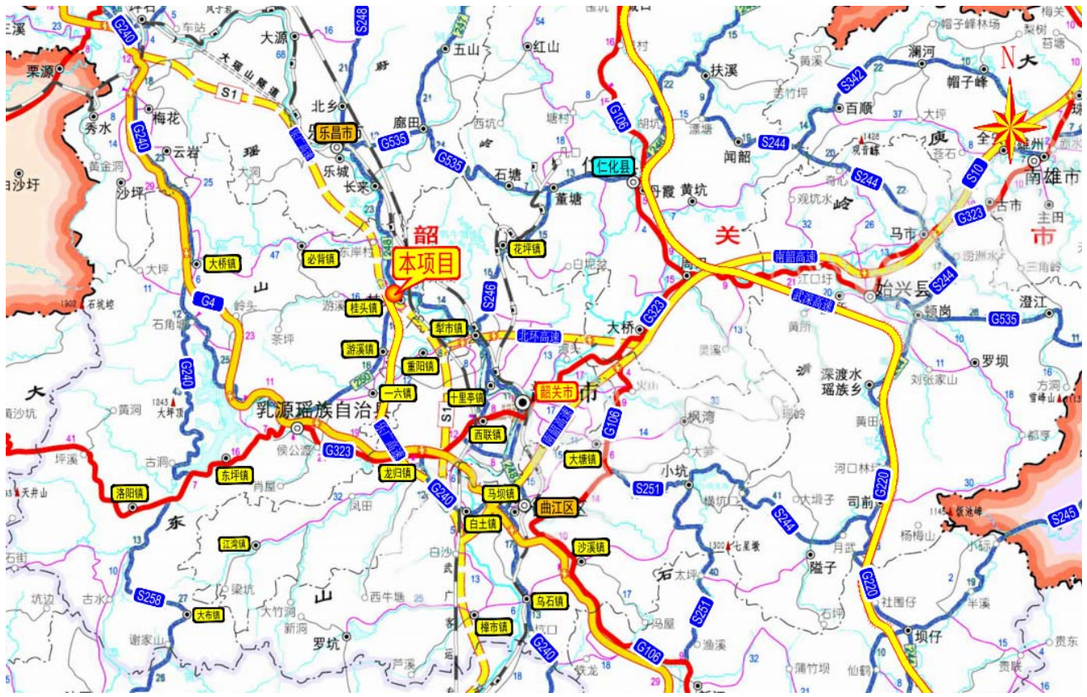

图 1-1　项目地理位置图

1.2 任务依据

（1）《乳源瑶族自治县国民经济和社会发展第十四个五年规划和二〇三五年远景目标纲要》；

（2）《乳源瑶族自治县“十四五”交通发展规划》；

（3）《乳源瑶族自治县桂头镇国土空间总体规划（2021—2035 年）》；

（4）《仙湖工业园(含墨石片区)扩园项目控制性详细规划》（2025 年 12 月）；

（5）《韶关市粤丹工程管理有限公司关于征求北江航道扩能升级上延工程（桂头大桥）项目起点与桂头镇仙湖工业园规划路新建工程终点相接方案意见的函》韶关市粤丹工程管理有限公司（韶市粤丹函[2025]52 号）；

（6）《桂头镇仙湖工业园规划路新建工程项目可行性研究报告》；

（7）《关于桂头镇仙湖工业园规划路新建工程项目可行性研究报告的批复》乳源瑶族自治县发展和改革局（乳发改投审〔2025〕140 号）；

（8）《关于同意桂头镇仙湖工业园规划路新建工程项目可行性研究报告变更的批复》乳源瑶族自治县发展和改革局（乳发改投审〔2026〕11 号）；

（9）《桂头镇仙湖工业园规划路新建工程初步设计》；

（10）《关于桂头镇仙湖工业园规划路新建工程初步设计的批复》乳源瑶族自治县交通运输局（乳交基〔2026〕8 号）；

（11）《桂头镇仙湖工业园规划路新建工程（施工图设计）》中选通知书；

（12）《桂头镇仙湖工业园规划路新建工程》设计合同；

（13）中佑勘察设计有限公司编制的《桂头镇仙湖工业园规划路新建工程》的初测、初勘报告等相关地质资料；

（14）中佑勘察设计有限公司编制的《桂头镇仙湖工业园规划路新建工程》的定测、详勘报告等相关地质资料；

（15）国家和交通部颁发的公路工程技术标准、规范、规程以及工程定额等。

1.3 设计标准

根据交通部《公路工程技术标准》(JTGB01-2014)、《公路路线设计规范》(JTG D20-2017)、《城镇化地区公路工程技术标准》（JTG 2112—2021）》及《乳源瑶族自治县桂头镇国土空

间总体规划（2021—2035 年）》和《仙湖工业园(含墨石片区)扩园项目控制性详细规划》，结合本项目的性质、使用功能、沿线地形、地质条件以及当地经济发展的状况，在减少填挖、减少征拆及少占水田等条件下，路线指标满足二级公路的技术标准。本项目采用二级公路兼城市道路功能的技术标准，双向四车道，设计速度为 40km/h，路基宽度 20.0m，路面宽度 16.25m。主要技术指标见表 1-1。

主要技术标准　　**表 1－1**

序号	项　目			单位	规范推荐值		采用值
1	公路等级				二级公路（集散）		二级公路兼城市道路功能
2	设计速度			km/h	60	40	40
3	车道数				2	2	4
4	会车视距			m	150	80	150
5	平曲线	一般最小半径		m	200	100	-
6		极限最小半径（i_{max}=4%）		m	150	65	-
7	不设超高平曲线最小半径（路拱≤2%）			m	600	300	300
8	最大纵坡			%	6	7	2.428
9	最短坡长			m	150	120	150
10	竖曲线最小半径	凸形	一般值	m	2000	700	2900
11		凹形	一般值	m	1500	700	2800
12	路基宽度	整体式		m	11	8.5	20
13	路面设计标准轴载				BZZ-100		BZZ-100
14	路基设计洪水频率				1/50		
15	桥涵设计洪水频率				1/50（涵洞）		
16	地震动峰值加速度系数				Ⅵ度（0.05g）		

1.4 采用规范和标准

本项目主要采用的规范和标准如下：

1、《公路勘测规范》（JTG C10-2007）

2、《公路勘测细则》（JTG/T C10-2007）

3、《公路工程地质勘察规范》（JTG C20-2011）

4、《公路工程技术标准》（JTGB01-2014）；

5、《公路路线设计规范》（JTG D20-2017）；

6、《公路路基设计规范》（JTG D30-2015）；

7、《公路水泥混凝土路面设计规范》（JTG D40-2011）；

8、《公路水泥混凝土路面养护技术规范》（JTJ 073.1-2001）；

9、《 公路沥青路面设计规范》（JTG D50-2017）；

10、《公路排水设计规范》（JTG/TD33-2012）；

11、《公路桥涵设计通用规范》（JTG D60-2015）；

12、《公路涵洞设计规范》（JTG/T 3365-02-2020）；

13、《公路桥涵地基与基础设计规范》(JTG 3363—2019)；

14、《公路工程抗震规范》（JTG B02—2013）；

15、《公路交通安全设施设计规范》JTG D81-2017；

16、《公路交通安全设施设计细则》JTG/T D81-2017；

17、《道路交通标志板及支撑件》GBT23827-2021；

18、《公路工程质量检验评定标准（土建工程）》（JTG F80/1-2004）；

19、《城市道路工程设计规范》（CJJ 37-2012（2016 版））；

20、《城市道路路线设计规范》（CJJ 193-2012）；

21、《城市道路交叉口设计规程》（CJJ 152-2010）；

22、《城镇道路路面设计规范》（CJJ 169-2012）；

23、《城镇化地区公路工程技术标准》（JTG 2112—2021）》；

24、《公路工程基本建设项目设计文件编制办法》交公路发[2007]358 号；

25、《工程建设标准强制性条文·公路工程部分》；

26、《公路工程建设项目概算预算编制办法》（JTG 3830—2018）；

26、《中华人民共和国环境保护法》及现行的其他有关公路工程的规范、规程及工程定额；

27、广东省人民政府及省发改委、建设厅、交通厅、国土资源厅等部门颁布的有关规定和执行办法。

1.5 建设规模

本项目路线全长约 2.142 公里，采用二级公路兼城市道路功能的技术标准，双向四车道，设计速度为 40km/h，路基宽度 20.0m，路面宽度 16.25m。本项目起点与省道 S250 线平交，起点桩号为 K0+000，终点接顺新建桂头大桥，终点桩号为 K2+141.594。建设内容包括为新建水泥混凝土路面，新建左侧人行道和照明设施，完善道路沿线的管道排水设施和路基防护，完善沿线公路的标志、标线、标牌及相关交通安全设施等。

1.6 初步设计评审意见的执行情况

2026 年 3 月 2 日，乳源瑶族自治县交通运输局组织相关专家对《桂头镇仙湖工业园规划路新建工程初步设计》（以下简称《初步设计》）进行了专家函审，并顺利通过评审。会后我公司结合审查意见对图纸进行修改，修改情况如下：

一、总体评价

编制单位所提交的《初步设计》资料基本齐全，内容和深度基本符合规定和要求，主要研究结论基本合理，专家组同意通过评审，经修改完善后可作为下阶段开展工作依据。

二、意见与建议

1.建议完善设计说明，补充《工可》批复意见的执行情况；

回复：按要求完善设计说明，并补充《工可》批复意见的执行情况。

2. 建议管线综合布置及平交口设计方案应征求各权属单位书面意见；

回复：本项目管综方案已在县政府会议上与各管线单位明确；一开始只做道路及排水，后面增设了左侧人行道及照明，电力和通信管线在人行道下预留位置，其余管线自行在红线范围外布设。

3. 核查项目范围内是否有软弱地层，建议补充钻孔资料和软土分布一览表；

回复：按意见核查并补充软土一览表。

4. 建议核查低填浅挖和软土工程数量表，并补充拼宽路段的路面拼接结构设计图和一般路基设计图中的轻质土填筑设计图；

回复：按意见核查低填和软土工程数量表，并补充路面拼接结构设计图和轻质土填筑设计图。

5. 建议结合规划或周边地形走向综合考虑雨水收集范围，校核管道管径；并优化相关图表；

回复：本次设计雨水管已考虑收集沿线地块雨水，并根据汇水面积进行水力计算，管道管径符合要求；已按意见优化相关图表。

6. 建议补充本工程道路照明的功率密度值限值要求，并复核材料表与说明中箱式变电站的容量大小。

回复：已按意见在说明中补充照明的功率密度值限值要求，并统一材料表与说明中箱式变电站的容量大小的数值。

1.7 初步设计批复意见的执行情况

2026 年 4 月 29 日，乳源瑶族自治县交通运输局对《桂头镇仙湖工业园规划路新建工程初步设计》进行了批复。

一、建设规模及技术标准

（一）建设规模

路线全长约 2.142 公里，主要内容为：路基挖方 110690m³，路基填方 83176m³，坡面植物防护(填方)15277 m²，坡面植物防护(挖方)7165m²，重力式混凝土挡土墙 2642.4m³，轻质土挡土墙 10616m³，挖除旧路面 1590m³，水泥混凝土路面 24974m²，人行道 4318 m²，排水工程 6137.2m，新建 1-2×2m 盖板涵 1 道，新建标志 16 处，平面交叉 12 处，新建护栏 1510m，新设标线 2071.69m²。供电系统设备及安装 2.142 公里，绿化及环境保护工程 2.142 公里。

（二）技术标准

采用二级公路(兼城市道路功能)的技术标准建设，主要技术指标如下：

1.设计速度：40km/h；

2.路基宽度：20 米；

3.路面宽度：16.25 米；

4.新建桥涵设计汽车荷载等级：公路-I 级；

5.新建涵洞设计洪水频率：1/50；

6.抗震等级：地震动峰加速度 0.05g，按六度设防；

建设规模及主要技术标准与《关于桂头镇仙湖工业园规划路新建工程项目可行性研究报

告的批复》(乳发改投审〔2025〕140 号)基本一致，本次初步设计与工程可行性研究批复的路线走向、起终点位置均保持一致，仅因 K0+794.611 平交口部分用地范围超出规划红线，无法按工可确定的设计半径实施圆曲线展线，只能采用折线方式接顺，导致路线总长较工程可行性研究批复方案增加 61.185m,由沥青混凝土路面改成水泥混凝土路面。其余指标应符合交通运输部《公路工程技术标准》(JTGB01-2014)等标准、规范的规定要求。

回复：本次施工图设计与初设批复的技术标准一致；本次施工图设计与初设路线走向和起终点均一致；本次施工图设计与初设批复的建设规模基本一致，仅因设计深度优化使填挖方、坡面防护、挡墙、路面面积和排水等数量规模有些差异调整，未增项减项。

二、路线设计

本项目位于韶关市乳源瑶族自治县桂头镇起点与省道 S250 线平交,起点桩号为 K0+000,路线沿乡道 Y821 线向东南方向布设，于松围村委会左转，沿仙湖工业园边界往东北方向延伸，途经莫家村右侧后，终点接顺新建桂头大桥终点接顺新建桂头大桥，终点桩号为 K2+141.594。

经核查初步设计的路线控制点与可行性研究报告的路线控制点一致,比工可批复路线长约 61.185m。

原则同意路线平纵面设计。

回复：本次施工图设计与初设批复的路线走向和起终点均一致；施工图平面设计按初设批复意见执行；施工图纵断面设计与初设批复的纵断面设计基本一致，仅因地形图修测以及设计深度优化而微调了 K0+000～K1+137.103 路段的纵断面设计。

三、路基、路面、防护、排水

（一）路基横断面设计

1.路基横断面布置为：3m 人行道+0.5m 路缘带+2×3.5m 行车道+1m 双黄线中分带+2×3.5m 行车道+0.75 硬路肩+0.75 土路肩=20m。

2.路拱横坡：行车道和硬路肩横坡为 2%,土路肩横坡为 3%。

回复：本次施工图设计与初设批复的路基标准横断面一致。

（二）一般路基设计

原则同意一般路基设计。施工图设计阶段应进一步补充勘察，结合边坡的地质及周边环境确定边坡的开挖方式，进一步优化设计，减少弃方量；应最大限度保护自然资源，节约集约用地，做好填方边坡收脚等挡墙设计，尽量避免占用耕地资源；应做好耕植土的回收利用，避免浪费土地资源。

回复：本次施工图设计按初设批复意见根据地形图修测和详勘资料进一步优化路基设计。

（三）路面结构设计

1.新建段(K0+315-K2+141.594)路面结构为：厚 26cm 水泥混凝土面层+基层为厚 18cm5%水泥稳定级配碎石+底基层为厚 18cm4%水泥稳定级配碎石+垫层为厚 15cm 级配碎石垫层。

总厚度为 77cm。

2.旧路段(K0+040-K0+145)直接利用。

3.旧路段(K0+145-K0+180)抬升 12cm 以内路面结构为：厚 25cm 水泥混凝土面层+水泥混凝土调平层+既有基层+既有面层。

4.旧路段(K0+145-K0+180 拼宽)抬升 12cm 以内路面结构为：厚 26cm 水泥混凝土面层+基层为厚 18cm5%水泥稳定级配碎石+底基层为厚 18cm4%水泥稳定级配碎石+垫层为厚 15cm 级配碎石垫层。总厚度为 77cm。

5.旧路段(K0+180-K0+260)抬升 12cm 以内路面结构为：

厚 25cm 水泥混凝土面层+12cm 贫砼基层+调平层+既有基层+既有面层。

6.旧路段(K0+180-K0+260 拼宽)抬升 12cm 以内路面结构为：厚 26cm 水泥混凝土面层+基层为厚 18cm5%水泥稳定级配碎石+底基层为厚 18cm4%水泥稳定级配碎石+垫层为厚 15cm 级配碎石垫层。总厚度为 77cm。

7.平交口范围路段(K0+260-K0+315)路面结构为：厚 26cm 水泥混凝土面层+基层为厚 18cm5%水泥稳定级配碎石+底基层为厚 18cm4%水泥稳定级配碎石+垫层为厚 15cm 级配碎石垫层。总厚度为 77cm。

8.与被交路(S250)及 K0+000-K0+040 拼宽路面结构为：4cm 厚细粒式改性沥青混凝土(AC-13)+6cm 厚中粒式改性沥青混凝土(AC-20)+调平层+基层为厚 25cm 水泥混凝土+厚 18cm5%水泥稳定级配碎石+底基层为 18cm4%水泥稳定级配碎石+垫层为 15cm 级配碎石。

9.人行道路面结构为：6cm 仿花岗岩砖(60*30*6cm)(或 6cm 灰色导盲砖)+3cm 干硬性水泥砂浆+基层为厚 15cmC25 水泥混凝土+垫层为厚 15cm 级配碎石垫层。

原则同意路面结构设计。

回复：本次施工图设计按初设批复意见采用水泥混凝土路面结构；其中 K0+315～K2+141.594 段路面结构和全线人行道路面结构与初设批复一致；因地形图修测以及纵断面

设计微调，使 K0+035～K0+315 段路面标高跟初设标高不一致，施工图设计阶段旧路范围 K0+035～K0+230 段直接利用并拼宽，旧路范围 K0+230～K0+315 段挖除旧板后新建 26cm 厚水泥砼面板+调平层。

（四）防护工程设计

1.填方边坡高度小于3.0m的采用喷播植草防护,填土高度3-6m的采用三维网植草防护，大于 6m 采用人字型骨架，路堤边坡坡率统一为 1:1.5。

2.对于边坡平台、护坡道、排水沟外边缘至用地边界的范围内采用植当地野草防护，土路肩培土植草或铺草皮防护。

3.路基通过稻田、苗圃、水田地段，采用粘性土防护；当通过鱼塘、水渠地段，采用浆砌片石护坡防护。

4.用地受限地段以及非稳定陡坡路段设置支挡结构。本项目部分路段路基放坡受限，需要设置挡墙；部分路段占用水田，为少占水田，须设置挡土墙、护肩。

5.K1+060-K1+140 段临近河道及基本农田，填土较高，采用轻质土填筑。

6.路堑边坡，挖方边坡坡率统一为 1:1.25,当挖方边坡高度不超过 4m 时，采用喷播植草防护；当挖方边坡高度 4-8m 时，采用三维网植草防护；大于 8m 采用人字型骨架。

回复：本次施工图设计与初设批复的防护工程设计方案基本一致，施工图设计中，当通过鱼塘、水渠地段，采用 C25 现浇砼护坡防护。

(五)排水设计

采用市政管道排水结合公路排水的排水方式，全线均设管道排水。

1.路基排水尽可能遵循“断面尺寸合理、节约土地、少占 农田耕地”的保护原则。

边沟:在路基挖方路段需设置与路线纵坡一致并不小于 3‰的边沟。左侧 K0+000-K0+260 及右侧边沟一般采用 60cm×60cm 矩形混凝土边沟；左侧其余路段采用 50cm×50cm 土沟。

排水沟：左侧 K0+000-K0+260 及右侧排水沟一般采用 60cm×60cm 矩形混凝土排水沟；左侧其余路段采用 50cm×50cm 土沟。当排水沟与通道路面相交时，通道路面下设置纵向排水涵管与两侧排水沟相连。

2.路面排水，主线行车道设置 2.0%的横坡，全线路面水采用管道排水方式，通过横向及纵向雨水口管流入对应的检查井内，再通过检查井间的纵向雨水管排入天然河渠内。雨水管道采用单侧布管，布置于右侧机动车道下，距道路中心线 6m，管径为 DN600-DN1350,管材为Ⅱ级钢筋混凝土管，经水力计算，并结合道路坡度及周边地形，雨水管道自西向东分为 4 段就近排出，设计雨水管分布桩号为 K0+000-K0+360、K0+398-K1+091、K1+118-K1+785 及 K1+780-K2+141.594。桩号 K0+000-K0+360 段设计雨水管接入省道 S250 现状雨水管内，桩号 K0+398-K1+091 段及 K1+118-K1+785 段设计雨水管分为 2 段就近排入东南侧水体。

原则同意项目排水设计。应贯彻落实绿色发展理念，进一步加强沿线水文、气象、降雨量等自然条件调查，结合沿线自然水系。需对排水细节进行详尽设计，重点关注排水沟渠与山体、路基坡面之间实现紧密、有效的衔接，明确防渗填塞的工艺与材料要求，从根源上避免因缝隙导致积水下渗，引发边坡或路基失稳。需科学布设排水构筑物，避免路面水直接排入鱼塘、水田、菜地及周边村镇，防范水体污染与环境影响，确保排水通畅且契合生态保护要求。

回复：本次施工图设计与初设批复的排水设计方案基本一致，因纵断面设计微调相应调整排水细节，并优化设计路基排水边沟与雨水管道的衔接，优化了预留井位置。

四、涵洞设计

沿线共设置 1 道涵洞，为钢筋砼盖板涵 1-2×2m,平均涵长 33m。

原则同意本项目涵洞工程设计方案，要认真核查涵洞的数量和布置、孔径等，确保涵洞泄洪排水能力，加强涵洞基础设计，确保结构安全可靠。

回复：本次施工图设计与初设批复的涵洞设计方案一致，并增设一处圆管涵；按意见核查。

五、路线交叉

全线共设平交 12 处,除起点与省道 250 线 T 型平交处和 K0+794.611 处 T 型平交口采用渠化设计，其余平交口均采用加铺转角的方式进行控制。

原则同意平面交叉设计方案。应根据转向交通量及通行能力，并结合周边地形地物等，进一步优化等级路平交方案、规范道口桩材质、高度及布设间距。

回复：本次施工图设计与初设批复的平面交叉设计方案一致；按意见进一步优化设计。

六、交通工程及沿线设施

本项目沿线安全设施设计包括标志、标线、护栏、道口桩、示警桩等。

(一)交通标志

在道路的交叉路口前用 F 杆设置交叉路口指示标志。在交叉路口前的警告标志和行人标志等。

(二)交通标线

车道分界线为白色虚线或实线，用来分隔同向行驶的车道。车道分界线采用线宽为分界线宽 15cm；线长 4m，间隔 6m。车行道边缘线为白色实线，用来表示车行道的边线，线宽为 15cm。导向箭头的颜色为白色，箭头总长为 6m。

(三)波形护栏

在路基两侧临水路段、填土较高路段、桥头两端设置 A 级波形梁护栏。路侧波形梁护栏的起、讫点进行端头处理，行车方向的上游端头设置地锚式端头，下游采用圆头式端头处理；不同结构型式护栏之间进行过渡段设计。

(四)人行道护栏

在人行道放坡侧临水路段、填土较高路段设置人行道护栏。道路人行护栏高度从可踏面算起，不低于 1.10m。本护栏采用镀锌钢管结构，除Φ42 镀锌钢管喷涂蓝色油漆外，其余部分均喷涂乳白色油漆。

(五)道口标注

在公路沿线较小平交路口两侧，设置道口标柱，以提示驾驶员注意支路进出的车辆及行人。采用钢筋混凝土制作，高度为 80cm,埋置深度为 40cm,表面贴红、白相间反光膜，间距为 20cm。

(六)示警桩

对于达不到护栏设置标准但存在一定危险因素的路段，设置示警桩。采用采用Φ120 镀锌钢管，高度为 120cm，埋置深度为 40cm，表面贴黄、黑相间反光膜，直线段设置间距 4-6m，曲线段可适当加密，设置间距 1-3m。

原则同意交通工程及沿线设施设计。施工时应严格控制护栏的防撞等级、埋置深度、拼接质量等关键技术指标；应确保道口桩的设置间距、高度及反光标识符合设计要求；应结合现场踏勘结果，进一步确认示警桩的具体设置段落，避免遗漏或冗余。

回复：本次施工图设计与初设批复的安全设施设计方案一致；按意见结合踏勘进一步优化设计。

七、环境保护与景观设计

人行道树池带种植常绿阔叶乔木香樟，株距 5 米，下层铺植翠芦莉，美观遮荫，又能有效隔离人行道对辅道交通造成的干扰。交通导流岛采用通透式配置方式，上层种植乔木朴树、小叶榄仁、紫玉兰地，下层搭配低矮开花、色叶地被红叶石楠、花叶女贞、毛杜鹃等。

原则同意环境保护与景观设计。

回复：本次施工图设计与初设批复的安全设施设计方案基本一致；仅将人行道树池间距由 5m 调整为 6m，并优化安全岛处的景观设计。

八、照明工程

道路照明采用双侧对侧布置方式，布灯间距 30m,灯具安装高度 10m,灯具光源为 120W 半截光型 LED 灯，挑臂长度为 2m, 安装仰角 10 度，车行道功率密度 LPD 值 0.59W/m2,照度 26.91x，均匀度 0.53。路灯布置在人行道/土路肩位置，路灯管线距离行车道或者硬路肩边线 0.5m。

原则同意照明工程方案。请进一步优化完善施工图设计，细化平交路口等特殊路段照明加强方案。

回复：本次施工图设计与初设批复的照明设计方案一致，按意见进一步优化。

九、概算

初步设计概算按交通运输部《公路工程基本建设项目概算预算编制办法》(JTG3820-2018)、《公路工程概算定额》(JTG/T3831—2018)、《公路工程机械台班费用定额》(JTG/T3833—2018)及省交通运输厅有关造价管理规定，《乳源瑶族自治县政府投资项目前期工作经费管理办法》的通知(乳府办〔2022〕106 号)等进行编制。

本项目上报的初步设计概算金额 8101.4299 万元，建安费为 5019.1264 万元。经审查，第一部分建筑安装工程费，核减 93.5013 万元，其中，核减坡面植物防护费用 3.3166 万元，核减临时道路沟费用 2.5757 万元，核减挖除软土换填碎石费用 2.5213 万元，核减挖方换填碎石费用 0.8460 万元，核减边沟费用 0.6381 万元，核减排水沟费用 0.8078 万元，核减雨水工程 II 级钢筋混凝土管(D1200)(含砼基础)费用 1.8830 万元，核减雨水工程 IⅡ级钢筋混凝土管(D1350)(含砼基础)1.5387 万元，核减雨水工程挖基坑土方 82.2382 万元，核增雨水工程拉森钢板桩 16.3227 万元，核减一般边坡防护与加固(填方)C20 预制砼踏步费用 0.6496 万元，核减一般边坡防护与加固(填方)钢管栏杆费用 0.9941 万元，核减一般边坡防护与加固(挖方)C20 预制砼踏步费用 0.9936 万元，核减一般边坡防护与加固(填方)钢管栏杆费用 1.4591 万元，核减路面工程水泥混凝土路面费用 3.9665 万元，核减交叉工程水泥混凝土路面费用 2.0505 万元，核减隔离护栏 3.3452 万元；第二部分土地使用及拆迁补偿费，核减 0 万元；第三部分工程建设其他费用，核减 201.9392 万元，其中，核减建设单位(业主)管理费 152.8911 万元，核减建设项目信息化费 18.0494 万元，核减建设项目前期工作费 30.9987 万元；第四部分预备费，核减 7.7515 万元，以上共核减 303.192 万元。核定本工

程施工图预算为 7798.2379 万元，建安费为 4925.6251 万元。项目前期费用按照县《乳源瑶族自治县政府投资项目前期工作经费管理办法》的通知(乳府办〔2022〕106 号)执行。

综合以上意见，原则同意本项目的初步设计。本项目总投资应控制在本批复的概算范围之内，最终工程造价以竣工决算为准。

回复：本次施工图设计预算总投资为 6557.5773 万元，比初设概算批复总投资少 1240.6606 万元，核减 15.91%；本次施工图设计建安费为 3889.6762 万元，比初设概算批复建安费少 1035.9489 万元，核减 21.03%；资金规模均在批复概算范围内。

1.8 施工图设计评审会意见的执行情况

2026 年 5 月 15 日下午，乳源瑶族自治县交通运输局在县交通运输局二楼会议室组织召开桂头镇仙湖工业园规划路新建工程施工图设计专家评审会。参加会议的有乳源瑶族自治县地方公路事务中心（业主单位）、桂头镇政府、县自然资源局、县住建管理局、县水务局、乳源高新区管委会、韶关市生态环境局乳源分局、重庆交通大学工程设计研究院有限公司（设计单位）等单位代表及特邀专家（名单附后）。与会专家、代表听取设计单位汇报后，对项目施工图设计进行了审阅和讨论，形成评审意见如下：

一、总体评价

设计文件基本符合交通运输部《公路工程基本建设项目设计文件编制办法》的要求，设计内容基本齐全，图表、说明比较清晰，满足施工图设计文件深度编制要求。

二、意见与建议

1、补充完善路线终点衔接方案说明；

回复：按要求在总说明中完善路线终点衔接方案说明。

2、核查优化交安设施设计；

回复：按要求核查优化，并对指路标志牌、人行道横线、护栏等交安设施进行了优化。

3、根据地勘报告，合理确定轻质土路段处理方案；

回复：根据地勘报告资料核查，将该路段按意见调整为扶壁式挡土墙。

4、根据交通量优化路面结构设计；

回复：已补充交通量，并优化局部路段的路面结构设计。

5、加强与规划部门对接，合理确定管道竖向高程及 K0+794.611 平交方案；

回复：已跟规划部门对接，因仙湖控规雨水工程规划图中，没有显示各节点及规划排水口的规划标高，本项目先实施，建议后续控规需要细化园区各道路的雨水管道竖向标高时，可按本项目的雨水管道标高来控制。已确定 K0+794.611 平交方案维持原设计。

6、进一步核查工程量，完善预算编制，优化各项费用，合理确定工程总造价。

回复：按要求核查工程量并优化各项费用。

1.9 各部门征求意见的执行情况

本项目施工图设计正在征求各部门意见。

1.10 测设简况

我公司中标后，于 2026 年 2 月下旬开展测设工作，根据本项目的《工可》及有关规划资料，在 1:2000 地形图、1：10000 影像图上进行纸上定线，就路线方案进行平纵横综合选线，并多次到实地踏勘核查。

各专业组调查人员到达工地，分测绘专业组、地质勘察组、路线总体组、桥梁涵洞组、经济调查组、路堑边坡调查组、筑路材料调查组和环境保护调查组，分专业进行初测外业工作。2026 年 3 月上旬完成初测、初勘。

2026 年 3 月上旬，根据外业测量以及沿线地方和主管部门的意见，项目组对路线平、纵面方案进行了进一步优化设计，完成初步设计文件编辑任务。

2026 年 3 月中旬完成定测、详勘。

2026 年 4 月下旬完成施工图设计送审稿。

2026 年 5 月中旬召开施工图设计评审会。

2026 年 6 月上旬完成施工图设计修编稿。

1.10.1 测量工作

为了满足本项目建设和管理的需要，使交通资源得到合理的开发及利用，中佑勘察设计有限公司编制了《桂头镇仙湖工业园规划路新建工程》的测量勘察报告等相关地质资料。

1、外业测量

通过对现有线路实际状况，通过对已收集的数据进行整理分析，为项目建设工程做好技术准备，测量完成工作量如下表：

主要测量工作量 **表 1－2**

序号	项目名称	提交资料内容（或工作量）	备 注
1	四等 GNSS 控制点	观测计算 3 点	合计 3 点
2	四等水准测量	联测 5 点，路线长 6.6 km	合 6.6 km，共 5 点。
4	1:1000 数字化地形图测量	0.45 平方公里	合计 0.45 平方公里
5	纵横断面测量	线路长度约 2.142 公里，复测长度 0.3 公里	合计 2.442 公里
6	重要工点细部测量	共 4 组日	合计 4 组日

2、测量前控制点检查与检测

在路线初测前对利用到的控制点进行了边长检查，利用 GNSS-RTK 的坐标、高程对控制点和 RTK 转换参数进行了互检。GNSS-RTK 检查实测值与成果平面点位差不大于 5cm，高程差不大于 5cm，否则重新定位和求解坐标系转换参数。

3、重要工点细部测量

根据本项目技术设计书结合实际情况，本次完成情况如下：

① 对路线范围内的既有通道（涵洞）洞口要标注其净宽、净高、出入水口底标高，每个圆管涵标注其净直径。

② 对路线范围内的各种管线的位置、走向和标高，并注明管线的材料、口径及埋深或架空高。

③ 对路线范围内高压线（10kv 以上）须标明伏数及线名，110kv 以上高压线同时须标示塔墩号、高压线的最低点高程及净空高度，并且对出图范围高压线标注方向。路线范围的厂名、大于等于 6.5m 的被交道路路名、去向须进行标注。通讯线、光缆标注“XX 光缆。

④ 对路线范围内的沟渠的位置、走向和标高进行细部采集，并标绘于地形图。

⑤ 2026 年 3 月 11 日-2026 年 3 月 12 日之间对于已变化区域进行了重新数据采集，尤其是线路起点 300 米范围内已建路段。

4、纵断面测量

全线均采用 GNSS-RTK 技术放桩，施测时，共设基准站两台，每台基准站配两台流动站，放桩前，先检查两至三个控制点，平面和高程在 5CM 之内时，再进行放桩。在同一测站放桩时，经常注意对零方向的检查，重新设站时，检查了上一测站所放的 1～2 个桩点，以资校核。

中桩间距：直线上及不设超高的曲线一般为 20～25m；当曲线半径大于 60m 时，中桩间距为 20m，当曲线半径为 30～60m 时，桩距为 10m。

中桩测量原则上遇到路线交叉、桥梁、涵洞、高压线等处时进行了加桩。

当中线与道路、河流相交时，测出其地形图，当路线穿过高压线时，进行了加桩并测出了高压线的悬高。

当路线穿过 3 米以内的沙路时，在路边或路中进行加桩，5 米以上的沙路在路边和路中进行加桩；经过地方道路时，在路边和路中进行加桩。

当路线穿过河涌时，进行加桩。两米以下的沟在沟中加一个桩，两面米以上的沟加沟边及沟中三个桩或沟边、沟坎下四个桩。

中柱高程采用 GNSS-RTK 拟合高程。

5、横断面测量

横断面测量宽度一般为主线左右各 50 米。测量方法采用 GNSS-RTK 逐桩施测，其方向与路中线垂直，曲线路段与测点的切线方向垂直；距离取到 0.01m，高差取到 0.01m。

1.10.2 外业调查

1）现有沿线桥涵及人工构造物调查

本项目起点 300m 范围左侧，有现状砼边沟，K1+000～K1+240 范围右侧沿线有灌溉土沟。

图 1-2 现状砼沟

图 1-3 沿线灌溉土沟

2）沿线被交道路调查

图 1-4 K0+290 处水泥路

图 1-5 K0+794 处沥青路

3）项目起终点

图 1-6 项目起点

图 1-7 项目终点（新建桂头大桥工地）

4）其他控制点

图 1-8 沿线水塘

图 1-9 路侧厂房

图 1-10 沿线基本农田

图 1-11 路侧民房

图 1-12 路侧人工堆土

图 1-13 路侧高压电杆

1.10.3 其它调查

本路段地处丘陵、平原地区，沿线筑路材料较为丰富，品种、规格齐全，基本满足和符合工程需要和要求。

（1）石料

韶关市采石场数量众多，分布在各地区可供本工程石料采购选择，乳源一六镇有狮头岭石场，平均运距 17 公里；韶关市武江区龙归镇石背山有韶关市龙韶实业有限公司龙归镇石背山石场等，石料岩性以石英砂岩、石灰岩为主，石质坚硬致密，规格齐全，储量丰富，是较理想的筑路材料；可以用来配制 C55 及以下强度的混凝土；平均运距 35 公里。

（2）土料

本项目周边有足够的挖方，可供工程沿线土料利用。

（3）砂料

韶关市区周围砂石材料储量丰富。河砂可到乐昌市鸿宇沙场购买，平均运距 21 公里。

乳源桂头镇有乳源盛源供应链管理公司砂场，平均运距 6 公里；砂砾料采用天然河砂，砂质以石英、长石为主，含泥量小于 1%，细度模数大于 2.5，属于中粗砂类。可以配制 C60 及以上的混凝土；天然河沙由当地政府统一开采拍卖。交通便利，数量充足，能满足道路建设砂料的需求。

（4）商品砼、钢材、高强钢丝、木材、商品沥青混凝土

项目所需商品砼、钢材、高强钢丝、木材、商品沥青混凝土等可以由市场采购。

（5）工程用水

项目位于镇区附近，且临近河流，可以保证工程和生活用水的供应。

（6）工程用电

本项目沿线有供电线路和通讯线路，需要可以与有关部门联系架接。

（7）运输条件

沿线有省道 250 线、省道 248 线等，陆路交通运输较方便。

此外，还按初步设计深度要求，收集了电力、电讯、水利工程、建筑物的拆迁位置和数量，收集了征地、拆迁设施的补偿费用、材料单价、运价、人工工资等标准。

1.11 路线起终点、中间控制点、全长、沿线主要城镇、河流等

1.11.1 项目起、终点及主要控制点

本项目位于乳源瑶族自治县桂头镇，起点与省道 S250 线平交，起点桩号为 K0+000，路线沿乡道 Y821 线向东南方向布设，于松围村委会左转，沿仙湖工业园边界往东北方向延伸，途经莫家村右侧后，终点接顺新建桂头大桥，终点桩号为 K2+141.594，路线全长约 2.142 公里。起点 300m 为利用旧路扩建，其余部分为新建道路。

起终点示意图如下：

图 1-14 起点现状实拍图

图 1-15 终点现状实拍图

主要控制点：沿线永久基本农田、城镇开发边界、水田、农村宅基地、规划道路及现状道路的衔接、沿线高压塔、变压器、电线、电缆及通讯线杆和坟墓等。

项目平面设计主要受规划红线、沿线永久基本农田、城镇开发边界及起点 S250 和终点新建桂头大桥的线位控制。项目纵断面设计主要受起终点标高及规划标高以及规划道路及现状道路的衔接控制，并且需考虑沿线房屋居民近期出行。项目横断面设计主要受规划横断面、沿线农村宅基地、河塘及管线等控制。

1.11.2 路线全长

本项目起终点桩号为 K0+000～K2+141.594，路线,全长 2.142km。

1.11.3 沿线主要城镇、河流、公路等

本项目位于桂头镇仙湖工业园，起点与与省道 S250 线平交，K0+290 处与县道 X325 形成十字平交，K0+794 处与乡道 Y821 形成 T 字平交,终点与正在实施的新建桂头大桥相接；其他相交道路均为地方道路及村道。沿线主要经过松围村委会和莫家村。

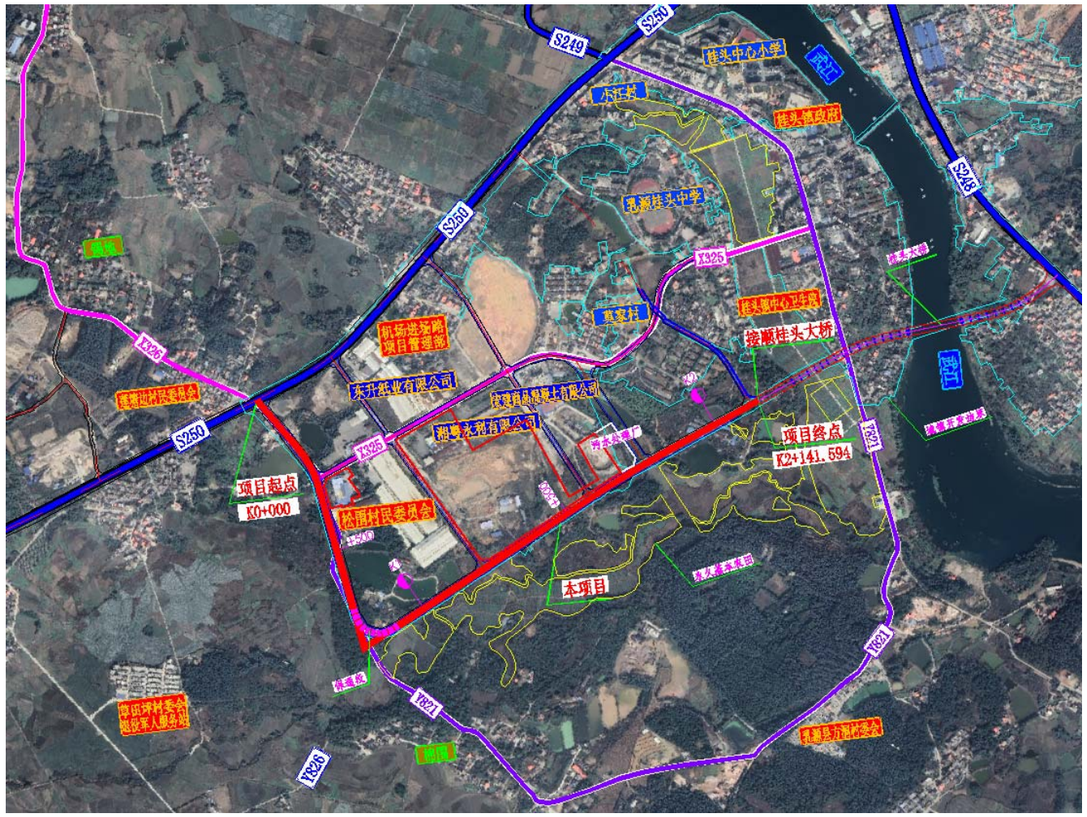

图 1-16 路线方案图

2、建设条件

2.1 项目区域城镇现状布局、路网现状、规划与拟建项目的关系

2.1.1 城镇现状布局与规划

项目沿线经过桂头镇仙湖工业园片区，主要影响范围为仙湖工业园区、松围村委会和莫家村等。本项目的规划成为了仙湖工业园片区西东和南北走向的大动脉，车流量较大，也可进一步开发两侧土地资源。

1、乳源瑶族自治县桂头镇国土空间总体规划

2024 年，桂头镇已完成了桂头镇国土空间总体规划，《规划》范围包含镇域和镇区两个层次：镇域范围包括桂头镇全部行政村，面积 124.47 平方公里，即草田坪村、大坝村、东岸村、红岭村、凰村村、均村村、莫家村、七星墩村、松围村、塘头村、王龙围村、小江村、阳坡村、杨溪村等 14 个村庄；镇区范围为武江两侧建成区范围，面积约 6.67 平方公里。

桂头镇的城镇性质为乳源县域副中心、产城双兴标杆镇、宜居宜业魅力镇。其中，产城双兴标杆镇：充分发挥桂头紧邻韶关丹霞机场的区位优势，加强与乳桂经济走廊沿线乡镇联动共建，**重点推进航空产业园、仙湖工业集聚区、领航商业城等重大平台，发展现代制造、商贸物流、农特生鲜等产业，激发经济活力，提升镇域发展能级。**

下图《乳源瑶族自治县桂头镇国土空间总体规划（2021—2035 年）》镇域综合交通规划图。

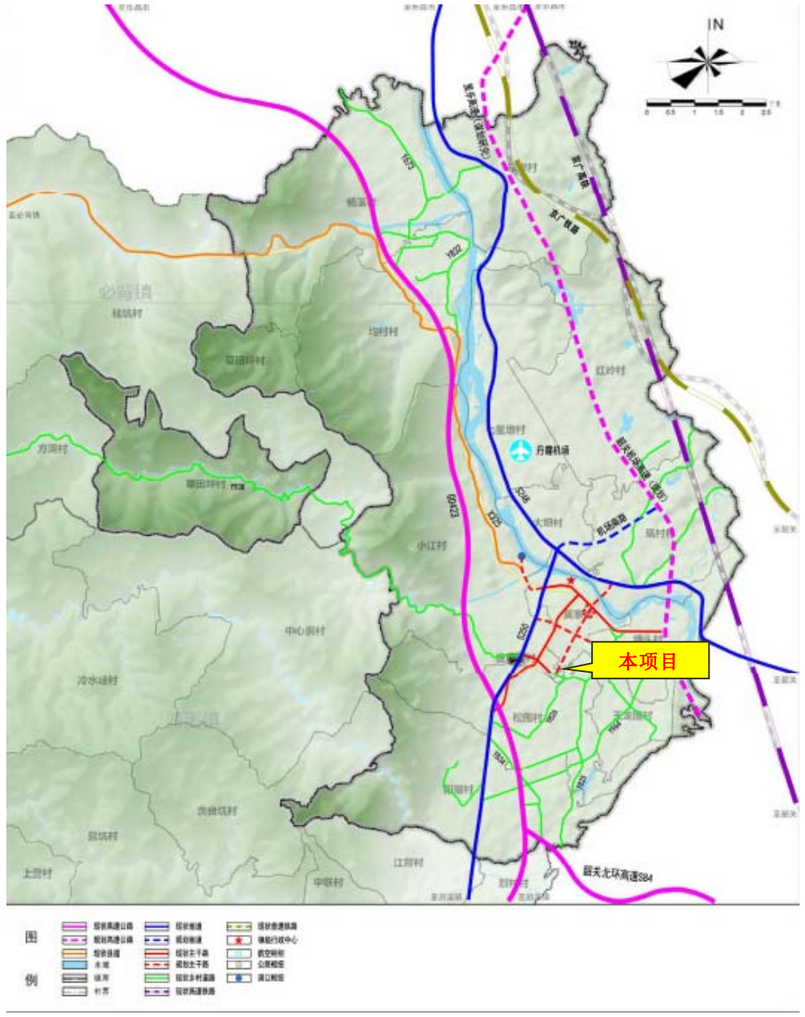

图 2-1 镇域综合交通规划图

项目走向与桂头镇总规是吻合的，并结合地方政府的意见，本项目起点与现状 S250 平交，尽量利用起点前 300m 现状路，利用已有的规划走廊，终点接顺在建的桂头大桥路基段，

通过新建桂头大桥与 S248 平交，串联整个镇区。

2.1.2 路网现状与规划

根据《乳源瑶族自治县桂头镇国土空间总体规划（2021—2035 年）》镇区道路交通规划图，本项目是桂头镇区西东走向和南北走向的主干道，新建桂头大桥是南北走向的主干道，二者联通后是桂头镇区及仙湖工业园区对外连接的主路。

该工程建设对拓宽城市发展空间，加快经济发展和城镇化进程有重要意义。

下图《乳源瑶族自治县桂头镇国土空间总体规划（2021—2035 年）》镇区道路交通规划图。

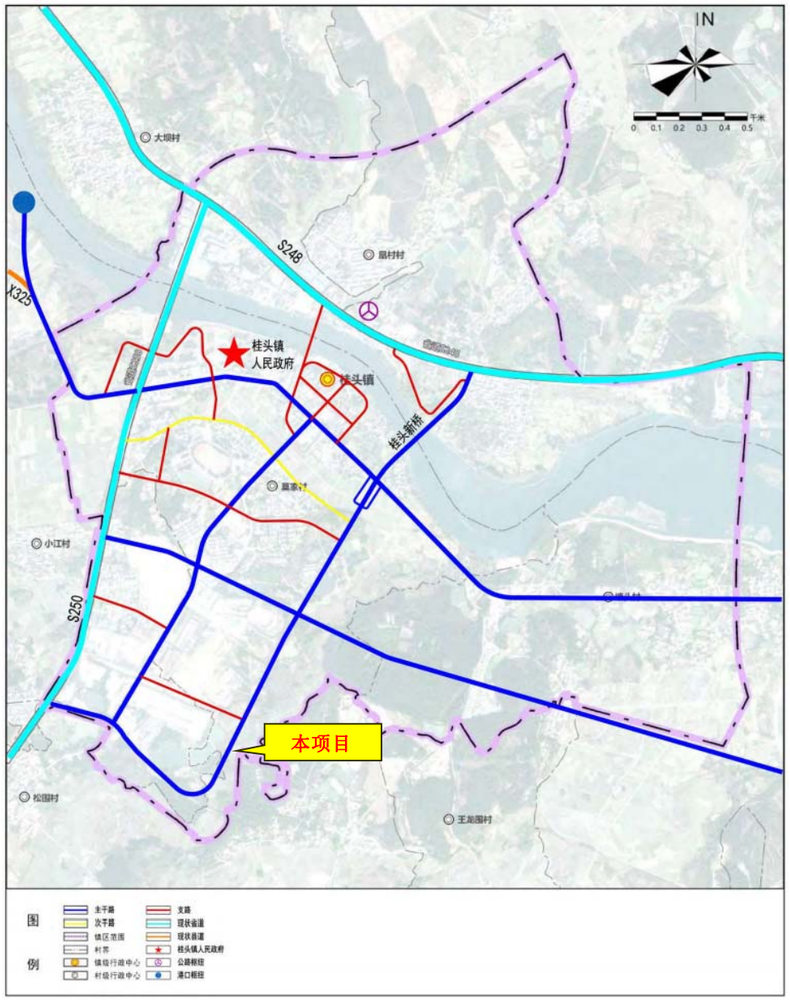

图 2-2 镇区道路交通规划图

2.1.3 仙湖工业园(含墨石片区)扩园项目控制性详细规划

本项目也符合《仙湖工业园(含墨石片区)扩园项目控制性详细规划》（2025 年 12 月）中道路交通系统规划图、竖向工程规划图、雨水工程规划图等有关要求。

1、道路系统规划

形成园区“三主多支”的道路交通系统。

对外交通：园区对外交通主要依托省道 S250。省道 S250 呈南北走向，是乳桂经济走廊的重要运输轴线，向北可至桂头镇镇区与省道 S248 相接，向南可抵达乳源高新区并延伸至韶关市区，构成园区对外的核心交通。

内部交通：园区内部道路规划形成“三主多支”的规划结构。

主路：承担着园区内的主要交通流量。道路红线宽度为 16～30 米。包括南北贯穿园区的 X325、园区东侧及北侧规划道路。

支路：直接联通各地块，以解决局部交通、服务功能为主。道路红线宽度为 12～14 米。

图 2-3 道路交通系统规划图

2、竖向工程规划

结合现状地形合理设计标高园区竖向总体布局在现状地形的基础上结合园区市政工程需要进行规划设计。

本次规划最低点位于仙湖片区东北侧，为 76 米；最高点位于墨石片区北侧，为 100 米。

道路纵坡控制在 0.30%～2.94%。

结合整体竖向情况，将片区划分 1 个污水排放分区；3 个雨水排放分区。

图 2-4 竖向工程规划图

3、市政工程规划--雨水工程规划

排水方式：规划采用重力流排放，依据地势分散就近排入水体与现状雨水管。根据竖向规划，将规划范围分为三个雨水排放片区：墨石片区排放至 S250 现状雨水管；以县道 X325 为界，西侧片区雨水排放至 S250 现状雨水管。东侧片区向东排放至就近水体。

管线规划：分片区设置雨水管网，避免长距离设置雨水管道。规划区内整体地形南高北低，仙湖片区中间高，东西低。规划片区内雨水管道沿道路敷设，管径为 DN600-DN1000。

图 2-5 雨水工程规划图

2.2 沿线自然条件及对项目的影响

2.2.1 地形地貌

乳源瑶族自治县地处广东省北部、韶关市西北、南岭山脉骑田岭南麓。介于北纬 24°23′—25°33′，东经 112°52′—113°20′。本项目位于广东省韶关市乳源瑶族自治县桂头镇，是芙蓉新区的组成部分，是乳源瑶族自治县的三个中心镇之一，也是乳源瑶族自治县的一个平原镇，镇政府驻地位于县城东北面的武江河畔，南距韶关市区 29 千米，距县城 25 千米。镇域东南与武江区重阳镇、浈江区犁市镇接壤，西北与游溪镇、必背镇交界，北与乐昌市长来镇毗邻。

图 2-6 现状地貌

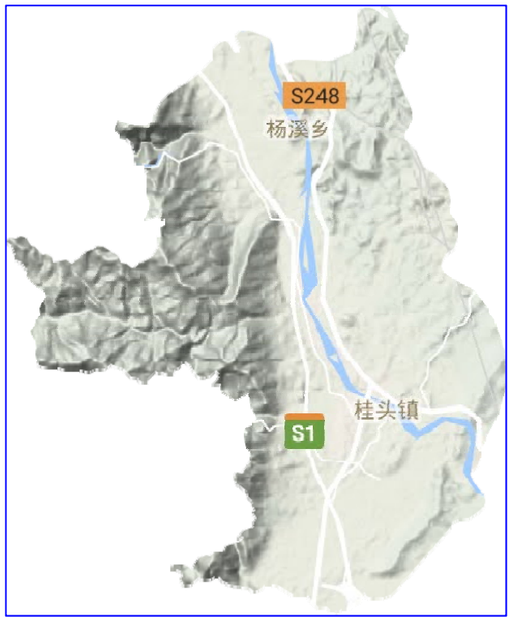

图 2-7 桂头镇地形图

2.2.2 气象、水文

1、气象

乳源瑶族自治县县域地处亚热带季风性湿润气候区，全县气候温和，四季分明，年平均气温 20.6℃。冬季多呈现干冷少雪，平均气温为 10.8℃。夏季呈现高温，平均气温为 27.8℃。秋季往往出现阴雨连绵的天气，平均气温为 21.3℃。春季气温极不稳定，冷暖无常，空气较潮湿，平均气温 19.5℃。一般最高温度出现在 7 月份，最低温度出现在 1 月份。

2、水文

乳源瑶族自治县地处亚热带季风性气候区和广东第一高峰山脉南缘，季节性降雨明显，水量丰富，境内高山、峡谷、森林众多，海拔 1000 米以上山峰有 102 座，集雨面积 35 平方公里以上的河流有 9 条，水资源十分丰富。

乳源河系分布广，较大的河流有武江由乐昌流入乳源北境，经桂头镇流向韶关，河在县境内流域长度 16.25 公里。中部有南水河（古称洲头水），长 65 公里，发源于县境西北与阳山交界的安墩头，由西向东流入南水水库，穿过县城，经曲江境内汇入北江。西部有大潭河（又称大湾水），长 44 公里，发源于天井山北麓的蚁岩，由北向南流经洛阳镇、大布镇汇入英德市之波罗河。南部有黄洞水（大布河）横贯大布镇，长 10.5 公里，入英德市汇锦潭河。北部有：杨溪河，长 64 公里，发源于县境西北面与湖南省宜章县交界的猛坑石东麓，由西北向东南经大桥镇、必背镇、桂头镇汇入武江；上司庙河（新街河，又称游溪河），长 43.95 公里，发源于狗尾嶂，从游溪西北部山区向东流经桂头镇、游溪镇烈村经武江区重阳镇汇入武江；柳坑河，长 20 公里，发源于上营，由西向东穿过游溪镇全境在烈村与上司庙河相融经武江区重阳镇汇入武江；五官庙河（又名草田坪河），长 51.8 公里，发源于方洞，由西向东流经必背镇、游溪镇、桂头镇汇入武江；大寮坑河，长 26 公里，发源于计竹园，由西向东流经东坪镇、游溪镇、一六镇，流入武江区重阳镇汇入武江。

2.2.3 区域地质构造

地层：乳源县境内地层出露有上元古界震旦系、下古生界寒武系、上古生界泥盆系、石炭系、二迭系、中生界三迭系、侏罗系、白垩系、新生界第四系。其中，震旦系由一套浅变质的浅海粗碎屑岩组成；寒武系是一套浅海相类复理石砂泥碎屑岩沉积岩层；泥盆系由中统桂头组、东岗岭组、上统天子岭组、帽子峰组组成；石炭系由下统盂公坳组、石磴子段、测水段、梓门桥段、中上统壶天群组成。

褶皱构造：主要有瑶山箱状背斜、梅花大桥向斜、牛婆洞向斜、韶关乐昌向斜。其中瑶

山箱状背斜位于县城北部山区，背斜核部由震旦纪、寒武纪的浅变质岩系组成，斜轴走向近于南北。梅花大桥向斜位于县西北部大桥镇一带，在瑶山背斜的西边，斜轴走向近南北方向延伸。

断层：境内断层有近南北向至北北西向、北北东向至北东向和北西向至近东西向三大断裂。南北向至北北西向断裂多数是逆转断层和逆掩断层，走向近南北，倾角 40 至 50 度；北北东向至北东向断裂主要露现在县境南部、西南部，断层走向变化较大，断面倾角以 40 至 45 度为主；北西向至近东西向断裂在县境内广泛发育，露现为正断层及平移断层，断面倾角大多在 50 度以上至近于 90 度。

岩石：县境内石灰岩、砂岩分布最广，其中石灰岩面积占全县总面积的 55%，其次是砂岩，占全县总面积的 20% 以上，再是花岗岩、砾岩，还有少量砂页岩、紫色页岩层。岩浆岩以燕山期岩浆岩为主，主要分布在境内南部、西南部，形成大东山岩体和一些小岩脉。

根据广东省地震局的记录，乳源县近年来有多次小震活动，具体情况为：①2020 年 12 月 4 日发生 1.2~1.3 级；②2020 年 12 月 31 日 2.7 级。乳源县地震活动以中小规模为主，属于华南地块正常的地壳应力调整，短期内发生破坏性地震的可能性较低。其地震活动主要受北西向断裂的局部应力变化控制，与区域构造稳定性一致。

根据区域地质资料，拟建线路场地范围及附近没有断层、破碎带及其他构造断裂通过，没有活动性断层，场地所在区域稳定。根据《中国地震动参数区划图》(GB18306-2015)，工程区地震动峰值加速度为 0.05g,反应谱特征周期为 0.35s。

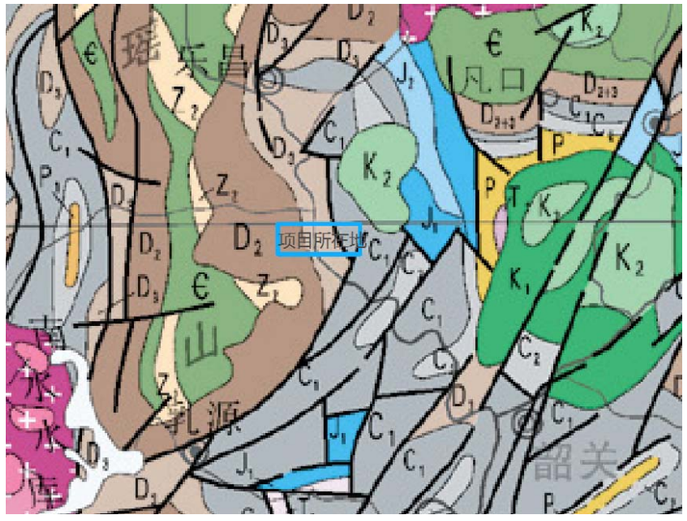

图 2-8 区域地质图

2.2.4 岩土层构成及工程特性

根据野外钻探揭露的地层和堆积物沉积韵律特征，结合室内土工试验结果及区域地质资料综合分析，本次勘察深度范围内场地地基土沉积时代及成因类型自上而下依次为：第四系全新统近期人工填土层（Q4ml）、第四系冲积层（Q4al）、泥盆系（D）灰岩等组成。其工程地质特征详见工程地质剖面图、钻孔柱状图。现将钻孔揭露的岩土层工程地质特征自上而下综合描述如下，岩土层性状详见各钻孔柱状图。

各岩土层工程地质特征评述如下：

（1）素填土（Q4ml）：灰褐、黄褐色，松散~稍密，稍湿，主要由粘性土组成，含少量砂，部分钻孔含少量碎石，回填时间超过 5 年，未完成自身固结沉降，工程性能较差，未经专门处理，不宜作路基持力层，野外标准贯入试验 3 次，实测击数 N ′ =5～6 击，平均 5.7 击。

（2）填石（Q4ml ）：灰褐、灰、褐黄色，松散~稍密，主要碎石组成，填充粘性土和砂，碎石粒径 2~15cm，含量 80%，回填时间不超过 5 年，其承载力较高但压缩性大，不可作为路基持力层层。建议承载力特征值 fa0 为 250kPa。

（3）淤泥质土（Q4al+pl ）：灰、灰黑色，软塑状，局部呈可塑状，饱和，欠固结，主要成分为粘性土，野外标准贯入试验 1 次，实测击数 N ′ =2 击，其承载力非常低，压缩性大，不可作为路基持力层层。建议承载力特征值 fa0 为 80kPa。

（4）粉质粘土（Q4al+pl ）：黄、褐黄、黄红色，可塑，粘性一般，干强度中等，刀切面较为光滑，无摇振反应，野外标准贯入试验 29 次，实测击数 N ′ =6～14 击，平均 8.83 击，其承载力相对较高，压缩性中等，可作为良好的路基持力层及下卧层。建议承载力特征值 fa0 为 140kPa。

（5）卵石土（Q4al+pl ）：灰褐、褐黄、灰色，卵石含量约 40%，粒径 1~10cm，磨圆度一般，多呈次圆状、次棱角状，充填物以粘土为主，野外动力触探 8~12，其承载力相对较高，压缩性中等，可作为良好的路基持力层及下卧层。建议承载力特征值 fa0 为 350kPa。

（6）灰岩（D))

中风化灰岩：灰色，隐晶质结构，岩芯较完整，多呈块状或短柱状，其完整性一般，岩质较硬，锤击声响，节理裂隙发育，为较硬岩，岩石的完整程度为较完整，岩体基本质量等级为Ⅲ级，取芯率约 85%-95%，RQD=60～75%。。岩石抗压强度值为 39.90MPa。共有 6 个钻孔有揭露，均未揭穿。

上述各岩土层的分布、埋藏条件及厚度变化详见工程地质剖面图及钻孔柱状图，各岩土层埋深及厚度统计见下表。

岩土层埋深及厚度统计表　　表 2－1

地层编号	时代及成因	岩土层名称	项次	厚度（m）	层顶（m）		备注
					埋深	标高	
①$_1$	Q_4^{ml}	素填土	统计个数	25			
			最大值	3.50	0.00	87.17	
			最小值	0.20	0.00	70.92	
			平均值	1.02	0.00	77.87	
①$_2$	Q_4^{ml}	填石	统计个数	1			
			最大值	14.30	0.00	96.01	
			最小值	14.30	0.00	96.01	
			平均值	14.30	0.00	96.01	
②$_1$	Q_4^{al+pl}	淤泥质土	统计个数	3			
			最大值	2.80	0.00	84.15	
			最小值	2.50	0.00	74.86	
			平均值	2.63	0.00	80.20	
②$_2$	Q_4^{al+pl}	粉质黏土	统计个数	31			
			最大值	13.40	14.30	86.87	
			最小值	3.00	0.00	68.82	
			平均值	10.50	1.54	77.06	
②$_3$	Q_4^{al+pl}	卵石土	统计个数	1			
			最大值	6.00	6.50	73.56	
			最小值	6.00	6.50	73.56	
			平均值	6.00	6.50	73.56	
③	D	中风化灰岩	统计个数	13			
			最大值	4.20	12.80	73.46	
			最小值	0.10	5.40	60.77	
			平均值	2.84	9.62	68.15	
④		溶洞	统计个数	4			
			最大值	3.30	10.50	73.16	
			最小值	1.50	6.50	64.36	
			平均值	2.45	8.20	69.88	

2.2.5 水文地质

1、地表水

勘察区地处亚热带~热带湿润季风气候区，温暖多雨，拟建道路主要为现场道路和农田，通过现场地质调查发现道路范围内仅存在数个鱼塘，未发现其他地表水体。

2、地下水

（1）地下水类型及赋存

勘探深度范围内，据钻探揭露，本场地地下水类型有上层滞水、第四系孔隙水、基岩裂隙水和岩溶裂隙水。

1）上层滞水主要赋存于填土中，为上层滞水，富水性较差，接受大气降水补给，经地表蒸发排泄。

2）场地内大部分位置的第四系孔隙水赋存于粉质黏土中，为潜水类型，富水性较差，接受侧向渗透补给，经地下径流排泄，场地分布范围较广。

3）基岩裂隙水主要赋存于中风化岩裂隙中，属微承压水。其含水量受裂隙发育程度影响较大，但总体来说，场地基岩中风化岩裂隙发育，岩体破碎，富水性一般，基岩裂隙水受上层第四系孔隙水越流补给，排泄主要向旁侧含水层排泄。

4）岩溶裂隙水主要赋存于溶洞及石灰岩裂隙中，其赋水性受岩溶发育、溶洞填充物以及溶洞的连通性控制，具有一定的承压性，根据场地钻探情况，岩面多存在漏水现象，岩层中可能赋存着较多的岩溶水，富水性稍好，其补给径流排泄条件受垂向含水层影响，其排泄主要向旁侧含水层排泄。

（2）地下水位

本次勘察期间为丰水期，勘察期间出现过较大的降雨天气。揭露的地下水初见水位埋藏深度 0.10～4.50m。稳定水位埋藏深度 0.40～5.10m，高程68.85～90.91m。地下水位的变化与地下水的赋存、补给及排泄关系密切，每年4～9月为雨季，大气降雨充沛，水位会明显上升，而在冬季因降雨减少，地下水位明显下降。地下水年变化幅度为1.0～1.5m。

（3）地下水补给与排泄

路线带处在中国南部温湿多雨亚热带季风区，大气降水是区域性地下水的主要补给来源，其次是地表水的倒灌以及灌溉回水。具有承压性的层间水或构造水的运动方向则与其压力释放方向一致，地下水的总体迳流方向是由分水岭向河谷，最终排泄于江河，径流速度较慢。但基于含水层类型的不同，所处地

形、地貌以及地质构造部位的差异，其地下水补给、迳流、排泄条件亦有所区别。

1）上层滞水

填土中主要为上层滞水，接受大气降水补给，通过蒸发排泄，或通过隔水(弱透水)底板的边缘下渗排泄，补给下伏的潜水。水位水量有明显季节变化，有时雨季有水而旱季无水。

2）第四系孔隙水

这类水主要直接接受大气降水补给，其次是洪水期的河水倒灌以及其它形式的侧向补给，经过短距离地下迳流后在河床陡坎部位向河水排泄。

3）基岩裂隙水、岩溶裂隙水

这类地下水以地下径流为主，其次是上覆松散岩类孔隙水的渗入补给。

3、水、土的腐蚀性评价

据调查寻访，场地附近未见污染源，场地水土未发现污染情况。地下水对砼结构、钢筋混凝土中的钢筋有微腐蚀性。该场地土对混凝土、钢筋混凝土结构中的钢筋具微腐蚀性。通过 PH 值判定土对钢结构腐蚀等级为微。

2.2.6 线路工程地质分析评价

1、场地稳定性和适宜性评价

1）根据区域地质资料，场区距离区域性深大断裂较远，本次勘察也未发现明显断裂构造迹象，场区基本上处于构造稳定状态。

2）从地震活动时空分布来看，乳源县近年来有多次小震活动，具体情况为：①2020 年 12 月 4 日发生 1.2~1.3 级；②2020 年 12 月 31 日 2.7 级。乳源县地震活动以中小规模为主，属于华南地块正常的地壳应力调整，短期内发生破坏性地震的可能性较低。其地震活动主要受北西向断裂的局部应力变化控制，与区域构造稳定性一致。

3）场地及周边不存在危岩崩塌、泥石流、 滑坡、采空区等不良地质作用。但场地存在大量未迁移完成的墓穴，并且由于拆迁填埋可能存在暗 河、暗浜等不利埋藏物。总体上，场地内存在溶洞、填土等不良地质和特殊土，场地稳定性差，为适宜性差场地。需要对特殊土、不良地质和不利埋藏物进行针对性的处理。

2、地震效应评价

1）抗震设防分类与参数

根据（GB50011-2010）（2016 年版）、GB18306-2015 查得：

韶关市乳源瑶族自治县抗震设防烈度为 6 度，场地行政区划属于韶关市乳源瑶族自治县桂头镇，设计基本地震加速度值为 0.05g，设计地震分组为第一组，Ⅱ类场地特征周期 0.35s。

2）场地土类型及场地类别划分

根据 GB50011-2010(2016 年版)，根据岩土名称及性状估算等效剪切波速，拟建道路沿线区域内新近填土剪切波速为 130m/s，属软弱土；淤泥质土剪切波速为 80m/s，属软弱土；粉质粘土剪切波速层 Vs=160m/s，属中软土；岩石剪切波速 Vs≥500m/s，属岩石；将新近填土、淤泥质土、粉质黏土划分为覆盖层。

根据路面标高分析，取每段代表性钻孔进行土层等效剪切波速估算，道路场地类别和抗震地段划分见下表。

道路场地类别和抗震地段分段评价表 **表 2—2**

里程桩号	挖（填）路段	代表性钻孔	等效剪切波速 Vse（m/s）	覆盖层厚度（米）	场地类别	特征周期（s）	抗震地段
K0+009	填方路段	SZK2	146	6.2	Ⅱ	0.35	不利地段
K0+520	挖方路段	SZK12	157	13.4	Ⅱ	0.35	
K1+934	填方路段	SZK16	127	9.9	Ⅱ	0.35	

根据《中国地震动参数区划图》（GB 18306-2015）附录 E，表 E.1 可知，Ⅱ类场地地震动峰值加速度调整系数 Fa 为 1.0。

整个道路的覆盖层主要为填土层和淤泥质土，属于软弱土(待回填区域暂按软弱土考虑）且厚度分布不均，按《建筑抗震设计规范》应为对建筑抗震不利地段。

3）液化判定

该场地抗震设防烈度为 6 度，且不存在饱和粉土与砂土及其余液化土层，不需进行液化判别和处理。

3、不良地质作用及特殊性岩土

1）不良地质作用

道路沿线勘探深度范围内未发现活动断裂迹象，未发现崩塌、泥石流、滑坡、采空区、活动断裂、地面沉降等不良地质作用。但场地范围内存在大量未迁移完成的墓穴，并且由于拆迁填埋可能存在暗河、暗浜等不利埋藏物。

在 K1+620~K1+700 处存在一处人工填石边坡，结构松散，块石排布杂乱，颗粒咬合程度

较低，整体固结性较差，易发生坡面剥落、掉块及局部坍塌。在外力干扰、降雨等工矿下，坡体有失稳的风险。建议对该人工边坡进行移除或边坡治理。

在 SZK2、SZK16 和初勘 CZK1、CZK14 揭露有溶/土洞，洞顶标高 64.36~73.16m，埋深 6.50~10.50m，洞高 1.50~3.30m，洞顶顶板为灰岩。洞内充填物为半充填黏土，钻进过程出现漏水现象。根据模糊统计分析结果和洞体的稳定平衡条件：当 H=20~35m 时，稍有不稳定；H=10~20m 时，比较不稳定；H＜10m 时，相当不稳定，即 H＜10m 时最容易塌陷（H 为覆盖层厚度），据此判定场地内溶/土洞处于比较不稳定或稍有不稳定状态。如地基扰动和地下水位的变化，可导致溶/土洞向上发展，使溶洞空间规模不断扩大，最终导致地基失稳。建议对溶洞采取必要的加固处理等措施。

若采用 CFG 桩、预制管桩或钻（冲）孔桩等基础时，基础设计应考虑其不利因素和影响，除对溶（土）洞顶板厚度和上覆土层厚度进行稳定性验算外，还需对桩端持力层以下的溶洞采取处理措施，使基底、桩底以下形成一定厚度的稳固的持力层。对溶洞的处理建议采用高压注浆灌注法对溶洞进行注浆充填，并按要求检验充填效果。

2）特殊性岩土

（1）人工填土：

场区的主要为人工填土层，多呈松散状，其成分复杂，土质不均匀，承载力低，压缩性较大，未经处理不建议作为路基持力层。

（2）软土：

主要为淤泥质土，共有 3 个钻孔揭露，分别为 SZK16 和初勘 CZK4、CZK13，厚度 2.5~2.8m，位于地面表层。软土具有含水量高、压缩性高、渗透系数小，透水性差、抗剪强度低，难于满足路基的稳定和沉降要求。

施工时根据软土的分布、厚度，视实际情况采取针对软土处理措施，对于埋藏较浅的淤泥土层可采用换填或挤密等方法处理。

（3）风化岩

场地内的风化岩主要为中风化灰岩，根据其工程地质性质现分述如下：

中风化灰岩：承载力高，可视为不可压缩土层，工程性质好，对挖方路段，开挖后该层岩石直接出露，可直接作为道路路基持力层使用。

本项目地质概况具体详见《详勘报告》。

2.3 沿线土地资源状况及各项目区域内各种运输方式

1、沿线土地资源状况

路线左侧为仙湖工业园，沿线有待开发的土地资源较多，本项目建成后可盘活两侧荒地，旱地、林地和村庄，更好的开发土地资源。

2、项目区域内各种运输方式

项目区域内主要的运输方式为公路运输和航运，区域路网比较发达，区内可提供运输的公路有 S248、S250、X326、X325、已建好的园区道路及各村道。

2.4 交通量预测

2.4.1 预测特征年的确定

本项目交通量预测的基年为 2025 年，根据交通运输部《公路建设项目可行性研究报告编制办法》的规定，交通量预测的远景年限为项目建成通车后 15 年，本项目 2026 年开工建设，预计 2027 年 6 月建成通车。结合本项目的特点及考虑与项目所在地区社会经济发展规划相一致，交通量预测特征年取 2027 年（起测年）、2030 年、2035 年、2040 年、2041 年（二级公路 15 年交通量）、2046 年（满足国民经济预测 20 年）。

2.4.2 交通量生成

一般来说，新、改或扩建公路项目的交通量主要由三部分组成，即趋势增长交通量、诱增交通量和转移交通量。

趋势型交通量是随着项目影响区域社会经济的发展，现有公路交通量按照它固有的发展规律，自然增长的交通量。即区域交通需求在正常发展条件下，预测的建设项目远景交通量，这部分交通量的发展水平取决于社会经济发展本身对公路交通的需求；

诱增型交通量是由于新建公路项目的建设而新产生的交通量；

转移交通量是指新建公路建成后，使得该公路的交通竞争力显著增加，引起区域公路交通量的重新分配，从而使其他相关公路的部分交通量分流或转移到本路，成为本路远景交通量的组成部分。

2.4.3 预测结果及分析

（1）预测特征年

依据交通运输部颁发的《公路建设项目可行性研究报告编制办法》（2010 年版）的规定，本项目交通量的预测年限暂定为项目建成通车后 15 年。结合本项目实施方案及项目所在地区

的路网变化和经济社会发展规划，交通量预测特征年取 2027 年（起测年）、2030 年、2035 年、2040 年、2041 年（二级公路 15 年交通量）、2046 年（满足国民经济预测 20 年）。

（2）特征年路网

根据《广东省公路网规划》，未来项目影响区内将分布着众多的高速公路和干线公路，形成四通八达的公路网络。随着周边路网的完善，对本项目亦将产生重要的影响，交通预测过程中需对相关公路交通量进行分析。

（3）交通量预测

按照四阶段法，得到本项目交通量预测结果，各特征年预测交通量结果见下表。

表 2-3 拟建项目各特征年交通量预测结果（单位：pcu/d）

特征年	2027 年	2030 年	2035 年	2040 年	2041 年	2046 年
本项目	6831	7573	8779	9933	10181	11241

3、总体设计

3.1 项目设计指导思想和原则

根据项目特点，结合广东省建设的成功经验，提出本项目总体设计原则及设计目标如下：

（1）本项目为新建二级公路兼城市道路功能，路线走向明确；体现快速通行，系统性交通组织；并兼顾近远期，做到功能上适用、技术上可行，经济上合理为主要准则。

（2）路线总体走向和布局应服从《乳源瑶族自治县“十四五”交通发展规划》、《乳源瑶族自治县桂头镇国土空间总体规划（2021—2035 年）》和《仙湖工业园(含墨石片区)扩园项目控制性详细规划》（2025 年 12 月）的总体布局。

（3）平纵线形符合相关规范，并在条件许可的情况下，尽量采用较高的技术指标，保持线形的均衡、连续性；

（4）道路横断面满足道路沿线各种交通及管线的功能布设，并减少拆迁，增强方案可行性；

（5）土地资源宝贵，总体设计需考虑节约用地。

（6）处理好与各横向道路的关系，衔接周边地块，为沿线区域经济建设服务，促进区域经济的发展；

（7）处理好与沿线地块的关系，在既不限制其发展又方便其使用的前提下，使沿线居民方便快捷使用交通通道；

（8）纵断面线形力求与平面线形相协调，注重平纵组合，满足技术规范，结合地形，尽量减少填挖方；

（9）在满足“安全、适用、耐久、经济、美观”前提下，充分考虑施工条件、施工工期；

（10）积极协调与其他工程建设的关系，使地下管网、相交道路等总体系统协调、配套，形成完整的综合体系；

（11）重视生态建设和环境保护工作，对道路沿线区域内自然地貌、河涌等生态环境进行有效保护，重视水土保持和生态景观设计，防止污染水源和水土流失，使道路与周围环境景观和谐统一，融入自然；

（12）注重设计与施工的协调性，做好施工期间的交通疏解方案设计与措施，减少项目建设期间对沿线区域居民的出行及生活影响，减少对社会的负面影响。

3.2 路线起终点

根据《乳源瑶族自治县桂头镇国土空间总体规划（2021—2035 年）》和《仙湖工业园(含墨石片区)扩园项目控制性详细规划》（2025 年 12 月），路线起终点均按规划的起终点控制，起点与省道 250 线平交，终点接顺新建桂头大桥，符合当地规划的要求，是合理且唯一的。同时，起点接入省道 S250 线可有效衔接区域干线公路网，提升对外交通联系效率；终点接顺新建桂头大桥，有利于实现工业园与镇区之间的快速联通，促进产城融合。结合交通量预测及服务水平分析，起终点设置满足远期交通需求，具备良好的通行能力与安全条件，技术经济合理，实施可行。

工可批复关于项目起终点：

项目建设地点为：韶关市乳源瑶族自治县桂头镇，起点与省道 S250 线平交，起点桩号为 K0+000，路线沿乡道 Y821 线向东南方向布设，于松围村委会左转，沿仙湖工业园边界往东北 方向延伸，途经莫家村右侧后，终点接顺新建桂头大桥，终点桩号为 K2+080.409。

本次初设与工可路线走向和起终点均一致，仅因初设阶段 K0+794.611 平交口未打半径而使路线总长比工可总长长 61.185m。

3.2.1 路线起点

图 3-1 起点方案位置图

从上图可知，本项目起点方案相对明确，与省道 S250 线平交。

3.2.1 路线终点

图 3-2　终点方案位置图

终点接顺新建桂头大桥，有利于实现工业园与镇区之间的快速联通，路线方案也经得主管部门意见。

本项目设计终点与《北江航道扩能升级上延工程两阶段施工图设计（桂头大桥）》起点路基段接顺。根据规划要求，本项目平纵线形需接顺新建桂头大桥项目的平纵线形。本项目终点设计中线与桂头大桥设计中线接顺（均为直线段）；本项目终点段纵断面设计与桂头大桥纵断面设计指标一致（均为 0.3%的纵坡，接顺点标高为 75.652m）；本项目路基宽度为 20.0m，路面宽度为 16.25m，双向四车道，桂头大桥主线路基段路基宽度为 23.0m，路面宽度 17.6m（含 1.1m 中分带），两项目的行车道宽度一致、车道数一致。

3.3 路基标准横断面图

1、路基标准横断面

本项目路基标准横断面在规划横断面基础上进行优化，结合本项目规划及参考《公路工程技术标准》（JTGB01-2014），考虑地方财政压力及周边地块开发时序等因素，建议在规划横断面基础上，取消人行道及非机动车道，重新布设断面；但考虑建设区域为工业园区，为保证行人安全及舒适性，推荐方案通过增加左侧路基宽度设置人行道，增设树池和照明，有利于行车安全和方便行人通行。

路基标准横断面总宽为 20m：3m 人行道+0.5m 路缘带+15.0m 机动车道（3.5m 机动车道+3.5m 机动车道+1.0m 双黄线中分带+3.5m 机动车道+3.5m 机动车道）+0.75m 硬路肩+0.75m 土路肩=20m。路基标准横断面如下：

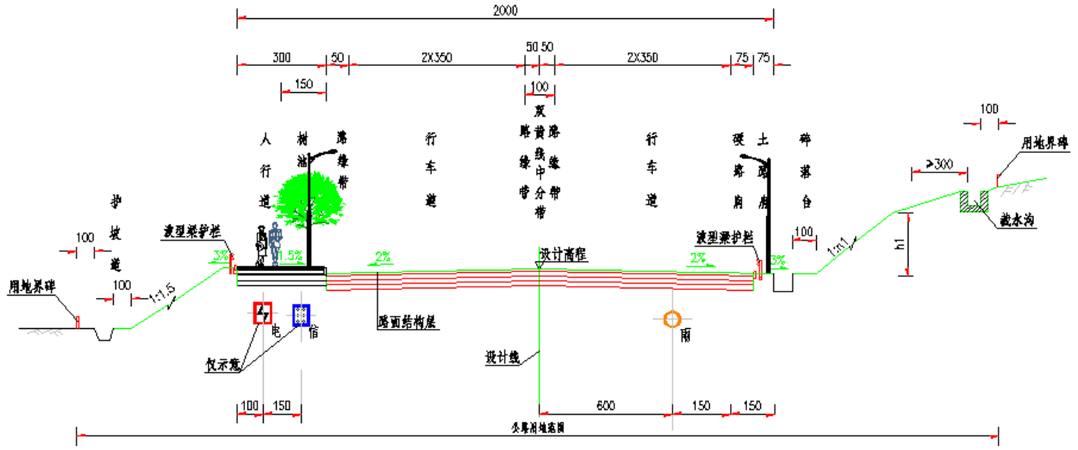

图 3-3 路基标准横断面

3.4 路线总体走向

路线方案采用沿规划路线的走向，由于路线较短，起终点位置符合规划要求且唯一，与《乳源瑶族自治县桂头镇国土空间总体规划（2021—2035 年）》和《仙湖工业园(含墨石片区)扩园项目控制性详细规划》（2025 年 12 月）规划路线走向一致；所以本项目路线方案也具有唯一性，不存在路线方案比选。

主要控制点：沿线永久基本农田、城镇开发边界、水田、农村宅基地、规划道路及现状道路的衔接、沿线高压塔、变压器、电线、电缆及通讯线杆和坟墓等。

路线方案走向如下图所示：

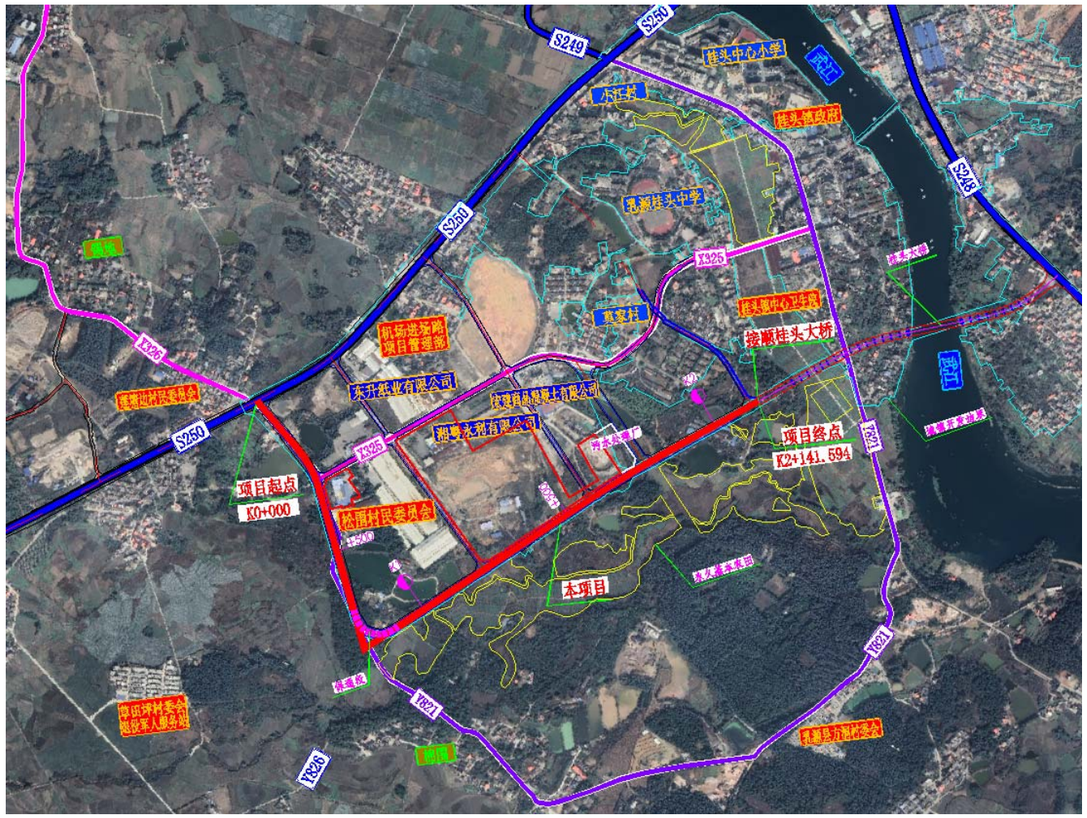

图 3-4 路线方案走向图

3.5 全线土石方情况及取、弃土方案

全线挖方 11.2942 万 m³，填方 8.7802 万 m³（断面方）。

3.6 占用土地情况及节约用地措施

全线共占用土地 90.98 亩，在选线过程中，设计遵循了“尽可能少占耕地”的原则，尽可能减少高填深挖。当路线无法避让耕地时，则利用荒地、旱地进行造田复耕，尽量减少因修建公路而占用耕地。

4、路线

4.1 路线布设原则及主要技术指标采用情况

4.1.1 路线布设原则

本项目路线布设依据初设所确定的路线走廊和主要控制点，结合沿线地形、地貌、水文、地质等自然条件以及沿线主要城镇发展、路网布局等进行路线平纵面设计。路线平纵指标运用重点放在均衡性上，在不过多增加工程量的情况下，尽量采用较高平竖曲线半径。路线布设主要遵循如下原则：

1）路线起终点充分考虑与前后项目的衔接；

2）坚持地质选线，路线布设尽量避开不良地质区域，无法避开时，也以最短距离通过；

3）坚持安全选线，保证行车安全；高低指标间均衡过渡，努力减缓长上下坡路段的纵坡，降低路堑高边坡和陡坡路堤的高度。

4）尽量利用现有道路布线，减少征地。

5）充分考虑沿线城镇规划，促进地方经济的发展。

6）要严格保护耕地，尽量减少拆迁及与其他设施的干扰。

4.1.2 主要技术指标采用情况

本项目路线主要技术指标采用情况见表 4-1。

主要技术指标采用情况一览表　　表 4-1

平面线形指标	单位	主线
路线总长	km	2.142
平均每公里交点数	个/km	1.401
平曲线最小半径	m/个	300/1
平曲线长占路线总长	%	20.125
直线最大长度	m	810.535
最大纵坡	%/处	2.428/1
最短坡长	m	150.000
竖曲线占路线总长	%	42.774
平均每公里纵坡变更次数	次/公里	4.669
竖曲线最小半径		
（1）凸型	m/个	2900.000/1
（2）凹型	m/个	2800.000/1

全线共设平面转角 3 个，平均每公里 1.401 个，平曲线长度 430.991 米，占路线总长 20.125%；纵面变坡点 10 个，平均每公里 4.669 个，竖曲线总长 916.045 米，占路线总长的

42.774%。平纵组合均满足路线设计规范中的“平纵组合”要求。平纵线型设计满足视觉连续、协调、行车安全舒适的要求。

本项目坐标系统采用 2000 国家大地坐标系，高程采用 1985 国家高程基准。

4.2 平面设计

根据《乳源瑶族自治县桂头镇国土空间总体规划（2021—2035 年）》和《仙湖工业园(含墨石片区)扩园项目控制性详细规划》（2025 年 12 月），以及本项目的功能定位和各制约条件（城镇规划、永久基本农田、城镇开发边界、地形、征拆、用地、投资等），进一步研究的思路：本项目大部分路段控制因素较少，适宜路线布设，路线方案相对较明确且唯一。

主要市政管线：本次设计仅做行车道和左侧人行道，实施照明工程、雨水工程，仅在左侧人行道下按规划预留电力、通信管线位置；项目实施的时候，电力、通信单位可同步埋管。由于受造价的限制，本次设计不包括其他管线工程，但是按照业主的要求先预设管线过路涵洞，以免日后重新开挖路面。

4.3 纵断面设计

纵断面设计方案的主要控制点：

K0+000（项目起点接现状 S250）、K0+286.558（规划道路）、K0+794.611（规划道路），K1+211.338（规划道路）、K1+581.239（规划道路）、K1+768.631（规划道路）、K2+141.594（新建桂头大桥路基段起点）。

规划部门提供的规划道路控制标高为方案性规划，本次施工图设计结合本工程的实际情况对个别规划路的竖向进行微调；具体控制高程见下表。

控制高程一览表　　表 4-2

序号	桩号	规划高程	设计高程	备注
1	K0+000	80.50（现状 80.624）	80.624	起点（接顺现状 S250 线）
2	K0+286.558	83.22（现状 83.13）	83.22	规划（现状）道路
3	K0+794.611	80.89	80.89	规划道路
4	K1+211.338	77.79	77.79	规划道路
5	K1+581.239	76.68	76.68	规划道路
6	K1+768.631	76.00	76.00	规划道路
7	K2+141.594	75.652	75.652	终点接顺新建桂头大桥

4.4 安全设施

本项目道路的交通安全设施主要为道路的交通标线、指路标志及警示标志，防撞护栏及人行道栏杆、示警桩、道口标、百米桩、里程碑和防撞桶等。

详细说明见图纸路线设计说明安全设施篇。

5、旧路现状路面调查与评价

5.1 原有公路概况

K0+000～K0+315 为现状 X326 线，路基宽度 16.5m，路面宽度 14 米，现状旧路采用三级公路标准，设计速度 30km/h，水泥混凝土路面。

5.2 现状路基标准横断面

现状为双向双车道，具体断面为：2.0m 土路肩+3.50m 硬路肩+3.5m 行车道+3.5m 行车道+3.50m 硬路肩+1.0m 土路肩=16.5m。

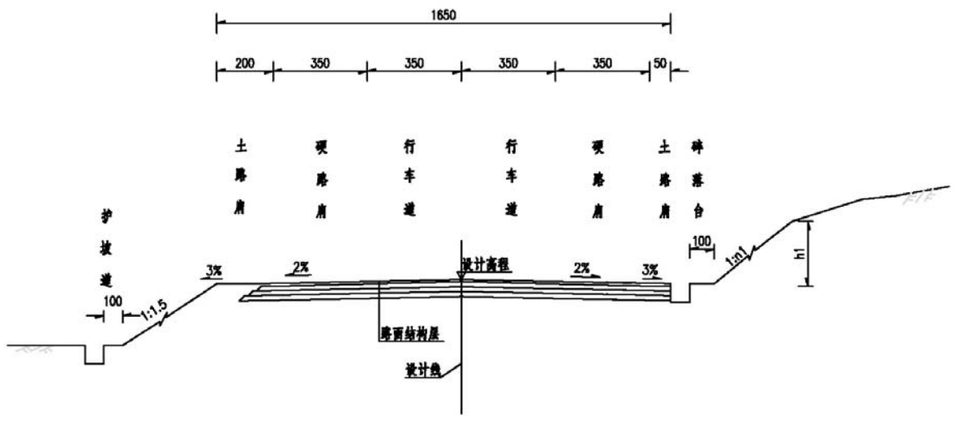

图 5-1 现状路基标准横断面（K0+000~K0+300）

5.3 路况调查

路面整体状况评定为优，局部路段存在裂缝，裂缝主要集中在 K0+300 的平交口。左侧设有砖砌沟，排水顺畅，路基，防护情况较好。

图 5-2 旧路现状图

根据竣工资料，该段及被交路 X325 路面结构为：25cm 厚水泥混凝土路面+18cm 厚 5%水泥稳定级配碎石基层+18cm 厚级配碎石垫层。

6、路基、路面

6.1 路基工程

6.1.1 路拱横坡

行车道横坡采用 2%，土路肩采用 3%，人行道横坡采用 1.5%。

6.1.2 设计标高

路基设计标高为中线标高。

6.1.3 超高过渡方式

项目设计速度 40km/h，按公路路线设计规范，不设超高的最小半径是 600m。根据《城镇化地区公路工程技术标准》（JTG 2112-2021）表 4.3.1 可知，二级公路 40km/h 的不设超高最小半径为 300m；本项目的最小圆曲线半径为 300m，故本项目不设超高。

6.1.4 加宽方式

本项目圆曲线最小半径为 300m，无需加宽。因左侧人行道部分路段需要设置人行道护栏，为保证人行道最小净宽，在该路段最外侧设置了 75cm 宽土路肩用于护栏安装。

6.1.4 用地范围

本项目用地范围受 30m 宽规划红线控制，并且受仙湖工业园地块开发时序影响。本阶段自然放坡用地线未超出 30m 宽规划红线路段的路堤两侧排水沟外边缘 1m、路堑边坡坡顶外边缘 1m 以内的土地均为公路用地范围；若自然放坡用地线超出 30m 宽规划红线，公路用地范围则以规划红线为界，自然放坡多出的用地范围未纳入本次征地范围。

6.1.5 路基边坡坡率

1、填方路基

（1）一般填方路段的边坡坡率见下表。

填方路堤边坡坡率表　　**表 6-1**

填方高度	边 坡 坡 率
0～8m	1:1.5

（2）当路基边坡受到限制时，则设置路肩墙、路堤挡土墙等支挡结构。

（3）一般路段填方路基统一设置 1m 宽的护坡道，护坡道设置外倾 2%的横坡。

（4）在稳定的斜坡上填筑路基，当地面横坡缓于 1∶5 时，应清除地表植物、根系及松土；当地面横坡为 1∶5～1∶2.5 时，应开挖台阶。当地面横坡陡于 1∶2.5 时，应进行稳定性验算。对于计算不能满足规范要求的路基，应采取工程措施，确保路基的稳定。

2、挖方路基

本项目挖方高度不大，密切结合工程地质情况，在合理设计坡率条件下，以防护为主、少加固或不加固的原则设计。边坡类型为土质、全风化岩质(类土质)为主,按 1：1.25 的坡率，碎落台宽度 1m。

6.1.6 特殊路基处治

道路沿线勘探深度范围内未发现活动断裂迹象，未发现崩塌、泥石流、滑坡、采空区、活动断裂、岩溶、地面沉降等不良地质作用。沿线个别钻孔有揭露溶洞，由于溶洞范围填土均不高，不做处理。

特殊性岩土为人工填土、软土和风化岩。本项目均为浅层软基，拟对人工填土及软土进行换填，换填底部 50cm 采用未筛分碎石，其余采用合格土。

6.1.7 路堤防护工程设计

本项目无高填深挖，均为一般性边坡防护；局部路段设置了过鱼塘防护、路堤墙和扶壁式挡土墙。

6.1.8 取土、弃土方案

施工段挖方土石比根据地勘提供钻孔，并结横断面确定。土石方调配时考虑了土石的松方系数，其值为：松土：1.23，普通土：1.16，硬土：1.09，石方：0.92。土石方计算时，填方面积=路基设计线与原地面线所围成的面积+清表回填的面积-路面厚度范围内的面积+边沟填方面积（边沟抬起时）；挖方面积=路基设计线与原地面线所围成的面积+路面厚度范围内的面积+挖边沟面积。

拟采用“合理设置取土场、弃土场、加强水土保持和环境保护”的设计原则，采取如下措施：

（1）对于公路用地范围、临时施工用地、弃土场范围内分布的大量腐殖质土，不得采用填埋或碾压腐殖质土的方式施工，必须揭除地表草皮，然后集中堆放，以备将来地表回填（如用来对弃土场复耕、填方边坡表层填土），恢复植被。

（2）当公路用地范围、临时施工用地、弃土场范围内分布有鱼塘，其多年沉积的大量腐殖质土，亦不得采用填埋或碾压腐殖质土的方式施工，而应筑好围堰后，抽干鱼塘，再将营养丰富的表层腐殖质土挖除并集中堆放，以备将来对其他需地表回填的路段进行填土（如用来对弃土场复耕、中央分隔带填土、填方边坡表层填土），恢复植被。

（3）排水沟的挖基土方应采取“就近处理”的原则，一般情况可将挖基土方堆于排水沟外侧平台处，并摊铺平顺。

（4）路基施工完成后，路基清理边坡的土方可用于回填中央分隔带、土路肩培土、路外工程及美化绿化用土，多余土方可用于取土场回填。

（5）弃土应按要求分层填筑、分层压实，禁止倾倒。

基于旁边园区暂未开发和周边工地较多，周边工地在园区地块也有堆土弃渣，本项目暂定弃土场位于沿线园区地块，可结合周边工地建设填土需求，在施工前根据实际情况设置弃土场及位置。

6.2 路面工程

6.2.1 路面结构

本项目 K0+000～K0+315 范围内，为已建成的水泥砼路面，14m 路面宽，路面整体状况较好，局部路段存在裂缝，裂缝主要集中在 K0+300 的平交口。

根据项目断面宽度及规划标高，对 K0+000～K0+035 段及 S250 拼宽段采用复合路面拼宽；对 K0+035～K0+230 段标高不变路段直接拼宽；K0+230～K0+315 路线偏移较多，且病害集中在该范围，因此该范围挖除重建。K0+315～K0+740 为沥青混凝土路面，该段受规划线位及规划标高影响，偏离现状线位较远，且大部分路段规划标高低于现状标高，因此无法利用，该段全部挖除。

新建段(K0+315 至终点）路面结构如下：

面　层：26cm 厚水泥砼路面

基　层：18cm 厚 5%水泥稳定级配碎石

底基层：18cm 厚 4%水泥稳定级配碎石

垫　层：15cm 级配碎石垫层

路面结构层总厚度为 77cm。

旧路段（旧路范围 K0+000~K0+035）（旧路范围）路面结构如下：

上面层：4cm 细粒式改性沥青混凝土(AC-13)

下面层：6cm 厚中粒式改性沥青混凝土(AC-20)+调平层

利用既有水泥板

旧路段（旧路范围 K0+035~K0+230）直接利用

旧路段（旧路范围 K0+035~K0+230）拼宽段路面结构如下：

面　层：25cm 厚水泥砼路面

基　层：18cm 厚 5%水泥稳定级配碎石

底基层：18cm 厚 4%水泥稳定级配碎石

垫　层：15cm 级配碎石垫层

路面结构层总厚度为 77cm。

K0+230~K0+315 平交口路面结构如下：

面　层：26cm 厚水泥砼路面

基　层：18cm 厚 5%水泥稳定级配碎石

底基层：18cm 厚 4%水泥稳定级配碎石

垫　层：15cm 级配碎石垫层

路面结构层总厚度为 77cm。

被交路（S250）及 K0+000~K0+035 拼宽路面结构如下：

上面层：4cm 细粒式改性沥青混凝土(AC-13)

下面层：6cm 厚中粒式改性沥青混凝土(AC-20)+调平层

基　层：25cm 水泥混凝土（Fr≥5.0MPa）

基　层：18cm 5%水泥稳定级配碎石

底基层：18cm 4%水泥稳定级配碎石

垫　层：15cm 级配碎石

人行道路面结构如下：

面　层：6cm 仿花岗岩砖（60*30*6cm）（或 6cm 灰色导盲砖）

3cm 干硬性水泥砂浆

基　层：15cm C25 水泥混凝土

垫　层：15cm 级配碎石垫层

6.2.2 人行道、路缘石及压条

本项目全线左幅设置 3m 宽人行道；行车道两侧均设置路缘石。

人行道地砖推荐采用 300×600×60mm 仿花岗岩人行道砖，表面应光洁、色彩均匀、纹理清晰和棱角整齐；盲道砖采用 300×300×60mm 中灰色仿花岗岩人行道砖。

路缘石和压条均采用 C30 预制混凝土材料。

详细说明见路基路面设计说明。

6.3 管道排水

1、主要设计内容

1）本项目新建道路为规划路，起点与省道 S250 线平交，起点桩号为 K0+000，终点接顺新建桂头大桥，终点桩号为 K2+141.594，路线全长约 2.142 公里。

沿规划路新建管径为 d600～d1350 的雨水主管，采用单侧布管，布置于右侧机动车道下，距道路中心线 6m。本次设计雨水主管自西向东分为 4 段就近排出，桩号 K0+000～K0+360 段设计雨水管接入省道 S250 现状雨水管内，桩号 K0+398～K1+091 段及 K1+118～K1+785 段设计雨水管分为 2 段就近排入东南侧水体；根据《乳源瑶族自治县桂头镇国土空间总体规划（2021-2035 年）》，桩号 K1+780～K2+141.594 段设计雨水管流向为自西南向东北，该段雨水管规划接入东北侧现状雨水管内，最终经雨水排放口排入武江，本次设计该段雨水管流向与规划流向一致，近期就近排入自然水体，该段雨水管与道路纵坡形成反坡，由于《乳源瑶族自治县桂头镇国土空间总体规划（2021--2035 年）》中未对本次道路设计终点至武江段明确规划标高，建议远期实施时按本项目雨水管设计标高顺接。

2)竖向设计：根据提供的省道 S250 沿线现状管线勘察结果及设计范围内现状地形勘测，结合现状管沟及周边水系等标高信息，确定本项目新建雨水主管埋深为 1.82～3.93 米。

3）支管设计：结合《仙湖工业园(含墨石片区)扩园项目控制性详细规划》（2025 年 12 月）中路网及竖向规划，在沿线主要路口设置雨水预埋管。

2、设计标准及主要设计参数

1）设计标准：本项目雨水管渠重现期标准为 3 年。

2）径流系数：本工程取 0.70，其中部分路段沿线为林地，对应的综合径流系数取 0.4～0.45。

3、暴雨强度公式：采用韶关市暴雨强度公式：

$$q=167*11.095(1+0.6293\lg P)/(t+9.6384)^{0.6697}(L/S.hm^2)$$

3、管线综合

本项目采用二级公路兼城市道路功能技术标准，设计速度为 40km/h，本项目新建排水管道采用的排水体制为雨、污分流制。

本项目管线综合横断面图如下：

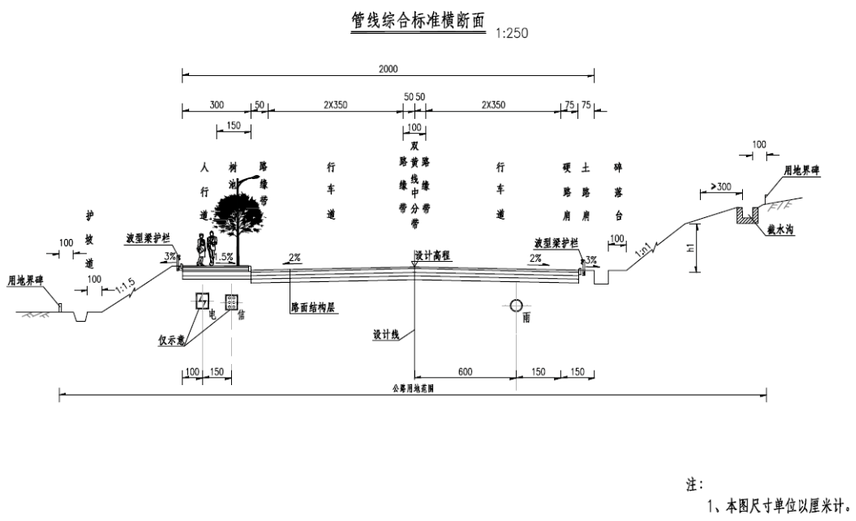

图 6-1 桂头镇仙湖工业园规划路管线综合横断面图（近期）

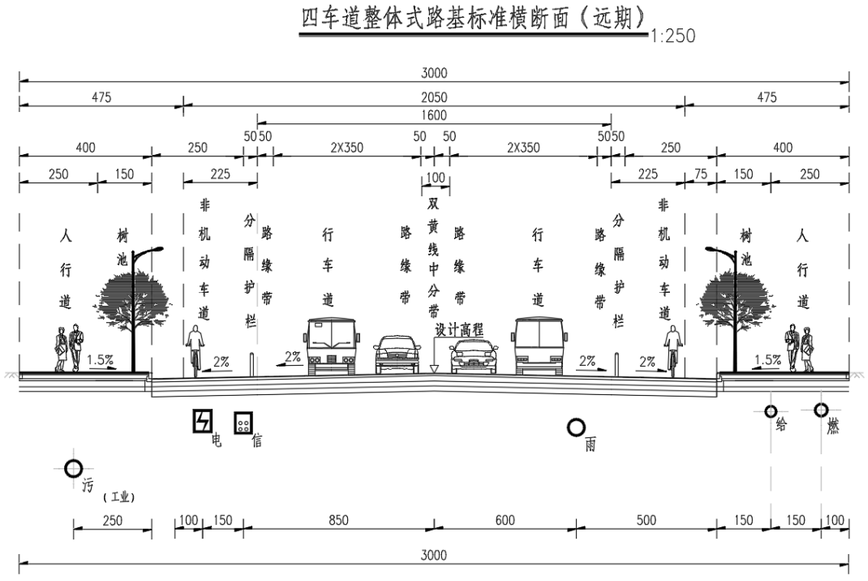

图 6-2 桂头镇仙湖工业园规划路管线综合横断面图（远期）

本项目参考规划方案，仅做行车道和左侧人行道，实施照明工程、雨水工程，仅在左侧人行道下按规划预留电力、通信管线位置；项目实施的时候，电力、通信单位可同步埋管。

由于受造价的限制，本次设计不包括其他管线工程，但是按照业主的要求先预设管线过路涵洞，以免日后重新开挖路面。

详细说明见图纸排水工程设计说明。

7、桥梁、涵洞

7.1 强制性条文执行情况

1、本项目桥涵结构的设计基准期为 100 年。

2、全线涵洞的安全等级均按二级进行设计。

7.2 桥涵设计标准的采用情况

（1）设计速度：40km/h。

（2）汽车荷载等级：公路—Ⅰ级。

（3）设计洪水频率：涵洞 1/50。

（4）抗震设计：根据《中国地震动参数区划图》（GB18306－2015），项目区地震基本烈度为Ⅵ度（地震动峰值加速度为 0.05g）。

（5）环境作用等级：根据《公路工程混凝土结构防腐蚀技术规范》判定。

7.3 沿线水系及被交河流概况

本次设计对路线所跨越的主要河流、河涌及沟渠均作了现场调查，本项目沿线水系主要为一条排洪及灌溉土河，并且没有横穿本项目；无其他水系。

7.4 桥涵总体设计原则

本项目路线行经范围没有大的河流通过，沿线涵洞主要是为满足排洪、预留管线通道需要。

涵洞结构型式的选择，本着因地制宜、就地取材、利用地形、方便施工的原则，根据汇水面积大小、设计流量大小、使用性质及地质情况，采用钢筋砼盖板涵。

立足科学发展观，着力于自主创新，紧密结合工程建设条件，适时引进国内外最新技术，精细设计，以提高工程建设质量和降低工程建设成本。

工程设计切实立足与“可到达、可检查、可维护、可更换“的四可理念，以降低运营期

的维护难度及工作量，降低维护成本。桥涵构造物设计充分考虑结构的安全性、耐久性的要求。

7.5 沿线桥梁涵洞的分布情况

本项目路线总长 2.142km，沿线共设置 2 道涵洞，1 道为钢筋砼盖板涵，涵长 33m，1 道为钢筋砼圆管涵，涵长 32m。

涵洞孔径大小根据汇水面积、降雨量和方便管线通过等因素计算后确定，为便于清淤和节省造价，本项目盖板涵孔径采用 1-2.0×2.0m，圆管涵孔径采用 1-D.1.0m。

详细说明见图纸桥涵设计说明。

8、路线交叉

8.1 设计原则

本项目无设置立交，各路线交叉均采用平交。平交口布局要充分考虑规划、沿线居民出行等因素，不合理的开口容易诱发交通事故。

1、平交布局遵循“安全第一、以人为本”的原则，做到既能保证行车安全畅通，避免人车抢道，又能方便群众出行为目的。

2、结合当地规划部门的有关规划，合理预留规划平交口。

3、应尤其注重人行过街安全，在村庄和路口路段布设必要的警示标志，必要时增设人行天桥或人行地道。

4、全线共设平交 12 处，除起点与省道 250 线 T 型平交处和 K0+794.611 处 T 型平交口采用渠化设计，其余平交口均采用加铺转角的方式进行控制；均不采用灯控形式。

经现场调查，起点所接 S250 为二级公路，设计速度为 80km/h，起点平交口范围限速 60km/h。考虑到本项目作为厂区出行主干道,建成后将有较多大型车辆通行,本次针对起点采取增设减速分流、加速汇流车道及渠化设计的设计；K0+794.611 处为直角弯，考虑远期工业园区的发展及近期接顺乡道 Y821，本次设计按 T 型平交口设计，并采用渠化设计。其余平交口设计主要是与现状道路平交，重新加铺转角、完善平交口的标志、标线和安全设施，以满足沿线交通安全和使用，保障交通顺畅，提高其交通服务水平。

平交口设置一览表　　表 8-1

编号	道路名称	相交路名称	桩号	交叉形式	相交道路道路等级
1	本项目	省道 250 线	K0+000	T 字平交	二级公路
2		县道 325 线	K0+290	十字平交	三级公路
3		乡道 821 线	K0+794.611	T 字平交	四级公路
4		其他等外道路	/	T 字平交	等外路

8.2 主要交叉设置情况

1）起点 K0+000 平交口设计方案

本项目起点与省道 250 线 T 型平交，省道 S250 线为双向四车道，设计速度为 80km/h，起点平交口范围限速 60km/h。本项目为双向四车道，设计速度为 40km/h；本次平交设计按 T 型平交设计，转弯车道设计速度按 20km/h，并在公路上增设了加减速车道，设计如下图所示：

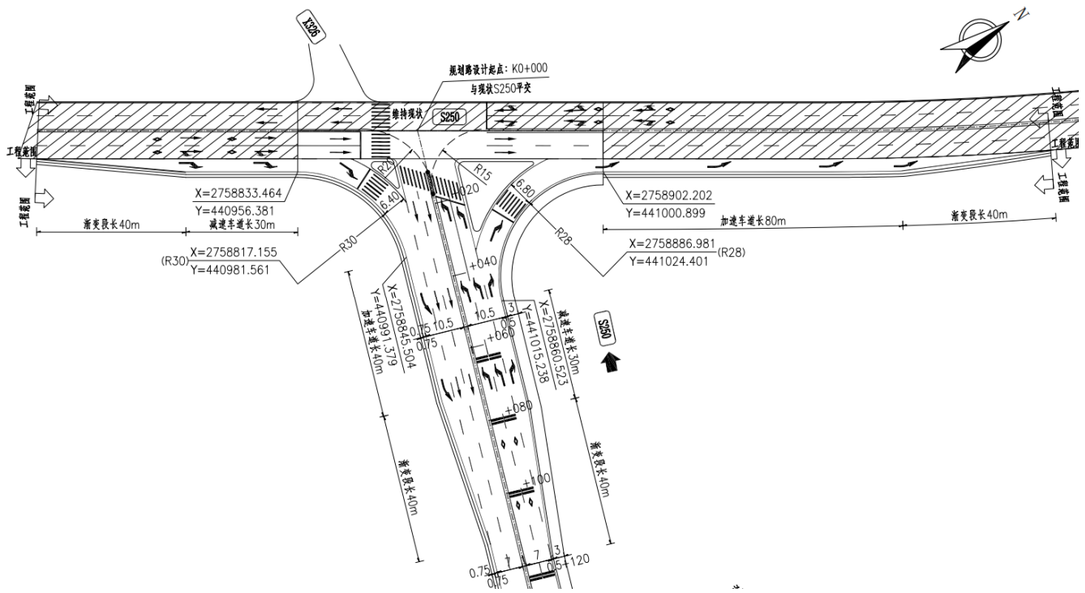

图 8-1 起点 T 型平交平面图

2）K0+794.611 平交口设计方案（本次设计）

本次设计，K0+794.611 处为直角弯，考虑远期工业园区的发展及近期接顺乡道 Y821，本次设计按 T 型平交口设计，并采用渠化设计；主线右转弯车道设计速度按 20km/h，主线左转弯设计速度按 15km/h。但平交口部分用地范围不在规划红线范围内，近期可能难以实

施。设计如下图所示：

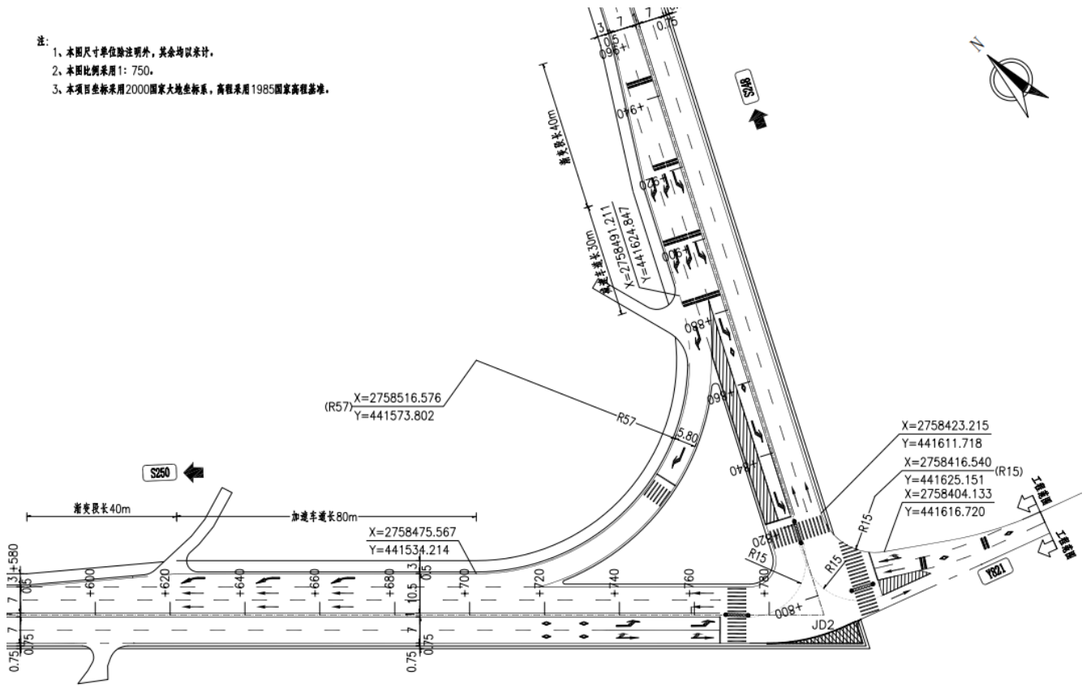

图 8-2 K0+794.611T 型平交平面图

3）K0+794.611 处保通方案（无法征地时）

考虑到近期 K0+794.611 处平交口可能无法解决征地问题，施工阶段不能按 T 型平交口实施，本次设计提出了临时保通方案，限速 40km/h。该方案不包含在本次设计当中，如下图所示：

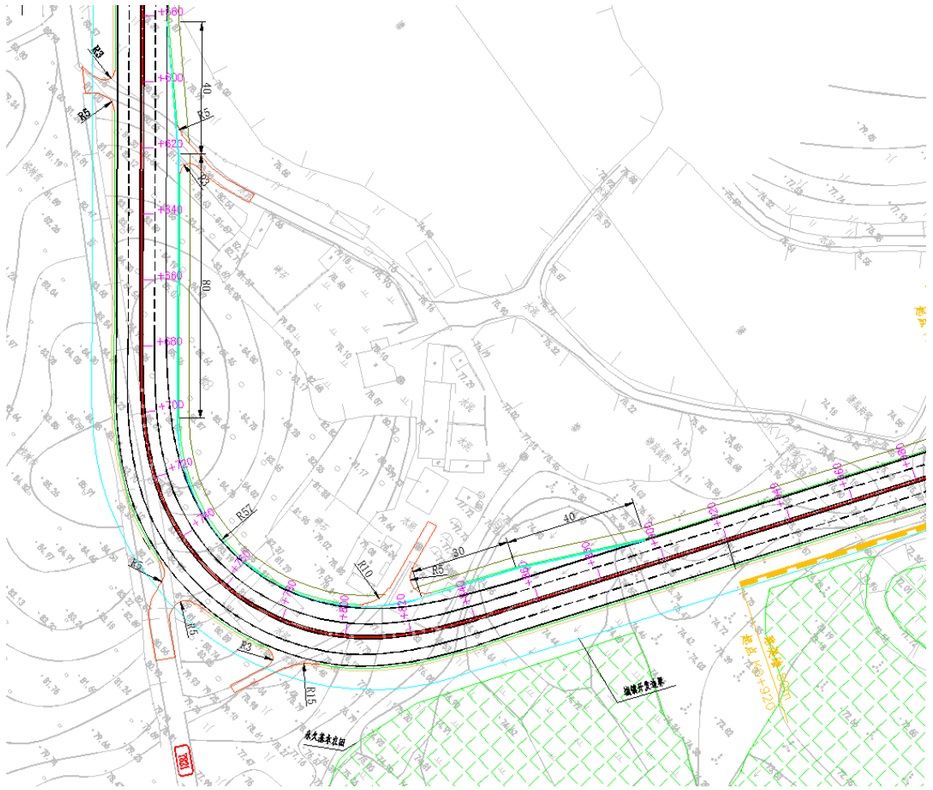

图 8-3 K0+794.611 处临时保通方案平面图

9、照明工程

9.1、设计依据

1、《公路照明技术条件》（GBT24969-2010）

2、《城市道路照明设计标准》（CJJ45-2015）

3、《城市道路照明工程施工及验收规程》（CJJ89-2012）

4、《供配电系统设计规范》（GB50052-2016）

5、《低压配电设计规范》（GB50054-2011）

6、《电力工程电缆设计标准》（GB50217-2018）

7、《建筑物防雷设计规范》（GB50057-2010）

8、《交流电气装置的接地设计规范 》（GB/T 50065-2011）

9、《LED 城市道路照明应用技术要求》(GB/T 31832-2015)

10、《道路照明灯杆技术条件》(CJT527-2018)

11、《建筑电气与智能化通用规范》（GB55024-2022）

12、《建筑环境通用规范》（GB55016-2021）

13、《建筑节能与可再生能源利用通用规范》（GB55015-2021）

14、《道路照明工程技术规范》（DBJ/T 15-242-2022）

9.2、设计原则

（1）道路照明设计必须满足车辆通行要求，并达到相应城市道路照明设计标准的照度水平。

（2）道路照明除使道路表面满足亮度要求外，并且照度均匀，使驾驶人员视觉舒适，并能看清周围环境。

（3）在道路交叉口，适当提高照度标准，以便提高其通行能力。

（4）根据道路的现状，合理选择灯具及布置方式，力求做到与周围环境相协调。

（5）提倡绿色照明，选择高效光源及灯具，光源采用 LED 灯，灯具、灯杆造型美观、耐用。

9.3、照明设计标准

确定道路照明标准时，应充分考虑道路的使用性能、通行能力、通行速度，以及路面使用材料的反射特性等方面的因素。道路照明灯具采用 LED 灯。本工程设计技术标准按现行《城市道路照明设计标准》要求执行。采用的主要技术标准见下表：

路口交会区照明标准值 表 9-1

交会区类型	路面平均照度 Eh.av(lx)，维持值	照度均匀度 UE	眩光限制
主干路与次干路交会	50	0.4	在驾驶员观看灯具的方位角上,灯具在 80°和 90° 高度角方向上的光强分别不得超 30cd/1000lm 和 10cd/1000lm
次干路与次干路交会	30		
次干路与支路交会			
支路与支路交会	20		

机动车交通道路照明标准值 表 9-2

道路类型	路面亮度			路面照度		眩光限制阈值增量 T1(%)最大初始值	环境比 SR 最小值	LED 光源照明功率密度(LPD)限值(W/m2)
	平均亮度 Lav(cd/m2)	总均匀度 Uo 最小值	纵向均匀度 UL 最小值	平均照度 Eh.av(lx)维持值	均匀度 UE 最小值			
二级公路	1.5	0.4	0.5	20	0.4	10	0.5	0.7

9.4、设计方案

本项目道路等级为二级公路，道路东西走向，路线长度约 2141m，双向四车道，路基宽度 20.0m。

（1）道路照明采用双侧对侧布置方式，布灯间距 30m，灯具安装高度 10m，灯具光源为 120W 半截光型 LED 灯，挑臂长度为 2m，安装仰角 10 度，车行道功率密度 LPD 值 0.59W/m2，照度 26.91x，均匀度 0.53，满足规范要求。

（2）在平交路口区域、道路扩宽段等区域通过设置三火投光灯或加大灯具功率和减少布灯间距以适当提高此处的照度和均匀度。

（3）路灯布置在人行道/土路肩位置，路灯管线距离行车道或者硬路肩边线 0.5m。

详细说明见图纸交通工程及沿线设施设计说明。

10、环境保护与景观设计

10.1 环境保护原则

1.贯彻“预防为主、以治为辅、综合治理”的原则。

2.充分体现“以人为本、生态导向”的设计原则。

3.“环境保护与景观融合”的设计原则。

4.对周围自然环境的“最小干预性”的原则。

10.2 环境保护设计

环境保护贯穿项目各阶段，道路、桥涵、互通立交和沿线设施与自然景观相协调。道

路线位以保护生态资源、自然景观为原则，尽可能远离生态环境敏感点，最大限度尊重原始地形、地貌，避免大填大挖。路侧栽植树木，降低噪音，减少对周围环境的影响。

保护好沿线地貌、土壤、植被及与之相关的动植物生态过程和水文状况，将公路的分割与阻隔对动植物资源的影响降到最低。横断面布置结合地形、地貌，以人工式景观向自然式景观逐渐过渡，减少对原有生态环境的破坏，保护现有的植被资源。

道路景观及绿化坚持“生态设计优先”的原则，注重植物的多样性、防护性、乡土性、稳定性和易管理性，引导生态环境良性发展，并维护生态环境的稳定性和可持续性。

通过设置以乔木为主多品种的自然风景林，形成有效的声墙，进行噪音隔离，减少道路对环境的影响。

路基施工料场考虑其位置、开采方式、数量等对坡面植被等的影响。做好施工组织计划，充分利用挖方调运土方,减少废方。

10.3 景观设计原则

1)安全性原则

(1)人行道的绿化应采用注重景观与视线引导及指示性功能兼顾的合理化设计。交通导流岛作为景观点，丰富植物配置。

(2)在道路交叉口处，鉴于驾驶员安全视距的要求，合理栽植 H<0．8m 的低矮地被。

2)景观协调性原则

(1)协调生态、社会、经济效益的关系，保证生态效益的充分发挥；

(2)协调保护与开发、景观与生态、投入与产出、建设与养护的多重关系，保证道路绿化体系的可持续发展；

(3)协调道路沿线各功能地块的总体景观建设,保证城市绿化体系结构得以良性的整体发展。

3)景观观赏性原则

体现在绿化的搭配上，坚持以树为主，乔灌花草结合，实现植物的空间层次的多种组合。常绿与落叶，开花与观叶植物结合实现时间与视觉上的变化。

4）生态性原则

(1)坚持生态优先，配合实现城市道路绿化体系的总体建设目标；

(2)建设高标准的城市道路绿化体系，构成兼顾景观与生态功能的绿色长廊。

10.4 景观设计

景观绿化设计是道路设计的重要组成部分，它不仅有助于创造优美的道路环境，提供舒适的行驶条件，同时还能改善小气候环境，给烈日下的行人提供清凉的空间。道路景观绿化的树种、大小和布局都遵循道路绿化设计的相关规范，并经过充分的研究，以选用适于该地区生长的乔、灌木和地被，并与整体的绿化景观遥相呼应，形成浓郁的绿化氛围，做到四季有景可观。

绿化建设和管理应符合生态学原理，遵循可持续发展的生态原则，注重绿化项目的可实施性。

人行道树池带种植常绿阔叶乔木香樟，株距 6 米，下层铺植翠芦莉，美观遮荫，又能有效隔离人行道对辅道交通造成的干扰。

交通导流岛采用通透式配置方式，直接搭配低矮开花、色叶地被红叶石楠、金叶假连翘、花叶女贞、毛杜鹃、翠芦莉、台湾草等。

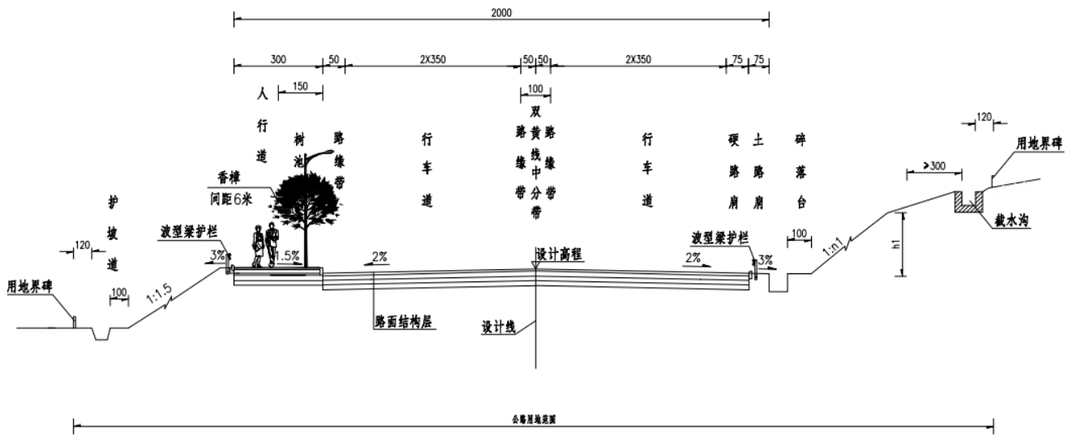

图 10-1 绿化标准横断面图

本次景观绿化设计约为 2.142km 长的道路，主要是对左侧人行道树池和 K0+794.611 平交口的导流岛进行绿化设计。

详细说明见图纸环境保护与景观设计说明。

11、其他工程

根据现场调查，在 K1+010~K1+125 存在改造后道路离河道较近的情况。为了

保障道路边坡防护安全现需要为河道进行加固防护，设置平均 30cm 厚的 C30 素混凝土河道护坡。护坡坡度与底宽需根据现场实际河道坡度与底宽调整。

12、施工方案

12.1 项目工程特点

本项目建设路线长度一般，路基路面工程量较大，施工难度小、行车干扰较小，路基路面工程的施工对项目建设工期、工程质量、工程造价的控制起着决定性的影响。本项目涉及部分房屋管线拆迁，合理安排施工顺序和优化施工期间的组织管理，对于保证工程质量和工期非常重要。

（1）项目沿线村民及工人数量一般，本工程建设期间对沿线村民、工人出行产生一定的影响，应做好施工组织方案设计，做好疏导交通方案和安全施工措施。

（2）项目位于桂头镇仙湖工业园范围内，施工期间做好水土保持措施，防止水土流失，减少对周边环境的影响。

12.2 施工组织和施工工期

为确保工程的顺利开工，业主应争取地方政府和相关行业主管部门的协调配合，作好征地、拆迁、移民安置、当地筑路材料开采、供应以及开通施工便道等前期工作。

为确保施工工期及工程质量，通过公开招标确定技术力量雄厚、施工机械设备装备精良、守信用、经验丰富，报价合理的路桥专业施工队伍。

施工前必须进行生态环境、水环境、社会环境、声环境、大气环境的进一步评估，加强措施，防止或减缓工程对环境的影响。

本项目属新建工程，本项目采取分段施工、分幅施工（半幅施工、半幅保证通行，保证交通不中断）的手段。完善施工区域外围交通疏解标志，施工路段应提前设置施工标志、限速标志。施工完毕后，及时清除障碍物，消除隐患。

项目距离园区和居民区较近，施工时务必考虑周边工人、居民出行安全，避免对周边居民造成长时间干扰，因此维持交通安全及顺畅尤为重要，为确保交通畅顺及行车安全，施工时必须设置警告及安全标志，工地设置交通指挥员疏通来往交通分流。

详细说明见图纸施工组织计划说明。

项目建设工期安排的总原则是：精心组织，充分准备。在保证工程质量和施工安全的前提下，尽可能缩短建设周期，争取于 2027 年中能投入使用，使本工程能尽早发挥效益。本工程施工工期为 12 个月，2026 年 6 月底动工，2027 年 6 月底完工。

12.3 施工方案及建议

（1）路基、路面工程

路基工程采用机械施工为主，适当配合人工施工的方案。对土方段施工，本项目所在地区每年 4 月～9 月降雨较为集中，应控制土壤最佳含水量，以确保压实度符合规定要求。对填挖交界的过渡路段，应按规定的要求，采取必要的施工措施，以防止通车后产生错台，致使路面破坏。

路面施工应采用配套的路面施工机械设备和有丰富路面施工经验的专业队伍。

（2）雨水工程

本项目地下管线布设较为简单，仅布设雨水管道，管线施工干扰较小，施工要抓住有利季节进行。

（3）交通工程及沿线设施

交通工程和照明工程均按相关规范要求进行制作和施工。

（4）路线交叉

路线交叉的施工应维护现有公路的正常交通，设置必要的临时交通标志和安全防护措施，特别是沿线各村道平交。

13、工程实施步骤的建议及安全生产技术要求

13.1 工程实施步骤的建议

根据本路段的具体情况，对工程实施步骤提出以下建议：

（1）做好施工前的准备工作，包括施工招标、征地、拆迁。

（2）认真做好各项工程施工组织工作，充分利考虑当地季节性气候对施工工艺和工期的影响，尽量避免在雨季施工土石方工程。抓住有利季节进行路基处理和路基填筑、开挖，优先对不良地质路段进行地基处理，包括清淤、清表处理，为道路建设赢得时间，保证工期。

（3）尽早修筑施工临时设施，接通临时电力、电讯线路，保证施工设备顺利进场，按时开工。

（4）进行清表等处理工作，对清表耕植土应集中堆放，便于今后恢复地表植被时予于利用。

（5）由于路线所在地区雨季长、雨量大，路基防护和排水系统的施工应和主线土石方工程同步、边填挖土方，边做好防护、排水工程和绿化，以保证路基边坡尽量不受雨水冲蚀。

（6）路面施工宜待路基施工完成，路基处理稳定后进行。

（7）加强管理，充分发挥监理工程师的作用，严把质量关，确保工程质量，争创优质工程。

13.2 安全生产技术要求

根据本路段的具体情况，对工程实施步骤提出以下建议：

（1）施工单位应根据《公路工程施工安全技术规程》（JTJ076-95）、《建筑施工安全规范》（2008 年版），结合工程场地的情况、施工作业内容、设计文件要求等，提出本工程的安全风险源，制定有针对性的施工安全专项方案及作业指导书，在组织架构、施工方案、工艺流程、监管机制、应急预案等方面，提出相应措施及管理细则，交监理及有关安监部门审批备案，经批准后方可施工，并在实施中切实遵照执行。

（2）本工程有交通、供水管、雨水管（涵）、电力管线等，施工前应与有关管线单位联系，协调好施工安全事宜。

（3）凡对地下土层进行开槽、钻孔、地基处理等工序前，需对地面以下 3m 深度范围进行人工开挖，确认无地下管线后方可施工。

（4）高压线下桩机（含钻孔、冲孔、旋挖、搅拌、旋喷、静压、锤击、振冲等各种工艺）及架桥机施工，应符合桩机（或架桥机）设备与高压线的安全距离，并做好防电、防雷措施。

（5）除本说明提及的施工安全要求外，施工单位还应根据场地环境、施工工艺特点及安全风险分析、制定相应安全措施，以策安全。

（6）管道施工：软基处理完成后,即可开挖管槽，敷设排水管道。管道覆上不足 0.7m 时，不得在管顶及周边采用重型机械压实路基或管槽回填土。

（7）管道施工前，必须先行核实出水口标高是否满足要求。

（8）检查井、沉砂井:井面标高要求与道路施工后路面平，井环可等道路成型后坐浆。

（9）检查井井盖的标高应根据人行道或车行道的标高调整，确保井盖与路面平顺美观，

（10）位于车行道下的井盖和盖座应具有足够承载力和稳定性，

（11）人行道或绿化带检查井可采用装饰井盖，井盖采用球墨铸铁，装饰井的井盖面铺装采用与道路用料一致的材料，使整体地面铺装达到城调美观。

（12）井盖及井盖座需具备防盗、防垦落、防沉降、防响、防滑、弹性紧锁、防跳动及防意外开启的功能。

（13）所有雨污水检查井均设防坠网，防坠网承重能力不小于 150kg，并具有较大的过水能力。

（14）若现场地质情况与勘察报告出现差异时，现场四方协调处理具体方案，工程量由现场三方确定。

（15）施工前，应加强本项目与相邻工程的联测，确保道路线形的连续。

（16）本项目一般结构混凝土的氯离子最大含量为 0.2%。

14、新技术、新材料、新设备、新工艺的采用应用情况

本项目在施工图设计中，积极慎重地采用新技术、新工艺，提高设计质量和效率，保证工程安全，均采用计算机辅助设计，计算机出图率达 100％。

15、危险性较大的分部分项工程注意事项

15.1 编制依据

（1）《危险性较大的分部分项工程安全管理规定》（中华人民共和国住房和城乡建设部令第 37 号）；

（2）《住房城乡建设部办公厅关于实施（危险性较大的分部分项工程安全管理规定）有关问题的通知》（建办质（2021）31 号）。

15.2 总体要求

工程参建各方应认真按照《危险性较大的分部分项工程安全管理规定》进行施工管理，施工单位应当在危大工程施工前组织工程技术人员编制专项施工方案，对于超过一定规模的危大工程，建设单位、施工单位应当组织召开专家论证会对专项施工方案进行论证。

对于本项目，危险性较大的分部分项工程范围主要有以下：

1、基坑工程

（1）开挖深度超过 3m（含 3m）的基坑（槽）的土方开挖、支护、降水工程。

（2）开挖深度虽未超过 3m，但地质条件、周围环境和地下管线复杂，或影响毗邻建、构筑物安全的基坑（槽）的土方开挖、支护、降水工程。

2、起重吊装及起重机械安装拆卸工程

（1）采用非常规起重设备、方法，且单件起吊重量在 10kN 及以上的起重吊装工程。

（2）采用起重机械进行安装的工程。

（3）起重机械安装和拆卸工程。

3、拆除工程

可能影响行人、交通、电力设施、通讯设施或其他建、构筑物安全的拆除工程。

15.3 风险源辨识

本项目风险源包括工程自身风险和环境风险等。

工程自身风险除上述危险性较大的内容外，还包括不良地质（岩性及风化程度、构造带、地下水、高边坡、土洞、溶洞、液化土、软土、滑坡、泥石流等入、恶劣气候（暴风、暴雨、洪水、雷电等入、运输通行（撞击等）等内容。

环境风险主要包括以下内容：

1、工程周边的铁路，包括地上、地面、地下。

2、工程周边的桥梁，包括公路、市政等。

3、工程周边的建筑，包括地上、地下等。

4、工程周边的管线，包括地上、地下等。

5、工程周边的水体，包括江河、湖泊等。

6、工程周边的文物，包括建筑、树木等。

7、工程周边的可燃物，包括油、气、化学产品等。

8、参建各方确定应列入该范围的其他内容。

15.4 保障工程周边环境安全和工程施工安全的共性意见

1、施工前的准备

（1）应认真熟阅勘察报告、设计图纸、设计变更等文件，通知有关方面组织设计交底，掌握设计意图，确认采用文件是最终版本。

（2）应对勘察、设计等文件进行核查，如发现文件未经审查，应及时反馈业主。

（3）应对现场地形进行核查，如遇设计采用地形图有差异，应及时反馈业主。

（4）应对现场管线进行核查，如遇设计采用管线图有差异，应及时反馈业主。

（5）应编制施工组织方案，报有关部门审批确认。

（6）应编制风险评估报告，报有关部门审批确认。

（7）应识别环境风险，并根据环境风险分别编制专项保护方案（保护措施、监测监控、应急预案等），报有关部门审批确认。

2、施工中的控制

（1）施工应认真按照施工注意事项及施工规范执行。

（2）施工程序应符合规范和各级质监、安监等部门要求。

（3）施工中应采取切实可行的措施对风险进行控制，避免淹溺、机械伤害、起重伤害、高出坠落、物体打击、触电、火灾、坍塌、车船撞击、施工设备事故等风险事件发生。

（4）施工中对溶洞等不良地质，应有切实可行的预案。

（5）施工场地严禁发生超出设计图纸以外的挖方、堆载等行为。

（6）施工中桥面严禁随意堆放材料、设备等，严禁多辆车辆同向偏载行驶。

（7）施工如发现异常，应及时反馈业主。

危险性较大的分部分项工程对应部位与环节识别及措施意见详见《危险性较大的分部分项工程安全管理规定》中“危险性较大的分部分项工程对应部位与环节识别及措施意见一览表”。

未见事宜参见施工规范、施工注意事项等。

16、问题与建议

（1）关于项目区场平时序的问题。

根据《仙湖工业园（含墨石片区）扩园项目控制性详细规划》（2025 年 12 月）显示，该园区已进行了竖向工程规划。在基础设施建设之前，需要进行场地平整，场平时序将关乎本项目的道路用地红线范围及填挖方工程量。

本次施工图设计阶段的用地红线包含了填挖放坡产生的新增临时用地，总占地 90.98 亩（含放坡占用临时用地 24.42 亩）；若本项目是在园区场平后建设，则实际新增用地面积会更少，相应的造价也更少。本次初设阶段临时用地按永久用地征地计费。

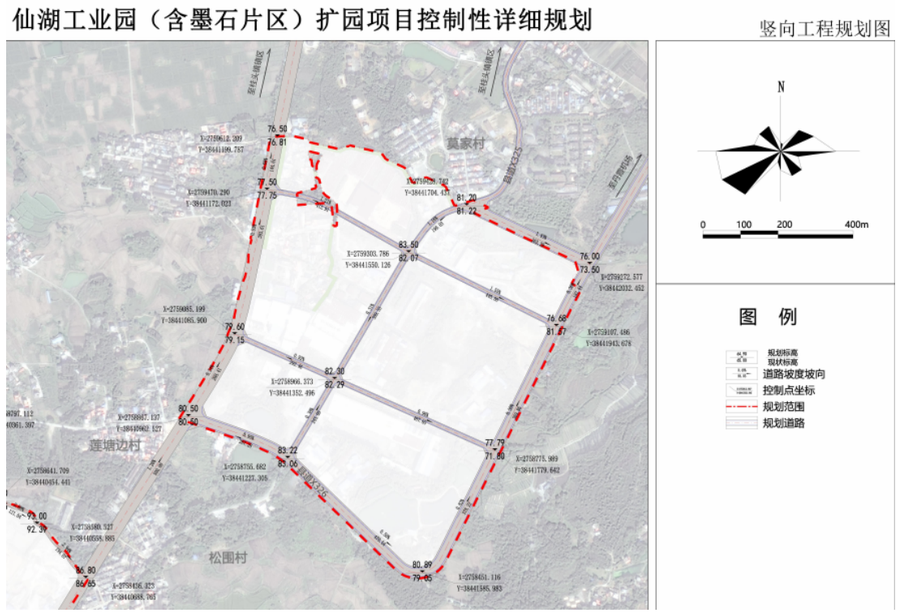

（2）关于起点平交口用地的问题。

本项目初设阶段，已考虑按规范要求对平交口增设右转弯附加车道，但由于 S250 线右侧部分附加车道范围在城镇开发边界外，该附加车道范围的用地可能无法征地，导致该处平交口右转弯附加车道近期无法实施。建议征求地方及相关职能部门意见，落实征地的可行性；若无法实施，建议后期对该处平交口右转弯附加车道范围改造另立项处理，以保证行车的安全性及平交口范围的规范性。

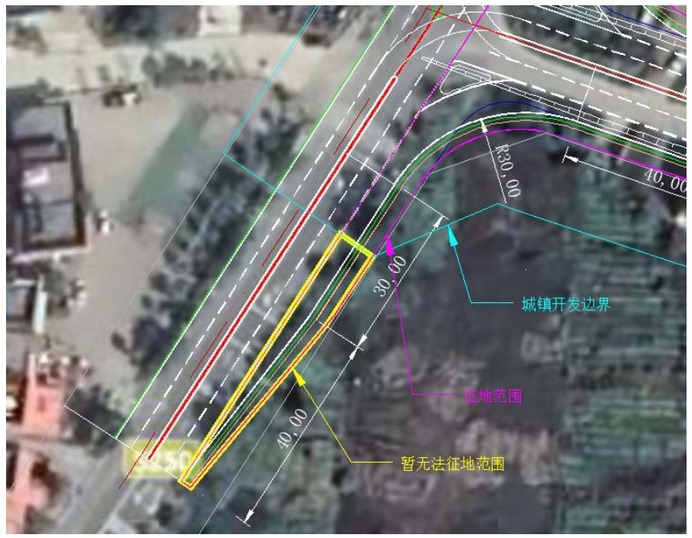

10.5　附加车道及交通岛

10.5.1　右转弯附加车道设计应符合下列规定：

1　主要公路设计速度大于或等于 60km/h 时，应在主要公路上增设减速分流车道和加速汇流车道。

2　两条一级公路相交或一级公路与交通量大的二级公路相交时，其右转弯运行应设置经渠化分隔的右转弯车道。

— 58 —

公路与公路平面交叉

3　一级公路、二级公路的平面交叉中，符合下列情况之一时应设置右转弯车道：

1）斜交角接近于 70°的锐角象限；

2）交通量较大，右转弯交通会引起不合理的交通延误；

3）右转弯车流中大型车比例较大；

4）右转弯行驶速度大于 30km/h；

5）互通式立体交叉连接线中的平面交叉右转弯交通量较大。

（3）关于 K0+794.611 平交口方案及用地的问题。

本项目 K0+794.611 处为直角弯，考虑远期工业园区的发展及近期接顺乡道 Y821，本次设计按 T 型平交口设计，并采用渠化设计；但平交口部分用地范围不在规划红线范围内，近期可能难以实施。

考虑到近期 K0+794.611 处平交口可能无法解决征地问题，施工阶段不能按 T 型平交口实施，本次设计提出了保通方案，保通方案已经预留了主线左侧加减速车道用地范围，后续建设平交口均可以利用；建议该平交口范围按临时保通方案实施，限速 40km/h，待后续用地问题解决后，再进行平交口改造。

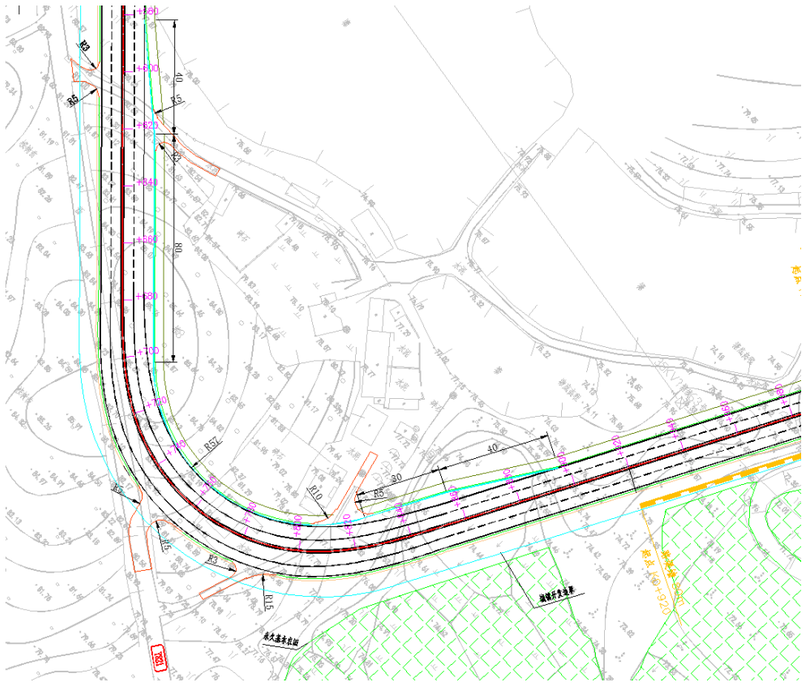

（4）K1+600～K1+740 路段范围左侧有一处最高 19m 高的挖方边坡，本次施工图设计已按常规边坡进行防护设计。经现场调查得知，该处山坡是由其他项目施工堆放在此的砂石料场，目前正在开挖清理往外运,具体挖平时间未定。故本项目开始施工后，若该处挖方边坡已挖平，则该位置相应的防护工程及土石方数量应做相应变更调整。

K0+000～K2+141.594	
第 1 页	共 1 页

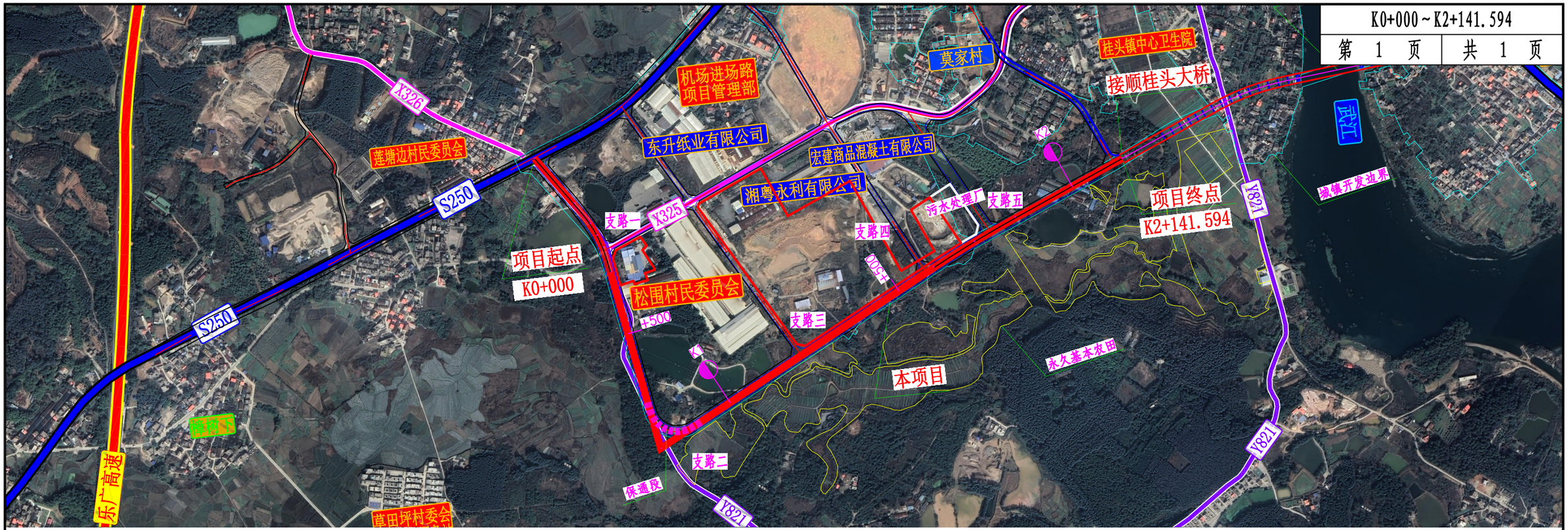

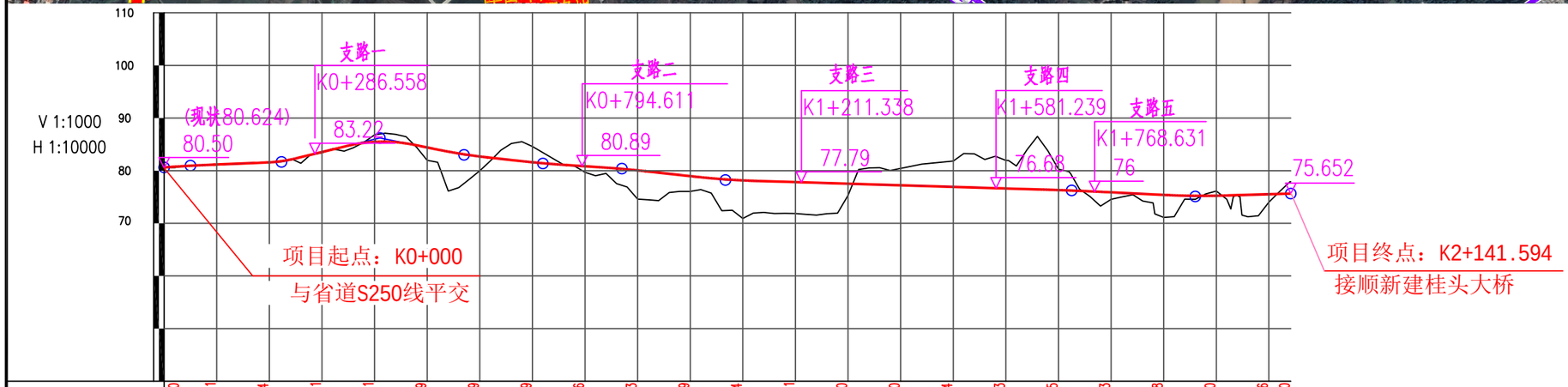

填挖高度(m)	0.000	0.011	0.004	0.151	-1.331	2.449	2.699	-2.999	1.156	5.453	2.909	7.234	5.961	2.220	-3.210	-4.894	-5.323	-3.965	1.323	4.288	-0.880	1.516	-2.260
设计高程(m)	80.624	81.170	81.583	83.542	85.464	84.413	82.695	81.600	80.844	80.054	78.960	78.155	77.825	77.525	77.225	76.925	76.625	76.315	75.885	75.399	75.241	75.527	75.652

坡度(%)坡长(m)：0.682 +052 80.624 80.000；0.409 80.965 173.000；-0.223 +223；2.428 81.673 187.000；-2.000 +410 86.213 160.000；-1.099 +570 83.013 150.000；-0.651 +720 81.365 150.000；-1.099 +870 80.389 197.000；-0.300 +067 78.224 658.000；-0.486 +725 76.250 235.000；0.300 +960 75.107 181.594；75.652

里程桩号：K0+000，1，2，3，4，5，6，7，8，9，K1，1，2，3，4，5，6，7，8，9，K2，1，K2+141.594

直线及平曲线：R-∞；JD1 I-24°53′17.9″(Y) R-300 Ls-65；R-∞；JD2 I-107°34′01.5″(Z) R-0；R-∞；JD3 I-4°24′46.2″(Y) R-3060；R-∞

注：

1.本图尺寸单位除注明外，其余均以米计。

2.本图纵断面图横向比例为1:10000,竖向比例为1:1000。

3.本图坐标系为2000国家大地坐标系，中央子午线114°，高程系为 1985国家高程基准。

重庆交通大学工程设计研究院有限公司 INSTITUTE OF ENGINEERING DESIGN & RESEARCH CHONGQING JIAOTONG UNIVERSITY	工程名称 Project	桂头镇仙湖工业园规划路新建工程	设计 Design	罗铭轩	专业负责 Speciality in Charge	罗涛	项目负责 Project Manager	甘维	阶段 Stage	施工图	专业 Specialized subject	道路工程
	图名 Drawing Name	路线平、纵面缩图	校核 Check	甘维	审核 Examiner	蒋勇	审定 Approved	陈伟	图号 Drawing No.	S-1-3	日期 Date	2026.06

主 要 技 术 经 济 指 标 表

桂头镇仙湖工业园规划路新建工程

序号	指标名称	单位	数量	备注
1	2	3	4	5
	一、基本指标			
1	公路等级		二级公路兼城市道路功能	
2	设计速度	公里/小时	40	
3	交通量	辆 / 日	10181	
4	占用土地	亩	91.00	
5	预算总额	万元	详见预算表	
6	平均每公里造价	万元/公里	详见预算表	
	二、路 线			
7	路线长度	公里	2.142	
8	设计里程	公里	K0+000～K2+142.594	
9	路线增长系数		1.475	
10	平均每公里交点数	个/公里	1.401	
11	平曲线最小半径	米/个	300/1	
12	平曲线占路线总长	%	20.125	
13	直线最大长度	米	810.535	
14	最大纵坡	%/处	2.428	
15	最短坡长	米/处	150.000	
16	平均每公里纵坡变更次数	次/公里	4.669	
17	竖曲线最小半径			
	(1)凸型	米/个	2900/1	
	(2)凹型	米/个	2800/1	
18	竖曲线占路线总长	%	42.774	
	三、路基、路面及排水			
19	路基宽度	米	20.0	
20	路基土石方数量			
	(1)挖方	千立方米	112.942	
	(2)填方	千立方米	87.802	

序号	指标名称	单位		备注
1	2	3	4	5
21	排水工程			
	边沟、排水沟	米	4242.1	
	雨水管道	米	2741	
22	路面结构类型			
	水泥混凝土25cm	千平方米	3.460	
	水泥混凝土26cm	千平方米	33.998	
	人行道	千平方米	5.369	
	四、桥涵工程			
23	涵洞			
	钢筋混凝土圆管涵	处	1	
	钢筋混凝土盖板涵	处	1	
	五、路线交叉			
24	平面交叉			
	①与公路平面交叉	处	2	
	②与乡道平面交叉	处	11	
	六、交通工程及安全设施			
25	交通设施	公里	2.142	
26	安全设施	公里	2.142	
27	照明设施	公里	2.142	
	七、环境保护与景观设计			
28	绿化工程	公里	2.142	

编制：罗韬轩

复核：

图号：S-1-4

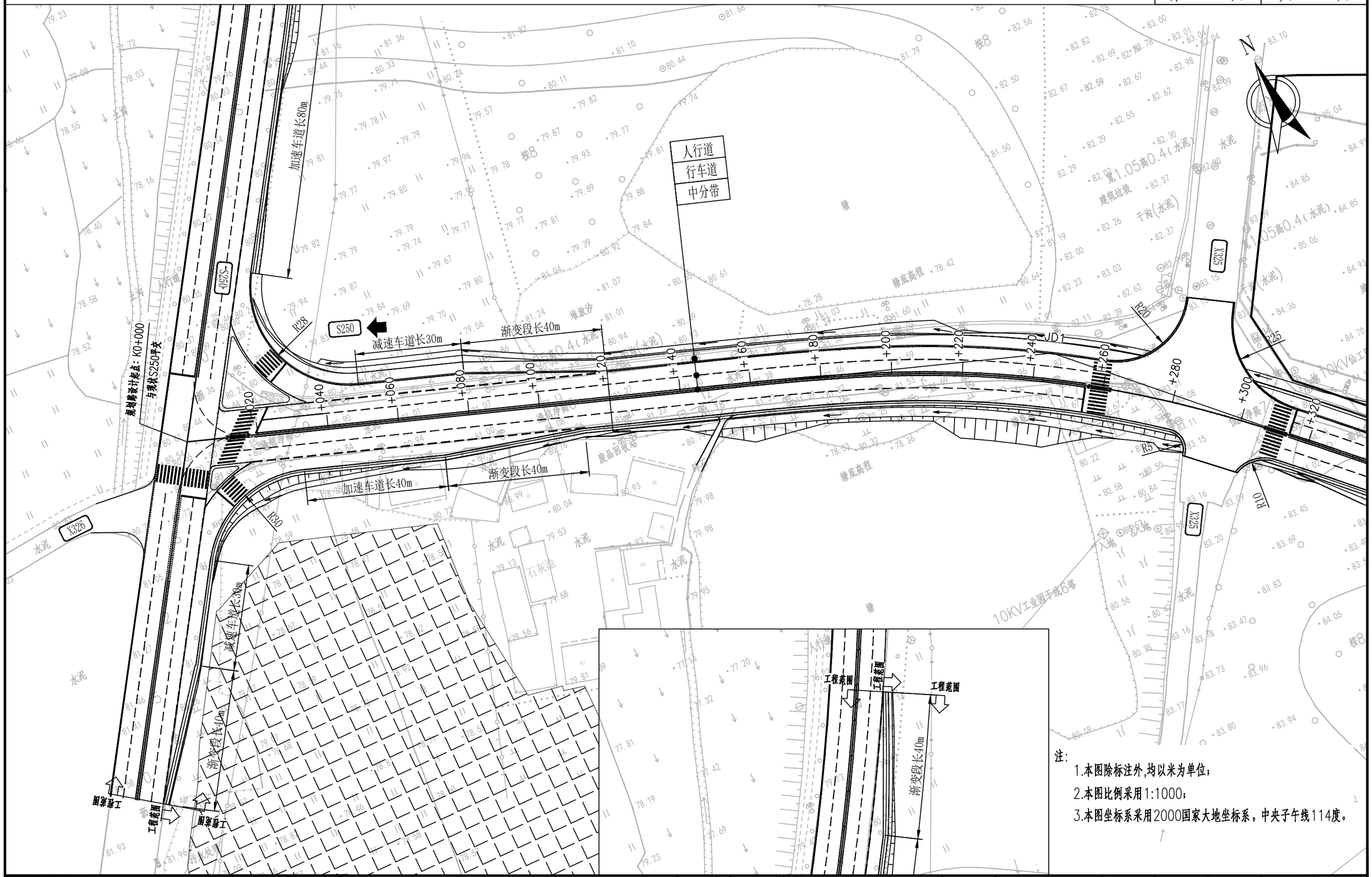

注：

1.本图除标注外,均以米为单位；

2.本图比例采用1:1000；

3.本图坐标系采用2000国家大地坐标系，中央子午线114度。

重庆交通大学工程设计研究院有限公司 INSTITUTE OF ENGINEERING DESIGN & RESEARCH CHONGQING JIAOTONG UNIVERSITY	工程名称 Project	桂头镇仙湖工业园规划路新建工程	设计 Design	罗铭轩		专业负责 Speciality in Charge	罗涛		项目负责 Project Manager	甘维		阶段 Stage	施工图	专业 Specialized subject	道路工程
	图名 Drawing Name	公路平面总体设计图	校核 Check	甘维		审核 Examiner	蒋勇		审定 Approved	陈伟		图号 Drawing No.	S-1-5	日期 Date	2026.06

S250 ⇦

⇨ S248

K0+320～K0+670	
第 2 页	共 7 页

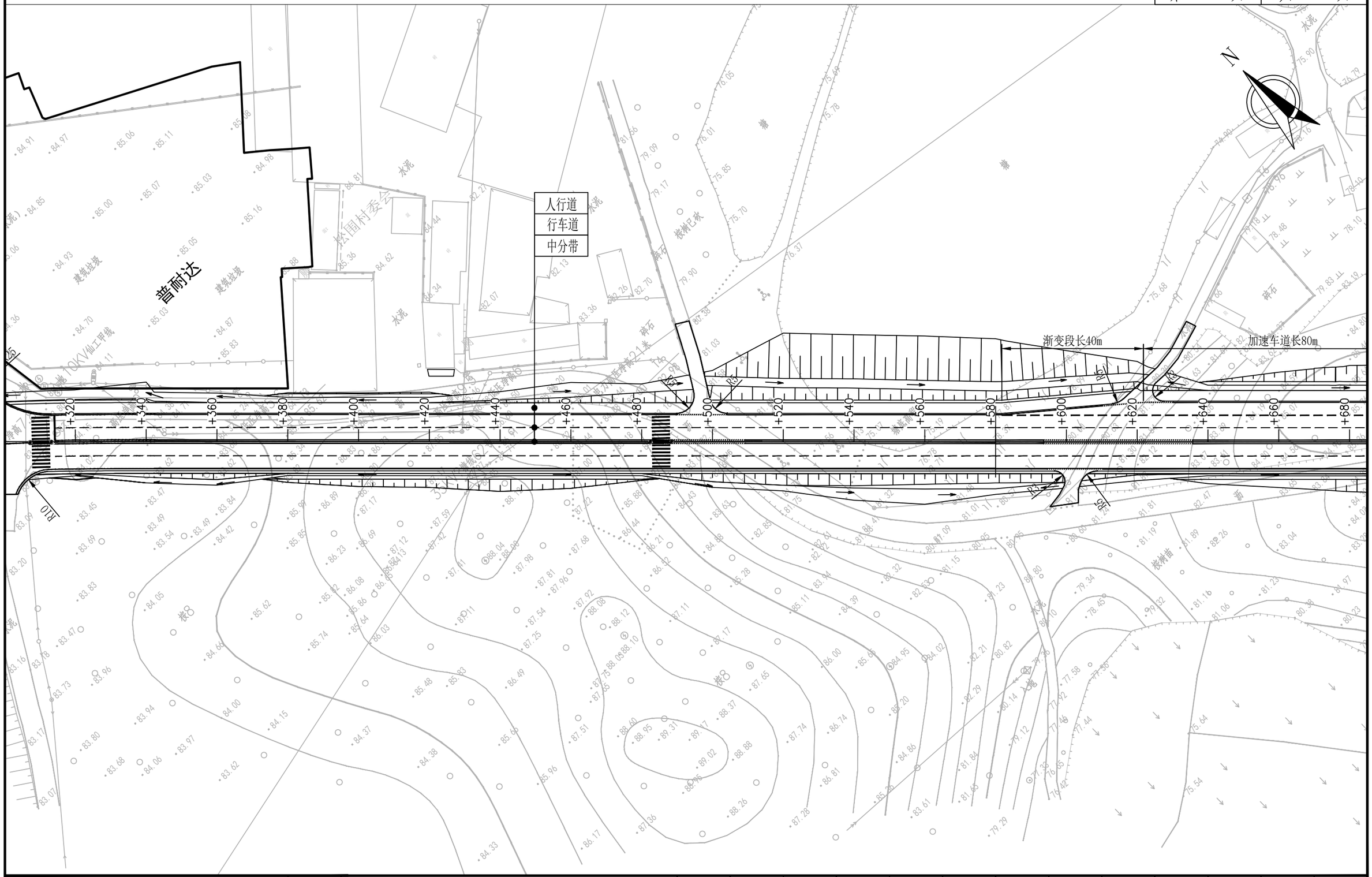

HEDR 重庆交通大学工程设计研究院有限公司 INSTITUTE OF ENGINEERING DESIGN & RESEARCH CHONGQING JIAOTONG UNIVERSITY	工程名称 Project	桂头镇仙湖工业园规划路新建工程	设计 Design	罗铭轩	罗铭轩	专业负责 Speciality in Charge	罗 涛	罗涛	项目负责 Project Manager	甘 维	甘维	阶 段 Stage	施工图	专 业 Specialized subject	道路工程
	图 名 Drawing Name	公路平面总体设计图	校 核 Check	甘 维	甘维	审 核 Examiner	蒋 勇	蒋勇	审 定 Approved	陈 伟	陈伟	图 号 Drawing No.	S-1-5	日 期 Date	2026.06

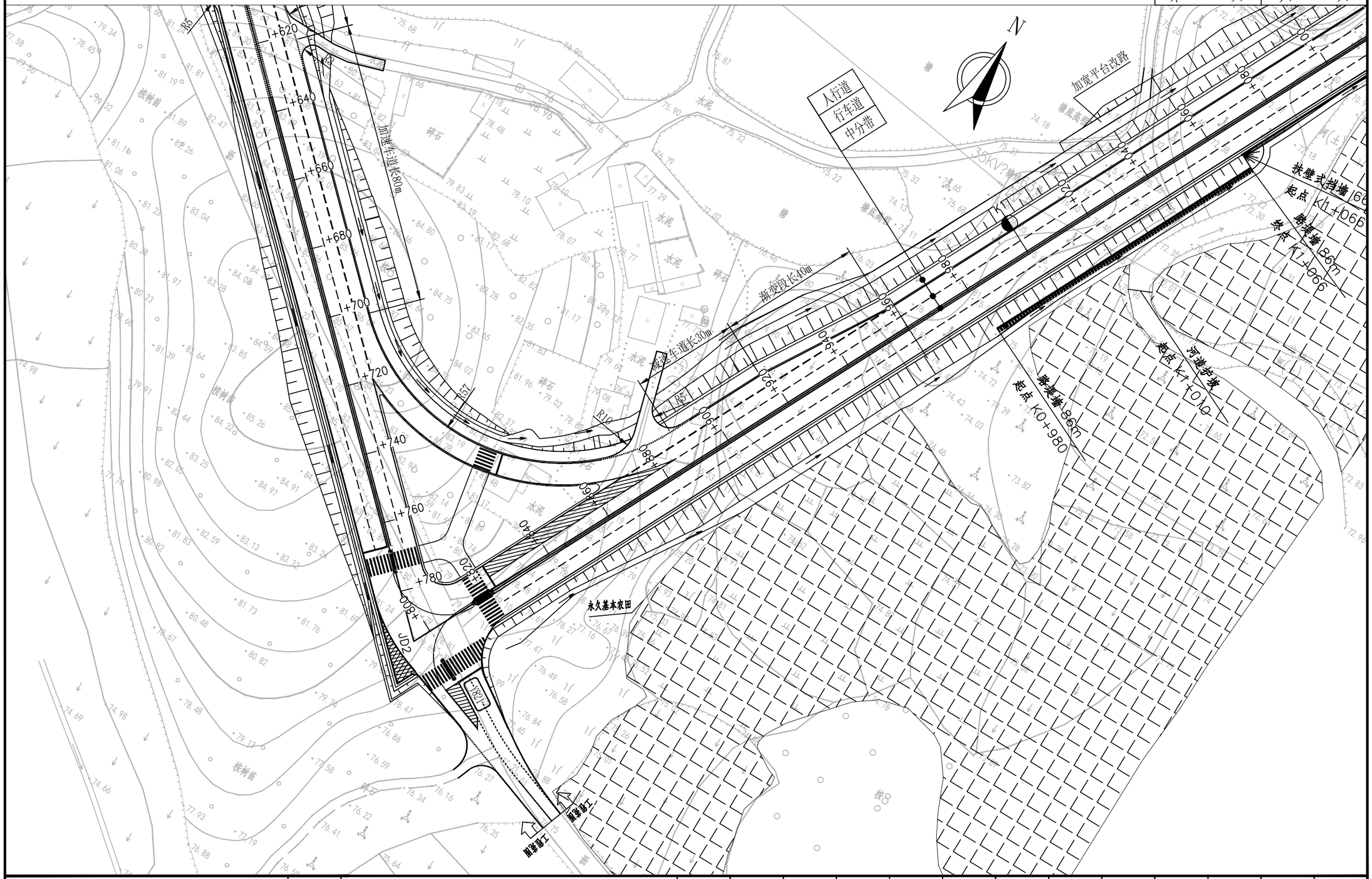

重庆交通大学工程设计研究院有限公司 INSTITUTE OF ENGINEERING DESIGN & RESEARCH CHONGQING JIAOTONG UNIVERSITY	工程名称 Project	桂头镇仙湖工业园规划路新建工程	设计 Design	罗铭轩	罗铭轩	专业负责 Speciality in Charge	罗 涛	罗涛	项目负责 Project Manager	甘 维	甘维	阶段 Stage	施工图	专业 Specialized subject	道路工程
	图名 Drawing Name	公路平面总体设计图	校核 Check	甘 维	甘维	审核 Examiner	蒋 勇	蒋勇	审定 Approved	陈 伟	陈伟	图号 Drawing No.	S-1-5	日期 Date	2026.06

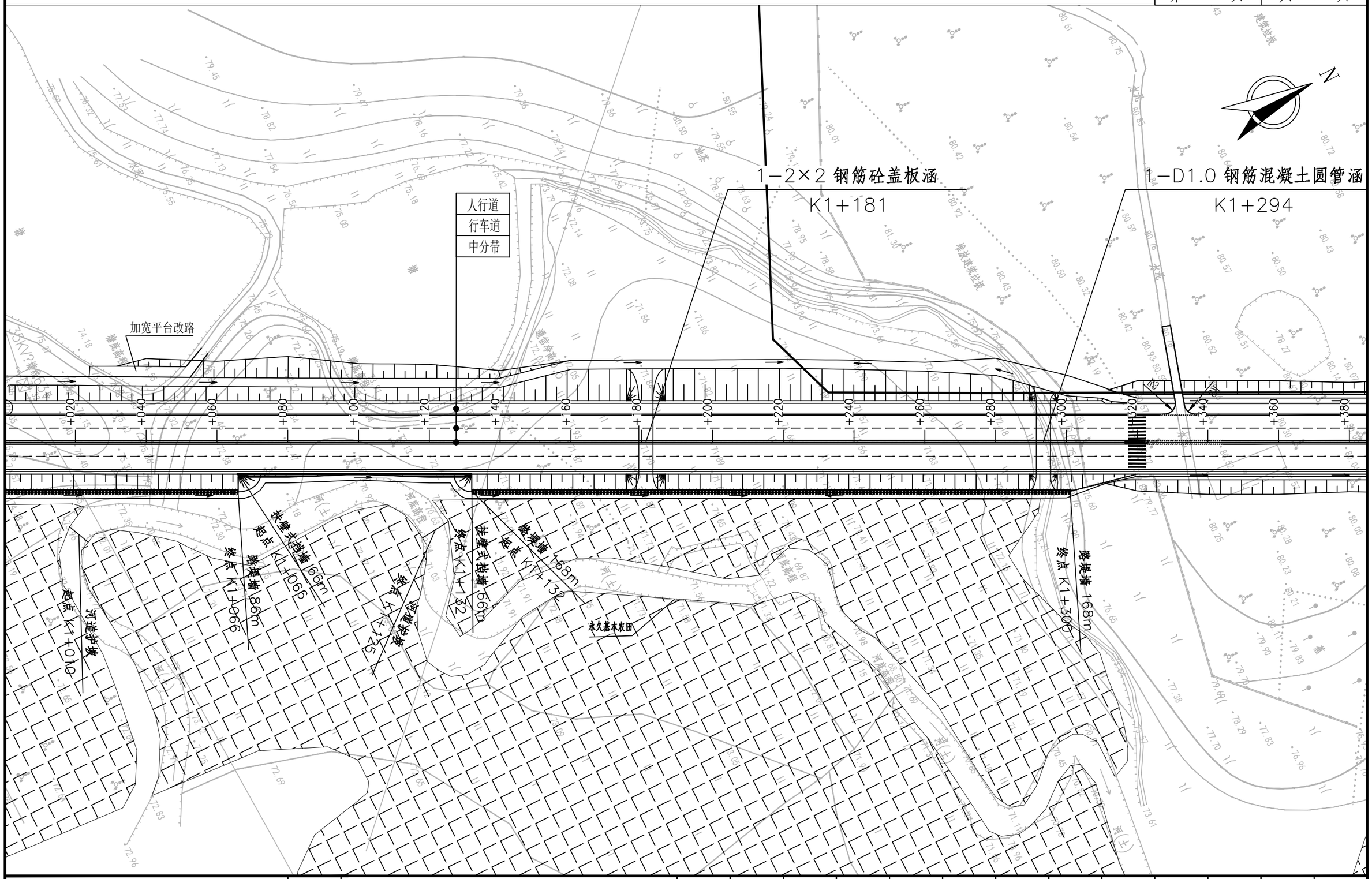

重庆交通大学工程设计研究院有限公司 INSTITUTE OF ENGINEERING DESIGN & RESEARCH CHONGQING JIAOTONG UNIVERSITY	工程名称 Project	桂头镇仙湖工业园规划路新建工程	设计 Design	罗铭轩		专业负责 Specialily in Charge	罗 涛		项目负责 Project Manager	甘 维		阶段 Stage	施工图	专业 Specialized subject	道路工程
	图名 Drawing Name	公路平面总体设计图	校核 Check	甘 维		审核 Examiner	蒋 勇		审定 Approved	陈 伟		图号 Drawing No.	S-1-5	日期 Date	2026.06

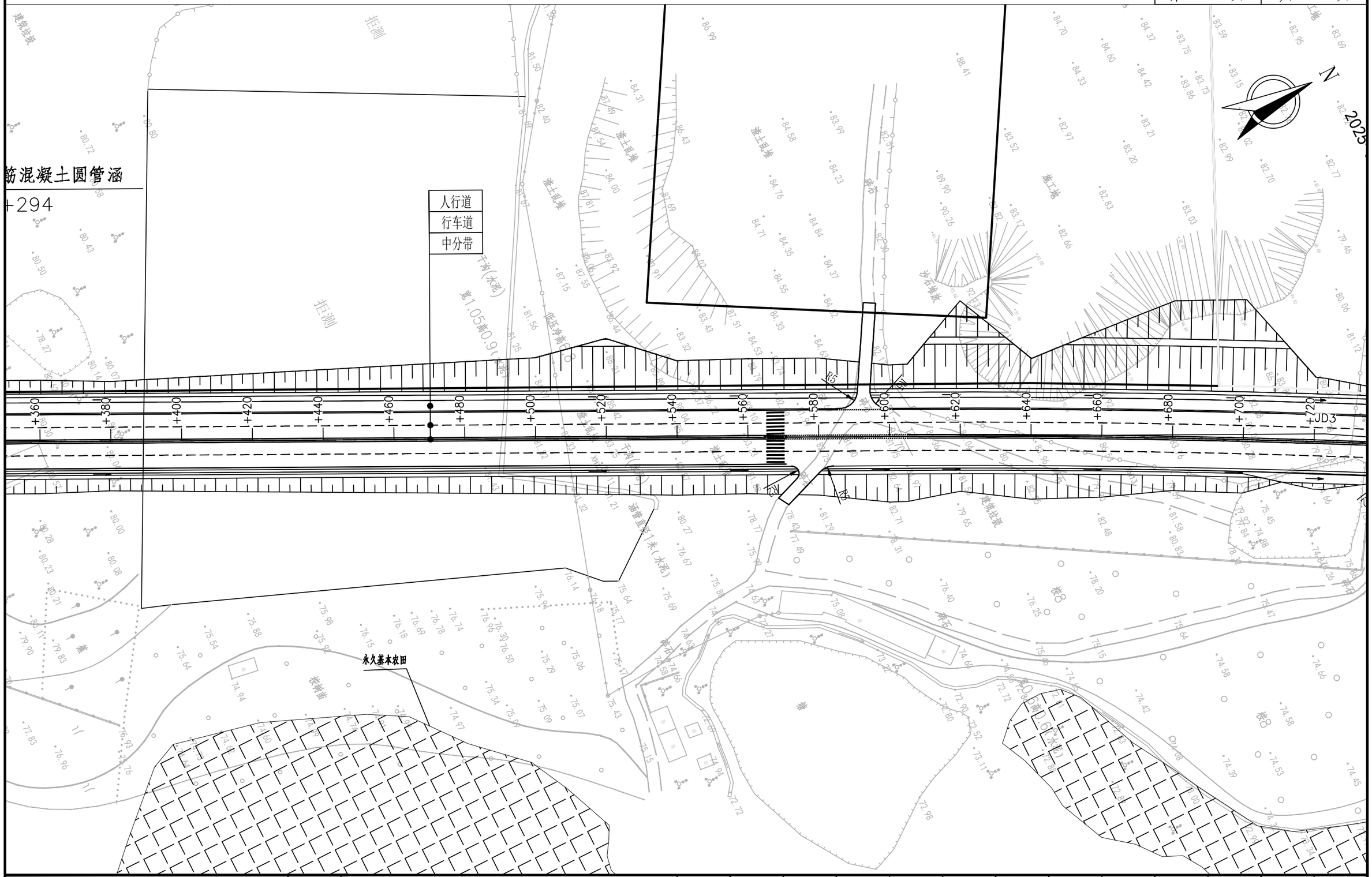

HEDR 重庆交通大学工程设计研究院有限公司 INSTITUTE OF ENGINEERING DESIGN & RESEARCH CHONGQING JIAOTONG UNIVERSITY	工程名称 Project	桂头镇仙湖工业园规划路新建工程	设计 Design	罗铭轩	罗铭轩	专业负责 Specialily in Charge	罗 涛	罗涛	项目负责 Project Manager	甘 维	甘维	阶 段 Stage	施工图	专 业 Specialized subject	道路工程
	图 名 Drawing Name	公路平面总体设计图	校 核 Check	甘 维	甘维	审 核 Examiner	蒋 勇	蒋勇	审 定 Approved	陈 伟	陈伟	图 号 Drawing No.	S-1-5	日 期 Date	2026.06

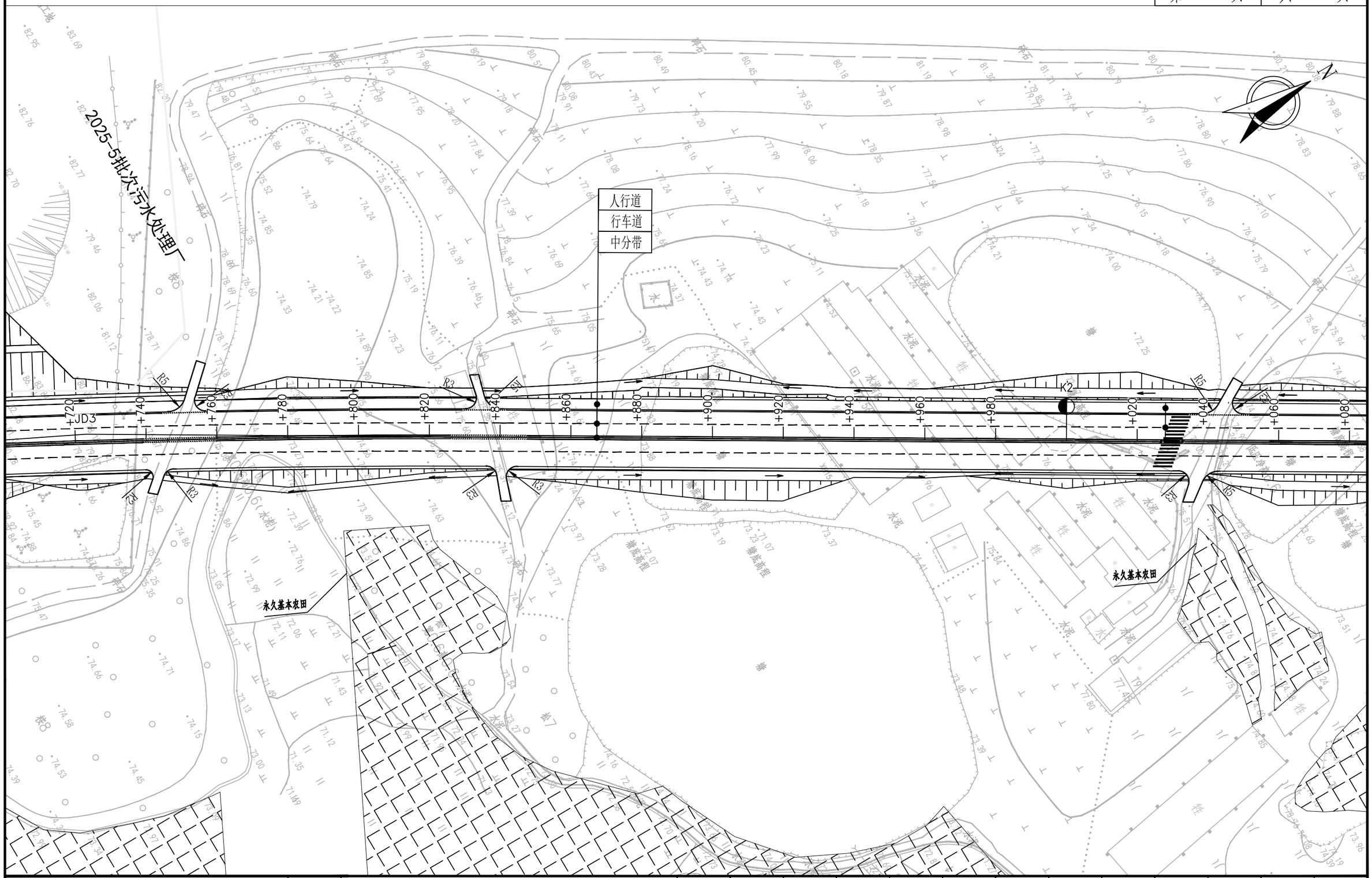

重庆交通大学工程设计研究院有限公司 INSTITUTE OF ENGINEERING DESIGN & RESEARCH CHONGQING JIAOTONG UNIVERSITY	工程名称 Project	桂头镇仙湖工业园规划路新建工程	设计 Design	罗铭轩		专业负责 Speciality in Charge	罗涛		项目负责 Project Manager	甘维		阶段 Stage	施工图	专业 Specialized subject	道路工程
	图名 Drawing Name	公路平面总体设计图	校核 Check	甘维		审核 Examiner	蒋勇		审定 Approved	陈伟		图号 Drawing No.	S-1-5	日期 Date	2026.06

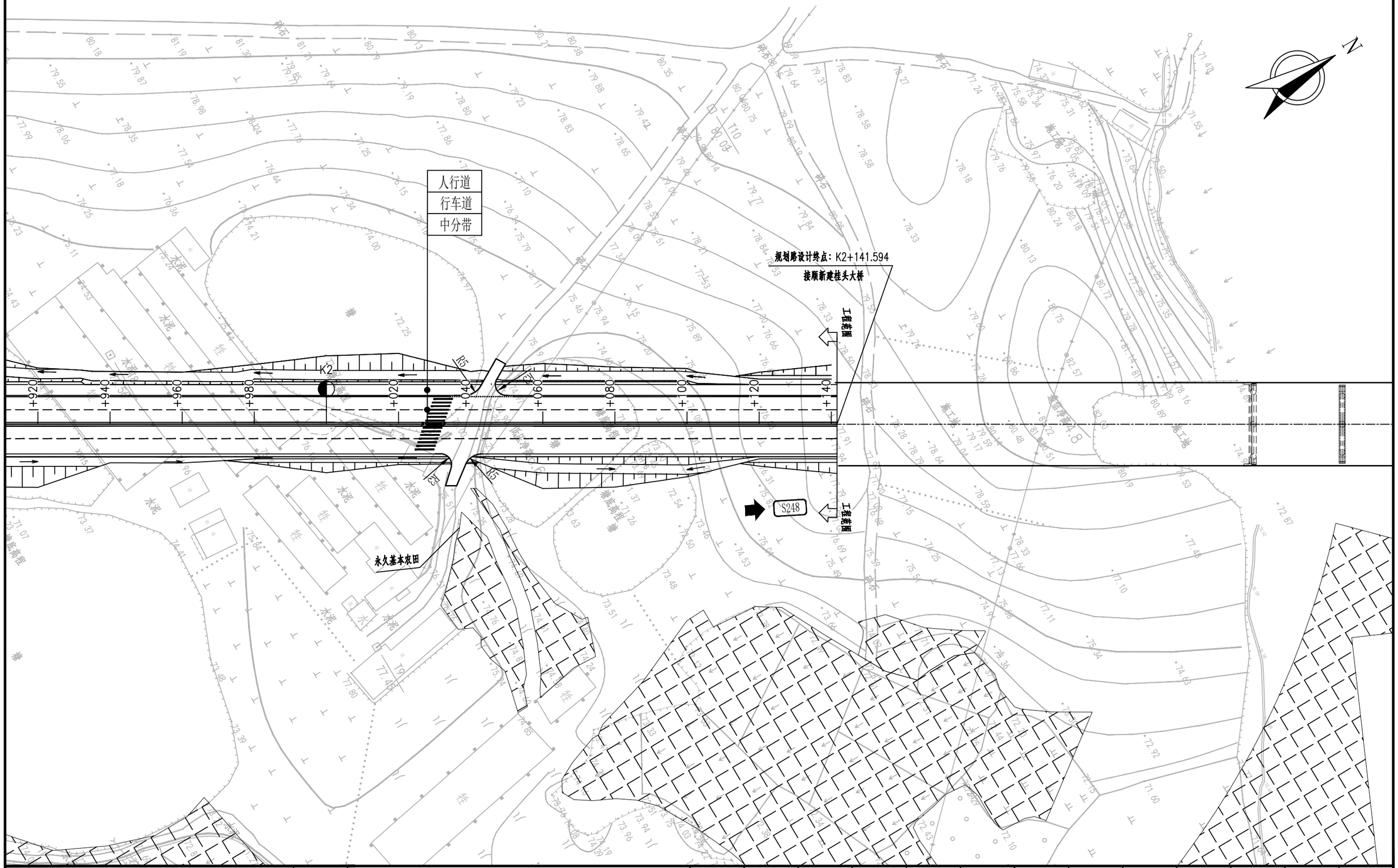

重庆交通大学工程设计研究院有限公司 INSTITUTE OF ENGINEERING DESIGN & RESEARCH CHONGQING JIAOTONG UNIVERSITY	工程名称 Project	桂头镇仙湖工业园规划路新建工程	设计 Design	罗铭轩		专业负责 Speciality in Charge	罗 涛		项目负责 Project Manager	甘 维		阶 段 Stage	施工图	专 业 Specialized subject	道路工程
	图 名 Drawing Name	公路平面总体设计图	校 核 Check	甘 维		审 核 Examiner	蒋 勇		审 定 Approved	陈 伟		图 号 Drawing No.	S-1-5	日 期 Date	2026.06

附件 1：设计中选通知书

广东省网上中介服务超市

中选中介服务机构通知书

编号：SG2602280021

重庆交通大学工程设计研究院有限公司：

受乳源瑶族自治县地方公路事务中心委托，桂头镇仙湖工业园规划路新建工程（施工图设计）（采购项目编码：4402324558964132601270013），通过广东省网上中介服务超市直接选取（已下架）进行公开选取并经过项目业主确认，你机构为本项目的中选中介服务机构，服务金额为（暂不做评估与测算）。服务时限为：无要求，按照合同双方自行约定。

请你机构在接到此通知书之日按照规定，在3个工作日内与乳源瑶族自治县地方公路事务中心接洽，在30个自然日内与乳源瑶族自治县地方公路事务中心按照采购公告确定的内容以及网上报名承诺书有关内容签订中介服务合同，在合同签订之日起5个工作日内将合同在广东省网上中介服务超市上备案公示（合同中法定保密的内容应去掉），并依合同约定完成工作。

韶关市公共资源交易中心

2026年02月28日

广东省网上中介服务超市

附件 2:工可立项批复

乳源瑶族自治县发展和改革局文件

乳发改投审〔2025〕140号

关于桂头镇仙湖工业园规划路新建工程项目可行性研究报告的批复

乳源瑶族自治县地方公路事务中心：

《关于对桂头镇仙湖工业园规划路新建工程立项的请示》及有关材料收悉。经研究，现就项目可行性研究报告批复如下：

一、为完善园区基础设施建设，进一步保障园区道路安全，我局同意批准该项目可行性研究报告提出的建设内容实施建设。

二、项目代码：2511-440232-04-01-990289。

三、项目建设地点位于韶关市乳源瑶族自治县桂头镇，起点与省道250线平交，起点桩号K0+000，路线沿乡道821线向东南方向布设，于松围村委会左转，沿仙湖工业园边界往东北方向延伸，途经莫家村右侧后，终点接顺新建桂头大桥终点桩号为K2+100。

四、项目建设规模及内容：本项目路线全长约2.1公里，采用二级公路兼城市道路功能的技术标准，双向四车道，设计速度为40公里每小时，路基宽度18.0米，路面宽度16.5米路基宽。本项目起点与省道250线平交，起点桩号为K0+000，终点接顺新建桂头大桥，终点桩号为K2+100。建设内容包括为新建沥青混凝土路面，完善道路沿线的管道排水设施和路基防护，完善沿线公路的标志、标线、标牌及相关交通安全设施。

五、项目估算总投资7340.19万元。项目建设所需资金由财政统筹安排解决。

六、项目的招标范围、招标组织形式及招标方式须按审批部门招标核准意见执行（见附件）。

七、建设项目必需按相关规定，完善安全、环境污染、节能、节水等设施建设，并按有关法律、法规完善项目各项相关手续。

八、及时通过广东省投资项目在线审批监管平台如实报送项目开工建设、建设进度、竣工等建设实施基本信息。

附：广东省工程招标核准意见表

乳源瑶族自治县发展和改革局

2025年12月12日

公开方式：主动公开

抄送：县财政局、县自然资源局、县统计局、市生态环境局乳源分局

附件

广东省工程招标核准意见表

项目名称：桂头镇仙湖工业园规划路新建工程

项目代码：2511-440232-04-01-990289

	招标范围		招标组织形式		招标方式		不采用招标方式
	全部招标	部分招标	自行招标	委托招标	公开招标	邀请招标	
勘察							
设计							
建筑工程	核准			核准	核准		
安装工程							
监理							
主要设备							
重要材料							
其他							

核准意见：

1.根据《中华人民共和国招标投标法》、《必须招标工程项目的规定》及《广东省实施<中华人民共和国招标投标法>办法》，对该项目招标事项说明如下：核准该项目建筑工程需委托有资质的招标代理机构实行公开招标；该项目勘察、设计、监理的单项合同估算价未达到法定必须招标的规模标准，可以不招标；其他类中的单项采购达到《必须招标的工程项目规定》第五条规定的相应单项合同价估算标准的，该单项实行委托公开招标。2.请按照规定在广东省招标投标监管网等平台发布有关招标投标信息。3.要求确保工程质量和安全。

核准部门盖章

2025年12月12日

附件 3:工可立项变更批复

乳源瑶族自治县发展和改革局文件

乳发改投审〔2026〕11号

关于同意桂头镇仙湖工业园规划路新建工程项目可行性研究报告变更的批复

乳源瑶族自治县地方公路事务中心：

《关于桂头镇仙湖工业园规划路新建工程立项变更的申请》及有关材料收悉。经研究，现就项目变更事项批复如下：

一、我局于2025年12月12日以乳发改投审〔2025〕140号文同意桂头镇仙湖工业园规划路新建工程项目实施建设，现根据项目建设需要，同意变更该项目建设内容、总投资、建设地点。

二、变更项目建设规模及内容。调整后建设规模及内容为：本项目路线全长约2.080公里，采用二级公路兼城市道路功能的技术标准，双向四车道，设计速度为40千米每小时，路基宽度20米，路面宽度16.25米。本项目起点与省道250线平交，起点桩号为

K0+000，终点接顺新建桂头大桥，终点桩号为K2+080.409。建设内容包括新建沥青混凝土路面，新建左侧人行道和照明设施，完善道路沿线的管道排水设施和路基防护，完善沿线公路的标志、标线、标牌及相关交通安全设施等。

三、变更项目总投资。调整后总投资为8442.78万元。

四、变更项目建设地点。调整后项目建设地点为：韶关市乳源瑶族自治县桂头镇，起点与省道S250线平交，起点桩号为K0+000，路线沿乡道Y821线向东南方向布设，于松围村委会左转，沿仙湖工业园边界往东北方向延伸，途经莫家村右侧后，终点接顺新建桂头大桥，终点桩号为K2+080.409。

其他内容保持不变。

附：广东省工程招标核准意见表

乳源瑶族自治县发展和改革局

2026年2月14日

公开方式：主动公开

抄送：县财政局、县自然资源局、县统计局、市生态环境局乳源分局

附件 4:初步设计函审专家组意见

附件

广东省工程招标核准意见表

项目名称：桂头镇仙湖工业园规划路新建工程

项目代码：2511-440232-04-01-990289

	招标范围		招标组织形式		招标方式		不采用招标方式
	全部招标	部分招标	自行招标	委托招标	公开招标	邀请招标	
勘察							
设计							
建筑工程	核准			核准	核准		
安装工程							
监理							
主要设备							
重要材料							
其他							

核准意见：

1.根据《中华人民共和国招标投标法》、《必须招标工程项目的规定》及《广东省实施<中华人民共和国招标投标法>办法》，对该项目招标事项说明如下：核准该项目建筑工程需委托有资质的招标代理机构实行公开招标；该项目勘察、设计、监理的单项合同估算价未达到法定必须招标的规模标准，可以不招标；其他类中的单项采购达到《必须招标的工程项目规定》第五条规定的相应单项合同价估算标准的，该单项实行委托公开招标。2.请按照规定在广东省招标投标监管网等平台发布有关招标投标信息。3.要求确保工程质量和安全。

核准部门盖章

2026年2月14日

《桂头镇仙湖工业园规划路新建工程初步设计》专家组评审意见

2026 年 3 月 2 日，乳源瑶族自治县交通运输局组织相关专家（名单附后）对《桂头镇仙湖工业园规划路新建工程初步设计》（以下简称《初步设计》）进行了专家函审。各专家对《初步设计》进行了审阅和讨论，形成专家组评审意见如下：

一、总体评价

编制单位所提交的《初步设计》资料基本齐全，内容和深度基本符合规定和要求，主要研究结论基本合理，专家组同意通过评审，经修改完善后可作为下阶段开展工作依据。

二、意见与建议

1. 建议完善设计说明，补充《工可》批复意见的执行情况；

2. 建议管线综合布置及平交口设计方案应征求各权属单位书面意见；

3. 核查项目范围内是否有软弱地层，建议补充钻孔资料和软土分布一览表；

4. 建议核查低填浅挖和软土工程数量表，并补充拼宽路段的路面拼接结构设计图和一般路基设计图中的轻质土填筑设计图；

5. 建议结合规划或周边地形走向综合考虑雨水收集范围，校核管道管径；并优化相关图表；

6. 建议补充本工程道路照明的功率密度值限值要求，并复核材料表与说明中箱式变电站的容量大小。

专家组签名：

2026 年 3 月 2 日

附件 5:初步设计的批复

乳源瑶族自治县交通运输局文件

乳交基〔2026〕8 号

关于桂头镇仙湖工业园规划路新建工程初步设计的批复

县地方公路事务中心:

你中心报来《关于审批桂头镇仙湖工业园规划路新建工程初步设计的的请示》（乳地中心〔2026〕13 号）已收悉。经审核，批复如下:

一、建设规模及技术标准

（一）建设规模

路线全长约 2.142 公里，主要内容为: 路基挖方 110690m³，路基填方 83176m³，坡面植物防护（填方）15277 ㎡，坡面植物防护（挖方）7165 ㎡，重力式混凝土挡土墙 2642.4m³，

《桂头镇仙湖工业园规划路新建工程初步设计》
函审专家组名单

序号	姓名	工作单位	专业	职称	联系电话
1	于宏庆	济南城建集团有限公司	道路工程	高级工程师	13539989547
2	邱自萍	广东交通职业技术学院	道路工程	高级工程师	15899975615
3	吴立庆	济南城建集团有限公司	排水工程	高级工程师	13544441112
4	陈腾	广东省冶金建筑设计研究院有限公司	电气工程	高级工程师	13076720425
5	黄宏	广东省交通规划设计研究院集团股份有限公司	工程勘察	岩土工程正高级工程师	13609607456

轻质土挡土墙 10616m³，挖除旧路面 1590m³，水泥混凝土路面 24974m²，人行道 4318 ㎡，排水工程 6137.2m，新建 1-2×2m 盖板涵 1 道，新建标志 16 处，平面交叉 12 处，新建护栏 1510m，新设标线 2071.69 ㎡。供电系统设备及安装 2.142 公里，绿化及环境保护工程 2.142 公里。

（二）技术标准

采用二级公路（兼城市道路功能）的技术标准建设，主要技术指标如下：

1. 设计速度：40km/h；

2. 路基宽度：20 米；

3. 路面宽度：16.25 米；

4. 新建桥涵设计汽车荷载等级：公路-Ⅰ级；

5. 新建涵洞设计洪水频率：1/50；

6. 抗震等级：地震动峰加速度 0.05g，按六度设防；

建设规模及主要技术标准与《关于桂头镇仙湖工业园规划路新建工程项目可行性研究报告的批复》（乳发改投审〔2025〕140 号）基本一致，本次初步设计与工程可行性研究批复的路线走向、起终点位置均保持一致，仅因 K0+794.611 平交口部分用地范围超出规划红线，无法按工可确定的设计半径实施圆曲线展线，只能采用折线方式接顺，导致路线总长较工程可行性研究批复方案增加 61.185m，由沥青混凝土路面改成水泥混凝土路面。其余指标应符合交通运输部《公路工程技术标准》

(JTGB01-2014)等标准、规范的规定要求。

二、路线设计

本项目位于韶关市乳源瑶族自治县桂头镇起点与省道 S250 线平交，起点桩号为 K0+000，路线沿乡道 Y821 线向东南方向布设，于松围村委会左转，沿仙湖工业园边界往东北方向延伸，途经莫家村右侧后，终点接顺新建桂头大桥终点接顺新建桂头大桥，终点桩号为 K2+141.594。

经核查初步设计的路线控制点与可行性研究报告的路线控制点一致，比工可批复路线长约 61.185m。

原则同意路线平纵面设计。

三、路基、路面、防护、排水

（一）路基横断面设计

1. 路基横断面布置为：3m 人行道+0.5m 路缘带+2×3.5m 行车道+1m 双黄线中分带+2×3.5m 行车道+0.75 硬路肩+0.75 土路肩=20m。

2. 路拱横坡：行车道和硬路肩横坡为 2%，土路肩横坡为 3%。

（二）一般路基设计

原则同意一般路基设计。施工图设计阶段应进一步补充勘察，结合边坡的地质及周边环境确定边坡的开挖方式，进一步优化设计，减少弃方量；应最大限度保护自然资源，节约集约用地，做好填方边坡收脚等挡墙设计，尽量避免占用耕地资源；应

做好耕植土的回收利用，避免浪费土地资源。

（三）路面结构设计

1.新建段(K0+315-K2+141.594）路面结构为：厚26cm水泥混凝土面层+基层为厚18cm5%水泥稳定级配碎石+底基层为厚18cm4%水泥稳定级配碎石+垫层为厚15cm级配碎石垫层。总厚度为77cm。

2.旧路段（K0+040-K0+145）直接利用。

3.旧路段（K0+145-K0+180）抬升12cm以内路面结构为：厚25cm水泥混凝土面层+水泥混凝土调平层+既有基层+既有面层。

4.旧路段(K0+145-K0+180拼宽）抬升12cm以内路面结构为：厚26cm水泥混凝土面层+基层为厚18cm5%水泥稳定级配碎石+底基层为厚18cm4%水泥稳定级配碎石+垫层为厚15cm级配碎石垫层。总厚度为77cm。

5.旧路段(K0+180-K0+260）抬升12cm以内路面结构为：厚25cm水泥混凝土面层+12cm贫砼基层+调平层+既有基层+既有面层。

6.旧路段(K0+180-K0+260拼宽）抬升12cm以内路面结构为：厚26cm水泥混凝土面层+基层为厚18cm5%水泥稳定级配碎石+底基层为厚18cm4%水泥稳定级配碎石+垫层为厚15cm级配碎石垫层。总厚度为77cm。

7.平交口范围路段(K0+260-K0+315)路面结构为：厚26cm水泥混凝土面层+基层为厚18cm5%水泥稳定级配碎石+底基层为厚18cm4%水泥稳定级配碎石+垫层为厚15cm级配碎石垫层。总厚度为77cm。

8.与被交路（S250）及K0+000-K0+040拼宽路面结构为：4cm厚细粒式改性沥青混凝土(AC-13)+6cm厚中粒式改性沥青混凝土(AC-20)+调平层+基层为厚25cm水泥混凝土+厚18cm5%水泥稳定级配碎石+底基层为18cm4%水泥稳定级配碎石+垫层为15cm级配碎石。

9.人行道路面结构为：6cm仿花岗岩砖（60*30*6cm）（或6cm灰色导盲砖）+3cm干硬性水泥砂浆+基层为厚15cmC25水泥混凝土+垫层为厚15cm级配碎石垫层。

原则同意路面结构设计。

（四）防护工程设计

1.填方边坡高度小于3.0m的采用喷播植草防护，填土高度3-6m的采用三维网植草防护，大于6m采用人字型骨架，路堤边坡坡率统一为1：1.5。

2.对于边坡平台、护坡道、排水沟外边缘至用地边界的范围内采用植当地野草防护，土路肩培土植草或铺草皮防。

3.路基通过稻田、苗圃、水田地段，采用粘性土防护；当通过鱼塘、水渠地段，采用浆砌片石护坡防护。

4.用地受限地段以及非稳定陡坡路段设置支挡结构。本项目部分路段路基放坡受限，需要设置挡墙；部分路段占用水田，

为少占水田，须设置挡土墙、护肩。

5.K1+060-K1+140 段临近河道及基本农田，填土较高，采用轻质土填筑。

6.路堑边坡，挖方边坡坡率统一为 1:1.25，当挖方边坡高度不超过 4m 时，采用喷播植草防护；当挖方边坡高度 4-8m 时，采用三维网植草防护；大于 8m 采用人字型骨架。

（五）排水设计

采用市政管道排水结合公路排水的排水方式，全线均设管道排水。

1.路基排水尽可能遵循“断面尺寸合理、节约土地、少占农田耕地”的保护原则。

边沟：在路基挖方路段需设置与路线纵坡一致并不小于 3‰的边沟。左侧 K0+000-K0+260 及右侧边沟一般采用 60cm×60cm 矩形混凝土边沟；左侧其余路段采用 50cm×50cm 土沟。

排水沟：左侧 K0+000-K0+260 及右侧排水沟一般采用 60cm×60cm 矩形混凝土排水沟；左侧其余路段采用 50cm×50cm 土沟。当排水沟与通道路面相交时，通道路面下设置纵向排水涵管与两侧排水沟相连。

2.路面排水，主线行车道设置 2.0%的横坡，全线路面水采用管道排水方式，通过横向及纵向雨水口管流入对应的检查井内，再通过检查井间的纵向雨水管排入天然河渠内。雨水管道采用单侧布管，布置于右侧机动车道下，距道路中心线 6m，

管径为 DN600-DN1350，管材为 II 级钢筋混凝土管，经水力计算，并结合道路坡度及周边地形，雨水管道自西向东分为 4 段就近排出，设计雨水管分布桩号为 K0+000-K0+360、K0+398-K1+091、K1+118-K1+785 及 K1+780-K2+141.594。桩号 K0+000-K0+360 段设计雨水管接入省道 S250 现状雨水管内，桩号 K0+398-K1+091 段及 K1+118-K1+785 段设计雨水管分为 2 段就近排入东南侧水体。

原则同意项目排水设计。应贯彻落实绿色发展理念，进一步加强沿线水文、气象、降雨量等自然条件调查，结合沿线自然水系。需对排水细节进行详尽设计，重点关注排水沟渠与山体、路基坡面之间实现紧密、有效的衔接，明确防渗填塞的工艺与材料要求，从根源上避免因缝隙导致积水下渗，引发边坡或路基失稳。需科学布设排水构筑物，避免路面水直接排入鱼塘、水田、菜地及周边村镇，防范水体污染与环境影响，确保排水通畅且契合生态保护要求。

四、涵洞设计

沿线共设置 1 道涵洞，为钢筋砼盖板涵 1-2×2m，平均涵长 33m。

原则同意本项目涵洞工程设计方案，要认真核查涵洞的数量和布置、孔径等，确保涵洞泄洪排水能力，加强涵洞基础设计，确保结构安全可靠。

五、路线交叉

4、全线共设平交 12 处，除起点与省道 250 线 T 型平交处和 K0+794.611 处 T 型平交口采用渠化设计，其余平交口均采用加铺转角的方式进行控制。

原则同意平面交叉设计方案。应根据转向交通量及通行能力，并结合周边地形地物等，进一步优化等级路平交方案、规范道口桩材质、高度及布设间距。

六、交通工程及沿线设施

本项目沿线安全设施设计包括标志、标线、护栏、道口桩、示警桩等。

（一）交通标志

在道路的交叉路口前用 F 杆设置交叉路口指示标志。在交叉路口前的警告标志和行人标志等。

（二）交通标线

车道分界线为白色虚线或实线，用来，用来分隔同向行驶的车道。车道分界线采用线宽为分界线宽 15cm；线长 4m，间隔 6m。车行道边缘线为白色实线，用来表示车行道的边线，线宽为 15cm。导向箭头的颜色为白色，箭头总长为 6m。

（三）波形护栏

在路基两侧临水路段、填土较高路段、桥头两端设置 A 级波形梁护栏。路侧波形梁护栏的起、讫点进行端头处理，行车方向的上游端头设置地锚式端头，下游采用圆头式端头处理；不同结构型式护栏之间进行过渡段设计。

（四）人行道护栏

在人行道放坡侧临水路段、填土较高路段设置人行道护栏。道路人行护栏高度从可踏面算起，不低于 1.10m。本护栏采用镀锌钢管结构，除 φ42 镀锌钢管喷涂蓝色油漆外，其余部分均喷涂乳白色油漆。

（五）道口标注

在公路沿线较小平交路口两侧，设置道口标柱，以提示驾驶员注意支路进出的车辆及行人。采用钢筋混凝土制作，高度为 80cm，埋置深度为 40cm，表面贴红、白相间反光膜，间距为 20cm。

（六）示警桩

对于达不到护栏设置标准但存在一定危险因素的路段，设置示警桩。采用采用 φ120 镀锌钢管，高度为 120cm，埋置深度为 40cm，表面贴黄、黑相间反光膜，直线段设置间距 4-6m，曲线段可适当加密，设置间距 1-3m。

原则同意交通工程及沿线设施设计。施工时应严格控制护栏的防撞等级、埋置深度、拼接质量等关键技术指标；应确保道口桩的设置间距、高度及反光标识符合设计要求；应结合现场踏勘结果，进一步确认示警桩的具体设置段落，避免遗漏或冗余。

七、环境保护与景观设计

人行道树池带种植常绿阔叶乔木香樟，株距 5 米，下层铺

植翠芦莉，美观遮荫，又能有效隔离人行道对辅道交通造成的干扰。交通导流岛采用通透式配置方式，上层种植乔木朴树、小叶榄仁、紫玉兰地，下层搭配低矮开花、色叶地被红叶石楠、花叶女贞、毛杜鹃等。

原则同意环境保护与景观设计。

八、照明工程

道路照明采用双侧对侧布置方式，布灯间距 30m，灯具安装高度 10m，灯具光源为 120W 半截光型 LED 灯，挑臂长度为 2m，安装仰角 10 度，车行道功率密度 LPD 值 0.59W/m2，照度 26.91x，均匀度 0.53。路灯布置在人行道/土路肩位置，路灯管线距离行车道或者硬路肩边线 0.5m。

原则同意照明工程方案。请进一步优化完善施工图设计，细化平交路口等特殊路段照明加强方案。

九、概算

初步设计概算按交通运输部《公路工程基本建设项目概算预算编制办法》(JTG3820-2018)、《公路工程概算定额》（JTG/T3831—2018）、《公路工程机械台班费用定额》（JTG/T3833—2018）及省交通运输厅有关造价管理规定，《乳源瑶族自治县政府投资项目前期工作经费管理办法》的通知（乳府办〔2022〕106 号）等进行编制。

本项目上报的初步设计概算金额 **8101.4299 万元**，建安费为 **5019.1264 万元**。经审查，**第一部分建筑安装工程费**，核减 93.5013 万元，其中，核减坡面植物防护费用 3.3166 万元，核减临时道路沟费用 2.5757 万元，核减挖除软土换填碎石费用 2.5213 万元，核减挖方换填碎石费用 0.8460 万元，核减边沟费用 0.6381 万元，核减排水沟费用 0.8078 万元，核减雨水工程 II 级钢筋混凝土管 (D1200) (含砼基础) 费用 1.8830 万元，核减雨水工程 II 级钢筋混凝土管 (D1350) (含砼基础) 1.5387 万元，核减雨水工程挖基坑土方 82.2382 万元，核增雨水工程拉森钢板桩 16.3227 万元，核减一般边坡防护与加固（填方）C20 预制砼踏步费用 0.6496 万元，核减一般边坡防护与加固（填方）钢管栏杆费用 0.9941 万元，核减一般边坡防护与加固（挖方）C20 预制砼踏步费用 0.9936 万元，核减一般边坡防护与加固（填方）钢管栏杆费用 1.4591 万元，核减路面工程水泥混凝土路面费用 3.9665 万元，核减交叉工程水泥混凝土路面费用 2.0505 万元，核减隔离护栏 3.3452 万元；**第二部分土地使用及拆迁补偿费**，核减 0 万元；**第三部分工程建设其他费用**，核减 201.9392 万元，其中，核减建设单位（业主）管理费 152.8911 万元，核减建设项目信息化费 18.0494 万元，核减建设项目前期工作费 30.9987 万元；**第四部分预备费**，核减 7.7515 万元，以上共核减 303.192 万元。核定本工程施工图预算为 **7798.2379** 万元，建安费为 **4925.6251** 万元。项目前期费用按照县《乳源瑶族自治县政府投资项目前期工作经费管理办法》的通知（乳府办〔2022〕106 号）执行。

综合以上意见，原则同意本项目的初步设计。本项目总投资应控制在本批复的概算范围之内，最终工程造价以竣工决算为准。

十、其他

（一）你中心应依据交通运输部《关于进一步加强公路项目建设单位管理的若干意见》（交公路发〔2011〕438号）的核心要求，结合《公路工程施工分包管理办法》（交公路规〔2024〕2号），抓紧组建完善建设管理团队，落实分包负面清单管理，规范分包活动与信用监管，提升工程全过程管理水平；

（二）建设单位、设计单位须严格落实《关于实施绿色公路建设的指导意见》（交办公路〔2016〕93号），并同步执行《交通运输部办公厅生态环境部办公厅关于进一步加强公路规划建设和环评工作推动绿色低碳转型发展的通知》（交办规划函〔2025〕227号），将绿色低碳与生态保护贯穿设计、施工、运营、维护全过程，强化环评与低碳技术应用；

（三）请你中心指导设计单位按本初步设计批复要求，高质量编制施工图设计文件，严把质量与造价关，落实强制性标准与设计深度；

（四）请按国家、交通运输部、省和市有关规定，抓紧组织开展后续基建管理工作。及时办理整体用地材料审批等各项手续，加强建设过程中的监督管理，做好环境保护和水土保持工作，确保工程质量和安全。

乳源瑶族自治县交通运输局

2026年4月29日

附件 6:施工图设计专家评审意见

桂头镇仙湖工业园规划路新建工程施工图设计专家评审意见

2026 年 5 月 15 日下午，乳源瑶族自治县交通运输局在县交通运输局二楼会议室组织召开桂头镇仙湖工业园规划路新建工程施工图设计专家评审会。参加会议的有乳源瑶族自治县地方公路事务中心（业主单位）、桂头镇政府、县自然资源局、县住建管理局、县水务局、乳源高新区管委会、韶关市生态环境局乳源分局、重庆交通大学工程设计研究院有限公司（设计单位）等单位代表及特邀专家（名单附后）。与会专家、代表听取设计单位汇报后，对项目施工图设计进行了审阅和讨论，形成评审意见如下：

一、总体评价

设计文件基本符合交通运输部《公路工程基本建设项目设计文件编制办法》的要求，设计内容基本齐全，图表、说明比较清晰，满足施工图设计文件深度编制要求。

二、意见与建议

1. 补充完善路线终点衔接方案说明；
2. 核查优化交安设施设计；
3. 根据地勘报告，合理确定轻质土路段处理方案；
4. 根据交通量优化路面结构设计；
5. 加强与规划部门对接，合理确定管道竖向高程及 K0+794.611 平交方案；
6. 进一步核查工程量，完善预算编制，优化各项费用，合理确定工程总造价。

专家签名：

2026 年 5 月 15 日

专家签到表

会议名称	桂头镇仙湖工业园规划路新建工程施工图设计评审会		
会议地点	乳源瑶族自治县交通运输局二楼会议室	时间	2026.5.15
姓名	单位	职称/职务	联系电话
[illegible]	[illegible]市政设计研究院	高工	13680683886
张建忠	[illegible]公路工程有限公司	高工	13902349221
[illegible]	广州市市政工程[illegible]公司	高工/一级建造师	13924158465
周东命	广东省建[illegible]公司	高工	13602908773
黄国兴	韶关市[illegible]公路勘察设计有限公司	高工	13719747089

第二篇 路线

路线设计说明书

1. 概述

随着北江航道上沿工程及乳源港的建设，急需连通桂头大桥，以及仙湖工业园基础配套设施急需提升与完善；为贯彻落实上述目标要求，改善韶关市和乳源瑶族自治县的投资环境，优化市县内路网配套，实现区域内经济与省内外的快速联通，本项目的建设迫在眉睫。

本项目位于乳源瑶族自治县桂头镇，起点与省道S250线平交，起点桩号为K0+000，路线沿乡道Y821线向东南方向布设，于松围村委会左转，沿仙湖工业园边界往东北方向延伸，途经莫家村右侧后，终点接顺新建桂头大桥，终点桩号为K2+141.594，路线全长约2.142公里。起点300m为利用旧路扩建，其余部分为新建道路。本项目采用二级公路兼城市道路功能的技术标准，双向四车道，设计速度为40km/h，路基宽度20.0m，路面宽度16.25m。

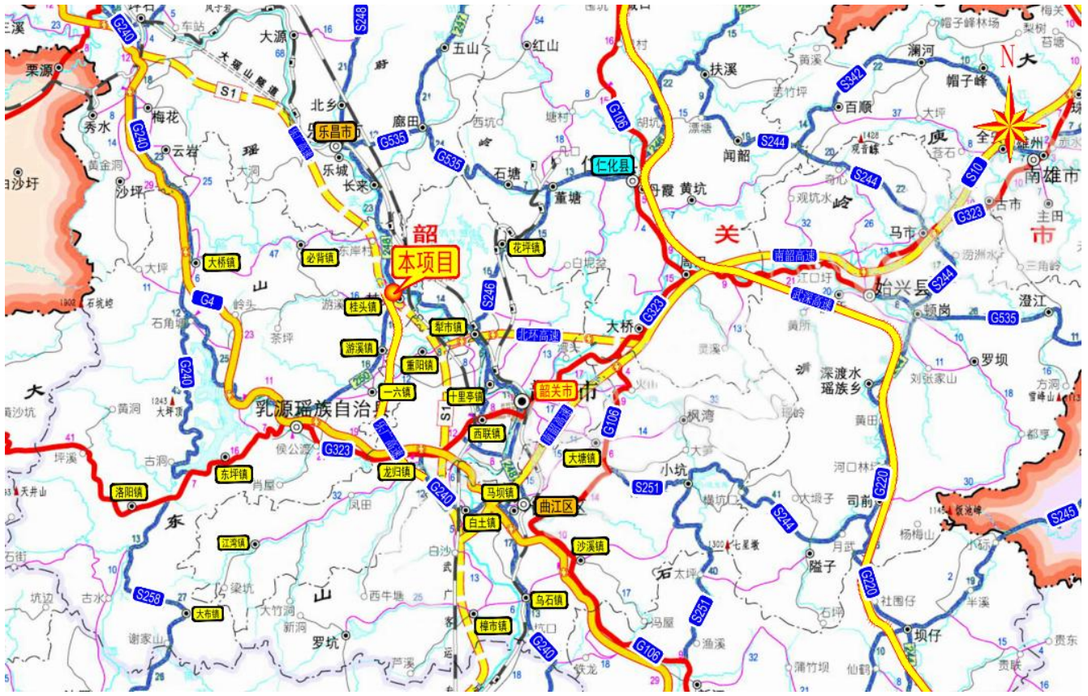

图1-1 项目地理位置图

2. 路线平面、纵面线形设计说明

2.1 设计标准

1、《公路工程技术标准》（JTG B01—2014）；

2、《公路路基设计规范》（JTG D30-2015）；

3、《公路路线设计规范》（JTG D20-2017）；

4、《城市道路工程设计规范》（CJJ 37-2012（2016 版））；

5、《城市道路路线设计规范》（CJJ193-2012）；

6、《城市道路交叉口设计规程》（CJJ 152-2010）；

7、《城镇化地区公路工程技术标准》（JTG 2112—2021）》；

8、中华人民共和国《工程建设标准强制性条文》（公路工程部分）；

9、《中华人民共和国有关工程建设标准强制性条文》城镇建设部分（2013版）。

2.2 路线布设原则

本项目路线布设依据初设所确定的路线走廊和主要控制点，结合沿线地形、地貌、水文、地质等自然条件以及沿线主要城镇发展、路网布局等进行路线平纵面设计。路线平纵指标运用重点放在均衡性上，在不过多增加工程量的情况下，尽量采用较高平竖曲线半径。路线布设主要遵循如下原则：

1）路线起终点充分考虑与前后项目的衔接；

2）坚持地质选线，路线布设尽量避开不良地质区域，无法避开时，也以最短距离通过；

3）坚持安全选线，保证行车安全；高低指标间均衡过渡，努力减缓长上下坡路段的纵坡，降低路堑高边坡和陡坡路堤的高度。

4）尽量利用现有道路布线，减少征地。

5）充分考虑沿线城镇规划，促进地方经济的发展。

6）要严格保护耕地，尽量减少拆迁及与其他设施的干扰。

2.3 主要技术指标采用情况

本项目路线主要技术指标采用情况见表2-1所示：

主要技术指标采用情况一览表 表2－1

平面线形指标	单位	主线
路线总长	km	2.142
平均每公里交点数	个/km	1.401
平曲线最小半径	m/个	300/1
平曲线长占路线总长	%	20.125
直线最大长度	m	810.535
最大纵坡	%/处	2.428/1
最短坡长	m	150.000
竖曲线占路线总长	%	42.774
平均每公里纵坡变更次数	次/公里	4.669
竖曲线最小半径		
（1）凸型	m/个	2900.000/1
（2）凹型	m/个	2800.000/1

全线共设平面转角3个，平均每公里1.401个，平曲线长度430.991米，占路线总长20.125%；纵面变坡点10个，平均每公里4.669个，竖曲线总长916.045米，占路线总长的42..774%。平纵组合均满足路线设计规范中的“平纵组合”要求。平纵线型设计满足视觉连续、协调、行车安全舒适的要求。

本项目坐标系统采用2000国家大地坐标系，高程采用1985国家高程基准。

2.4 平面设计

根据《乳源瑶族自治县桂头镇国土空间总体规划（2021—2035年）》和《仙湖工业园(含墨石片区)扩园项目控制性详细规划》（2025年12月），以及本项目的功能定位和各制约条件（城镇规划、永久基本农田、城镇开发边界、地形、征拆、用地、投资等），进一步研究的思路：本项目大部分路段控制因素较少，适宜路线布设，路线方案相对较明确且唯一。

主要市政管线：本次设计仅做行车道和左侧人行道，实施照明工程、雨水工程，仅在左侧人行道下按规划预留电力、通信管线位置；项目实施的时候，电力、通信单位可同步埋管。

由于受造价的限制，本次设计不包括其他管线工程，但是按照业主的要求先预设管线过路涵洞，以免日后重新开挖路面。

2.5 纵断面设计

纵断面设计方案的主要控制点：

K0+000(项目起点接现状S250)、K0+286.558(规划道路)、K0+794.611(规划道路),K1+211.338（规划道路）、K1+581.239（规划道路）、K1+768.631（规划道路）、K2+141.594（新建桂头大桥路基段起点）。

规划部门提供的规划道路控制标高为方案性规划，本次施工图设计结合本工程的实际情况对个别规划路的竖向进行微调；具体控制高程见下表。

控制高程一览表 表2-2

序号	桩号	规划高程	设计高程	备注
1	K0+000	80.50（现状 80.624）	80.624	起点（接顺现状 S250 线）
2	K0+286.558	83.22（现状 83.13）	83.22	规划（现状）道路
3	K0+794.611	80.89	80.89	规划道路
4	K1+211.338	77.79	77.79	规划道路
5	K1+581.239	76.68	76.68	规划道路
6	K1+768.631	76.00	76.00	规划道路
7	K2+141.594	75.652	75.652	终点接顺新建桂头大桥

本次施工图设计与初设批复的路线走向和起终点均一致；施工图平面设计按初设批复意见执行；施工图纵断面设计与初设批复的纵断面设计基本一致，仅因地形图修测以及设计深度优化而微调了K0+000～K1+137.103路段的纵断面设计。

2.6 工程实施步骤的建议

根据本路段的具体情况，对工程实施步骤提出以下建议：

做好施工前的准备工作，包括施工招标、征地、拆迁。

认真做好各项工程施工组织工作，充分利考虑当地季节性气候对施工工艺和工期的影响，尽量避免在雨季施工土石方工程。抓住有利季节进行路基处理和路基填筑、开挖，优先对不良地质路段进行地基处理，包括清淤、清表处理，为道路建设赢得时间，保证工期。

尽早修筑施工临时设施，接通临时电力、电讯线路，保证施工设备顺利进场，按时开工。

进行清表等处理工作，对清表耕植土应集中堆放，便于今后恢复地表植被时予于利用。

由于路线所在地区雨季长、雨量大，路基防护和排水系统的施工应和主线土石方工程同步、边填挖土方，边做好防护、排水工程和绿化，以保证路基边坡尽量不受雨水冲蚀。

路面施工宜待路基施工完成，路基处理稳定后进行。

加强管理，充分发挥监理工程师的作用，严把质量关，确保工程质量，争创优质工程。

施工放线前应对沿线导线坐标、水平高程进行复测检查，确保路线及各种结构物放样准确。如有不符合路段，应及时提出。

2.7 施工注意事项

1）施工前，应复测各导线点坐标及水准点的高程，满足规范相应等级的要求后方可使用。

2)施工时，须按坐标放样，确保路线平面线形准确。

3)施工时，注意与已建路段的复测工作，以利于新老路的衔接。

4)建议承建单位对施工生产人员进行安全培训，在施工过程中注意安全施工，文明施工。

5)施工时注意保护现状管线。

6）考虑交通安全设施需切实结合辖区交通管理要求，故交通工程实施前，须由工程所在辖区交通管理部门审查，并取得相关文件，无异议方可投入实施；工程量以现场实际收方为准。

3. 安全设施

3.1 设计依据及设计规范

1、《中华人民共和国道路交通安全法》。

2、《道路交通标志和标线第1部分：总则》GB5768.1-2025。

3、《道路交通标志和标线第2部分：道路交通标志》GB5768.2-2022。

4、《道路交通标志和标线第3部分：道路交通标线》GB5768.3-2026。

5、《城市道路交通标志和标线设置规范》GB51038－2015。

6、《城市道路交通设施设计规范》GB50688-2011。

7、《变形铝及铝合金化学成分》GB/T3190-2020。

8、《一般工业用铝及铝合金板、带材第1部分：一般要求》GB/T3880.1-2023。

9、《一般工业用铝及铝合金板、带材第2部分：力学性能》GB/T3880.2-2024。

10、《一般工业用铝及铝合金板、带材第3部分：尺寸偏差》GB/T3880.3-2024。

11、《道路交通标志板及支撑件》GB/T23827-2021。

12、《道路交通反光膜》GB/T18833-2012。

13、《路面标线用玻璃珠》（GB/T24722-2020）。

14、《道路预成形标线带》（GB/T24717-2009）。

15、《公路工程质量检验评定标准》JTGF80/1-2017。

16、《路面标线涂料》（JT/T280-2022）。

3.2 设计内容

本项目交通安全设施设计主要内容包括交通标线、标志、护栏、示警桩、百米桩、里程碑、防撞桶等。

3.3 交通标志

（1）设置原则

交通标志的设置应给司机提供明了、准确、及时和足够的信息，并满足夜间行车的视觉效果。在标志布设中，主要遵循以下几条原则：

a、以不完全熟悉该路段及其周围路网体系的司机作为设计对象。

b、标志版面设计以司机设计时速行驶时，能及时辨认标志内容为基本原则，同时应使版面布设美观、醒目。

c、标志信息以《道路交通标志和标线第2部分：道路交通标志》（GB5768.2-2022）根据本路的特点及需要，尽量做到各类标志完善、齐全。

d、全线交通标志在不影响其功能的情况下，尽可能均衡布设，避免信息过载或信息不全的现象；本项目为一级公路/二级公路，版面设计在满足规范要求的前提下，掌握“充分满足功能要求，尽量降低造价并适当考虑美观”的原则，尽量采用较合适的尺寸，同时避免增大标志结构基础。

结合以上总体布设原则，本路段布设以下标志：

a、交叉路口指示标志

在本路和被交道路的交叉路口前用F杆设置交叉路口指示标志。

b、限速标志

根据路段设计车速设置限速标志。

c、其他标志

在交叉路口前的警告标志和行人标志等。

在交通标志的布设上重点考虑：及时地给司机和行人提供准确的信息；避免提供过多的信息分散司机的注意力；重要信息应重复提示或多次预告；全线各种类型标志统一布局，形成整体系统。

（2）标志材料

a、标志立柱和横梁采用圆钢管，凡钢管外径152mm以下的立柱和横梁采用普通碳素结构钢（A3）；外径在152mm(含152mm)以上的立柱和横梁采用一般常用热轧无缝钢管，并应符合《结构用无缝钢管》GB/T 8162规定；焊接钢管应符合《碳素结构钢》GB/T 700-2006要求；标志立柱柱帽和横梁帽采用普通碳素钢，厚3mm。

b、标志板、滑动槽钢，采用牌号为3104或铝塑板（符合《道路交通标志和标线》GB5768标准的材料），T4状态下硬铝合金(铝)板，并符合《道路交通标志板及支撑件》(GB/T23827-2021)的规定。

c、高强螺栓、高强连接螺栓和高强地脚（包括相应的螺母、垫圈），采用45号钢，并符合《优质碳素结构钢技术条件》（GB/T 699-2015）的规定。

d、标志基础采用C25号钢筋混凝土，并按现行《公路桥涵施工技术规范》实施。

（3）标志要求

a、标志版面形状、图案、颜色应严格按照《道路交通标志和标线第2部分：道路交通标志》GB5768.2-2022标准并结合设计图的规定执行。

b、所有标志板面积小于2m2采用3mm厚铝塑板制成，标志板面积大于2m2采用3mm厚铝合金板制成；标志的支撑结构应保证安全、美观、耐用，考虑本地风速、板面大小、路侧条件、标志作用等因素，针对不同标志分别采用单柱式和悬臂式支撑方式。

c、标志结构中所有外露钢构件均应进行热浸镀锌处理，镀锌量为600g/m2，螺栓、螺母热浸镀锌后必须清理螺纹或作离心处理。

d、所有钢构件均应先加工制作，后热浸镀锌，严禁镀锌后加工。

e、主要钢构件（如立柱、横梁、法兰盘等）镀锌量为600g/m2，热浸镀锌应为《锌锭》（GB/T470）中所规定的特一号锌锭或一号锌锭。

f、单柱标志的标志板内缘到路侧路缘石边缘的距离不小于25cm，悬臂标志板下缘距路面净空高度不得小于5.5m。

g、标志均采用Ⅳ类反光膜，以便于识别，保证夜间行车安全。

3.4 交通标线

（1）设置原则

交通标线的设计应符合《道路交通标志和标线第3部分：道路交通标线》GB5768.3-2026、《公路交通标志和标线设置规范》JTGD82-2009其他相关标准规范的规定。

标线设置应与道路交通运行情况相匹配，标线作为信息传递的手段，所能够传递的信息量是有限的，如果标线传递信息过多，反而可能导致混乱，妨碍正确信息的传递。标线应以道路资源有效利用及交通运行更加舒畅安全为目的，在此基础上依据道路交通条件灵活设置各类标线。

（2）标线设置

根据本项目的特点，对全线破损缺失或不清晰的路面标线，铲除后重新施划路面标线；同时在事故易发路段增设减速振动标线；被交路补充完善被交路标线；完善“平安村口”标线施划以及学校路口人行横道标线等。

①交叉路口及其附近公路标线

交叉路口及其附近交通标线，主要是为保障交叉路口的交通能够平稳有序和安全。本次设计按照设置位置的不同，主要包括以下内容：

a.交叉路口出入部分的标线：在交叉路口出入部分，设置了车行道分界线、导向箭头、导流线等标线。

b.交叉路口内的标线：在交叉路口停止线内设置人行横道线、导向线、导流线等标线。

c.减速、停车让行标线：对设置减速、停车让行标志的被交路，施划减速、停车让行线。

②路段交通标线

全线标线缺损或者不清晰路段根据现行规范要求对各类车行道标线进行重新施划。

a.可跨越同向车行道分界线是分隔同向交通流的分界线，尤其是夜间行车时指示道路线形的重要标线；设计速度不小于60km/h的路段，可跨越同向车行道分界线线段及间隔长分别为6m和9m，采用白色虚线，线宽15cm；设计速度小于60km/h的路段，可跨越同向车行道分界线线段及间隔长分别为4m和6m，采用白色虚线，线宽15cm。

b.可跨越对向车行道分界线是分隔对向交通流的分界线，尤其是夜间行车时指示道路线形的重要标线；车辆在保证安全的情况下，可以越线超车或转弯。可跨越对向车行道分界线线段及间隔长分别为4m和6m，采用单黄虚线，线宽15cm。

c.禁止跨越对向车行道分界线有双黄实线、黄色虚实线和单黄实线三种类型，用于分隔对向行驶的交通流,并禁止双方向或一个方向车辆越线或压线行驶。黄色实线线宽一般为15cm,特殊情况下可降低至10cm,两标线的间隔一般为10cm～30cm。

在路面较宽时,为保证车行道宽度不大于3.75m,双黄线间距可以适当调整。在双黄线间距大于50cm时应用黄色斜线或其他设施填充两条黄实线间的部分,禁止车辆压线或进入该区域。黄色斜线填充线线宽45cm,间隔100cm,倾斜角度为45°。

中心黄色虚实线可用作双向通行的三条机动车道道路的对向车行道分界线以及需要实行单侧禁止超车的其他道路的对向车行道分界线。标线线宽一般为15cm,特殊情况下可降低至10cm,两标线的间隔一般为10cm～30cm,虚线段与间隔长分别为4m和6m。

d.车行道边缘线：采用白色实线，标线宽度为20厘米，车行道边缘线每隔15米设置宽度为5厘米的排水缝。

e、导向箭头

本项目导向箭头的颜色为白色，箭头总长为6m。

③减速标线

在路口、调头路段设置车行道横向减速标线，减速标线采用振动标线的形式，车行道减速标线线宽为45厘米，设置间距应使车辆通过各标线间距的时间大致相等，以利于行驶速度逐步减低，减速度为1.8m/s2。

④、人行横道

在平交路口与小平交路口设置人行横道，人行横道采用材料与路面平行夹角不应超过45°。人行道宽度5m，其中标线宽度40cm，间距60cm。对于设置长度16m长的段落在双黄设置最少1m宽的安全岛，保证行人通过安全。

（3）标线技术要求

a、所有标线材料均采用热熔反光涂料。

b、普通标线厚度不小于1.5mm，震动标线厚度不小于6.0mm，凸起厚度为4.5mm。涂料中应混合占总重量15%～23%的玻璃微珠，在喷涂时，普通热熔标线表面应均匀撒布0.3Kg/m2的玻璃微珠，减速震动标线表面应均匀撒布0.5Kg/m2的玻璃微珠。

c、为保证本路段粘贴在护栏上的立面标记的高强附着力，要求立面标记采用第III类反光膜粘贴。施工路面标线之前，要求路面干燥、清洁，除净杂物和灰尘。

d、施工时，环境温度不得低于10℃。

e、车道边缘线不应侵占行车道宽度。

f、划标线之前，要根据设计图纸要求并结合道路平曲线要素等实地放线，以保证标线位置精确、线形顺畅。

g、标线施工应符合JTG/T 3671-2021《公路交通安全设施施工技术规范》的要求。

（4）注意事项

a、道路通车后，若新增有支路平交口，可根据本项目设置原则增设相关警告、禁令及地点方向标志、地面标线及导向箭头等。

b、标志安装施工时若遇构造物相冲突应结合现场实际情况并征得现场监理工程师同意后可适当移位或设置于对向侧安装。

c、本项目标线与被交道路标线相接时，若标线宽度不一致时，应采用顺适渐变施划，确保标线线形顺畅、美观。

3.5 防护设施

在路基两侧临水路段、填土较高路段、桥头两端设置A级波形梁护栏。路侧波形梁护栏的起、讫点应进行端头处理，行车方向的上游端头设置地锚式端头，下游采用圆头式端头处理；不同结构型式护栏之间应进行过渡段设计。

（1）A级路侧波形梁护栏

①A级路侧波形梁护栏波板厚度为3毫米。

②波形梁钢护栏均采用热镀锌防腐处理。

③波形梁板、立柱、托架/防阻块、端头及连接螺栓等部件应符合《碳素结构钢》（GB/T 700-2006）的Q235钢的要求；拼接螺栓采用8.8S级高强螺栓，其抗拉荷载不低于133kN，并应符合《低合金高强度结构钢》（GB/T 1591-2018）、《优质碳素结构钢》（GB/T 699-2015）或《合金结构钢》（GB/T 3077-2015）的要求；连接螺栓、螺母、垫圈、横梁垫片等部件为Q235钢，并应符合GB/T 700-2006的有关规定。

④本设计所采用的螺母为防盗螺母。

⑤波形梁护栏的防锈采用热浸镀锌处理，波形梁、立柱、托架/防阻块、端头的镀锌量应不低于600克/平方米，其它紧固件、连接件的镀锌量应不低于350克/平方米，并应符合GB/T18226-2025《公路交通工程钢构件防腐技术条件》的有关规定。

（2）混凝土护栏

①当路侧事故严重程度为“中”或“高”（如陡坡、深沟、水体、固定障碍物距行车道<1.5m等）时，应设置混凝土护栏；F型（改进型纽泽西）为常见断面形式，利用斜面引导车辆回正。

②混凝土强度 不低于C30（桥梁或重载路段宜C35以上）；钢筋保护层厚度 ≥40mm；护栏顶宽一般 ≥200mm，底宽 ≥300mm；迎撞面应光滑、无尖锐凸出物，不得侵入建筑限界。

③与波形梁护栏等刚度差异大的设施连接时，须设 ≥20m过渡段（如通过立柱加密、摩擦梁或渐变刚度），高度与线形平顺衔接。

④本次项目混凝土护栏设计于扶壁挡墙段设置。

（3）人行道栏杆设置

在人行道放坡侧临水路段、填土较高路段设置人行道护栏。道路人行护栏高度从可踏面算起，不宜低于1.10m。本护栏采用不锈钢管结构，亚光不锈钢装饰构件在其背面与栏杆点焊接牢固，避免在长期使用下脱落，栏杆立柱必须与底座钢板焊接牢固。梁端等不足标准段处可适当整成一节段。

3.6 其他设施

（1）轮廓标

为提高行车的安全性和舒适性，清晰的指示道路前方的线形是非常重要的。白天，汽车驾驶员一般以路面标线和护栏作为行车的指导，但在夜间，上述设施的视线诱导功能将显著下降，特别是汽车直线段向曲线段过渡时，驾驶员的视线很难随着道路的线形急剧变化。因此，设置轮廓标能使驾驶员及时了解道路线形的变化，可以清晰地显示道路的轮廓，能够有效地预防事故的发生，确保行车安全。为了保证视觉的连续性，主线及匝道应连续设置轮廓标。主线一般路段布设间距为40m，匝道布设间距根据匝道半径而定（详见下表）。轮廓标反射器颜色为：沿行车方向：左侧－黄色，右－白色。

轮廓标曲线段设置间距　　表 3-1

曲线半径（米）	小于 30	30～89	90～179	180～274	275～374	375～999	100～1999	2000 以上
设置间距（米）	4	8	12	16	20	32	40	45

（2）道口标柱

道口标柱：在公路沿线较小平面交叉两侧设置道口标柱，每个交叉路口设4根，用来提醒主线车辆提高警觉，防范小支路车辆突然出现而造成意外。

道口标采用圆形镀锌钢管制作，高度为80cm，埋置深度为40cm，涂红、白相间反光漆，间距为20cm。

（3）示警桩

示警桩一般设现有危险路段无条件设置护栏等措施时，也可设于路侧护栏或桥梁护栏两端，用于对驾驶员进行视线引导及警示。示警桩采用圆形镀锌钢管制作，高度为80cm，埋置深度为40cm，贴黄、黑相间反光膜，间距为20cm。

（4）实体标记

实体标记用以给出道路净空范围内实体构造物的轮廓，提醒驾驶人注意。本次交安设计中主要对道路沿线小桥两侧的砼护栏表面进行刷漆标记。标线为黄黑相间的倾斜线条，线宽均为15cm，由实体中间以45°角向两边施划，向下倾斜的一边朝向行车道。

（5）广角反射镜

广角反射镜一般设置于小半径弯道外侧及有效视距不足的弯道处，易发生由于不能及时发现对向车辆而造成正面碰撞或因避让不及而发生车辆冲出路外事故路段，一般配合视线诱导标一起使用。本次交安设计中广角反射镜主要用于村口道路平交口处，帮助驾驶员观察交叉口来车情况，弥补视距的不足。

（6）里程碑、百米桩、公路界碑

里程碑每公里设置一块，百米桩每百米设置一根,全线双侧设置，均设置在公路前进方向的右侧土路肩上。里程碑和百米桩采用C25砼材料。

公路界碑：利用现有公路界碑。

（7）防撞桶

设置在公路的转弯、出人门、收费岛头、桥梁护栏端头、上跨桥的桥墩处、隧道洞口处等存在严重安全隐患的地方，起警示和减缓冲击作用的圆形安全设施。在发生车辆冲撞时，能降低事故严重度，减少事故损失。

交安设计其他未详尽事宜，参照相关规范和标准要求执行。

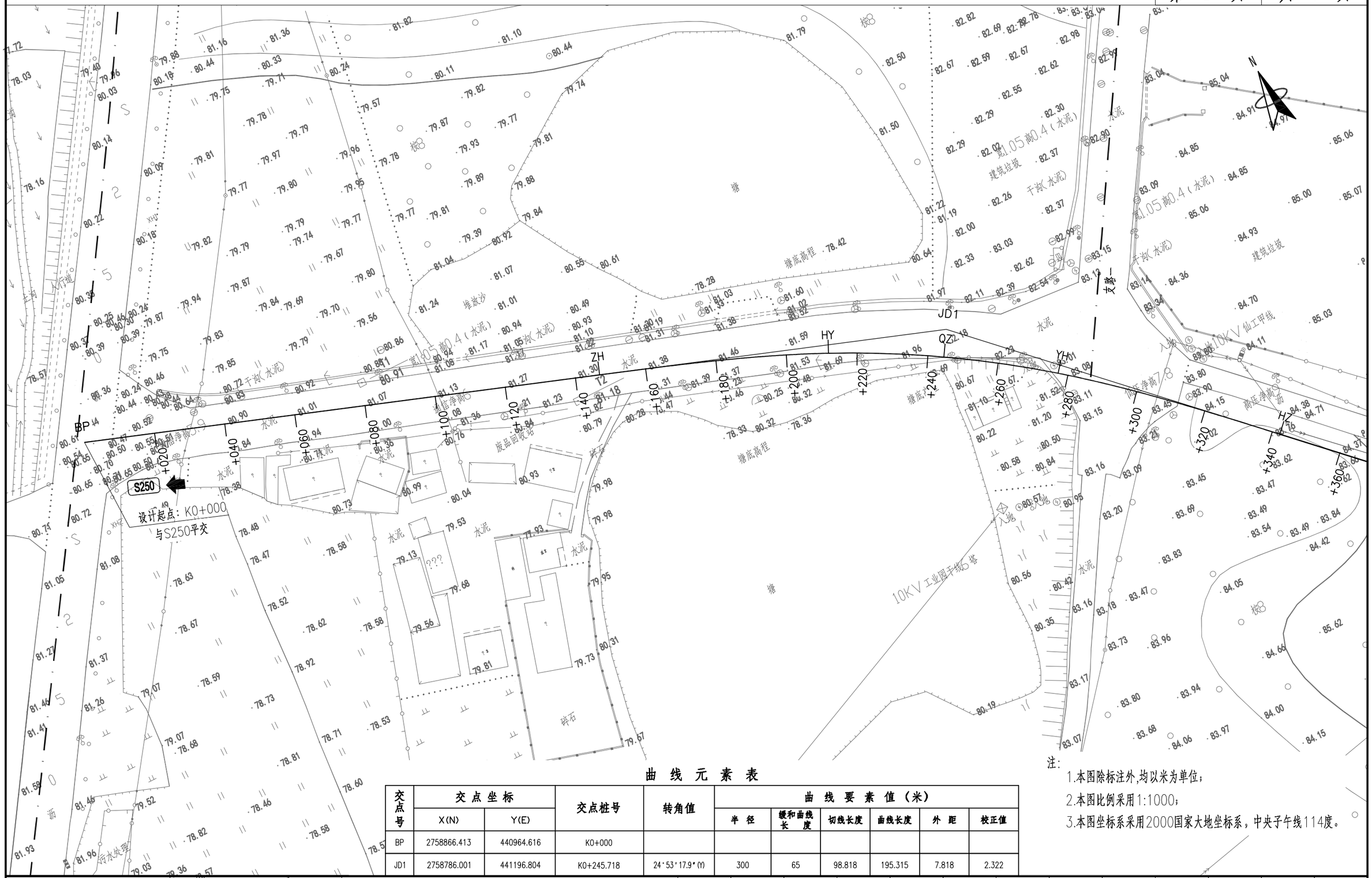

曲 线 元 素 表

交点号	交点坐标		交点桩号	转角值	曲线要素值（米）					
	X(N)	Y(E)			半 径	缓和曲线长 度	切线长度	曲线长度	外 距	校正值
BP	2758866.413	440964.616	K0+000							
JD1	2758786.001	441196.804	K0+245.718	24°53′17.9″(Y)	300	65	98.818	195.315	7.818	2.322

注：

1.本图除标注外,均以米为单位；

2.本图比例采用1:1000；

3.本图坐标系采用2000国家大地坐标系，中央子午线114度。

重庆交通大学工程设计研究院有限公司 INSTITUTE OF ENGINEERING DESIGN & RESEARCH CHONGQING JIAOTONG UNIVERSITY	工程名称 Project	桂头镇仙湖工业园规划路新建工程	设 计 Design	罗铭轩	罗铭轩	专业负责 Speciality in Charge	罗 涛	罗涛	项目负责 Project Manager	甘 维	甘维	阶 段 Stage	施工图
	图 名 Drawing Name	路线平面图	校 核 Check	甘 维	甘维	审 核 Examiner	蒋 勇	蒋勇	审 定 Approved	陈 伟	陈伟	图 号 Drawing No.	S-2-2
												专 业 Specialized subject	道路工程
												日 期 Date	2026.06

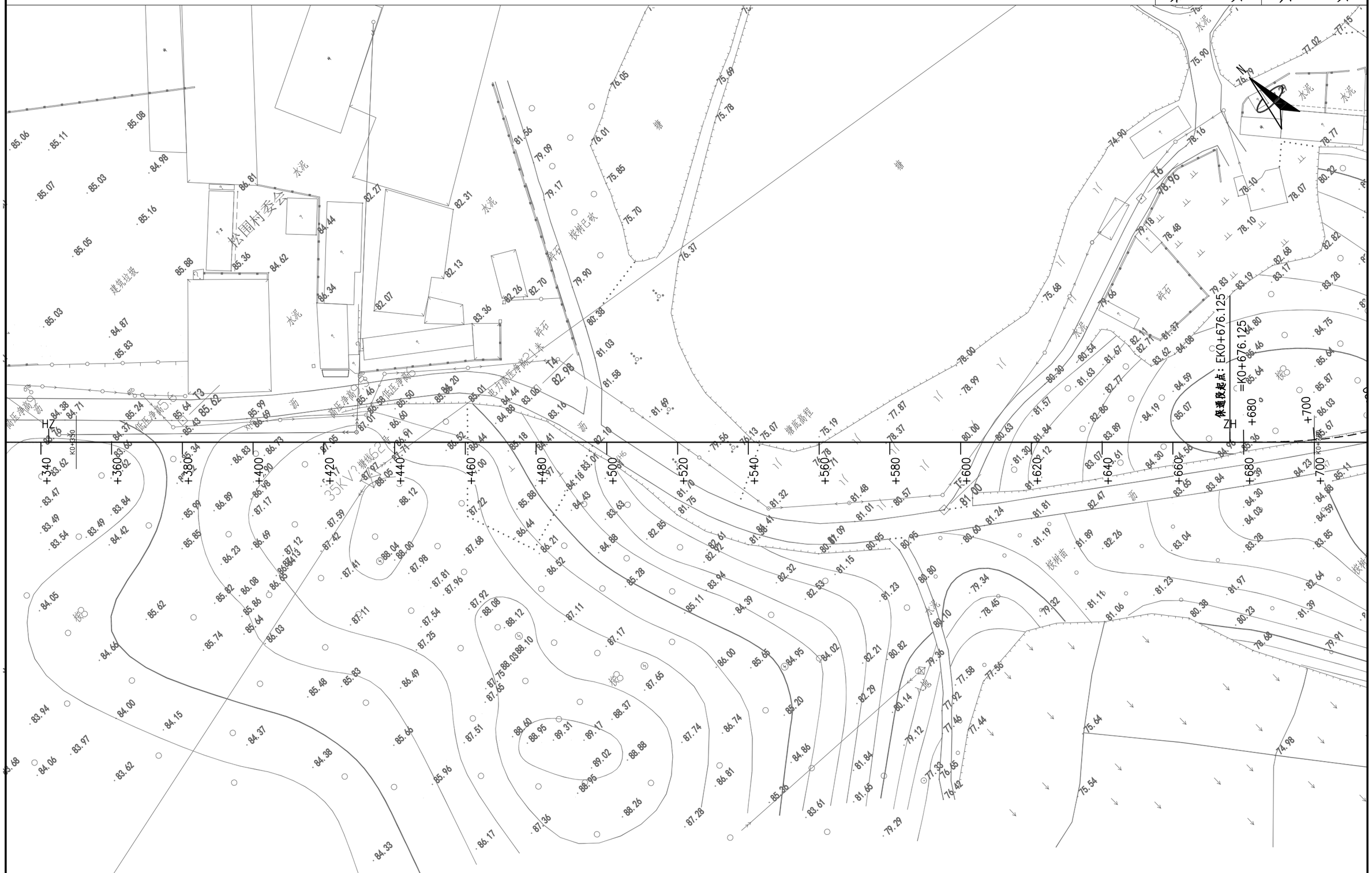

HEDR 重庆交通大学工程设计研究院有限公司 INSTITUTE OF ENGINEERING DESIGN & RESEARCH CHONGQING JIAOTONG UNIVERSITY	工程名称 Project	桂头镇仙湖工业园规划路新建工程	设计 Design	罗铭轩	罗铭轩	专业负责 Speciality in Charge	罗 涛	罗涛	项目负责 Project Manager	甘 维	甘维	阶段 Stage	施工图	专业 Specialized subject	道路工程
	图名 Drawing Name	路线平面图	校核 Check	甘 维	甘维	审核 Examiner	蒋 勇	蒋勇	审定 Approved	陈 伟	陈伟	图号 Drawing No.	S-2-2	日期 Date	2026.06

曲 线 元 素 表

交点号	交点坐标		交点桩号	转角值	曲线要素值（米）					
	X(N)	Y(E)			半径	缓和曲线长度	切线长度	曲线长度	外距	校正值
JD2	2758403.162	441593.378	K0+794.611	107°34′02″(Y)						

重庆交通大学工程设计研究院有限公司 INSTITUTE OF ENGINEERING DESIGN & RESEARCH CHONGQING JIAOTONG UNIVERSITY	工程名称 Project	桂头镇仙湖工业园规划路新建工程	设计 Design	罗铭轩	罗铭轩	专业负责 Speciality in Charge	罗涛	罗涛	项目负责 Project Manager	甘维	甘维	阶段 Stage	施工图	专业 Specialized subject	道路工程
	图名 Drawing Name	路线平面图	校核 Check	甘维	甘维	审核 Examiner	蒋勇	蒋勇	审定 Approved	陈伟	陈伟	图号 Drawing No.	S-2-2	日期 Date	2026.06

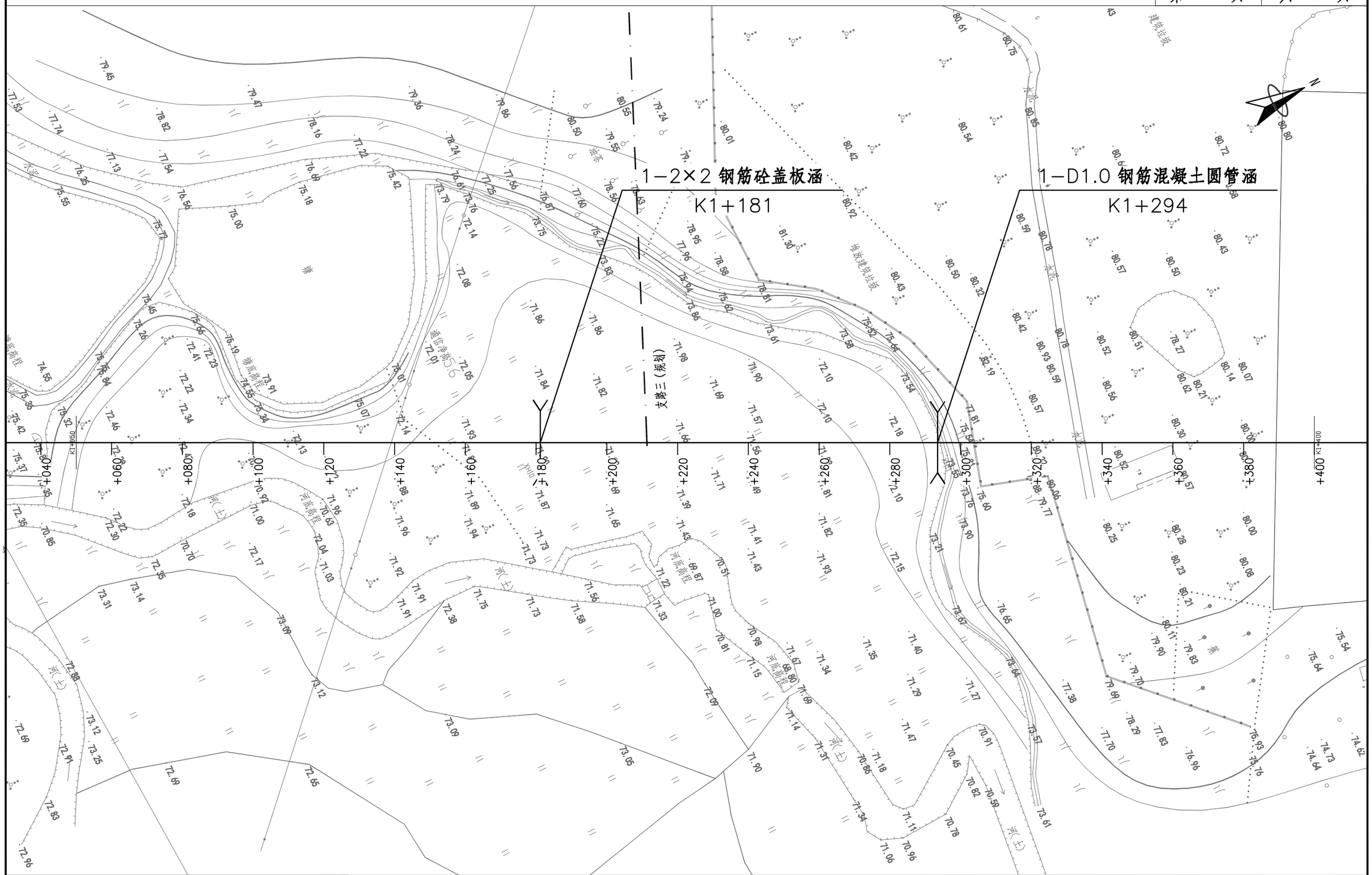

重庆交通大学工程设计研究院有限公司 INSTITUTE OF ENGINEERING DESIGN & RESEARCH CHONGQING JIAOTONG UNIVERSITY	工程名称 Project	桂头镇仙湖工业园规划路新建工程	设计 Design	罗铭轩		专业负责 Speciality in Charge	罗涛		项目负责 Project Manager	甘维		阶段 Stage	施工图	专业 Specialized subject	道路工程
	图名 Drawing Name	路线平面图	校核 Check	甘维		审核 Examiner	蒋勇		审定 Approved	陈伟		图号 Drawing No.	S-2-2	日期 Date	2026.06

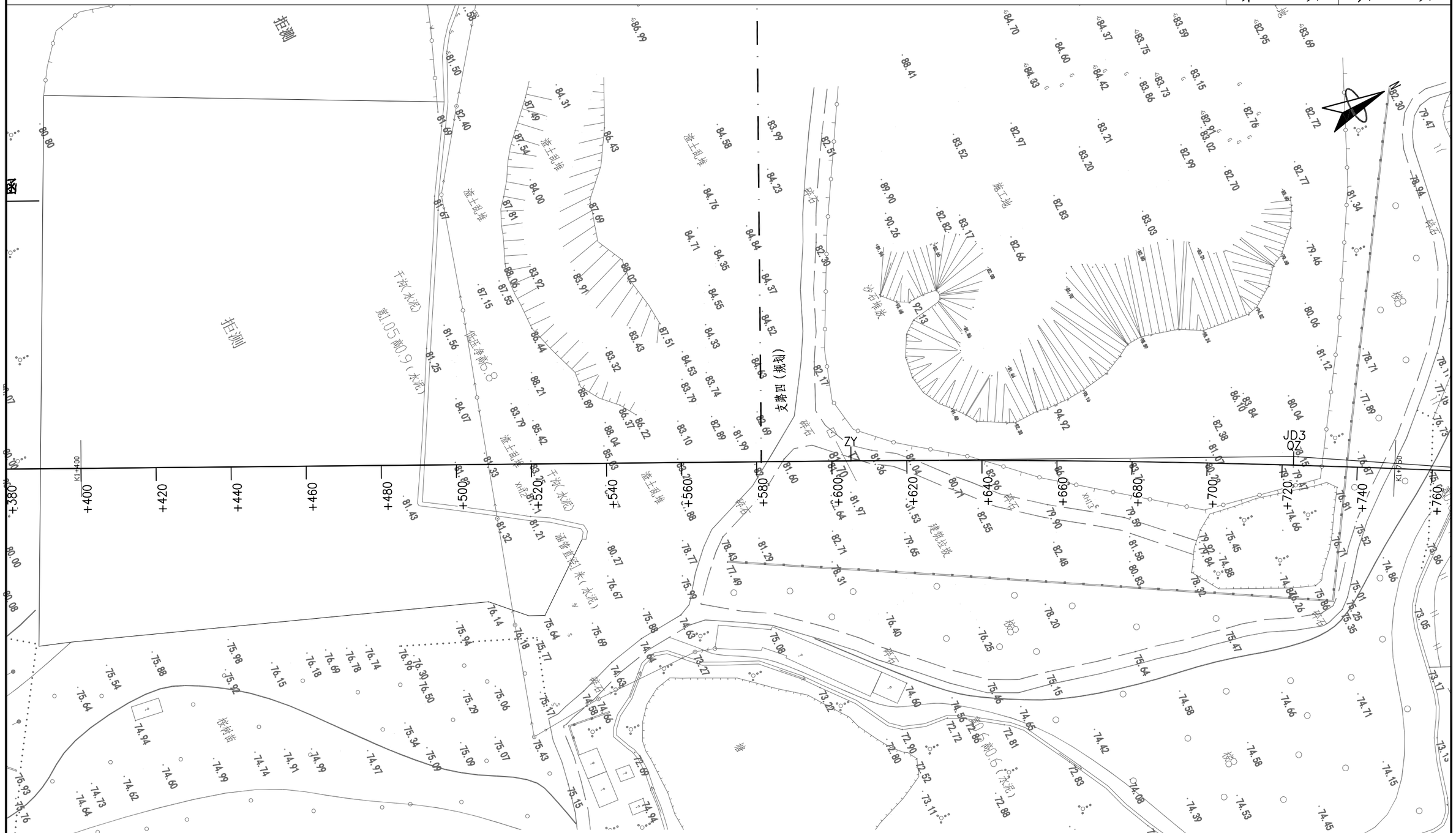
拆测
拆测
干砌(水泥)
宽1.05 厚0.9(水泥)
渣土乱堆
渣土乱堆
渣土乱堆

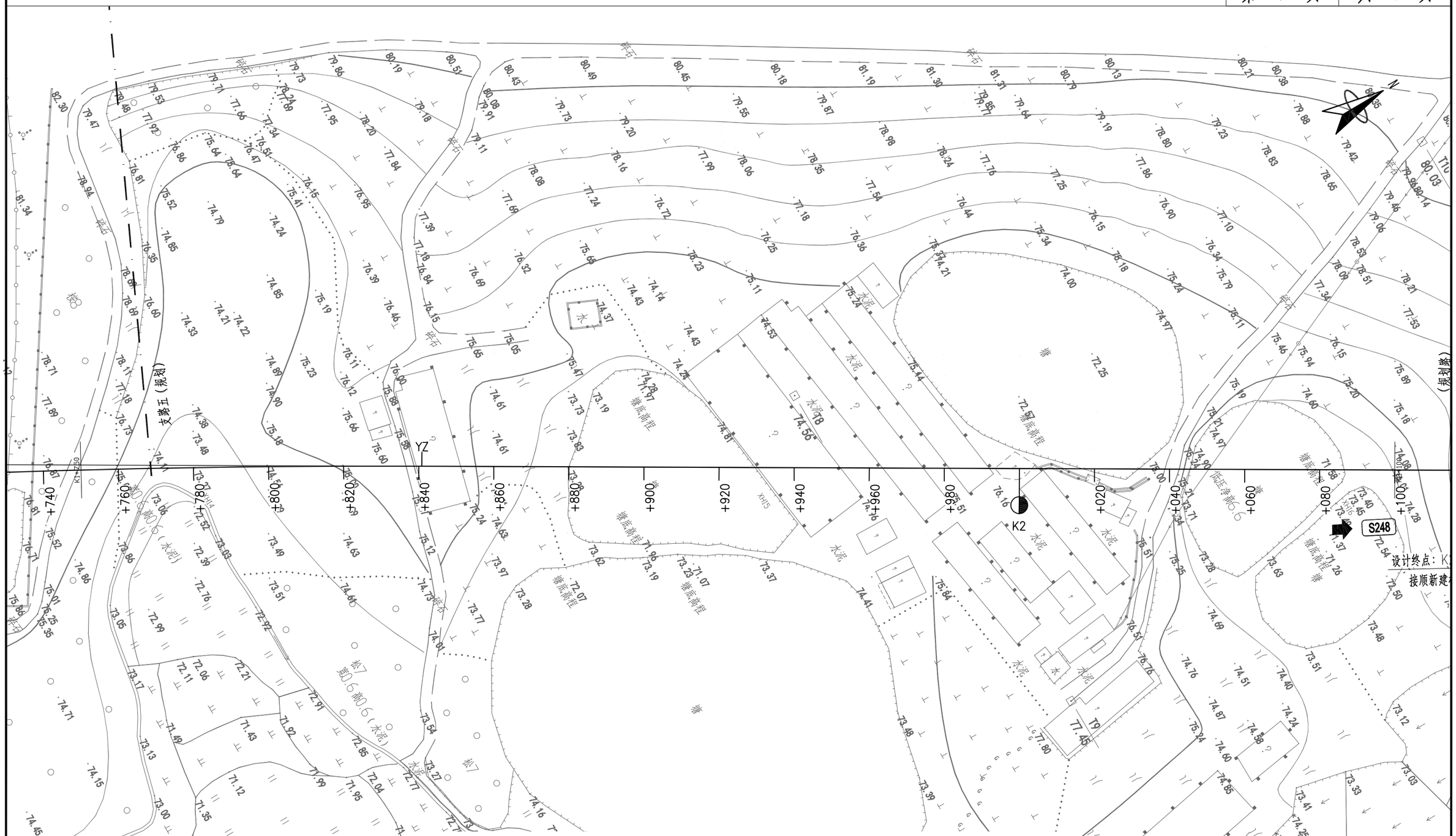

曲线元素表

交点号	交点坐标		交点桩号	转角值	曲线要素值（米）					
	X(N)	Y(E)			半径	缓和曲线长度	切线长度	曲线长度	外距	校正值
JD3	2759234.601	442006.530	K1+723.042	4°24′46″(Y)	3060		117.896	235.676	2.270	0.117

重庆交通大学工程设计研究院有限公司 INSTITUTE OF ENGINEERING DESIGN & RESEARCH CHONGQING JIAOTONG UNIVERSITY	工程名称 Project	桂头镇仙湖工业园规划路新建工程	设计 Design	罗铭轩	罗铭轩	专业负责 Speciality in Charge	罗涛	罗涛	项目负责 Project Manager	甘维	甘维	阶段 Stage	施工图
	图名 Drawing Name	路线平面图	校核 Check	甘维	甘维	审核 Examiner	蒋勇	蒋勇	审定 Approved	陈伟	陈伟	图号 Drawing No.	S-2-2
												专业 Specialized subject	道路工程
												日期 Date	2026.06

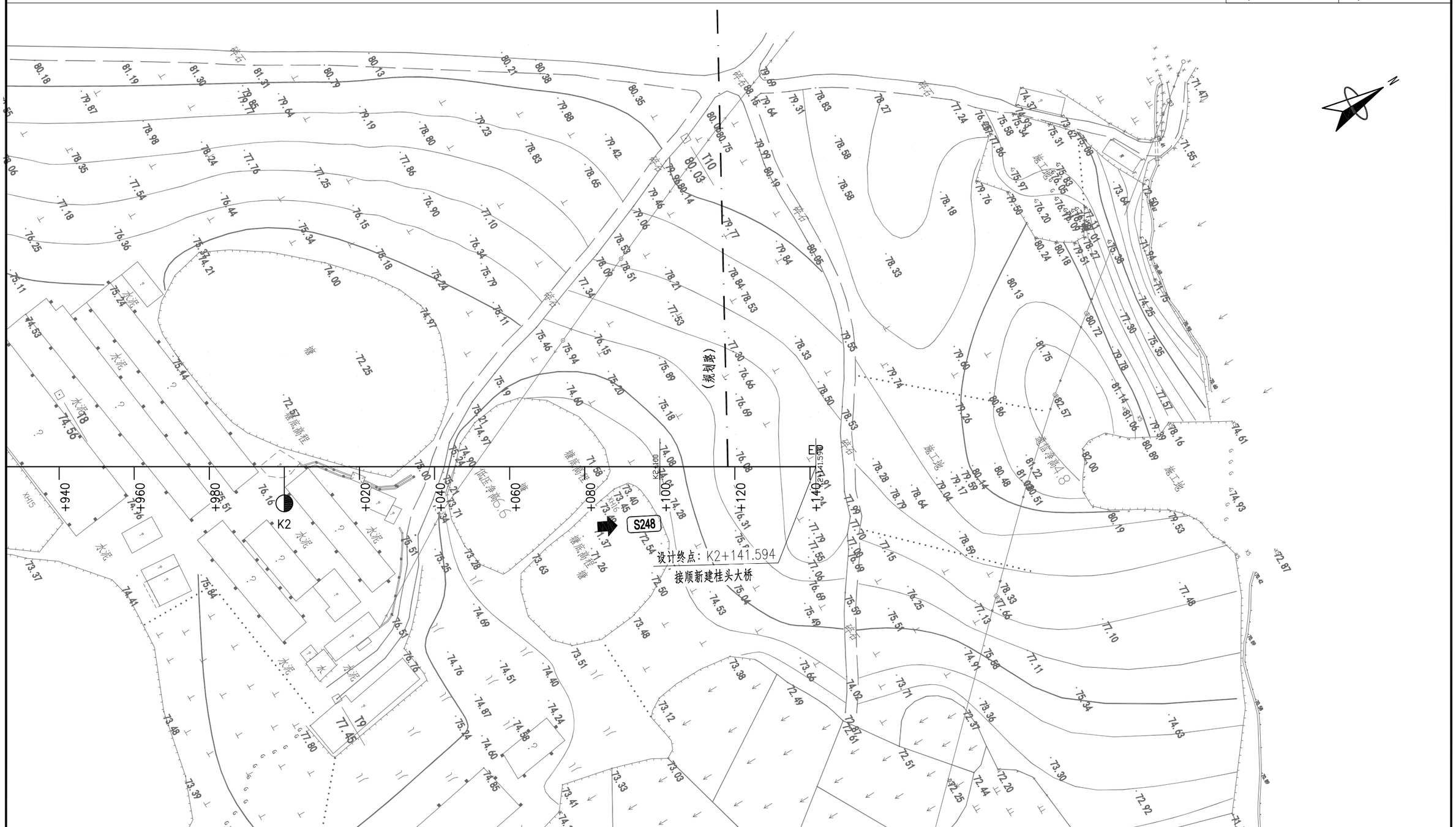

曲 线 元 素 表

交点号	交点坐标		交点桩号	转角值	曲线要素值（米）					
	X(N)	Y(E)			半 径	缓和曲线长 度	切线长度	曲线长度	外 距	校正值
EP	2759594.085	442221.134	K2+141.594							

·HEDR· 重庆交通大学工程设计研究院有限公司 INSTITUTE OF ENGINEERING DESIGN & RESEARCH CHONGQING JIAOTONG UNIVERSITY	工程名称 Project	桂头镇仙湖工业园规划路新建工程	设 计 Design	罗铭轩	罗铭轩	专业负责 Speciality in Charge	罗 涛	罗涛	项目负责 Project Manager	甘 维	甘维	阶 段 Stage	施工图	专 业 Specialized subject	道路工程
	图 名 Drawing Name	路线平面图	校 核 Check	甘 维	甘维	审 核 Examiner	蒋 勇	蒋勇	审 定 Approved	陈 伟	陈伟	图 号 Drawing No.	S-2-2	日 期 Date	2026.06

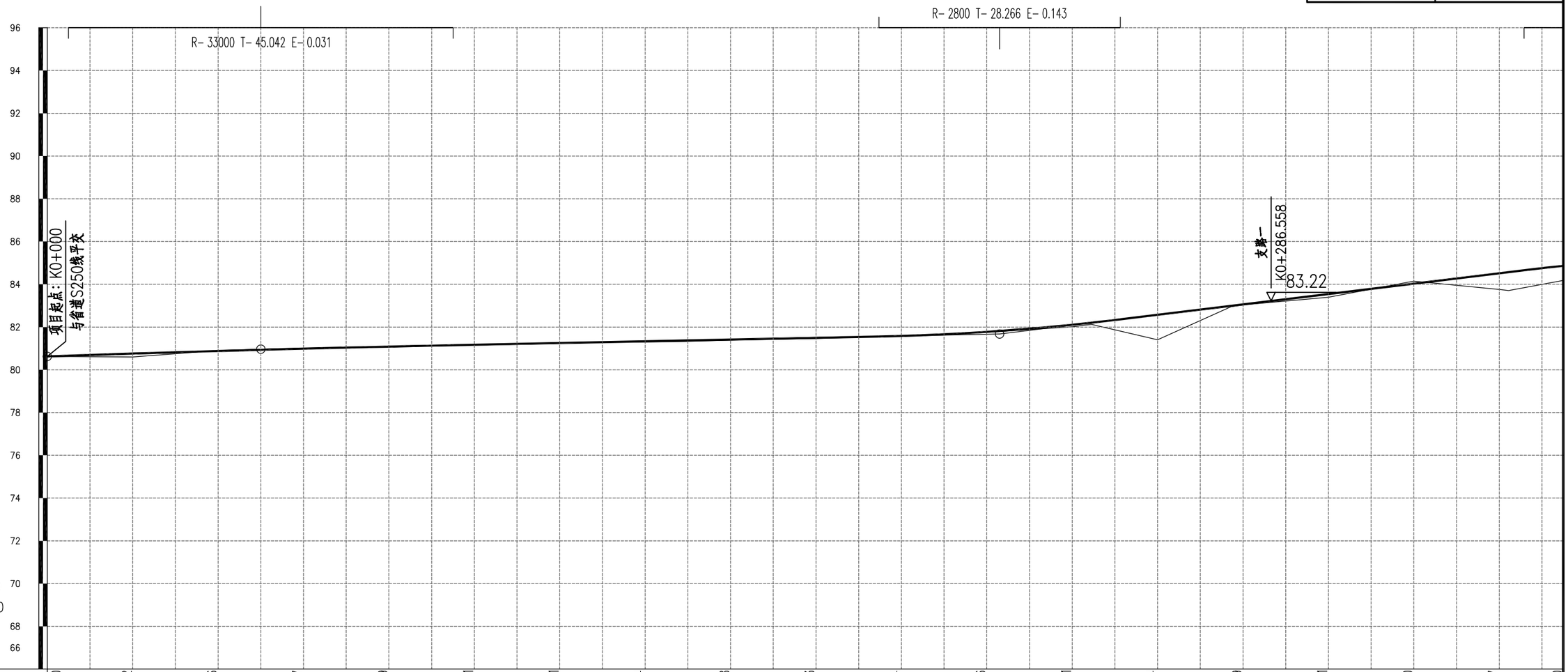

填挖高度(m)	0.000	0.162	-0.026	-0.027	0.019	0.011	-0.021	0.034	0.028	0.033	0.004	0.026	0.091	1.164	0.019	0.151	-0.120	0.757	0.680
设计高程(m)	80.624	80.757	80.878	80.987	81.084	81.170	81.251	81.333	81.415	81.497	81.583	81.774	82.108	82.571	83.057	83.542	84.028	84.513	84.863
地面高程(m)	80.624	80.595	80.904	81.014	81.065	81.159	81.272	81.299	81.387	81.464	81.579	81.748	82.017	81.407	83.038	83.391	84.148	83.756	84.183
坡度(%)坡长(m)	80.624	0.682 / 50.000	+050 80.965	0.409 / 173.000								+223 81.673	2.428 / 132.000(187.000)						
里程桩号	K0+000	+020	+040	+060	+080	1	+120	+140	+160	+180	2	+220	+240	+260	+280	3	+320	+340	K0+355
超 高	2%																		2%
直线及平曲线	R-∞										JD1 I-24°53'18"(Y) R-300 Ls-65								R-∞

重庆交通大学工程设计研究院有限公司 INSTITUTE OF ENGINEERING DESIGN & RESEARCH CHONGQING JIAOTONG UNIVERSITY	工程名称 Project	桂头镇仙湖工业园规划路新建工程	设 计 Design	罗铭轩	罗铭轩	专业负责 Speciality in Charge	罗 涛	罗涛	项目负责 Project Manager	甘 维	甘维	阶 段 Stage	施工图	专 业 Specialized subject	道路工程
	图 名 Drawing Name	路线纵断面图	校 核 Check	甘 维	甘维	审 核 Examiner	蒋 勇	蒋勇	审 定 Approved	陈 伟	陈伟	图 号 Drawing No.	S-2-3	日 期 Date	2026.06

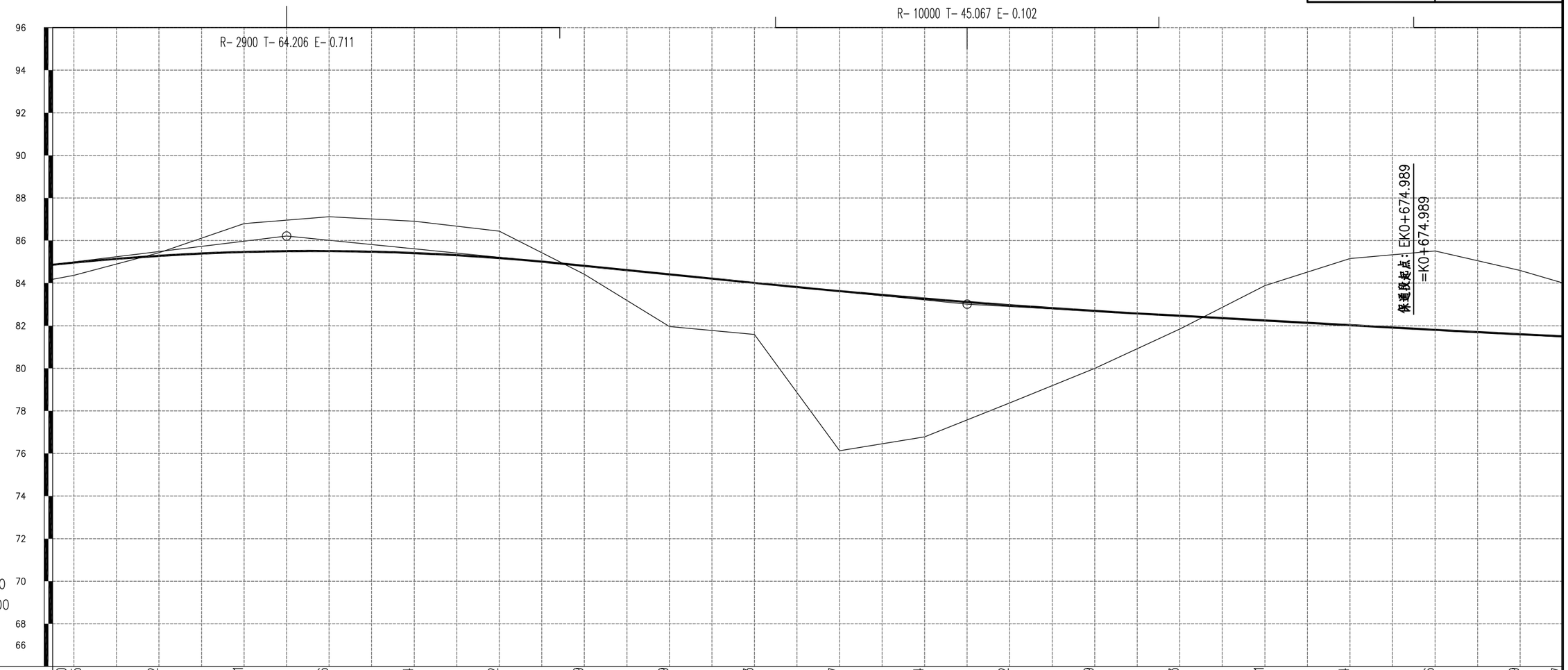

填挖高度(m)	0.680	0.595	-0.142	-1.331	-1.616	-1.494	-1.262	0.399	2.449	2.423	7.497	6.494	4.592	2.699	0.623	-1.641	-3.134	-3.706	-2.999	-2.507
设计高程(m)	84.863	84.964	85.283	85.464	85.506	85.411	85.178	84.813	84.413	84.013	83.624	83.274	82.965	82.695	82.464	82.244	82.024	81.805	81.600	81.505
地面高程(m)	84.183	84.369	85.425	86.795	87.122	86.905	86.440	84.414	81.964	81.590	76.127	76.780	78.373	79.996	81.841	83.885	85.158	85.511	84.599	84.012

坡度(%)坡长(m)：2.428 / 55.000(185.000)；+410 / 86.213；-2.000 / 160.000；+570 / 83.013；-1.099 / 140.000(150.000)

里程桩号：K0+355 +360 +380 4 +420 +440 +460 +480 5 +520 +540 +560 +580 6 +620 +640 +660 +680 7 K0+710

直线及平曲线：R-∞

超 高：2% 2%

重庆交通大学工程设计研究院有限公司 INSTITUTE OF ENGINEERING DESIGN & RESEARCH CHONGQING JIAOTONG UNIVERSITY	工程名称 Project	桂头镇仙湖工业园规划路新建工程	设 计 Design	罗铭轩	罗铭轩	专业负责 Speciality in Charge	罗 涛	罗涛	项目负责 Project Manager	甘 维	甘维	阶 段 Stage	施工图	专 业 Specialized subject	道路工程
	图 名 Drawing Name	路线纵断面图	校 核 Check	甘 维	甘维	审 核 Examiner	蒋 勇	蒋勇	审 定 Approved	陈 伟	陈伟	图 号 Drawing No.	S-2-3	日 期 Date	2026.06

填挖高度(m)	-2.507	-2.010	-0.996	0.020	0.086	1.156	1.679	1.095	2.880	3.344	5.453	5.368	5.308	3.550	3.124	2.909	2.345	2.819	6.019	5.962
设计高程(m)	81.505	81.415	81.250	81.105	80.975	80.844	80.714	80.578	80.423	80.248	80.054	79.839	79.620	79.400	79.180	78.960	78.749	78.563	78.402	78.366
地面高程(m)	84.012	83.425	82.246	81.085	80.889	79.688	79.035	79.483	77.543	76.904	74.600	74.471	74.312	75.850	76.056	76.051	76.404	75.744	72.383	72.404
坡度(%)坡长(m)	+720 81.365	-0.651 150.000								±870 80.389	-1.099 195.000(197.000)									
里程桩号	K0+710	+720	+740	+760	+780	8	+820	+840	+860	+880	9	+920	+940	+960	+980	K1	+020	+040	+060	K1+065
直线及平曲线	R-∞					J02 I-107°34'02"(Z) R=0					R-∞									
超 高	2%																			2%

HEDR 重庆交通大学工程设计研究院有限公司 INSTITUTE OF ENGINEERING DESIGN & RESEARCH CHONGQING JIAOTONG UNIVERSITY	工程名称 Project	桂头镇仙湖工业园规划路新建工程	设 计 Design	罗铭轩	罗铭轩	专业负责 Speciality in Charge	罗 涛	罗涛	项目负责 Project Manager	甘 维	甘维	阶 段 Stage	施工图	专 业 Specialized subject	道路工程
	图 名 Drawing Name	路线纵断面图	校 核 Check	甘 维	甘维	审 核 Examiner	蒋 勇	蒋勇	审 定 Approved	陈 伟	陈伟	图 号 Drawing No.	S-2-3	日 期 Date	2026.06

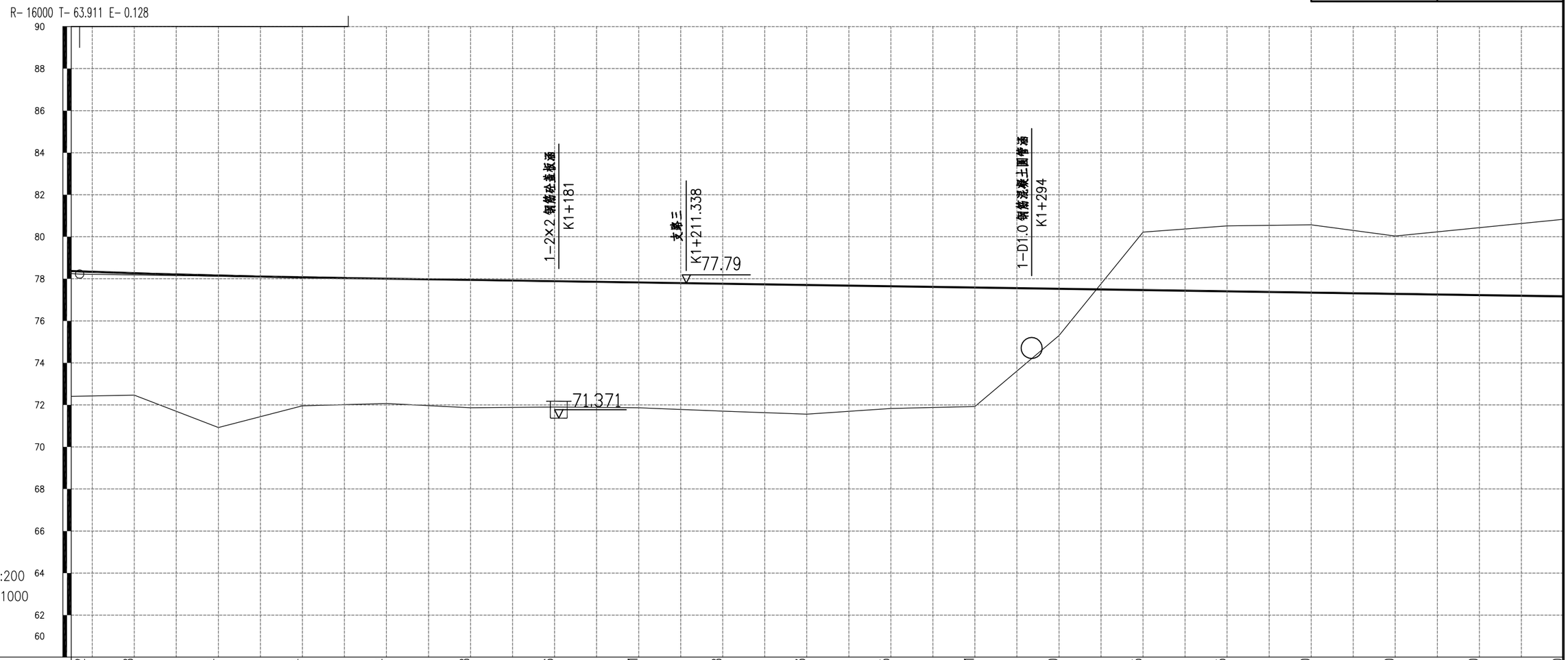

填挖高度(m)	5.962	5.798	7.234	6.114	5.934	6.078	5.986	5.961	6.058	6.143	5.815	5.661	2.220	-2.755	-3.115	-3.220	-2.750	-3.210	-3.670
设计高程(m)	78.366	78.266	78.155	78.069	78.005	77.945	77.885	77.825	77.765	77.705	77.645	77.585	77.525	77.465	77.405	77.345	77.285	77.225	77.165
地面高程(m)	72.404	72.468	70.921	71.955	72.071	71.867	71.899	71.864	71.707	71.562	71.830	71.924	75.305	80.220	80.520	80.565	80.035	80.435	80.835
坡度(%)坡长(m)	1.067 / 78.224	-0.300 / 353.000(658.000)																	
里程桩号	K1+065	+080	1	+120	+140	+160	+180	2	+220	+240	+260	+280	3	+320	+340	+360	+380	4	K1+420
直线及平曲线	R-∞																		
超 高	2%																		2%

重庆交通大学工程设计研究院有限公司 INSTITUTE OF ENGINEERING DESIGN & RESEARCH CHONGQING JIAOTONG UNIVERSITY	工程名称 Project	桂头镇仙湖工业园规划路新建工程	设 计 Design	罗铭轩	罗铭轩	专业负责 Speciality in Charge	罗 涛	罗涛	项目负责 Project Manager	甘 维	甘维	阶 段 Stage	施工图	专 业 Specialized subject	道路工程
	图 名 Drawing Name	路线纵断面图	校 核 Check	甘 维	甘维	审 核 Examiner	蒋 勇	蒋勇	审 定 Approved	陈 伟	陈伟	图 号 Drawing No.	S-2-3	日 期 Date	2026.06

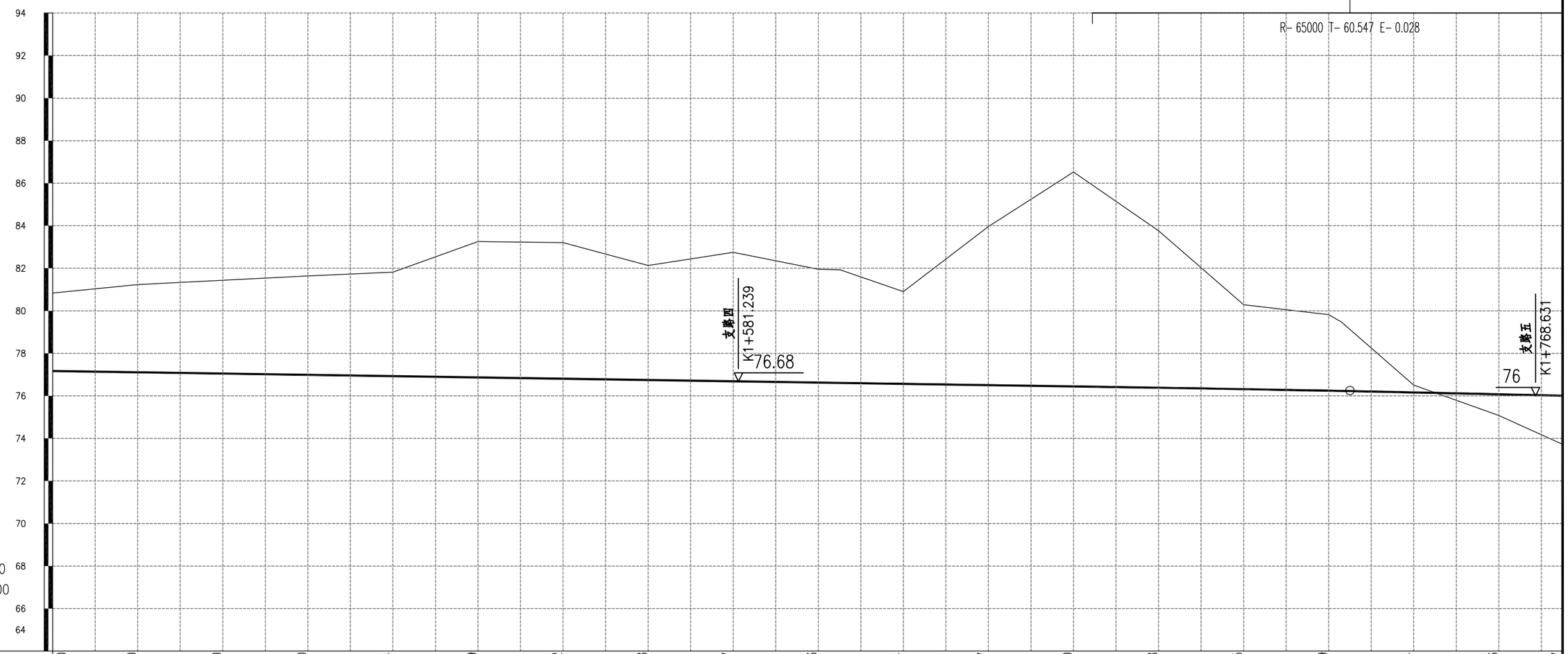

填挖高度(m)	-3.670	-4.130	-4.390	-4.650	-4.894	-6.389	-6.402	-5.388	-6.067	-5.323	-4.334	-7.457	-10.080	-7.378	-3.965	-3.579	-0.344	0.996	2.287
设计高程(m)	77.165	77.105	77.045	76.985	76.925	76.865	76.805	76.745	76.685	76.625	76.565	76.505	76.445	76.383	76.315	76.241	76.161	76.075	76.006
地面高程(m)	80.835	81.235	81.435	81.635	81.819	83.254	83.207	82.133	82.752	81.948	80.899	83.962	86.525	83.761	80.280	79.820	76.505	75.079	73.719
坡度(%)坡长(m)	-0.300 305.000(658.000)																+725 76.250	-0.486 50.000(235.000)	
里程桩号	K1+420	+440	+460	+480	5	+520	+540	+560	+580	6	+620	+640	+660	+680	7	+720	+740	+760	K1+775
直线及平曲线	R-∞										JD3 I-4°24'46"(Y) R-3060								
超 高	2%																		2%

HEDR 重庆交通大学工程设计研究院有限公司 INSTITUTE OF ENGINEERING DESIGN & RESEARCH CHONGQING JIAOTONG UNIVERSITY	工程名称 Project	桂头镇仙湖工业园规划路新建工程	设 计 Design	罗铭轩	罗铭轩	专业负责 Speciality in Charge	罗 涛	罗涛	项目负责 Project Manager	甘 维	甘维	阶 段 Stage	施工图	专 业 Specialized subject	道路工程
	图 名 Drawing Name	路线纵断面图	校 核 Check	甘 维	甘维	审 核 Examiner	蒋 勇	蒋勇	审 定 Approved	陈 伟	陈伟	图 号 Drawing No.	S-2-3	日 期 Date	2026.06

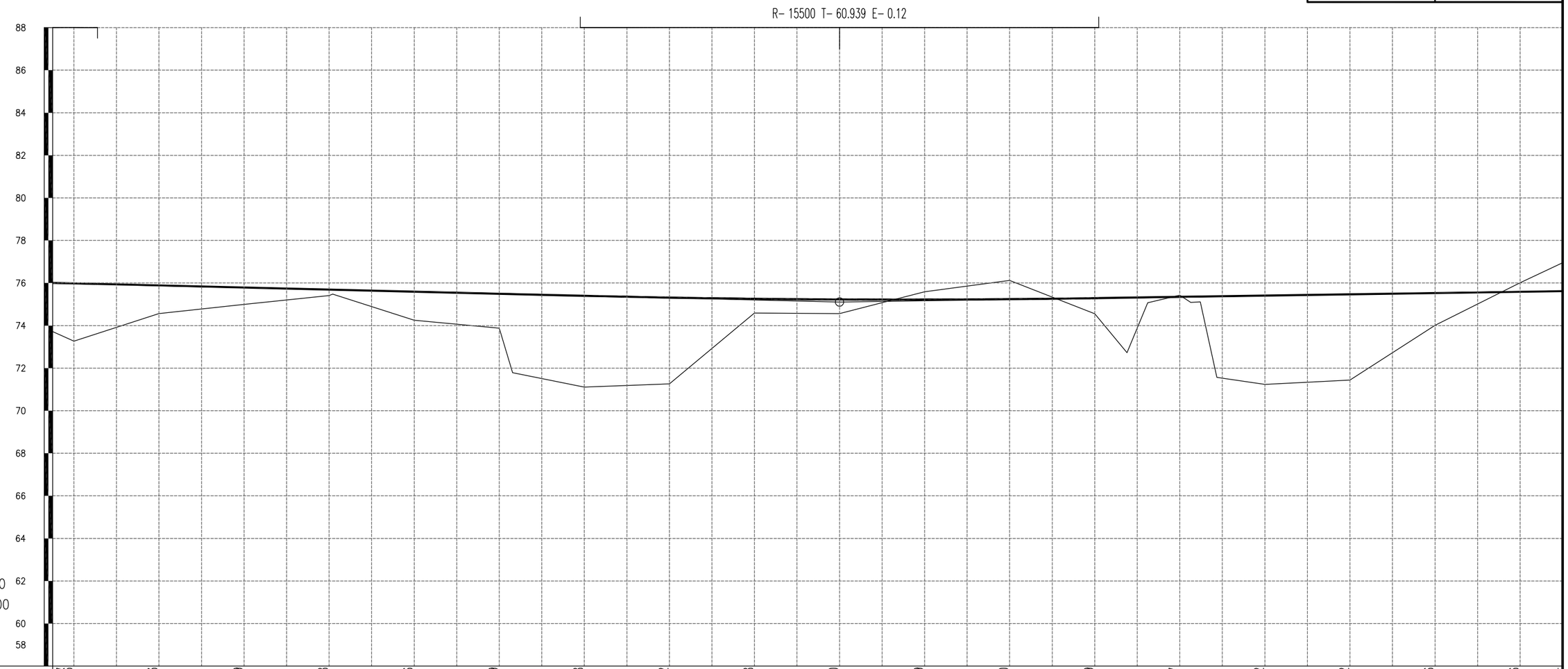

填挖高度(m)	2.287 2.716	1.323	0.789	0.278	1.346	1.619	4.288	4.052	0.668	0.660	-0.369	-0.880	0.729	-0.077	4.172	4.032	1.516	-0.426	-1.374
设计高程(m)	76.096 75.802	75.885	75.788	75.691	75.593	75.496	75.399	75.316	75.259	75.227	75.221	75.241	75.287	75.347	75.407	75.467	75.527	75.587	75.617
地面高程(m)	73.809 73.268	74.562	74.999	75.413	74.247	73.877	71.111	71.264	74.591	74.567	75.590	76.121	74.558	75.424	71.235	71.435	74.011	76.013	76.952
坡度(%)坡长(m)	-0.486 185.000(235.000)									±960 75.107	0.300 170.000(181.594)								
里程桩号	K1+775 +780	8	+820	+840	+860	+880	9	+920	+940	+960	+980	K2	+020	+040	+060	+080	1	+120	K2+130
直线及平曲线	JD3 I-4°24'46"(Y) R-3060										R-∞								
超 高	2%																		2%

HEDR 重庆交通大学工程设计研究院有限公司 INSTITUTE OF ENGINEERING DESIGN & RESEARCH CHONGQING JIAOTONG UNIVERSITY	工程名称 Project	桂头镇仙湖工业园规划路新建工程	设 计 Design	罗铭轩	罗铭轩	专业负责 Speciality in Charge	罗 涛	罗涛	项目负责 Project Manager	甘 维	甘维	阶 段 Stage	施工图	专 业 Specialized subject	道路工程
	图 名 Drawing Name	路线纵断面图	校 核 Check	甘 维	甘维	审 核 Examiner	蒋 勇	蒋勇	审 定 Approved	陈 伟	陈伟	图 号 Drawing No.	S-2-3	日 期 Date	2026.06

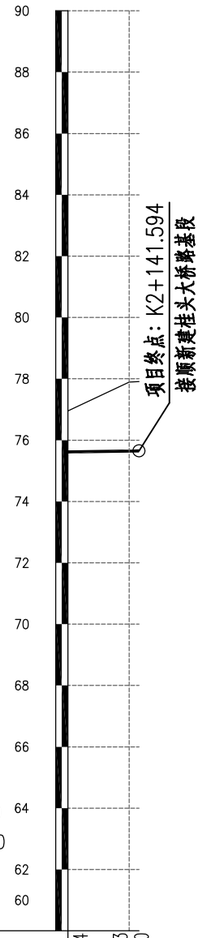

填挖高度(m)	-1.334	-2.243 -2.260
设计高程(m)	75.617	75.647 75.652
地面高程(m)	76.952	77.890 77.912
坡度(%)坡长(m)		75.652
里程桩号	K2+130	+140 K2+141.594
直线及平曲线	R-∞	
超高	2%	2%

注：

1、本图尺寸均以米计；

2、本图坐标系采用2000国家大地坐标系，1985国家高程基准。

3、本图纵断面水平比例为1：1000，竖直比例为1：200。

重庆交通大学工程设计研究院有限公司 INSTITUTE OF ENGINEERING DESIGN & RESEARCH CHONGQING JIAOTONG UNIVERSITY	工程名称 Project	桂头镇仙湖工业园规划路新建工程	设计 Design	罗铭轩		专业负责 Speciality in Charge	罗涛		项目负责 Project Manager	甘维		阶段 Stage	施工图	专业 Specialized subject	道路工程
	图名 Drawing Name	路线纵断面图	校核 Check	甘维		审核 Examiner	蒋勇		审定 Approved	陈伟		图号 Drawing No.	S-2-3	日期 Date	2026.06

EK0+674.989～EK0+853.847	
第 1 页	共 1 页

填挖高度(m)	-3.360 -3.670	-4.073	-3.623	-2.260	-0.828	1.336	2.396	3.684	5.240	5.299
设计高程(m)	81.859 81.804	81.585	81.365	81.145	80.925	80.705	80.486	80.266	80.046	79.894
地面高程(m)	85.220 85.474	85.658	84.988	83.405	81.753	79.369	78.090	76.582	74.806	74.595
坡度(%)坡长(m)	-1.099 178.858(435.815)									
里程桩号	EK0+674.989 +680	7	+720	+740	+760	+780	8	+820	+840	EK0+853.847
直线及平曲线	JD2 I=107°34'02"(Z) R=67 Ls=50									
超 高	2% +676.125	2% +709.458	4% +726.125	4% +726.125	4% +801.911	4% +801.911	2% +818.577	2% +851.911		

注：

1、本图尺寸均以米计；

2、本图坐标系采用2000国家大地坐标系，1985国家高程基准。

3、本图纵断面水平比例为1：1000，竖直比例为1：200。

重庆交通大学工程设计研究院有限公司 INSTITUTE OF ENGINEERING DESIGN & RESEARCH CHONGQING JIAOTONG UNIVERSITY	工程名称 Project	桂头镇仙湖工业园规划路新建工程	设 计 Design	罗铭轩	罗铭轩	专业负责 Speciality in Charge	罗 涛	罗涛	项目负责 Project Manager	甘 维	甘维	阶 段 Stage	施工图	专 业 Specialized subject	道路工程
	图 名 Drawing Name	路线纵断面图(保通段)	校 核 Check	甘 维	甘维	审 核 Examiner	蒋 勇	蒋勇	审 定 Approved	陈 伟	陈伟	图 号 Drawing No.	S-2-3	日 期 Date	2026.06

直线、曲线及转角表

桂头镇仙湖工业园规划路新建工程

交点号	交点坐标		交点桩号	转角值	曲线要素值 (m)							曲线主点桩号					直线长度及方向			备注
	N (X)	E (Y)			半径	缓和曲线长度	缓和曲线参数	切线长度	曲线长度	外距	校正值	第一缓和曲线起点	第一缓和曲线终点或圆曲线起点	曲线中点	第二缓和曲线起点或圆曲线终点	第二缓和曲线终点	直线段长 (m)	交点间距(m)	计算方位角	
1	2	3	4	5	6	7	8	9	10	11	12	13	14	15	16	17	18	19	20	21
BP	2758866.413	440964.616	K0+000																	
																	146.900	245.718	109° 06′ 08″	
JD1	2758786.001	441196.804	K0+245.718	24° 53′ 18″ (Y)	300	65	139.642	98.818	195.315	7.818	2.322	K0+146.900	K0+211.900	K0+244.557	K0+277.215	K0+342.215				
																	452.396	551.214	133° 59′ 26″	
JD2	2758403.162	441593.378	K0+794.611	107° 34′ 02″ (Z)	0			0	0	0	0		K0+794.611	K0+794.611	K0+794.611					
																	810.535	928.431	26° 25′ 24″	
JD3	2759234.601	442006.530	K1+723.042	4° 24′ 46″ (Y)	3060			117.896	235.676	2.270	0.117		K1+605.146	K1+722.984	K1+840.822					
																	300.773	418.669	30° 50′ 10″	
EP	2759594.085	442221.134	K2+141.594																	

注：本项目平面采用大地2000坐标，高程系统采用1985国家高程基准。

编制：罗铭轩　　复核：[illegible]　　图号：S-2-4

纵 坡 、 竖 曲 线 表

桂头镇仙湖工业园规划路新建工程

序 号	桩 号	竖 曲 线							纵 坡（%）		变坡点间距	直坡段长	备 注
		标 高（m）	凸曲线半径R（m）	凹曲线半径R（m）	切线长T（m）	外距E（m）	起点桩号	终点桩号	+	-	（m）	（m）	
0	K0+000	80.624											
									0.682		50.000	4.958	
1	K0+050	80.965	33000.000		45.042	0.031	K0+004.958	K0+095.042					
									0.409		173.000	99.692	
2	K0+223	81.673		2800.000	28.266	0.143	K0+194.734	K0+251.266					
									2.428		187.000	94.528	
3	K0+410	86.213	2900.000		64.206	0.711	K0+345.794	K0+474.206					
										-2.000	160.000	50.727	
4	K0+570	83.013		10000.000	45.067	0.102	K0+524.933	K0+615.067					
										-1.099	150.000	59.923	
5	K0+720	81.365		20100.000	45.011	0.050	K0+674.989	K0+765.011					
										-0.651	150.000	59.957	
6	K0+870	80.389	20100.000		45.032	0.050	K0+824.968	K0+915.032					
										-1.099	197.000	88.057	
7	K1+067	78.224		16000.000	63.911	0.128	K1+003.089	K1+130.911					
										-0.300	658.000	533.543	
8	K1+725	76.250	65000.000		60.547	0.028	K1+664.453	K1+785.547					
										-0.486	235.000	113.514	
9	K1+960	75.107		15500.000	60.939	0.120	K1+899.061	K2+020.939					
									0.300		181.594	120.655	
10	K2+141.594	75.652											

注：本项目坐标系采用2000国家大地坐标系， 高程采用1985国家高程基准。

编制：罗铭轩 复核：[illegible] 图号：S-2-5

公路用地表

桂头镇仙湖工业园规划路新建工程

序号	起讫桩号	长度（m）	所属单位	土地类别及数量（亩）																备注
				农用地												建设用地			合计	
				耕地				荒地	园地		草地	林地	苗圃	其他农用地		住宅用地		交通运输用地		
				水田	旱地	水浇地	基本农田		茶园	果园				河沟	养殖虾塘	宅基地	地坪	旧路		
1	K0+000 ～ K2+142	2142	桂头镇	15.14	5.16					1.03	11.86	33.52		0.35	8.89	3.75		11.27	90.98	
	新增用地合计	2142		15.14	5.16					1.03	11.86	33.52		0.35	8.89	3.75			79.70	
	非新增用地合计																	11.27	11.27	

编制：罗铭轩　　复核：甘维　　图号：S-2-6

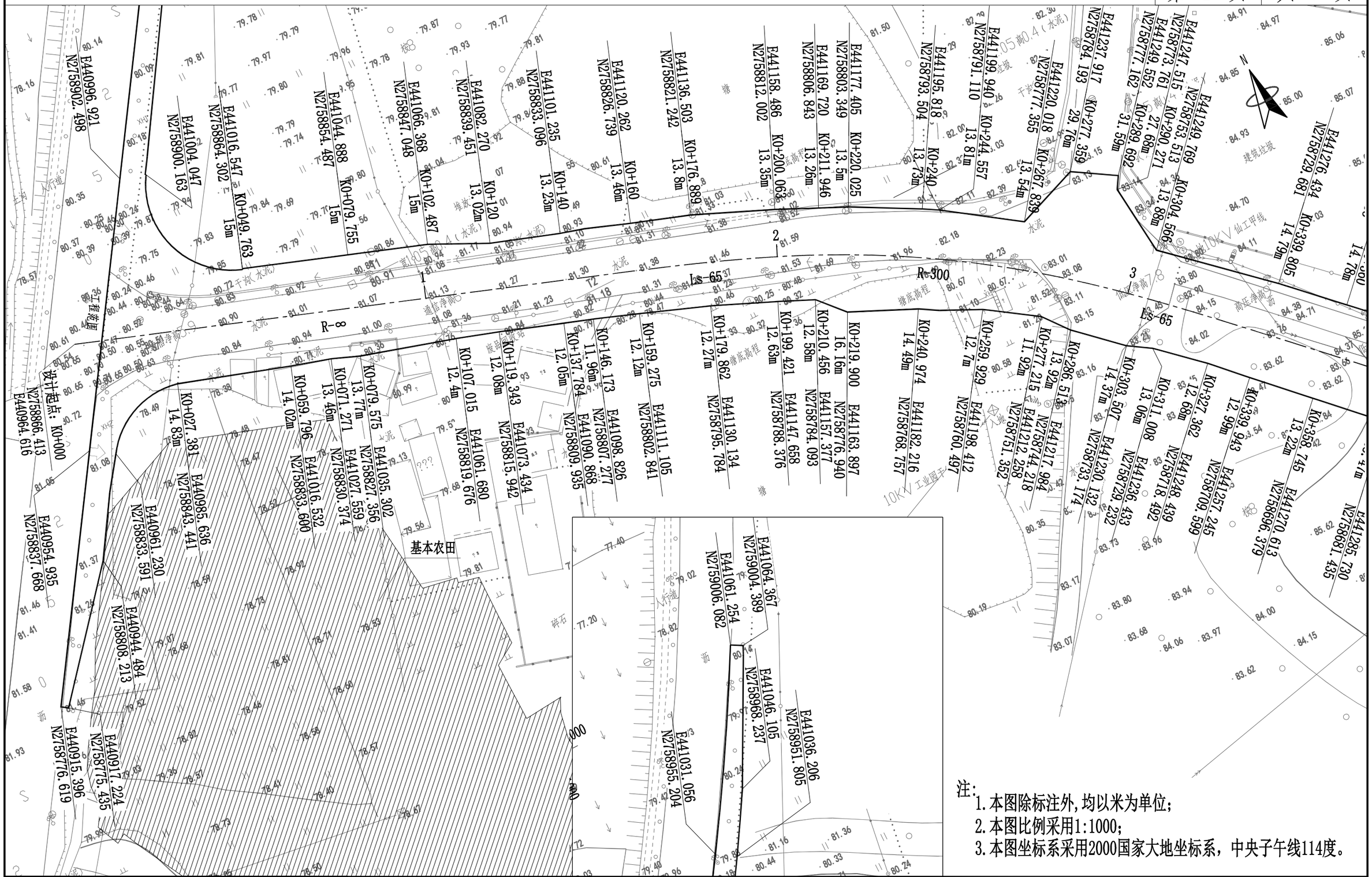

注：
1. 本图除标注外，均以米为单位；
2. 本图比例采用1:1000；
3. 本图坐标系采用2000国家大地坐标系，中央子午线114度。

重庆交通大学工程设计研究院有限公司 INSTITUTE OF ENGINEERING DESIGN & RESEARCH CHONGQING JIAOTONG UNIVERSITY	工程名称 Project	桂头镇仙湖工业园规划路新建工程	设计 Design	罗铭轩	罗铭轩	专业负责 Speciality in Charge	罗涛	罗涛	项目负责 Project Manager	甘维	甘维	阶段 Stage	施工图	专业 Specialized subject	道路工程
	图名 Drawing Name	公路用地图	校核 Check	甘维	甘维	审核 Examiner	蒋勇	蒋勇	审定 Approved	陈伟	陈伟	图号 Drawing No.	S-2-7	日期 Date	2026.06

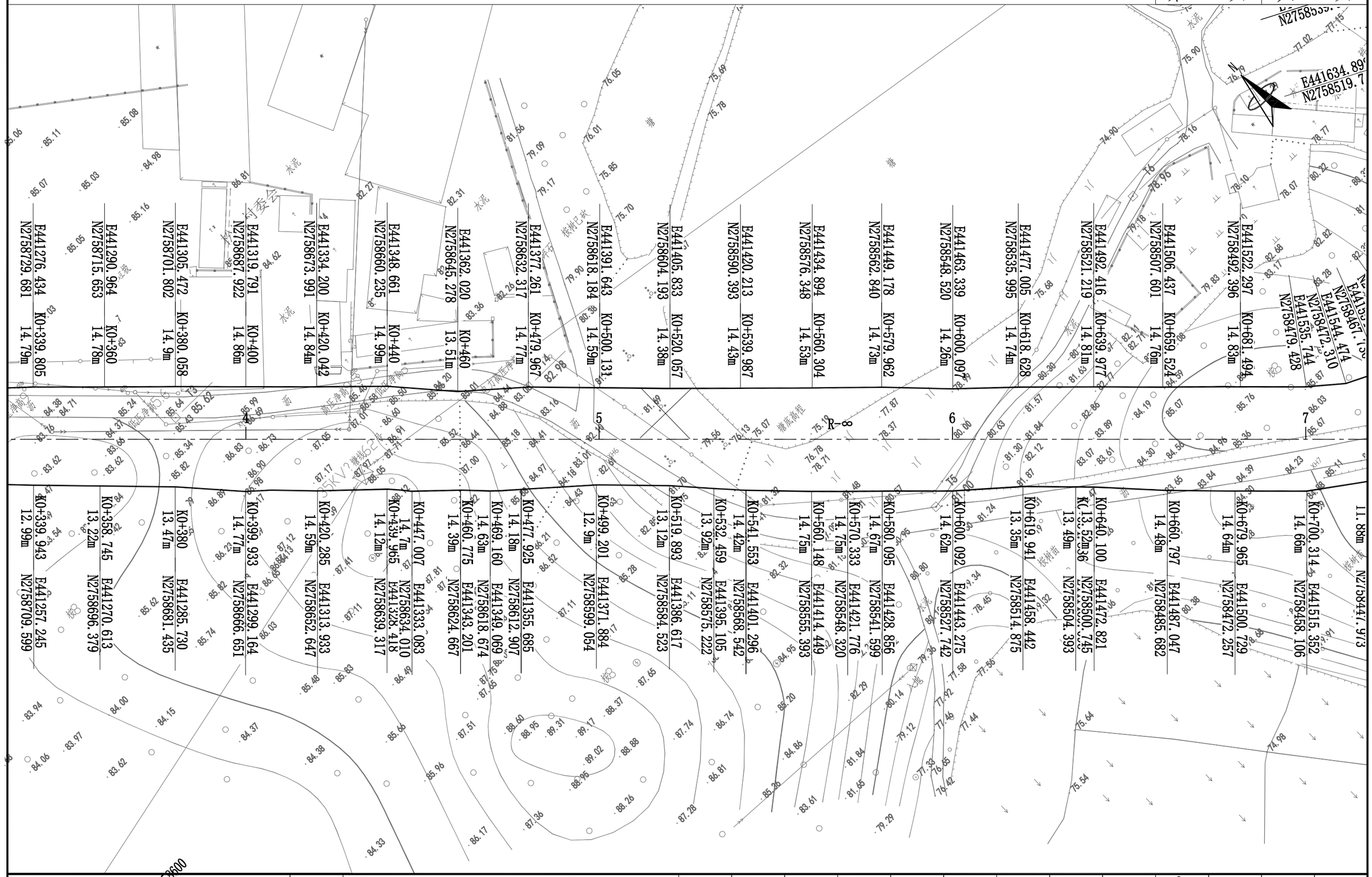

重庆交通大学工程设计研究院有限公司 INSTITUTE OF ENGINEERING DESIGN & RESEARCH CHONGQING JIAOTONG UNIVERSITY	工程名称 Project	桂头镇仙湖工业园规划路新建工程	设计 Design	罗铭轩	罗铭轩	专业负责 Speciality in Charge	罗 涛	罗涛	项目负责 Project Manager	甘 维	甘维	阶 段 Stage	施工图	专 业 Specialized subject	道路工程
	图 名 Drawing Name	公路用地图	校 核 Check	甘 维	甘维	审 核 Examiner	蒋 勇	蒋勇	审 定 Approved	陈 伟	陈伟	图 号 Drawing No.	S-2-7	日 期 Date	2026.06

重庆交通大学工程设计研究院有限公司 INSTITUTE OF ENGINEERING DESIGN & RESEARCH CHONGQING JIAOTONG UNIVERSITY	工程名称 Project	桂头镇仙湖工业园规划路新建工程	设 计 Design	罗铭轩	罗铭轩	专业负责 Speciality in Charge	罗 涛	罗涛	项目负责 Project Manager	甘 维	甘维	阶 段 Stage	施工图	专 业 Specialized subject	道路工程
	图 名 Drawing Name	公路用地图	校 核 Check	甘 维	甘维	审 核 Examiner	蒋 勇	蒋勇	审 定 Approved	陈 伟	陈伟	图 号 Drawing No.	S-2-7	日 期 Date	2026.06

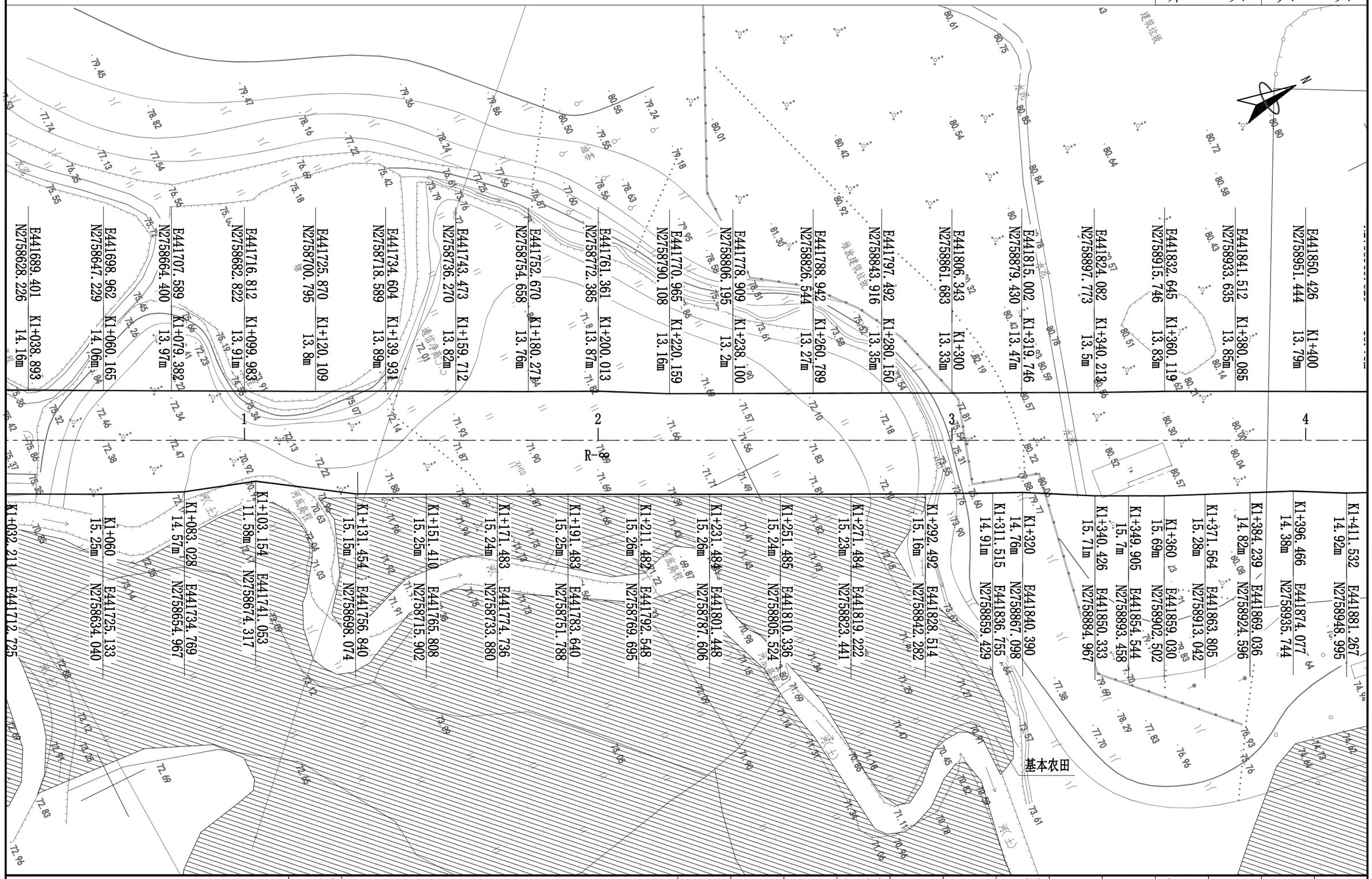

重庆交通大学工程设计研究院有限公司 INSTITUTE OF ENGINEERING DESIGN & RESEARCH CHONGQING JIAOTONG UNIVERSITY	工程名称 Project	桂头镇仙湖工业园规划路新建工程	设计 Design	罗铭轩	罗铭轩	专业负责 Speciality in Charge	罗涛	罗涛	项目负责 Project Manager	甘维	甘维	阶段 Stage	施工图	专业 Specialized subject	道路工程
	图名 Drawing Name	公路用地图	校核 Check	甘维	甘维	审核 Examiner	蒋勇	蒋勇	审定 Approved	陈伟	陈伟	图号 Drawing No.	S-2-7	日期 Date	2026.06

S250

S248

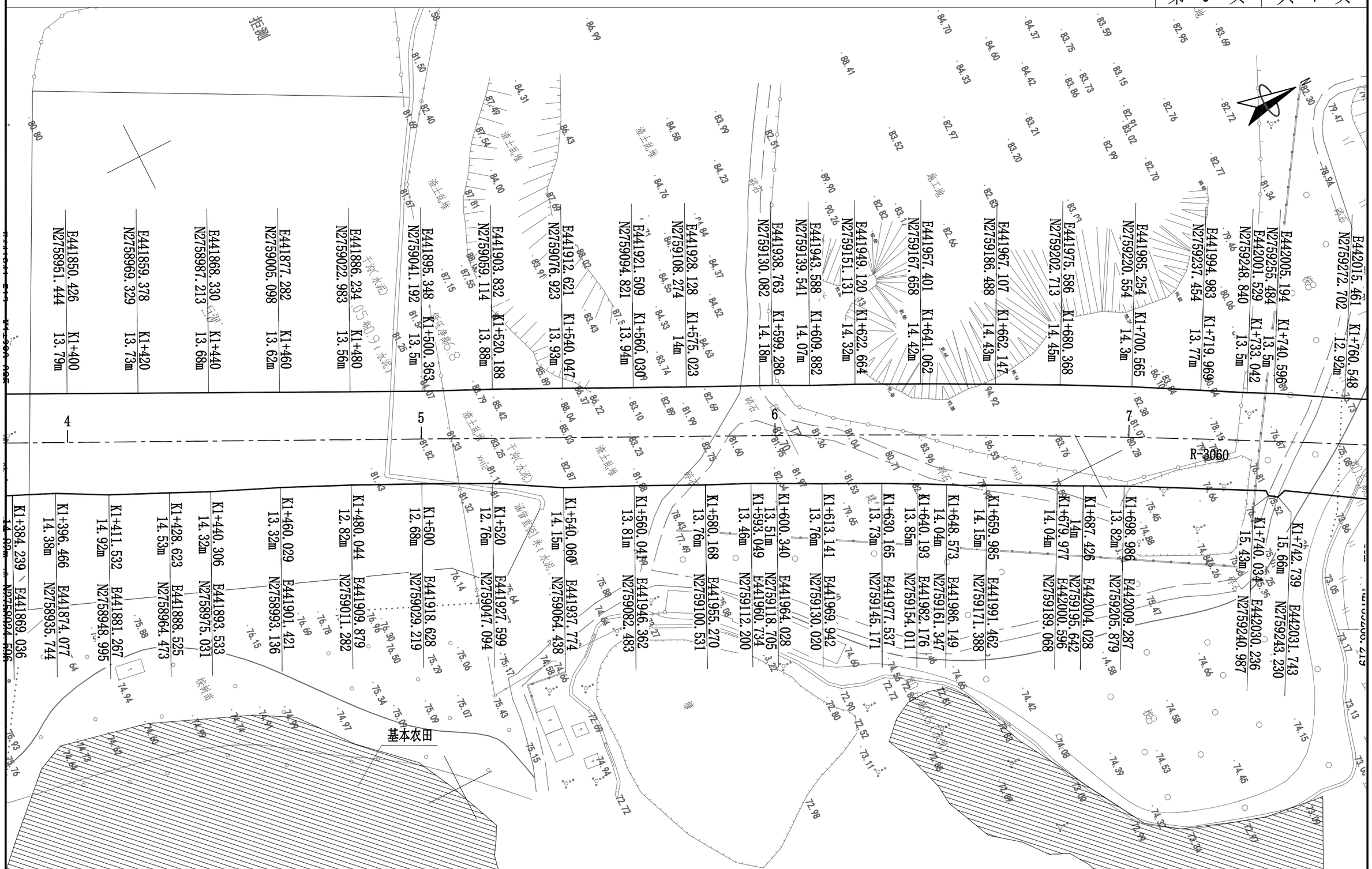

重庆交通大学工程设计研究院有限公司 INSTITUTE OF ENGINEERING DESIGN & RESEARCH CHONGQING JIAOTONG UNIVERSITY	工程名称 Project	桂头镇仙湖工业园规划路新建工程	设计 Design	罗铭轩	罗铭轩	专业负责 Speciality in Charge	罗涛	罗涛	项目负责 Project Manager	甘维	甘维	阶段 Stage	施工图
	图名 Drawing Name	公路用地图	校核 Check	甘维	甘维	审核 Examiner	蒋勇	蒋勇	审定 Approved	陈伟	陈伟	图号 Drawing No.	S-2-7
												专业 Specialized subject	道路工程
												日期 Date	2026.06

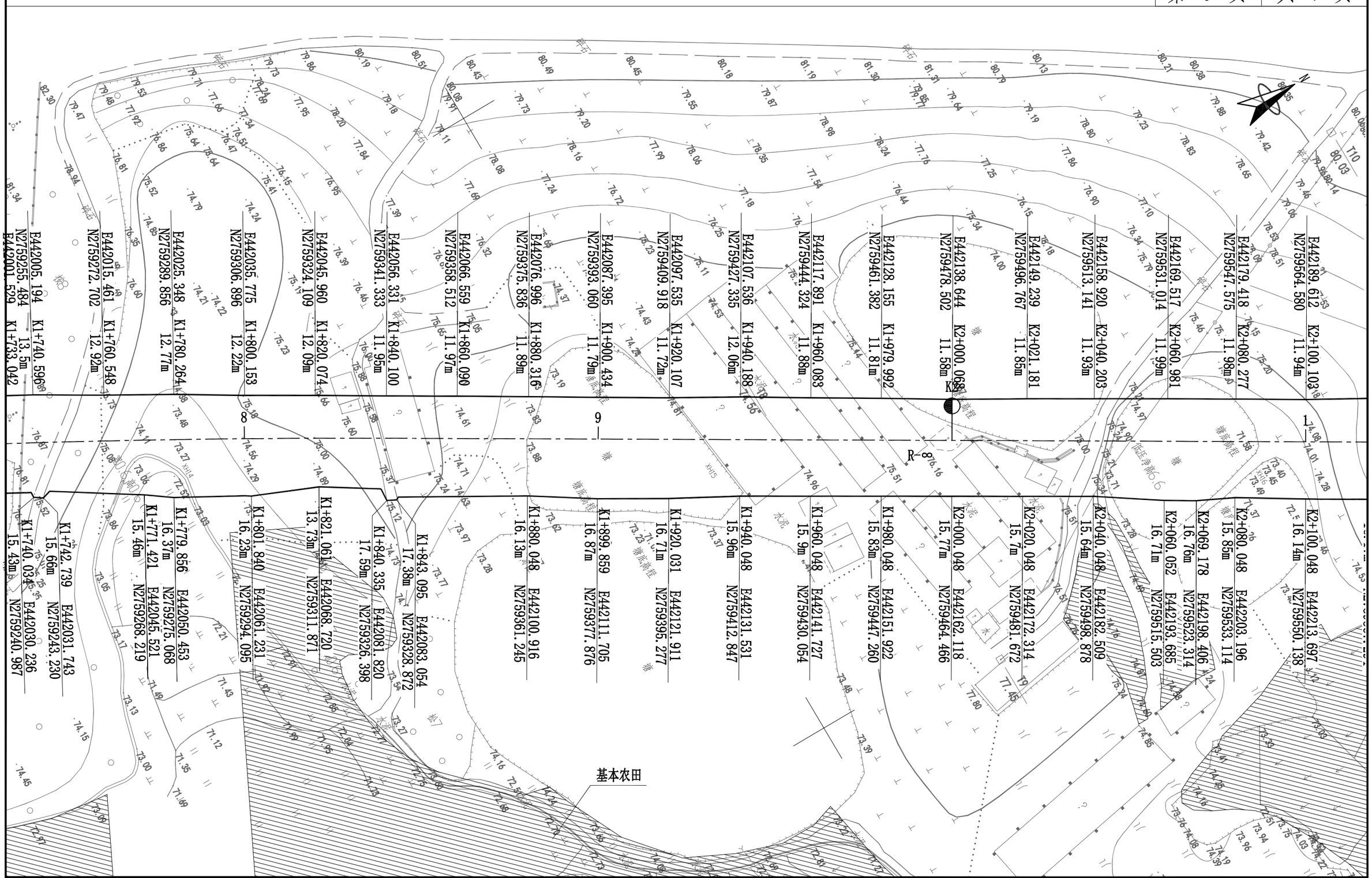

HEDR 重庆交通大学工程设计研究院有限公司 INSTITUTE OF ENGINEERING DESIGN & RESEARCH CHONGQING JIAOTONG UNIVERSITY	工程名称 Project	桂头镇仙湖工业园规划路新建工程	设计 Design	罗铭轩	罗铭轩	专业负责 Speciality in Charge	罗涛	罗涛	项目负责 Project Manager	甘维	甘维	阶段 Stage	施工图	专业 Specialized subject	道路工程
	图名 Drawing Name	公路用地图	校核 Check	甘维	甘维	审核 Examiner	蒋勇	蒋勇	审定 Approved	陈伟	陈伟	图号 Drawing No.	S-2-7	日期 Date	2026.06

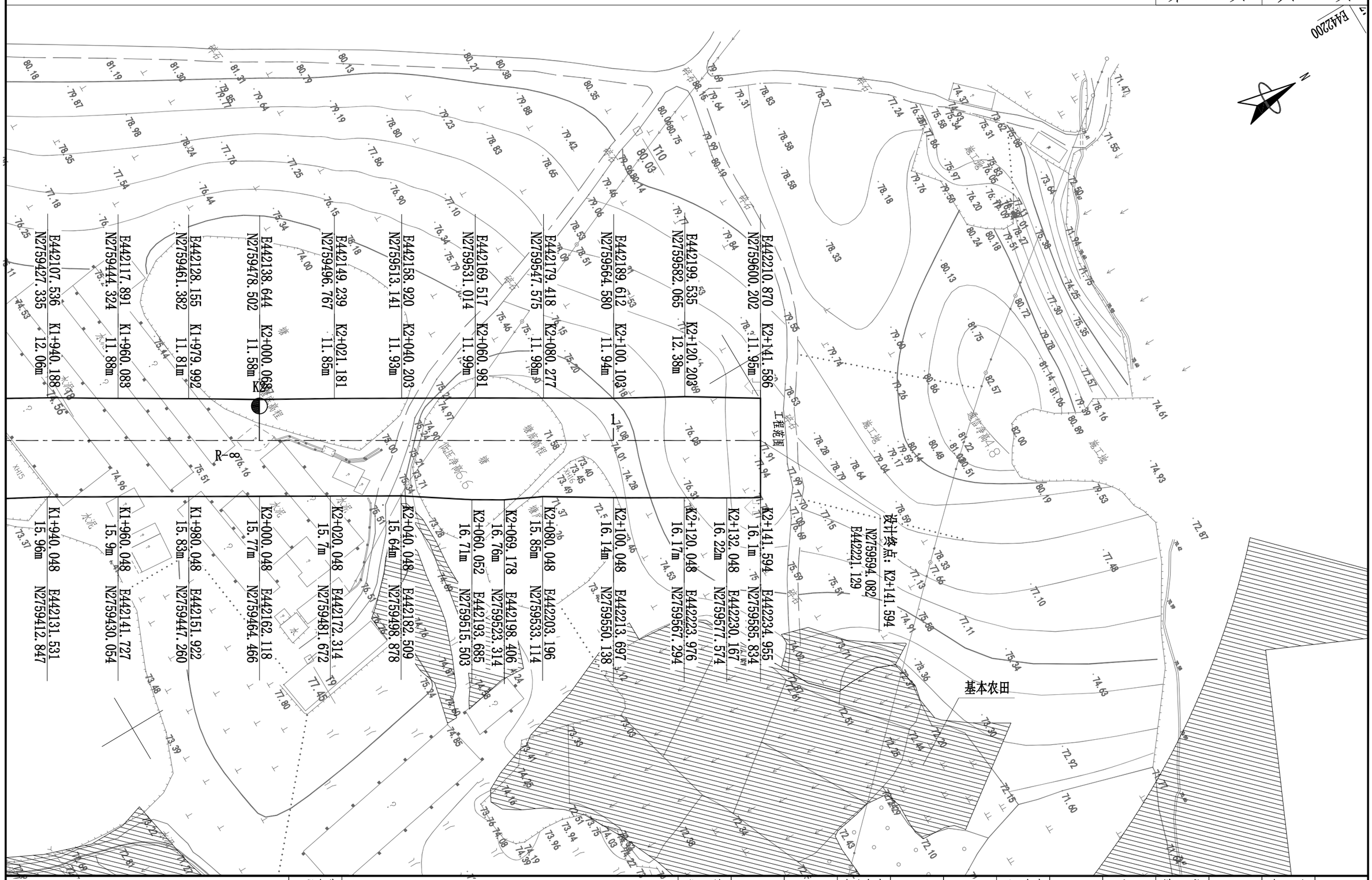

重庆交通大学工程设计研究院有限公司 INSTITUTE OF ENGINEERING DESIGN & RESEARCH CHONGQING JIAOTONG UNIVERSITY	工程名称 Project	桂头镇仙湖工业园规划路新建工程	设计 Design	罗铭轩	罗铭轩	专业负责 Speciality in Charge	罗涛	罗涛	项目负责 Project Manager	甘维	甘维	阶段 Stage	施工图	专业 Specialized subject	道路工程
	图名 Drawing Name	公路用地图	校核 Check	甘维	甘维	审核 Examiner	蒋勇	蒋勇	审定 Approved	陈伟	陈伟	图号 Drawing No.	S-2-7	日期 Date	2026.06

赔偿树木、青苗数量表

桂头镇仙湖工业园规划路新建工程

序号	起讫桩号	长度（m）	所属单位	树木青苗类别及数量										备注
				幼材树（棵）	成材树（棵）	幼果树（棵）	成果树（棵）	草地	旱地	水浇地	果园	鱼塘	苗圃	
				胸径＜10cm	胸径≥10cm	冠＜1.0m	冠≥1.0m	（亩）	（亩）	（亩）	（亩）	（亩）	（亩）	
1	K0+000 ～ K2+142	2142	桂头镇	358	536									
	合计	2142		358	536									

编制：罗铭轩　　复核：甘维　　图号：S-2-8

砍树挖根数量表

桂头镇仙湖工业园规划路新建工程

起讫桩号	长度(米)	何单位何人所有	砍树挖根树直径在10厘米以下(m²)		砍树挖根树直径在10厘米以上(棵)	经济林木(颗)	果 树(棵)	竹子(笼) (25根/笼)	行道树修剪(棵)	茶 树(棵)	杂树(棵)	备注
			稀	密								
K0+000 ～ K2+142	2142	桂头镇	107	250	536			28				
合计	2142		107	250	536			28				

编制：

复核：

图号：S-2-9

拆迁建筑物数量表

桂头镇仙湖工业园规划路新建工程

序号	起讫桩号	长度	所属者	房屋及附属设施												备注
				铁皮房	在建房	一般混合结构	简易结构	砖房	砖砌围墙	砼房	水井	砼沟	坟墓	宣传栏	指示牌	
				(m²)	(m²)	(m²)	(m²)	(m²)	(m)	(m²)	(座)	(m³)	(座)	(个)	(个)	
1	K0+000 ～ K2+142	2142	桂头镇				132.0	3965.0	106.0	1631.0		209.1	65			拆除
														1	1	迁移
	合计	2142					132	3965.0	106	1631.0		209.1	65	1	1	

编制：罗铭轩　　复核：甘维

拆迁电力、电讯及其他管线设施数量表

桂头镇仙湖工业园规划路新建工程

序号	起讫桩号	长度	拆迁种类及数量																		备注
			拆迁电力线							变压器	给水			拆迁电讯线				路灯	路灯线（埋地0.38kv）	摄像头	
			10KV高压电杆	10KV高压线	低压电杆	低压线	高压塔	砖混电缆箱	电缆		给水管	阀门井	消防栓	移动通讯井	地下光缆	通讯杆	通讯线				
			(根)	(m)	(个)	(m)	(个)	(个)	(m)	(个)	(m)	(个)	(个)	(个)	(m)	(根)	(m)	(个)	(m)	(个)	
1	K0+000 ～ K2+142	2142	4	1050.0	29	836.4	2			1		2	2		250	4	329	29	984	1	
	合计	2142	4	1050	29	836	2			1		2	2		250	4	329	29	984	1	

编制：罗铭轩　　复核：甘维　　图号：S-2-11

逐　桩　坐　标　表

桂头镇仙湖工业园规划路新建工程

桩　号	坐　标		桩　号	坐　标		桩　号	坐　标		桩　号	坐　标	
	N (X)	E (Y)		N (X)	E (Y)		N (X)	E (Y)		N (X)	E (Y)
K0+000	2758866.413	440964.616	K0+400	2758677.234	441309.473	K0+880	2758479.631	441631.376	K1+380	2758927.396	441853.876
K0+020	2758859.868	440983.514	K0+420	2758663.343	441323.862	K0+900	2758497.541	441640.276	K1+400	2758945.307	441862.776
K0+040	2758853.323	441002.413	K0+440	2758649.453	441338.251	K0+920	2758515.452	441649.176	K1+420	2758963.217	441871.676
K0+060	2758846.778	441021.312	K0+460	2758635.562	441352.641	K0+940	2758533.363	441658.076	K1+440	2758981.128	441880.576
K0+080	2758840.233	441040.211	K0+480	2758621.671	441367.030	K0+960	2758551.273	441666.976	K1+460	2758999.038	441889.476
K0+100	2758833.688	441059.109	K0+500	2758607.780	441381.419	K0+980	2758569.184	441675.876	K1+480	2759016.949	441898.376
K0+120	2758827.143	441078.008	K0+520	2758593.889	441395.808	K1+000	2758587.094	441684.776	K1+500	2759034.860	441907.276
K0+140	2758820.598	441096.907	K0+540	2758579.999	441410.197	K1+020	2758605.005	441693.676	K1+520	2759052.770	441916.176
K0+146.900	2758818.340	441103.427	K0+560	2758566.108	441424.586	K1+040	2758622.916	441702.576	K1+540	2759070.681	441925.076
K0+160	2758814.035	441115.799	K0+580	2758552.217	441438.975	K1+060	2758640.826	441711.476	K1+560	2759088.591	441933.976
K0+180	2758807.216	441134.600	K0+600	2758538.326	441453.364	K1+080	2758658.737	441720.376	K1+580	2759106.502	441942.876
K0+200	2758799.763	441153.158	K0+620	2758524.436	441467.754	K1+100	2758676.647	441729.276	K1+600	2759124.413	441951.776
K0+211.900	2758794.877	441164.008	K0+640	2758510.545	441482.143	K1+120	2758694.558	441738.176	K1+605.146	2759129.021	441954.066
K0+220	2758791.316	441171.283	K0+660	2758496.654	441496.532	K1+140	2758712.469	441747.076	K1+620	2759142.307	441960.709
K0+240	2758781.693	441188.812	K0+680	2758482.763	441510.921	K1+160	2758730.379	441755.976	K1+640	2759160.145	441969.754
K0+244.557	2758779.338	441192.713	K0+700	2758468.873	441525.310	K1+180	2758748.290	441764.876	K1+660	2759177.923	441978.915
K0+260	2758770.924	441205.660	K0+720	2758454.982	441539.699	K1+200	2758766.200	441773.776	K1+680	2759195.641	441988.193
K0+277.215	2758760.773	441219.561	K0+740	2758441.091	441554.088	K1+220	2758784.111	441782.676	K1+700	2759213.298	441997.586
K0+280	2758759.056	441221.754	K0+760	2758427.200	441568.477	K1+240	2758802.022	441791.576	K1+720	2759230.893	442007.095
K0+300	2758746.219	441237.088	K0+780	2758413.309	441582.866	K1+260	2758819.932	441800.476	K1+722.984	2759233.513	442008.523
K0+320	2758732.729	441251.852	K0+794.611	2758403.162	441593.378	K1+280	2758837.843	441809.376	K1+740	2759248.426	442016.718
K0+340	2758718.906	441266.306	K0+800	2758407.988	441595.776	K1+300	2758855.753	441818.276	K1+760	2759265.895	442026.455
K0+342.215	2758717.368	441267.899	K0+820	2758425.899	441604.676	K1+320	2758873.664	441827.176	K1+780	2759283.300	442036.307
K0+360	2758705.016	441280.695	K0+840	2758443.809	441613.576	K1+340	2758891.575	441836.076	K1+800	2759300.641	442046.272
K0+380	2758691.125	441295.084	K0+860	2758461.720	441622.476	K1+360	2758909.485	441844.976	K1+820	2759317.916	442056.350

编制：罗锦轩　　复核：甘维　　图号：S-2-12

逐　桩　坐　标　表

桂头镇仙湖工业园规划路新建工程

桩　号	坐　标		桩　号	坐　标		桩　号	坐　标		桩　号	坐　标	
	N (X)	E (Y)		N (X)	E (Y)		N (X)	E (Y)		N (X)	E (Y)
K1+840	2759335.125	442066.541									
K1+840.822	2759335.831	442066.962									
K1+860	2759352.298	442076.793									
K1+880	2759369.470	442087.044									
K1+900	2759386.643	442097.296									
K1+920	2759403.816	442107.548									
K1+940	2759420.989	442117.799									
K1+960	2759438.161	442128.051									
K1+980	2759455.334	442138.303									
K2+000	2759472.507	442148.554									
K2+020	2759489.680	442158.806									
K2+040	2759506.852	442169.058									
K2+060	2759524.025	442179.310									
K2+080	2759541.198	442189.561									
K2+100	2759558.371	442199.813									
K2+120	2759575.543	442210.065									
K2+140	2759592.716	442220.316									
K2+141.594	2759594.085	442221.134									
						注：本项目坐标系采用2000国家大地坐标系，　高程采用1985国家高程基准。					

编制：罗韬轩　　复核：甘雅　　图号：S-2-12

控制测量成果表

桂头镇仙湖工业园规划路新建工程

点 号	标志	纵坐标X	横坐标Y	高程H(m)	等级		备 注	点 号	标志	纵坐标X	横坐标Y	高程H(m)	等级		备 注
					坐标	高程							坐标	高程	
G01	测钉	2759626.543	442123.444	80.062	四等	四等水准	埋石								
G02	测钉	2758904.813	441768.156	80.718	四等	四等水准	刻石								
G03	测钉	2758849.713	440938.652	80.571	四等	四等水准	刻石								
I01	测钉	2759314.604	442169.057	72.722	一级	拟合高程	刻石								
I02	测钉	2759103.886	442024.439	72.825	一级	四等水准	刻石								
I03	测钉	2758823.642	441277.427	82.982	一级	四等水准	刻石								
I04	测钉	2758580.023	441583.724	75.732	一级	拟合高程	刻石								
T1	钢钉	2758846.428	441042.309	80.910	图根	拟合高程	油漆								
T2	钢钉	2758814.487	441094.665	81.177	图根	拟合高程	油漆								
T3	钢钉	2758695.399	441299.410	85.617	图根	拟合高程	油漆								
T4	钢钉	2758632.374	441377.400	82.980	图根	拟合高程	油漆								
T5	钢钉	2758527.821	441436.737	80.999	图根	拟合高程	油漆								
T6	钢钉	2758552.328	441537.91	78.961	图根	拟合高程	油漆								
T7	钢钉	2759127.832	441945.016	81.696	图根	拟合高程	油漆								
T8	钢钉	2759430.871	442101.38	74.559	图根	拟合高程	油漆								
T9	钢钉	2759452.842	442208.835	77.449	图根	拟合高程	油漆								
T10	钢钉	2759609.126	442128.314	80.034	图根	拟合高程	油漆								

编制：罗铭轩　　复核：甘维　　图号： S-2-13

安全设施工程数量汇总表

桂头镇仙湖工业园规划路新建工程　　第 1 页　　共 1 页

序号	名称	单位	新建数量	翻新数量	拆除数量	迁移数量	利用数量	加高数量	备注
1	2	3	4	5	6	7	8	9	10
一	**安全设施**								
1	道口标	根	84						
2	波形护栏	m	1392						
3	混凝土护栏	m	/						已计入第三篇
4	人行道栏杆	m	714						
5	凸面镜	个	1						
6	太阳能黄闪灯	个	/						
7	太阳能爆闪灯	个	/						
8	示警桩	根	50						
9	附着式轮廓标	个	194						
10	突起路标	个	24						
11	车止石	个	/						已计入第三篇
12	防撞桶	个	12						
二	**标志设置**								
1	单柱式	个	45		8				
2	双柱式	个	/						
3	悬臂式	个	8		3				
三	**标线设置**								
1	普通标线	m2	2318.03						
2	减速标线	m2	164.70						

编制：潘雪菊　　复核：[illegible]　　图号：S-2-14

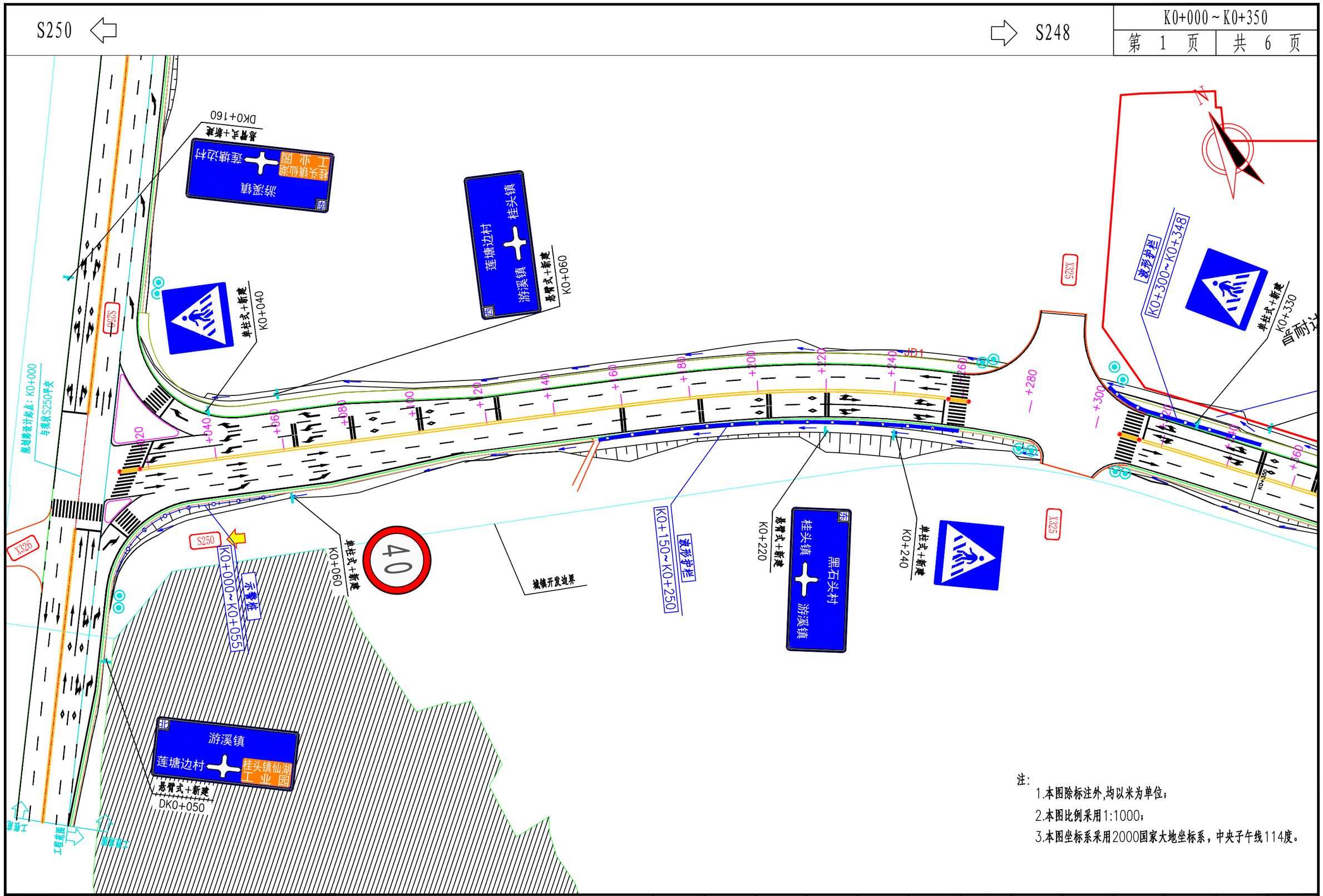

注：

1.本图除标注外,均以米为单位；

2.本图比例采用1:1000；

3.本图坐标系采用2000国家大地坐标系，中央子午线114度。

IEDR 重庆交通大学工程设计研究院有限公司 INSTITUTE OF ENGINEERING DESIGN & RESEARCH CHONGQING JIAOTONG UNIVERSITY	工程名称 Project	桂头镇仙湖工业园规划路新建工程	设计 Design	潘雪菲		专业负责 Specialily in Charge	蒋勇		项目负责 Project Manager	甘维		阶段 Stage	施工图设计	专业 Specialized subject	交通工程
	图名 Drawing Name	沿线标志、标线平面布置图	校核 Check	蒋勇		审核 Examiner	刘博		审定 Approved	陈伟		图号 Drawing No.	S-2-15	日期 Date	2026.06

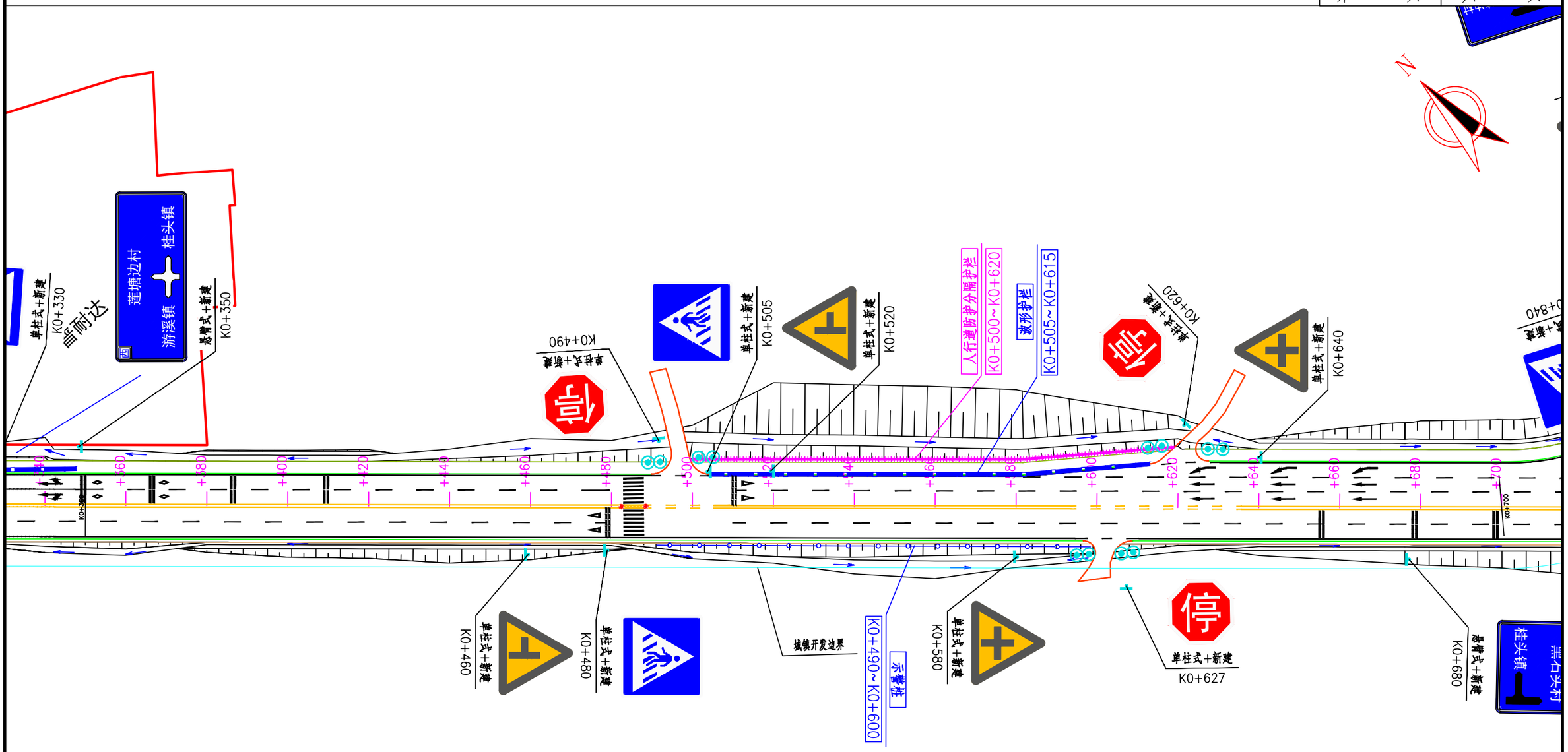

IEDR 重庆交通大学工程设计研究院有限公司 INSTITUTE OF ENGINEERING DESIGN & RESEARCH CHONGQING JIAOTONG UNIVERSITY	工程名称 Project	桂头镇仙湖工业园规划路新建工程	设计 Design	潘雪菲		专业负责 Specialily in Charge	蒋勇		项目负责 Project Manager	甘维		阶段 Stage	施工图设计	专业 Specialized subject	交通工程
	图名 Drawing Name	沿线标志、标线平面布置图	校核 Check	蒋勇		审核 Examiner	刘博		审定 Approved	陈伟		图号 Drawing No.	S-2-15	日期 Date	2026.06

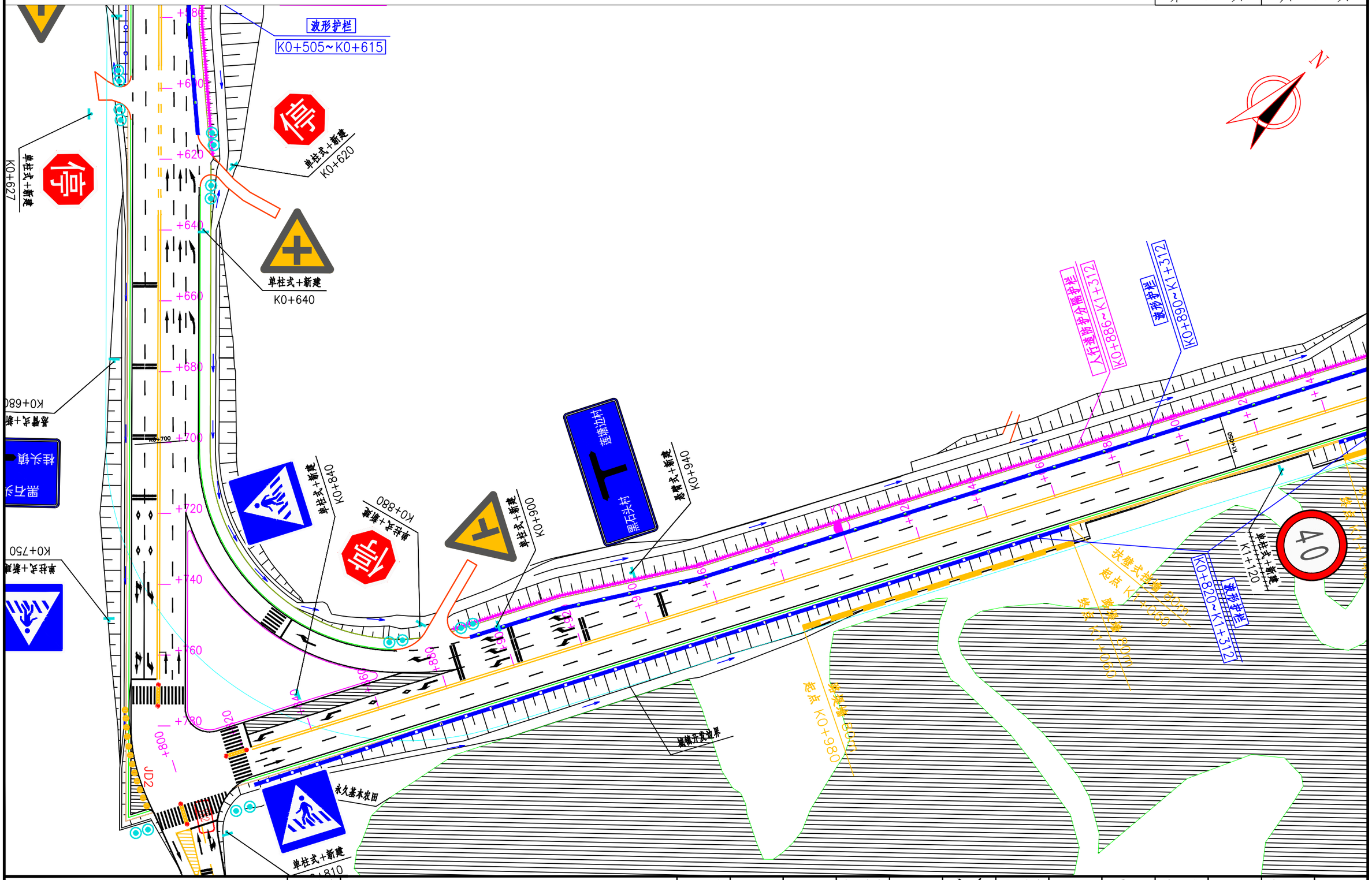

IEDR 重庆交通大学工程设计研究院有限公司 INSTITUTE OF ENGINEERING DESIGN & RESEARCH CHONGQING JIAOTONG UNIVERSITY	工程名称 Project	桂头镇仙湖工业园规划路新建工程	设计 Design	潘雪菲	专业负责 Speciality in Charge	蒋勇	项目负责 Project Manager	甘维	阶段 Stage	施工图设计	专业 Specialized subject	交通工程
	图名 Drawing Name	沿线标志、标线平面布置图	校核 Check	蒋勇	审核 Examiner	刘博	审定 Approved	陈伟	图号 Drawing No.	S-2-15	日期 Date	2026.06

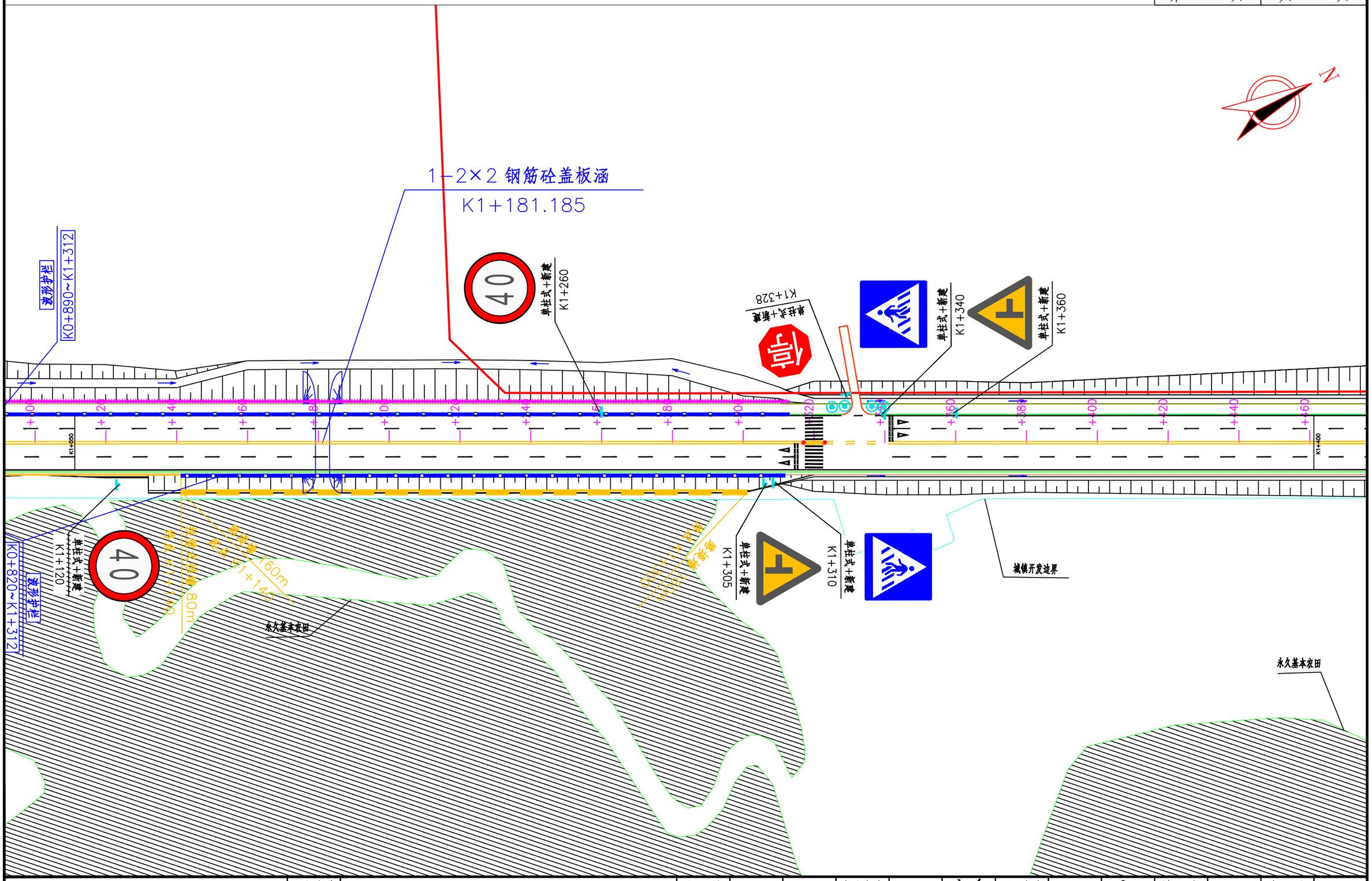

IEDR 重庆交通大学工程设计研究院有限公司 INSTITUTE OF ENGINEERING DESIGN & RESEARCH CHONGQING JIAOTONG UNIVERSITY	工程名称 Project	桂头镇仙湖工业园规划路新建工程	设计 Design	潘雪菲		专业负责 Speciality in Charge	蒋勇		项目负责 Project Manager	甘维		阶段 Stage	施工图设计	专业 Specialized subject	交通工程
	图名 Drawing Name	沿线标志、标线平面布置图	校核 Check	蒋勇		审核 Examiner	刘博		审定 Approved	陈伟		图号 Drawing No.	S-2-15	日期 Date	2026.06

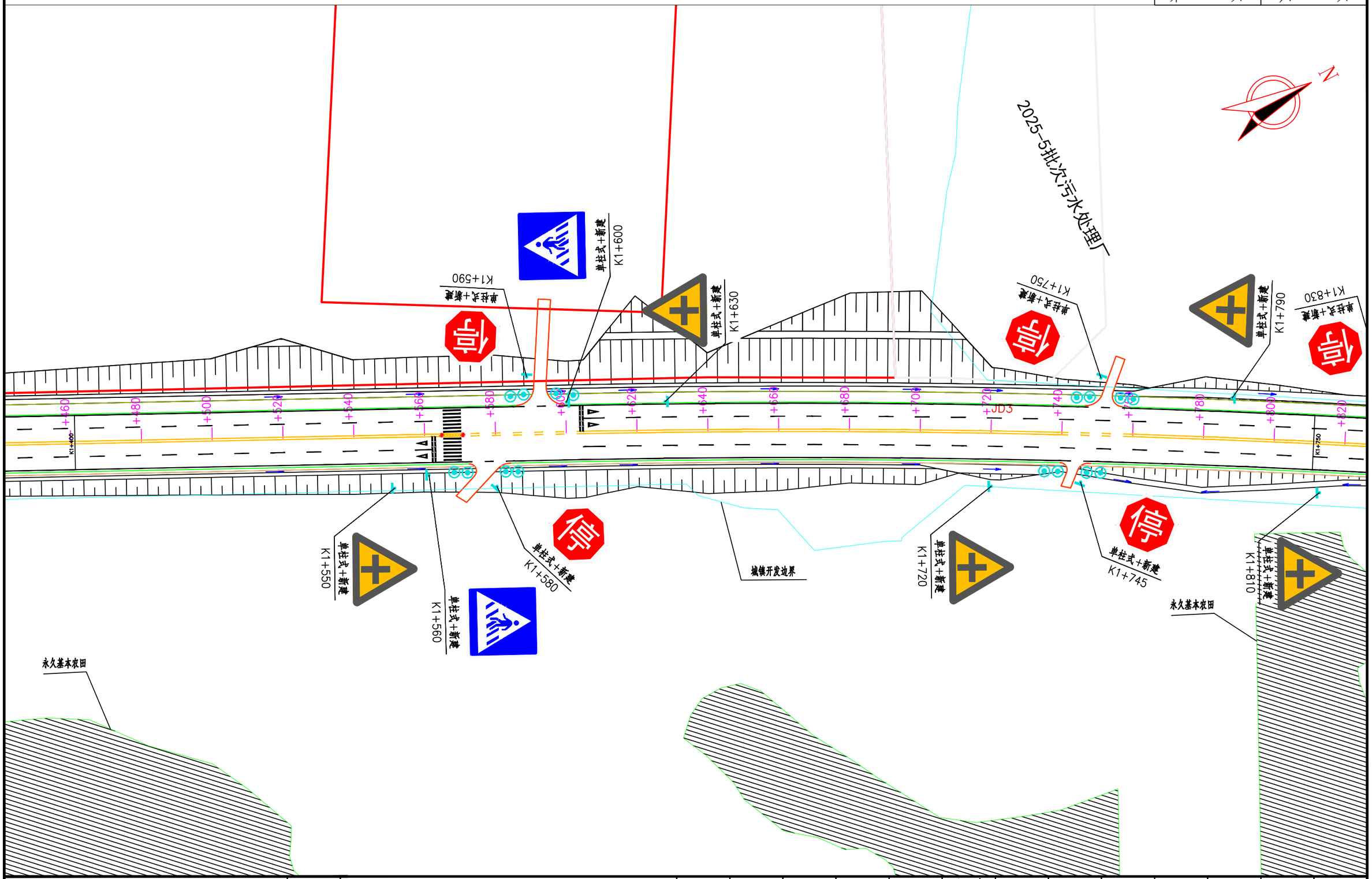

IEDR 重庆交通大学工程设计研究院有限公司 INSTITUTE OF ENGINEERING DESIGN & RESEARCH CHONGQING JIAOTONG UNIVERSITY	工程名称 Project	桂头镇仙湖工业园规划路新建工程	设计 Design	潘雪菲		专业负责 Speciality in Charge	蒋勇		项目负责 Project Manager	甘维		阶段 Stage	施工图设计	专业 Specialized subject	交通工程
	图名 Drawing Name	沿线标志、标线平面布置图	校核 Check	蒋勇		审核 Examiner	刘博		审定 Approved	陈伟		图号 Drawing No.	S-2-15	日期 Date	2026.06

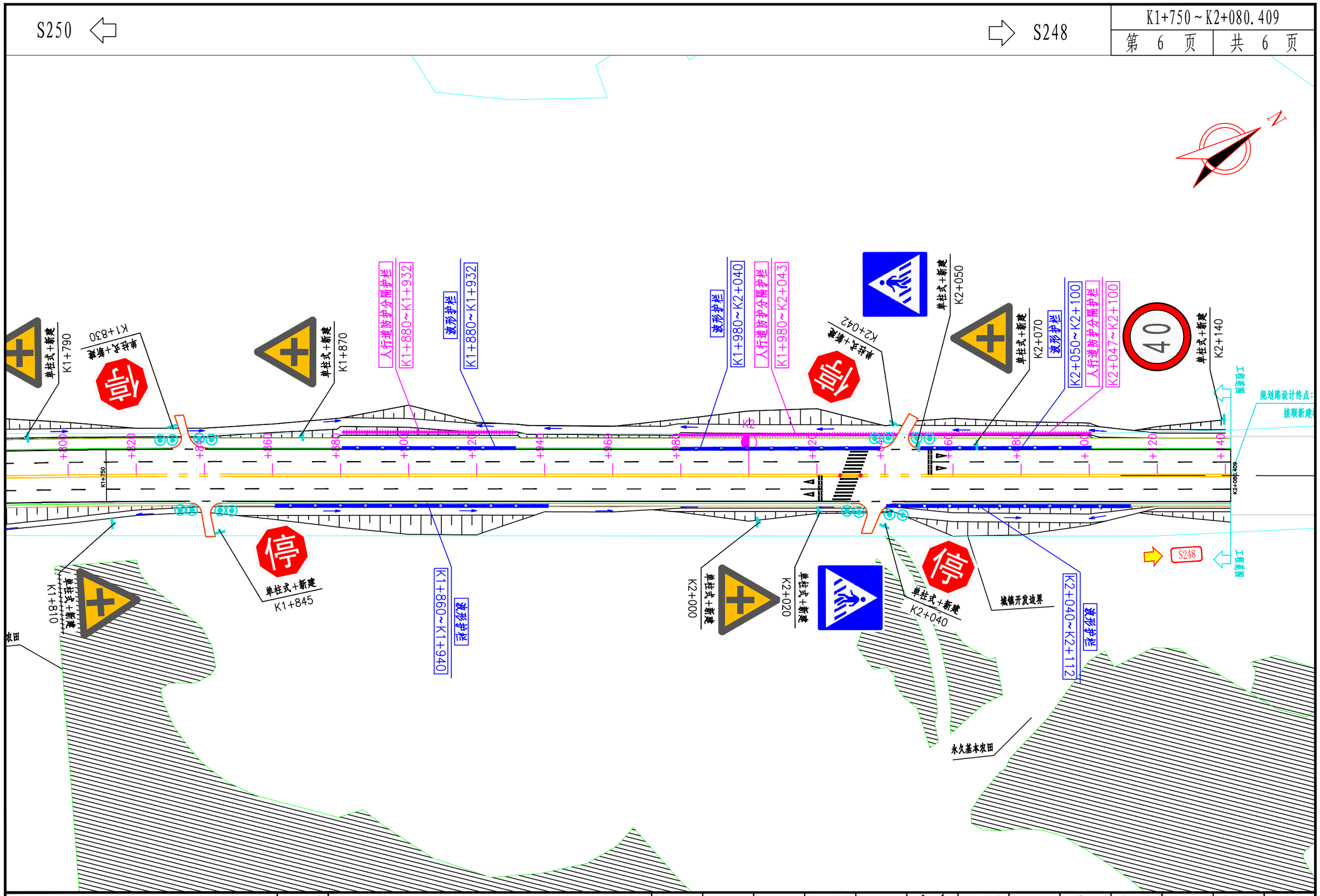

IEDR 重庆交通大学工程设计研究院有限公司 INSTITUTE OF ENGINEERING DESIGN & RESEARCH CHONGQING JIAOTONG UNIVERSITY	工程名称 Project	桂头镇仙湖工业园规划路新建工程	设 计 Design	潘雪菲		专业负责 Speciality in Charge	蒋 勇		项目负责 Project Manager	甘 维		阶 段 Stage	施工图设计	专 业 Specialized subject	交通工程
	图 名 Drawing Name	沿线标志、标线平面布置图	校 核 Check	蒋 勇		审 核 Examiner	刘 博		审 定 Approved	陈 伟		图 号 Drawing No.	S-2-15	日 期 Date	2026.06

安全设施横断面布置图

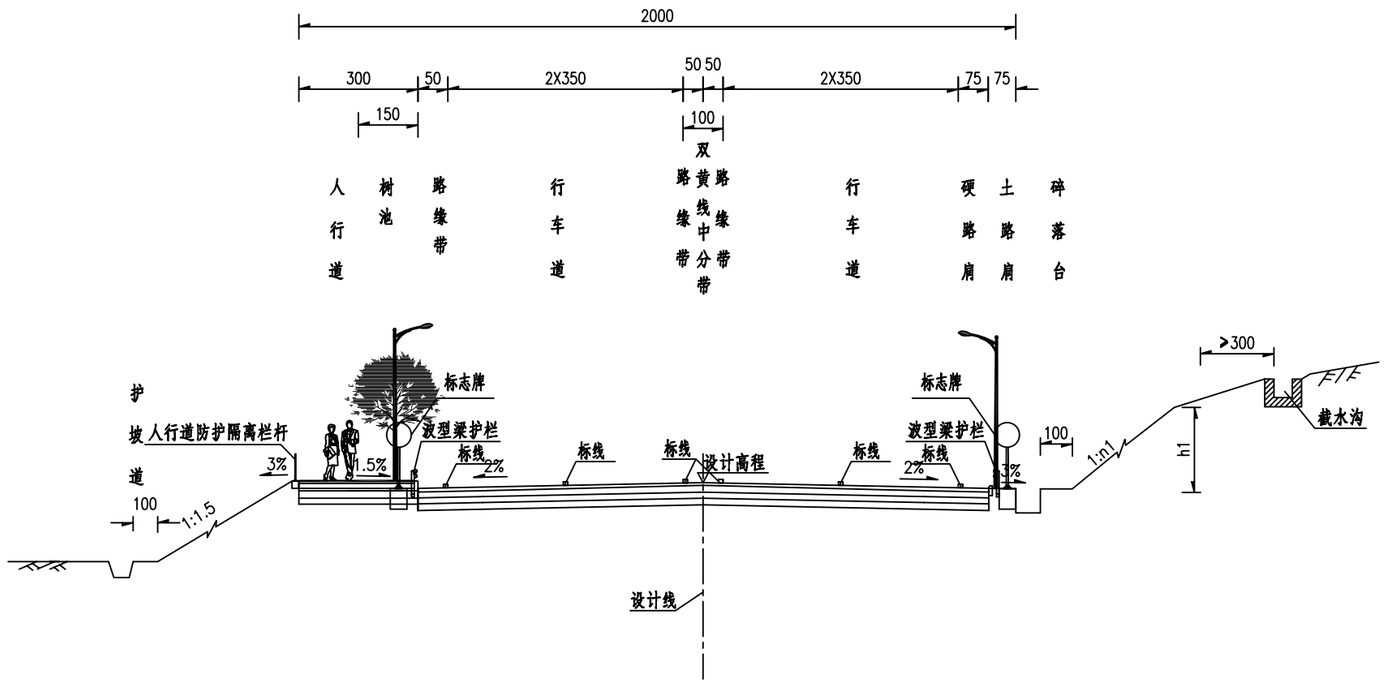

注:

1.图中尺寸表格以毫米计。

2.详细标准断面见改造后路基标准横断面图。

重庆交通大学工程设计研究院有限公司 INSTITUTE OF ENGINEERING DESIGN & RESEARCH CHONGQING JIAOTONG UNIVERSITY	工程名称 Project	桂头镇仙湖工业园规划路新建工程	设计 Design	潘雪菲		专业负责 Speciality in Charge	蒋勇		项目负责 Project Manager	甘维		阶段 Stage	施工图设计	专业 Specialized subject	交通工程
	图名 Drawing Name	安全设施横断面布置图	校核 Check	蒋勇		审核 Examiner	刘博		审定 Approved	陈伟		图号 Drawing No.	S-2-16	日期 Date	2026.06

标 志 设 置 一 览 表

桂头镇仙湖工业园规划路新建工程

序 号	所在桩号	所在位置	标 志 名 称	标 志 内 容	版 面 尺 寸（cm）	颜 色 要 求	支 撑 形 式	新建数量		拆除数量		备 注
								支撑架	标志牌	支撑架	标志牌	
1	2	3	4	5	6	7	8	9	10	12	13	14
	主线											
1	K0+040	左侧	示16	人行横道(a)	□ 80×80×0.3	蓝底、白图案	单柱式	1	1			
2	K0+060	左侧	路1	交叉路口告知(a)	□ 420×175×0.3	蓝底、白边、白图案	单悬臂式	1	1			
3	K0+060	右侧	禁39	限制速度	○ 80×0.3	白底、红圈、黑字	单柱式	1	1			
4	K0+220	右侧	路1	交叉路口告知(a)	□ 420×175×0.3	蓝底、白边、白图案	单悬臂式	1	1			
5	K0+240	右侧	示16	人行横道(a)	□ 80×80×0.3	蓝底、白图案	单柱式	1	1			
6	K0+330	左侧	示16	人行横道(a)	□ 80×80×0.3	蓝底、白图案	单柱式	1	1			
7	K0+350	左侧	路1	交叉路口告知(a)	□ 420×175×0.3	蓝底、白边、白图案	单悬臂式	1	1			
8	K0+460	右侧	警1	交叉路口(i)	△ 90×90×0.3	黄底、黑边、黑图形	单柱式	1	1			
9	K0+480	右侧	示16	人行横道(a)	□ 80×80×0.3	蓝底、白图案	单柱式	1	1			
10	K0+490	右侧	禁1	停车让行	八角形80×0.3	红底、白字	单柱式	1	1			
11	K0+505	左侧	示16	人行横道(a)	□ 80×80×0.3	蓝底、白图案	单柱式	1	1			
12	K0+520	左侧	警1	交叉路口(i)	△ 90×90×0.3	黄底、黑边、黑图形	单柱式	1	1			
13	K0+580	右侧	警1	交叉路口(i)	△ 90×90×0.3	黄底、黑边、黑图形	单柱式	1	1			
14	K0+627	右侧	禁1	停车让行	八角形80×0.3	红底、白字	单柱式	1	1			
15	K0+640	左侧	警1	交叉路口(i)	△ 90×90×0.3	黄底、黑边、黑图形	单柱式	1	1			
16	K0+680	右侧	路1	交叉路口告知(a)	□ 200×170×0.3	蓝底、白边、白图案	单悬臂式	1	1			
17	K0+750	左侧	示16	人行横道(a)	□ 80×80×0.3	蓝底、白图案	单柱式	1	1			
18	K0+810	右侧	示16	人行横道(a)	□ 80×80×0.3	蓝底、白图案	单柱式	1	1			
19	K0+810	右侧	路1	交叉路口告知(a)	□ 350×140×0.3	蓝底、白边、白图案	单悬臂式	1	1			
20	K0+840	右侧	示16	人行横道(a)	□ 80×80×0.3	蓝底、白图案	单柱式	1	1			
21	K0+880	右侧	禁1	停车让行	八角形80×0.3	红底、白字	单柱式	1	1			
22	K0+900	左侧	警1	交叉路口(i)	△ 90×90×0.3	黄底、黑边、黑图形	单柱式	1	1			

编制：潘雪茹　　复核：[illegible]　　图号：S-2-17

标 志 设 置 一 览 表

桂头镇仙湖工业园规划路新建工程

序 号	所在桩号	所在位置	标 志 名 称	标 志 内 容	版 面 尺 寸（cm）	颜 色 要 求	支 撑 形 式	新建数量		拆除数量		备 注
								支撑架	标志牌	支撑架	标志牌	
1	2	3	4	5	6	7	8	9	10	12	13	14
23	K0+940	左侧	路1	交叉路口告知(a)	□ 420×175×0.3	蓝底、白边、白图案	单悬臂式	1	1			
24	K1+120	左侧	禁39	限制速度	○ 80×0.3	白底、红圈、黑字	单柱式	1	1			
25	K1+260	右侧	禁39	限制速度	○ 80×0.3	白底、红圈、黑字	单柱式	1	1			
26	K1+305	右侧	警1	交叉路口(i)	△ 90×90×0.3	黄底、黑边、黑图形	单柱式	1	1			
27	K1+310	右侧	示16	人行横道(a)	□ 80×80×0.3	蓝底、白图案	单柱式	1	1			
28	K1+328	左侧	禁1	停车让行	八角形80×0.3	红底、白字	单柱式	1	1			
29	K1+340	左侧	示16	人行横道(a)	□ 80×80×0.3	蓝底、白图案	单柱式	1	1			
30	K1+360	左侧	警1	交叉路口(i)	△ 90×90×0.3	黄底、黑边、黑图形	单柱式	1	1			
31	K1+550	右侧	警1	交叉路口(i)	△ 90×90×0.3	黄底、黑边、黑图形	单柱式	1	1			
32	K1+560	右侧	示16	人行横道(a)	□ 80×80×0.3	蓝底、白图案	单柱式	1	1			
33	K1+580	右侧	禁1	停车让行	八角形80×0.3	红底、白字	单柱式	1	1			
34	K1+590	左侧	禁1	停车让行	八角形80×0.3	红底、白字	单柱式	1	1			
35	K1+600	左侧	示16	人行横道(a)	□ 80×80×0.3	蓝底、白图案	单柱式	1	1			
36	K1+630	左侧	警1	交叉路口(i)	△ 90×90×0.3	黄底、黑边、黑图形	单柱式	1	1			
37	K1+720	右侧	警1	交叉路口(i)	△ 90×90×0.3	黄底、黑边、黑图形	单柱式	1	1			
38	K1+745	右侧	禁1	停车让行	八角形80×0.3	红底、白字	单柱式	1	1			
39	K1+750	左侧	禁1	停车让行	八角形80×0.3	红底、白字	单柱式	1	1			
40	K1+790	左侧	警1	交叉路口(i)	△ 90×90×0.3	黄底、黑边、黑图形	单柱式	1	1			
41	K1+810	右侧	警1	交叉路口(i)	△ 90×90×0.3	黄底、黑边、黑图形	单柱式	1	1			
42	K1+830	左侧	禁1	停车让行	八角形80×0.3	红底、白字	单柱式	1	1			
43	K1+845	右侧	禁1	停车让行	八角形80×0.3	红底、白字	单柱式	1	1			
44	K1+870	左侧	警1	交叉路口(i)	△ 90×90×0.3	黄底、黑边、黑图形	单柱式	1	1			
45	K2+000	右侧	警1	交叉路口(i)	△ 90×90×0.3	黄底、黑边、黑图形	单柱式	1	1			

编制：潘雪茹　　复核：[illegible]　　图号：S-2-17

标 志 设 置 一 览 表

桂头镇仙湖工业园规划路新建工程

序　号	所在桩号	所在位置	标 志 名 称	标　志　内　容	版　面　尺　寸（cm）	颜　色　要　求	支 撑 形 式	新建数量		拆除数量		备　　注
								支撑架	标志牌	支撑架	标志牌	
1	2	3	4	5	6	7	8	9	10	12	13	14
46	K2+020	右侧	示16	人行横道(a)	□ 80×80×0.3	蓝底、白图案	单柱式	1	1			
47	K2+040	右侧	禁1	停车让行	八角形80×0.3	红底、白字	单柱式	1	1			
48	K2+042	左侧	禁1	停车让行	八角形80×0.3	红底、白字	单柱式	1	1			
49	K2+050	左侧	示16	人行横道(a)	□ 80×80×0.3	蓝底、白图案	单柱式	1	1			
50	K2+070	左侧	警1	交叉路口(i)	△ 90×90×0.3	黄底、黑边、黑图形	单柱式	1	1			
51	K2+140	左侧	禁39	限制速度	○ 80×0.3	白底、红圈、黑字	单柱式	1	1			
52	K0+040	左侧	示16	人行横道(a)		蓝底、白图案	单柱式			1	1	
53	K0+080	左侧	路1	交叉路口告知(a)		蓝底、白边、白图案	单悬臂式			1	1	
54	K0+120	右侧	禁23	禁止小汽车向左转弯		白底、红圈、红杠、黑图案、图案压杠	单柱式			1	1	
55	K0+220	右侧	路1	交叉路口告知(a)		蓝底、白边、白图案	单悬臂式			1	1	
56	K0+260	右侧	示16	人行横道(a)		蓝底、白图案	单柱式			1	1	
57	K0+360	右侧	警23	村庄		黄底、黑边、黑图形	单柱式			1	1	
58	K0+430	右侧	警23	村庄		黄底、黑边、黑图形	单柱式			1	1	
59	K0+600	右侧	禁1	停车让行		红底、白字	单柱式			1	1	
60	K0+710	右侧	警23	村庄		黄底、黑边、黑图形	单柱式			1	1	
61	K0+815	左侧	禁1	停车让行		红底、白字	单柱式			1	1	
	S250											
62	DK+050	右侧	路1	交叉路口告知(a)	□ 420×175×0.3	蓝底、白边、白图案	单悬臂式	1	1			
63	DK+160	左侧	路1	交叉路口告知(a)	□ 420×175×0.3	蓝底、白边、白图案	单悬臂式	1	1			
64	DK+070	右侧	路1	交叉路口告知(a)		蓝底、白边、白图案	单悬臂式			1	1	
			注：平安村口部分数量详见S-2-20									

编制：潘雪苏　　复核：[illegible]

标志主要工程数量表

桂头镇仙湖工业园规划路新建工程

序号	类别	牌面尺寸（cm）	标志处理情况	处理数量（处）	标志板（kg）	立柱、横梁（kg）	折边（kg）	滑动槽铝（kg）	加劲法兰盘（kg）	底座法兰盘（kg）	C12钢筋（kg）	C30混凝土（m^3）	Ⅳ类反光膜（m^2）	其他附件（kg）	备注
1	警示标志	△90	单柱式标志	15	43.05	421.80	0.75	15.60	188.25	188.40	228.00	7.50	5.25	223.80	
2	禁令标志	○80	单柱式标志	4	16.48	116.24	1.68	3.60	50.20	50.24	60.80	2.00	1.12	59.68	
3	禁令标志	八角型	单柱式标志	12	44.52	353.16	11.04	15.48	150.60	150.72	182.40	6.00	5.40	179.04	
4	指示标志	□80×80	单柱式标志	14	73.36	419.86	7.42	21.70	175.70	175.84	212.80	7.00	8.96	208.88	
5	指路标志	□200×170	单悬臂式标志	2	61.16	2152.36	5.46	19.36	599.82	301.44	196.44	19.96	35.84	991.34	
6	指路标志	□350×140	单悬臂式标志	1	43.74	1203.31	3.61	12.38	299.91	150.72	98.22	9.98		514.91	
7	指路标志	□420×175	单悬臂式标志	5	322.95	6639.95	21.95	96.75	1499.55	753.60	491.10	49.90		2638.70	
8		凸型镜	单柱式标志（凸型镜）	1		29.99		1.29	12.55	12.56	15.20	0.50		14.92	
	合计				605.26	11336.67	51.91	186.16	2976.58	1783.52	1484.96	102.84	56.57	4831.27	

编制：潘雪菊　　复核：谢勇　　图号：S-2-18

标线设置一览表

桂头镇仙湖工业园规划路新建工程

	起讫或中心桩号	设置长度	路面宽度	位置		标线特征	新建标线								备注
							普通型、反光型(厚0.2cm)						突起型、振动型(0.6cm)		
							车道边缘线（白线）	车道分界线（黄色） 中央实线	车道分界线（白色） 虚线	平面交叉导流线	人行横道（5m）	地面指示标线	横向减速标线	纵向减速标线	
		(m)	(m)				(m^2)	(m^2)	(m^2)	(m^2)	(m^2)	(m^2)	(m^2)	(m^2)	
	主线														
1	K0+000 ～ K0+120	120.0	6.5	平交口		热熔型									平安村口
2	K0+160 ～ K0+420	260.0	6.5	平交口		热熔型					64.00	56.40	43.20		
2	K0+460 ～ K0+520	60.0	6.5	平交口		热熔型					32.00	5.92			
2	K0+660 ～ K0+950	290.0	6.5	平交口		热熔型					112.00	87.93	56.70		
2	K1+300 ～ K1+360	60.0	6.5	平交口		热熔型					32.00	5.92			
2	K0+120 ～ K2+143	2022.6	6.5	平交口		热熔型					32.00	5.92			
2	K1+560 ～ K1+620	60.0	6.5	平交口		热熔型					32.00	5.92			
2	K2+000 ～ K2+060	60.0	6.5	平交口		热熔型					32.00	5.92			
2	K0+120 ～ K2+143	2022.6	6.5	左侧	右侧	热熔型	666.78	569.28	234.91						
	合　　计						666.78	569.28	234.91		336.00	173.93	99.90		
							注：平安村口部分数量详见S-2-20								

编制：潘雪茹　　复核：[illegible]　　图号：S-2-19

“平安村口”安全设施工程数量一览表

桂头镇仙湖工业园规划路新建工程

序号	中心桩号	被交叉路宽(m)	被交路公路名称	被交路原路面类型	交叉口型式	交叉路位置	主线							支线					备注
							人行横道、停止线、箭头及预告标示	横向减速标线	人行横道标志	村庄警告标志	黄闪灯	道口标柱（φ120）	反光道钉	人行横道、停止线、箭头及停字	边缘线及分界线	横向减速标线	停车让行标志（八角形）	凸面镜	
							(5m)	突起型	□ 80×80	△90+□ 90+40	D=300	φ120	定向反光	反光型	反光型	突起型	D=80cm	D=80cm	
							(m^2)	(m^2)	(座)	(座)	(座)	(根)	(个)	(m^2)	(m^2)	(m^2)	(座)	(个)	
1		15		水泥砼	T形,加铺转角	起点	116.78	43.2				4	24	117.5	102.9	21.6	1	1	
全线合计							116.78	43.2				4	24	117.5	102.9	21.6	1	1	

编制：潘雪菲　　复核：[illegible]　　图号：S-2-20

波形护栏设置工程数量表

桂头镇仙湖工业园规划路新建工程

序号	起 讫 桩 号	位置	采用样式	长度	立柱间距	上游端部	下游端部	护栏过渡	新建波形护栏	打入式立柱	橡胶柱帽	波形板	连接件	C25混凝土基础	HPB300	HRB400	圆形端头	备注
				(m)	(m)	(个)	(个)	(个)	(m)	(kg)	(个)	(kg)	(kg)	(m^3)	(Kg)	(Kg)	(kg)	
1	K0+150 ～ K0+260	右	Gr-A-4E	110.00	4				86.00	816.64	22	1644.75	159.90					
						1			12.00	67.00	9	229.50	28.62	4.23	12.21	18.14	26.87	
							1		12.00	263.19	7	229.50	45.94				26.87	
2	K0+300 ～ K0+348	左	Gr-A-4E	48.00	4				24.00	227.90	7	459.00	44.62					
						1			12.00	67.00	9	229.50	28.62	4.23	12.21	18.14	26.87	
							1		12.00	263.19	7	229.50	45.94				26.87	
3	K0+505 ～ K0+615	左	Gr-A-4E	110.00	4				86.00	816.64	22	1644.75	159.90					
						1			12.00	67.00	9	229.50	28.62	4.23	12.21	18.14	26.87	
							1		12.00	263.19	7	229.50	45.94				26.87	
4	K0+820 ～ K1+312	右	Gr-A-4E	434.00	4				388.00	3684.36	98	7420.50	721.39					
						1			12.00	67.00	9	229.50	28.62	4.23	12.21	18.14	26.87	
							1		12.00	263.19	7	229.50	45.94				26.87	
								2	22.00	500.16	14	654.42	185.91				53.74	
5	K0+886 ～ K1+312	左	Gr-A-4E	426.00	4				402.00	3817.30	101	7688.25	747.42					
						1			12.00	67.00	9	229.50	28.62	4.23	12.21	18.14	26.87	
							1		12.00	263.19	7	229.50	45.94				26.87	
6	K1+860 ～ K1+940	右	Gr-A-4E	80.00	4				56.00	531.76	15	1071.00	104.12					
						1			12.00	67.00	9	229.50	28.62	4.23	12.21	18.14	26.87	
							1		12.00	263.19	7	229.50	45.94				26.87	
7	K1+880 ～ K1+932	左	Gr-A-4E	52.00	4				28.00	265.88	8	535.50	52.06					
						1			12.00	67.00	9	229.50	28.62	4.23	12.21	18.14	26.87	
							1		12.00	263.19	7	229.50	45.94				26.87	

编制：潘雪茹　　复核：　　图号：S-2-21

波形护栏设置工程数量表

桂头镇仙湖工业园规划路新建工程

序号	起 讫 桩 号	位置	采用样式	长度	立柱间距	上游端部	下游端部	护栏过渡	新建波形护栏	打入式立柱	橡胶柱帽	波形板	连接件	C25混凝土基础	HPB300	HRB400	圆形端头	备注
				(m)	(m)	(个)	(个)	(个)	(m)	(kg)	(个)	(kg)	(kg)	(m^3)	(Kg)	(Kg)	(kg)	
8	K1+980 ～ K2+040	左	Gr-A-4E	60.00	4				36.00	341.85	10	688.50	66.93					
						1			12.00	67.00	9	229.50	28.62	4.23	12.21	18.14	26.87	
							1		12.00	263.19	7	229.50	45.94				26.87	
9	K2+040 ～ K2+112	右	Gr-A-4E	72.00	4				48.00	455.80	13	918.00	89.24					
						1			12.00	67.00	9	229.50	28.62	4.23	12.21	18.14	26.87	
							1		12.00	263.19	7	229.50	45.94				26.87	
10	K2+050 ～ K2+100	左	Gr-A-4E	50.00	4				26.00	246.89	7	497.25	48.34					
						1			12.00	67.00	9	229.50	28.62	4.23	12.21	18.14	26.87	
							1		12.00	263.19	7	229.50	45.94				26.87	
	合 计			1442.00		10	10	2	1442.00	15007.06	477.00	27811.92	3125.50	42.30	122.10	181.40	591.14	

编制：潘雪茹　　复核：　　图号：S-2-21

混凝土护栏设置一览表

桂头镇仙湖工业园规划路新建工程

起 讫 桩 号	设 施 名 称	长 度 (米)	类型	位置	钢 筋 砼 防 撞 墙					防撞墙接缝	挖除路槽 (m^3)	备 注
					C30混凝土 (m^3)	C40素混凝土 (m^3)	钢筋 HPB300-12 (kg)	钢筋 HPB300-14 (kg)	PVC管10*20 (米)	钢筋 HRB400-32 (kg)		
1	2	3	4	5	6	7	8	9	12	13	15	17
K1+060 ～ K1+140	路侧混凝土护栏	80.0	新建	右侧								新建

注：
本表仅示意工程桩号位置，实际数量已在路基部分计算。

编制：潘雪茹　　复核：谢勇　　图号：S-2-22

人行道栏杆设置一览表

桂头镇仙湖工业园规划路新建工程

序号	起讫桩号	位置		设 施 名 称	长度	人行道护栏				备注
						40*40人行道支墩	Q235A热轧钢管	Q235A钢板	HRB335钢筋	
					m	（m^2）	(kg)	(kg)	(kg)	
1	K0+500 ～ K0+620	左侧		人行道栏杆	120	19.2	3058.5	754.1	127.5	
2	K0+886 ～ K1+312	左侧		人行道栏杆	426	68.2	10857.7	2677.1	452.6	
3	K1+880 ～ K1+932	左侧		人行道栏杆	52	8.3	1325.4	326.8	55.3	
4	K1+980 ～ K2+043	左侧		人行道栏杆	63	10.1	1605.7	395.9	66.9	
5	K2+047 ～ K2+100	左侧		人行道栏杆	53	8.5	1350.8	333.1	56.3	
						注：				
						1、本表桩号采用设计桩号，具体位置根据现场实际情况结合平面图进行调整。				
	合计				714	114.2	18198.1	4487.04	758.625	

编制：潘雪菲　　复核：[illegible]　　图号：S-2-23

路侧轮廓标布设表

桂头镇仙湖工业园规划路新建工程

序号	起讫桩号	长度	位置	路段特征	宽度	桥梁		挖方段	填方段	设置位置		轮廓标型式	设置长度	设置间隔	数量	备注
						桥长	数量	长度	长度	路侧						
		(m)			(m)	(m)	(座)	(m)	(m)	左侧	右侧		(m)	(m)	(个)	
	主线															
1	K0+150 ～ K0+260	110.00	右									附着式	110	8	14	护栏
2	K0+300 ～ K0+348	48.00	左									附着式	48	8	7	护栏
3	K0+505 ～ K0+615	110.00	左									附着式	110	8	14	护栏
4	K0+820 ～ K1+312	492.00	右									附着式	492	8	62	护栏
5	K0+886 ～ K1+312	426.00	左									附着式	426	8	54	护栏
6	K1+860 ～ K1+940	80.00	右									附着式	80	8	11	护栏
7	K1+880 ～ K1+932	52.00	左									附着式	52	8	7	护栏
8	K1+980 ～ K2+040	60.00	左									附着式	60	8	8	护栏
9	K2+040 ～ K2+112	72.00	右									附着式	72	8	10	护栏
10	K2+050 ～ K2+100	50.00	左									附着式	50	8	7	护栏
	合计												1500		194	

编制：潘雪菊　　复核：[illegible]

示警桩设置一览表

桂头镇仙湖工业园规划路新建工程

设　置　桩　号	位　置	间距（m）	φ120钢管（根）	φ140钢管（根）	备　　注
K0+000 ～ K0+055	右侧	4	16		路侧示警桩
K0+490 ～ K0+620	右侧	4	34		路侧示警桩
合计			50		

设　置　桩　号	位　置	间距（m）	φ120钢管（根）	φ140钢管（根）	备　　注

道口桩设置一览表

桂头镇仙湖工业园规划路新建工程

设置桩号	位置	间距（m）	道口标柱（根）	拆除（根）	备注
K0+000	两侧		/		详见S-2-20
K0+015	中分带		2		安全岛
K0+259	中分带		2		安全岛
K0+285	左侧		4		
K0+295	右侧		4		
K0+310	中分带		2		安全岛
K0+485	中分带		2		安全岛
K0+495	左侧		4		
K0+600	右侧		4		
K0+620	左侧		4		
K0+771	中分带		2		安全岛
K0+800	右侧		4		
K0+800	中分带		2		安全岛
K0+818	中分带		2		安全岛
K0+880	左侧		4		
K1+320	中分带		2		安全岛
K1+335	左侧		4		
K1+568	中分带		2		安全岛
K1+580	右侧		4		
K1+593	左侧		4		
K1+743	右侧		4		
K1+753	左侧		4		
K1+835	左侧		4		
K1+840	右侧		4		
K2+030	中分带		2		安全岛
K2+035	右侧		4		
K2+045	左侧		4		
合计			**84**		

设置桩号	位置	间距（m）	道口标柱（根）	拆除（根）	备注

编制：潘雪苏

复核：

图号：S-2-26

里程碑、百米桩设置一览表

桂头镇仙湖工业园规划路新建工程

序号	桩号	型式	数量	备注
1	K0+000	里程碑	1	新建
2	K1+000	里程碑	1	新建
3	K2+000	里程碑	1	新建
4	K0+000~K+2+142.594	百米桩	19	新建
合计		里程碑	3	新建
合计		百米桩	19	新建

序号	桩号	型式	数量	备注

编制：潘雪茹　　复核：[illegible]　　图号：S-2-27

防撞设施工程数量表

桂头镇仙湖工业园规划路新建工程

序号	桩号范围	长度	交通锥	防撞桶	水马	备注
		m	m^2	m^2	个	
1	K0+800			12		
	合计			12		

编制：潘雪菲　　复核：谢勇　　图号：S-2-28

交叉路口标志(警1i)

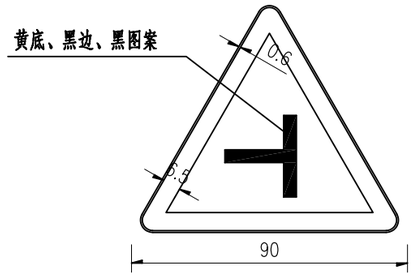

交叉路口标志(警1j)

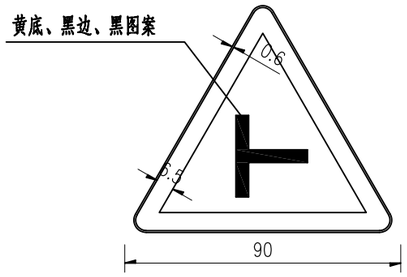

交叉路口标志(警1a)

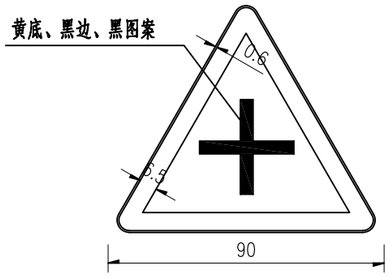

停车让行标志(禁1)

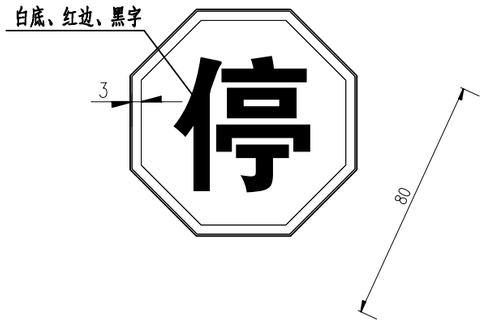

限制速度标志(禁39)

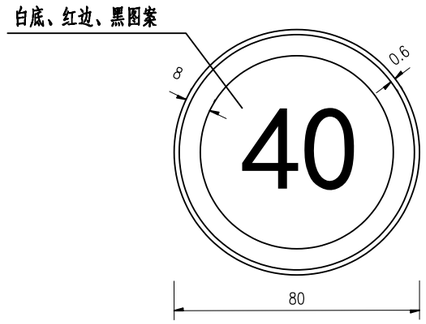

人行横道标志(示16)

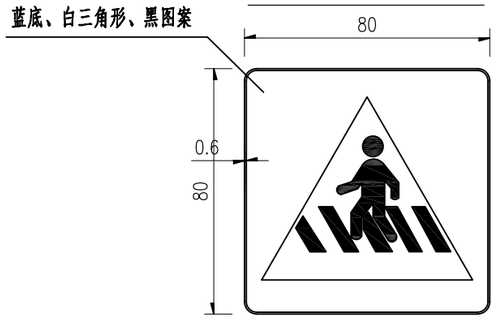

·IEDR· 重庆交通大学工程设计研究院有限公司 INSTITUTE OF ENGINEERING DESIGN & RESEARCH CHONGQING JIAOTONG UNIVERSITY	工程名称 Project	桂头镇仙湖工业园规划路新建工程	设计 Design	潘雪菲		专业负责 Speciality in Charge	蒋勇		项目负责 Project Manager	甘维		阶段 Stage	施工图设计	专业 Specialized subject	交通工程
	图名 Drawing Name	标志版面设计图	校核 Check	蒋勇		审核 Examiner	刘博		审定 Approved	陈伟		图号 Drawing No.	S-2-29	日期 Date	2026.06

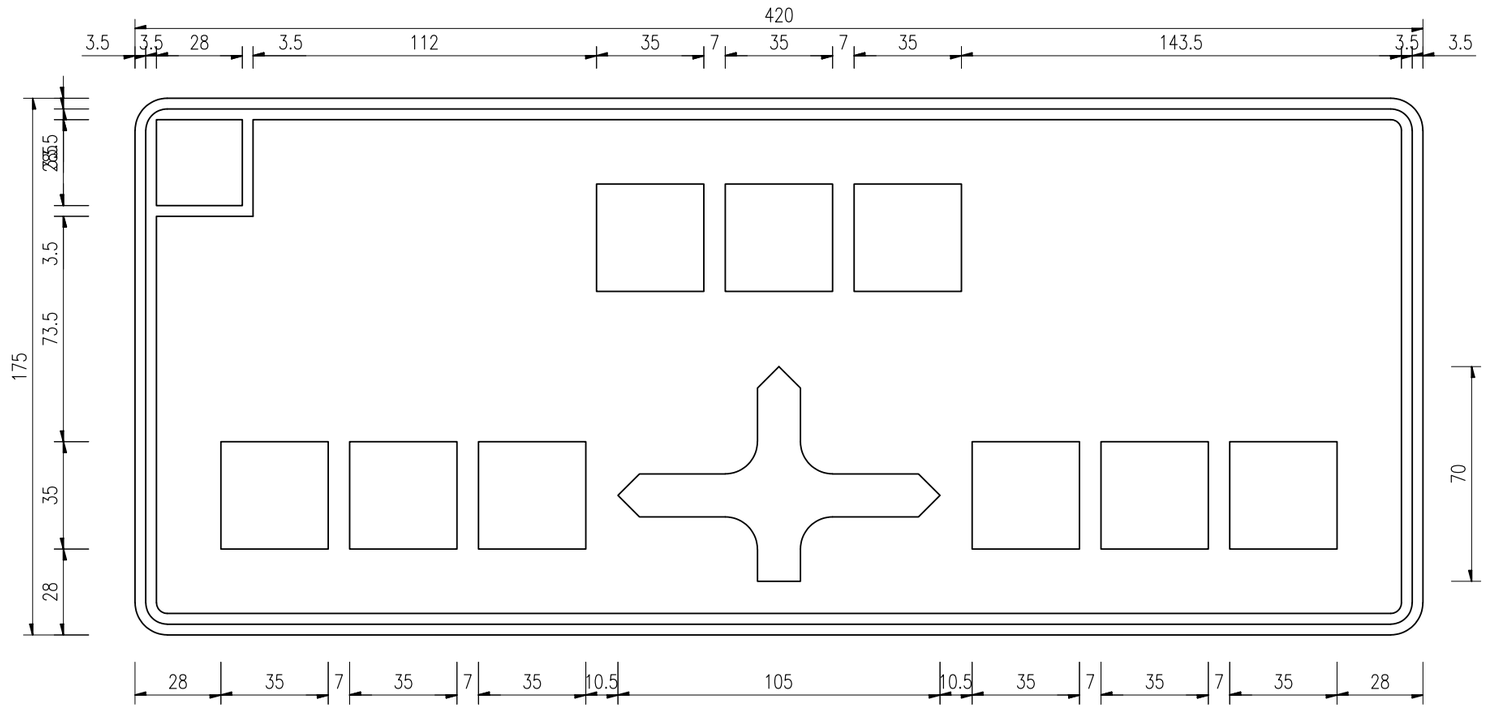

IEDR 重庆交通大学工程设计研究院有限公司 INSTITUTE OF ENGINEERING DESIGN & RESEARCH CHONGQING JIAOTONG UNIVERSITY	工程名称 Project	桂头镇仙湖工业园规划路新建工程	设计 Design	潘雪菲		专业负责 Speciality in Charge	蒋勇		项目负责 Project Manager	甘维		阶段 Stage	施工图设计	专业 Specialized subject	交通工程
	图名 Drawing Name	标志版面设计图	校核 Check	蒋勇		审核 Examiner	刘博		审定 Approved	陈伟		图号 Drawing No.	S-2-29	日期 Date	2026.06

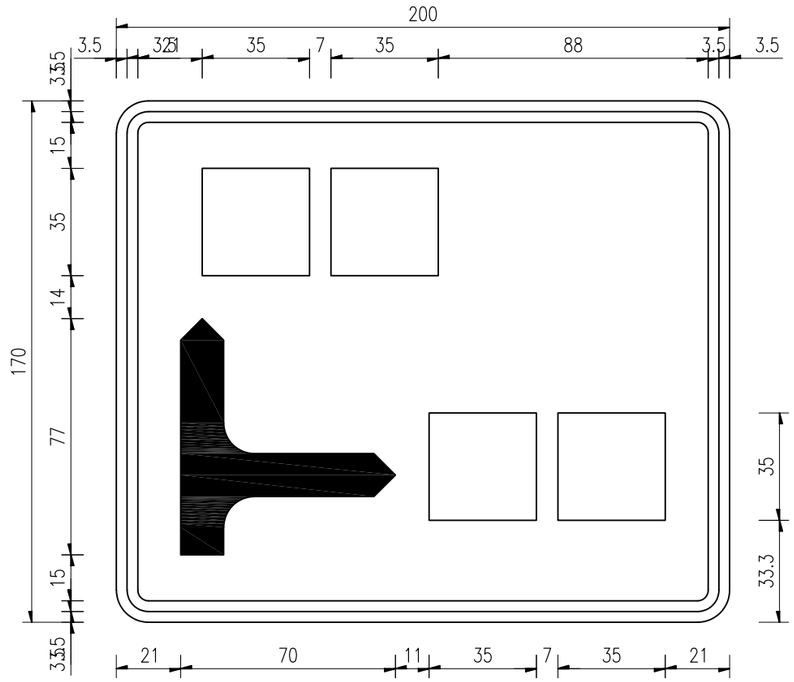

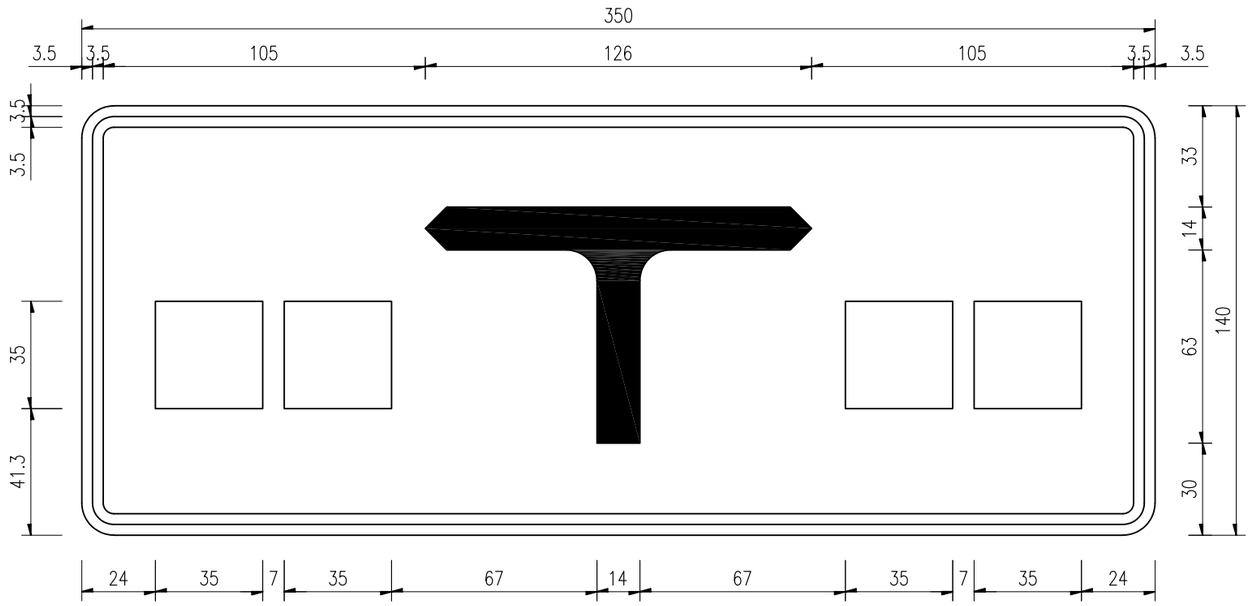

重庆交通大学工程设计研究院有限公司 INSTITUTE OF ENGINEERING DESIGN & RESEARCH CHONGQING JIAOTONG UNIVERSITY	工程名称 Project	桂头镇仙湖工业园规划路新建工程	设计 Design	潘雪菲		专业负责 Speciality in Charge	蒋勇		项目负责 Project Manager	甘维		阶段 Stage	施工图设计	专业 Specialized subject	交通工程
	图名 Drawing Name	标志版面设计图	校核 Check	蒋勇		审核 Examiner	刘博		审定 Approved	陈伟		图号 Drawing No.	S-2-29	日期 Date	2026.06

单柱式标志(一)立面图 1:20

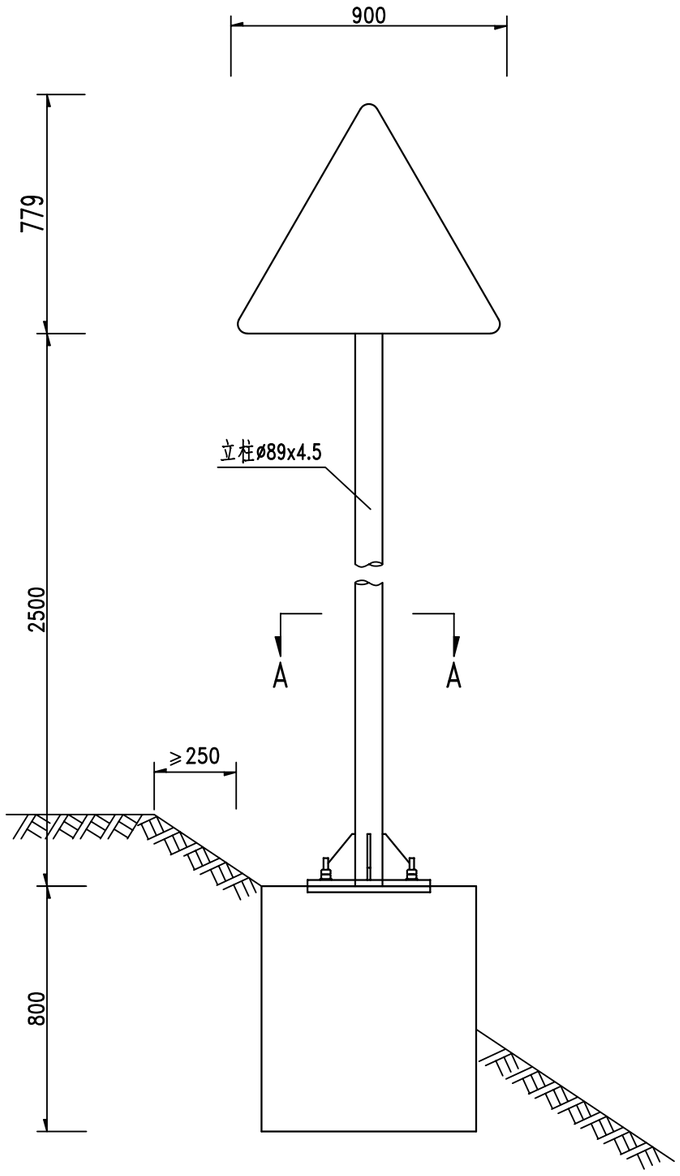

立面图 1:20

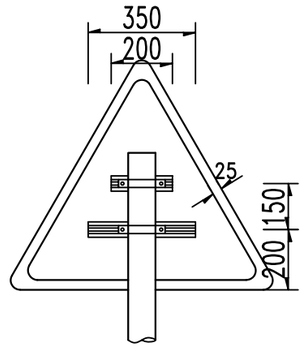

侧面图 1:20

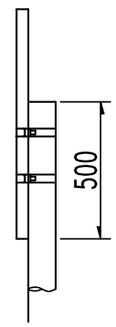

A-A 剖面图 1:20

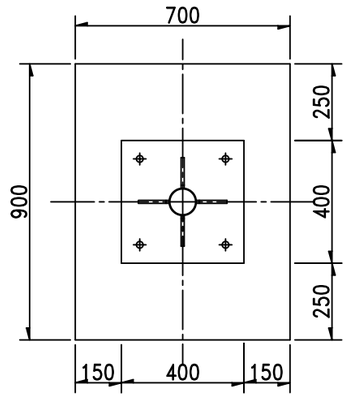

材料数量表(不含基础)

材料名称	规格 (mm)	单件重 (kg)	件数	重量(kg)	备注
标志板	△900x3	2.873	1	2.87	3004铝合金
钢管立柱	⌀89x4.5x3000	28.118	1	28.12	Q235
折边	20x3x2700	0.450	1	0.45	2024铝合金
滑动槽铝	80x18x4x500	0.645	1	0.65	2024铝合金
	80x18x4x300	0.387	1	0.39	2024铝合金
抱箍	309.8x50x5	0.603	2	1.21	Q235
抱箍底衬	231.9x50x5	0.450	2	0.90	Q235
滑动螺栓	M18x80	0.190	4	0.76	45-u20452
螺母	M18	0.050	4	0.20	
垫圈	⌀18x3	0.020	4	0.08	
加劲肋	100x150x10	0.789	4	3.16	Q235
加劲法兰盘	400x400x10	12.548	1	12.55	Q235
柱帽	⌀97x3x50	0.533	1	0.53	Q235

注：

1.本图尺寸均以毫米为单位；

2、滑动槽铝和角铝采用2024铝合金制作.

3、凸镜与滑动槽铝采用沉头铆钉连接,板面上的铆钉应打磨平滑；

4.所有钢构件均应进行热浸镀锌处理；

5.所有钢构件除特殊注外均采用Q235钢制作；

6.为防止雨水渗入,立柱顶部应加柱帽；

7.标志板与立柱采用抱箍连接；

8.标志板的基础采用单柱式标志基础700X900X800；

9.标志内边缘距土路肩内侧边缘不得小于25cm.

10.本标志牌一杆双牌,一面是路线前进方向看,一面是对向来车看.

重庆交通大学工程设计研究院有限公司 INSTITUTE OF ENGINEERING DESIGN & RESEARCH CHONGQING JIAOTONG UNIVERSITY	工程名称 Project	桂头镇仙湖工业园规划路新建工程	设计 Design	潘雪菲		专业负责 Speciality in Charge	蒋勇		项目负责 Project Manager	甘维		阶段 Stage	施工图设计	专业 Specialized subject	交通工程
	图名 Drawing Name	单柱式标志结构设计图	校核 Check	蒋勇		审核 Examiner	刘博		审定 Approved	陈伟		图号 Drawing No.	S-2-30	日期 Date	2026.06

单柱式标志(二)立面图 1:20

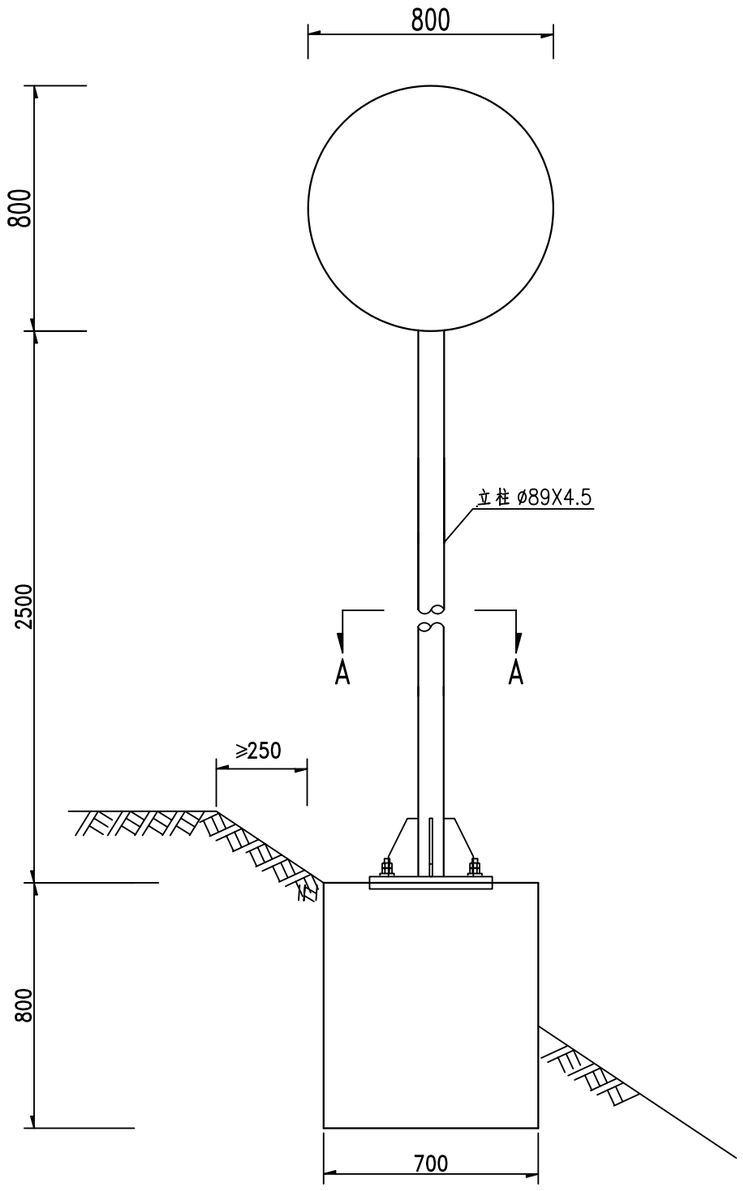

立面图 1:20

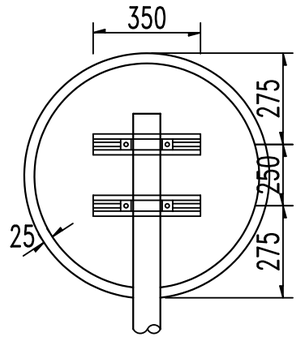

侧面图 1:20

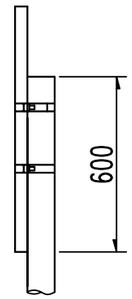

A-A 剖面图 1:20

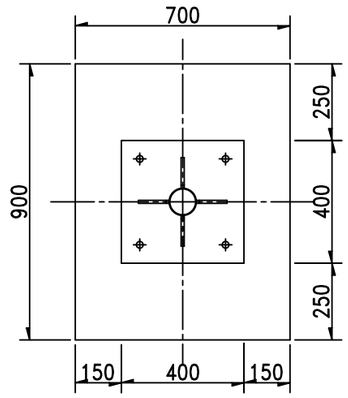

材料数量表(不含基础)

材料名称	规格 (mm)	单件重 (kg)	件数	重量 (kg)	备注
标志板	ø800x3	0.412	1	0.41	3004铝合金
钢管立柱	ø89x4.5x3100	29.056	1	29.06	Q235
折边	20x3x2513	0.412	1	0.41	3004铝合金
滑动槽铝	80x18x4x350	0.451	2	0.90	2024铝合金
抱箍	309.8x50x5	0.603	2	1.21	Q235
抱箍底衬	231.9x50x5	0.450	2	0.90	Q235
滑动螺栓	M18x80	0.190	4	0.76	45-u20452
螺母	M18	0.050	4	0.20	
垫圈	ø18x3	0.020	4	0.08	
加劲肋	100x150x10	0.789	4	3.16	Q235
加劲法兰盘	400x400x10	12.548	1	12.55	Q235
柱帽	ø97x3x50	0.533	1	0.53	Q235

注：

1.本图尺寸均以毫米为单位；

2、标志板采用3mm厚的3004铝合金制作,滑动槽铝采用2024铝合金制作；

3、标志板与滑动槽铝采用沉头铆钉连接,板面上的铆钉应打磨平滑；

4.所有钢构件均应进行热浸镀锌处理；

5.所有钢构件除特殊注外均采用Q235钢制作；

6.为防止雨水渗入,立柱顶部应加柱帽；

7.标志板与立柱采用抱箍连接；

8.本标志的基础采用单柱式标志基础700X900X800；

9、标志版面反光膜采用 IV类反光膜,符合《公路交通标志反光膜》(GB/T 18833-2012)的规定。

10、标志设于硬路肩水沟外侧。

11、标志内边缘距土路肩内侧边缘不得小于25cm。

重庆交通大学工程设计研究院有限公司 INSTITUTE OF ENGINEERING DESIGN & RESEARCH CHONGQING JIAOTONG UNIVERSITY	工程名称 Project	桂头镇仙湖工业园规划路新建工程	设计 Design	潘雪菲		专业负责 Speciality in Charge	蒋勇		项目负责 Project Manager	甘维		阶段 Stage	施工图设计	专业 Specialized subject	交通工程
	图名 Drawing Name	单柱式标志结构设计图	校核 Check	蒋勇		审核 Examiner	刘博		审定 Approved	陈伟		图号 Drawing No.	S-2-30	日期 Date	2026.06

单柱式标志(三)立面图 1:20

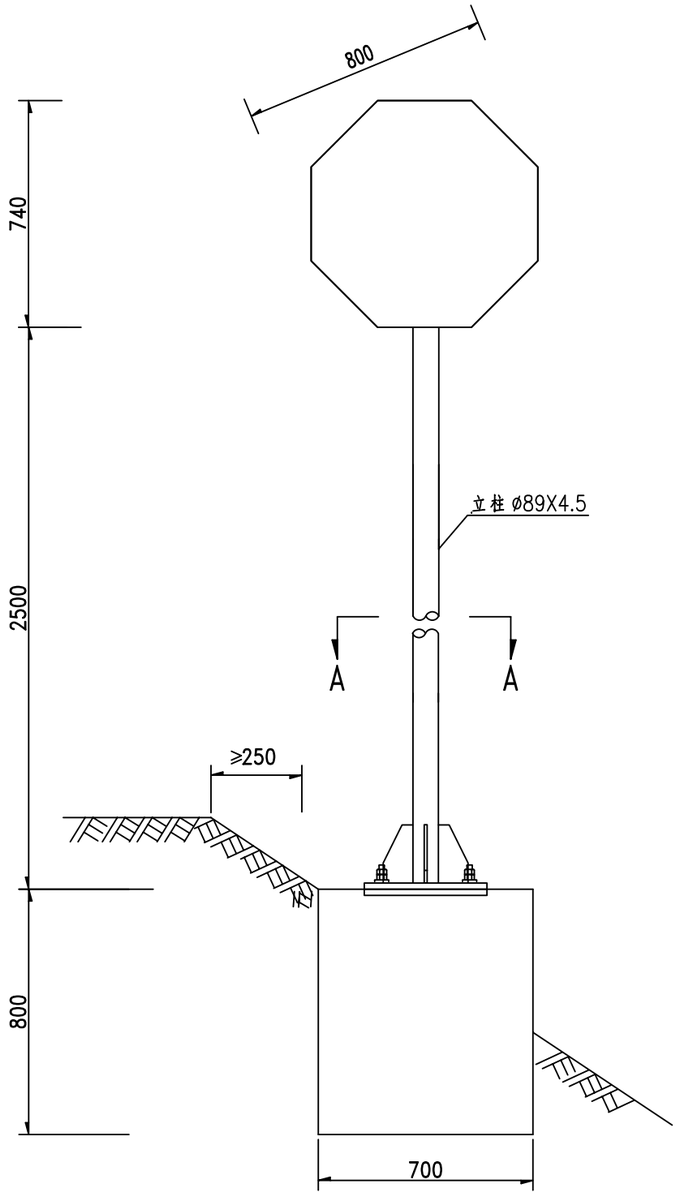

立面图 1:20

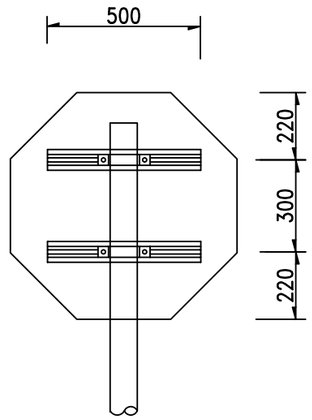

侧面图 1:20

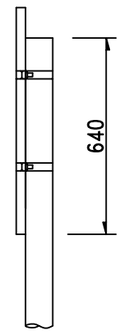

A-A 剖面图 1:20

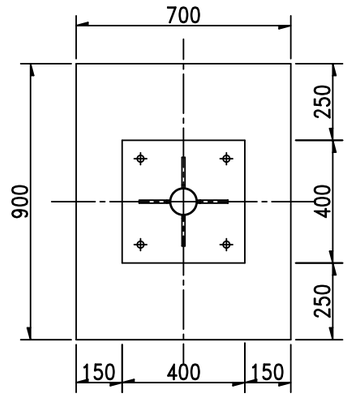

材料数量表(不含基础)

材料名称	规格 (mm)	单件重 (kg)	件数	重量(kg)	备注
标志板	800x3八角形	3.706	1	3.71	3004铝合金
钢管立柱	ø89x4.5x3140	29.431	1	29.43	Q235
折边	25x20x3x2450	0.919	1	0.92	2024铝合金
滑动槽铝	80x18x4x500	0.645	2	1.29	2024铝合金
抱箍	309.8x50x5	0.603	2	1.21	Q235
抱箍底衬	231.9x50x5	0.450	2	0.90	Q235
滑动螺栓	M18x80	0.190	4	0.76	45-u20452
螺母	M18	0.050	4	0.20	
垫圈	ø18x3	0.020	4	0.08	
加劲肋	100x150x10	0.789	4	3.16	Q235
加劲法兰盘	400x400x10	12.548	1	12.55	Q235
柱帽	ø97x3x50	0.533	1	0.53	Q235

注：

1.本图尺寸均以毫米为单位；

2、标志板采用3mm厚的3004铝合金制作,滑动槽铝采用2024铝合金制作；

3、标志板与滑动槽铝采用沉头铆钉连接,板面上的铆钉应打磨平滑；

4.所有钢构件均应进行热浸镀锌处理；

5.所有钢构件除特殊注外均采用Q235钢制作；

6.为防止雨水渗入,立柱顶部应加柱帽；

7.标志板与立柱采用抱箍连接；

8.本标志的基础采用单柱式标志基础700X900X800；

9、标志版面反光膜采用 IV类反光膜,符合《公路交通标志反光膜》(GB/T 18833-2012)的规定。

10、标志设于硬路肩水沟外侧。

11、标志内边缘距土路肩内侧边缘不得小于25cm。

重庆交通大学工程设计研究院有限公司 INSTITUTE OF ENGINEERING DESIGN & RESEARCH CHONGQING JIAOTONG UNIVERSITY	工程名称 Project	桂头镇仙湖工业园规划路新建工程	设计 Design	潘雪菲		专业负责 Specially in Charge	蒋勇		项目负责 Project Manager	甘维		阶段 Stage	施工图设计	专业 Specialized subject	交通工程
	图名 Drawing Name	单柱式标志结构设计图	校核 Check	蒋勇		审核 Examiner	刘博		审定 Approved	陈伟		图号 Drawing No.	S-2-30	日期 Date	2026.06

单柱式标志(四)立面图 1:20

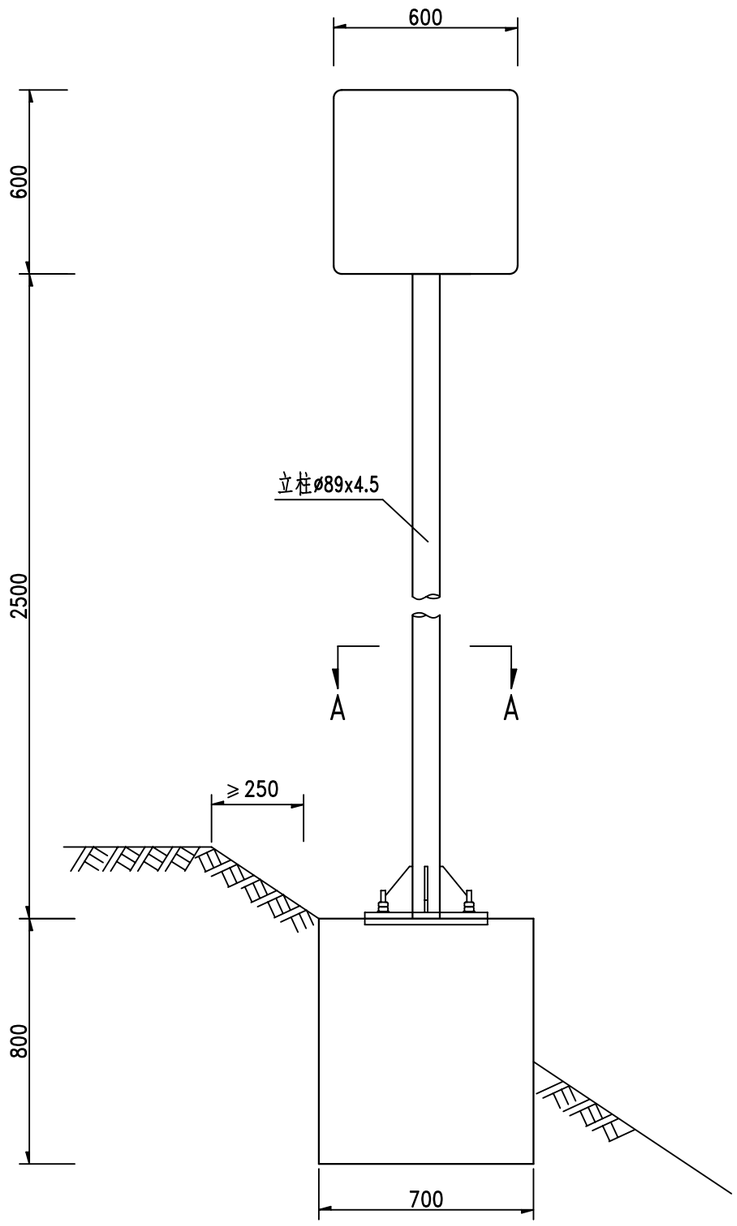

立面图 1:20

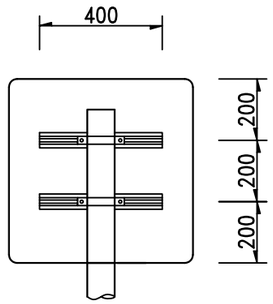

侧面图 1:20

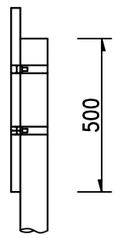

A-A 剖面图 1:20

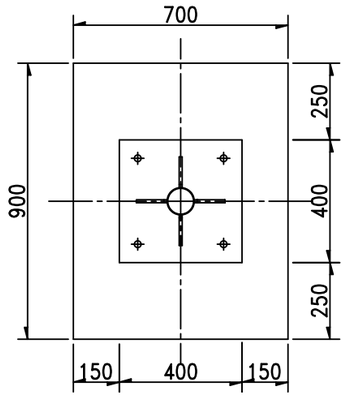

材料数量表(不含基础)

材料名称	规格 (mm)	单件重 (kg)	件数	重量 (kg)	备注
标志板	600x600x3	2.948	1	2.95	3004铝合金
钢管立柱	ø89x4.5x3000	28.118	1	28.12	Q235
折边	20x3x2100	0.393	1	0.39	3004铝合金
滑动槽铝	80x18x4x400	0.516	2	1.03	2024铝合金
抱箍	309.8x50x5	0.603	2	1.21	Q235
抱箍底衬	231.9x50x5	0.450	2	0.90	Q235
滑动螺栓	M18x80	0.190	4	0.76	45-u20452
螺母	M18	0.050	4	0.20	
垫圈	ø18x3	0.020	4	0.08	
加劲肋	100x150x10	0.789	4	3.16	Q235
加劲法兰盘	400x400x10	12.548	1	12.55	Q235
柱帽	ø97x3x50	0.533	1	0.53	Q235

注：

1.本图尺寸均以毫米为单位；

2、标志板采用3mm厚的3004铝合金制作,滑动槽铝采用2024铝合金制作；

3、标志板与滑动槽铝采用沉头铆钉连接,板面上的铆钉应打磨平滑；

4.所有钢构件均应进行热浸镀锌处理；

5.所有钢构件除特殊注外均采用Q235钢制作；

6.为防止雨水渗入,立柱顶部应加柱帽；

7.标志板与立柱采用抱箍连接；

8.本标志的基础采用单柱式标志基础700X900X800；

9、标志版面反光膜采用 IV类反光膜,符合《公路交通标志反光膜》(GB/T 18833-2012)的规定。

10、标志设于硬路肩水沟外侧。

11、标志内边缘距土路肩内侧边缘不得小于25cm。

重庆交通大学工程设计研究院有限公司 INSTITUTE OF ENGINEERING DESIGN & RESEARCH CHONGQING JIAOTONG UNIVERSITY	工程名称 Project	桂头镇仙湖工业园规划路新建工程	设计 Design	潘雪菲		专业负责 Speciality in Charge	蒋勇		项目负责 Project Manager	甘维		阶段 Stage	施工图设计	专业 Specialized subject	交通工程
	图名 Drawing Name	单柱式标志结构设计图	校核 Check	蒋勇		审核 Examiner	刘博		审定 Approved	陈伟		图号 Drawing No.	S-2-30	日期 Date	2026.06

单柱式标志（凸型镜）立面图 1:20

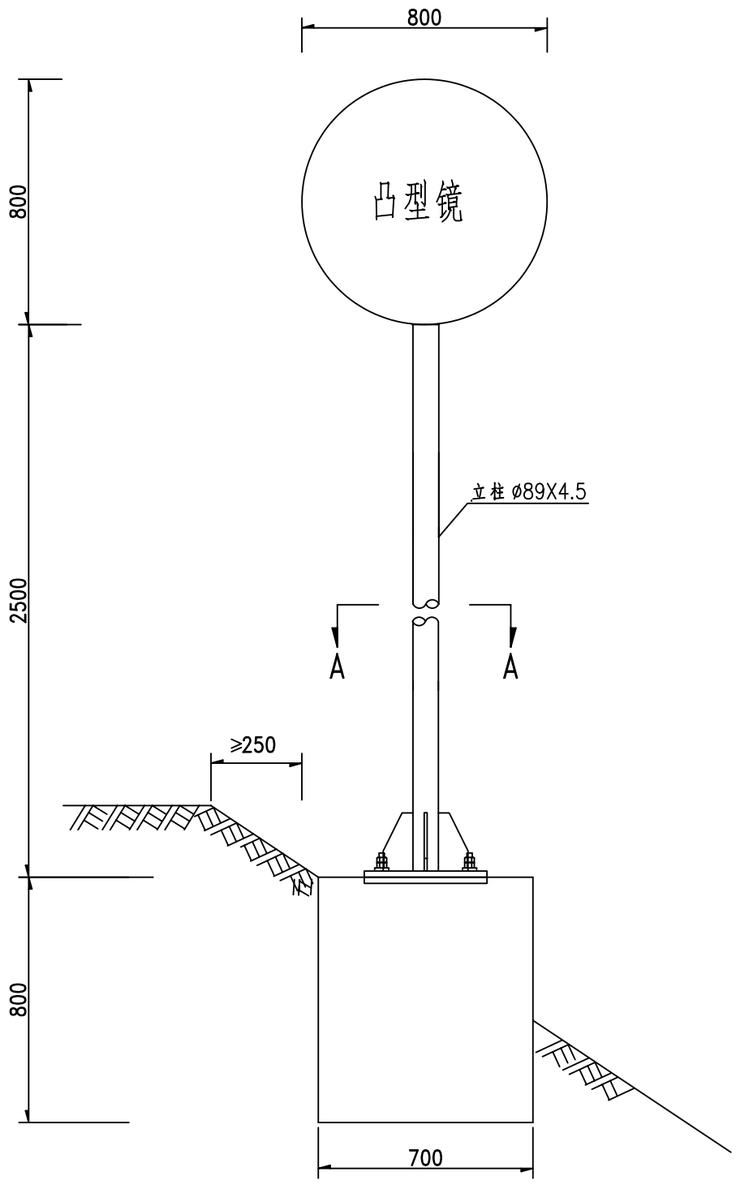

立面图 1:20

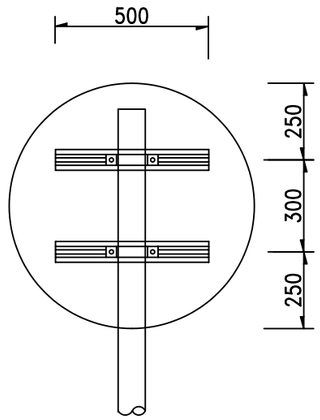

A-A 剖面图 1:20

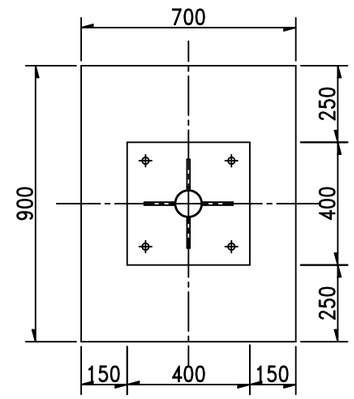

材料数量表(不含基础)

材料名称	规格 (mm)	单件重 (kg)	件数	重量(kg)	备注
凸镜	ø800		1		
钢管立柱	ø89x4.5x3200	29.993	1	29.99	Q235
滑动槽铝	80x18x4x500	0.645	2	1.29	2024铝合金
抱箍	309.8x50x5	0.603	2	1.21	Q235
抱箍底衬	231.9x50x5	0.450	2	0.90	Q235
滑动螺栓	M18x80	0.190	4	0.76	45-u20452
螺母	M18	0.050	4	0.20	
垫圈	ø18x3	0.020	4	0.08	
加劲肋	100x150x10	0.789	4	3.16	Q235
加劲法兰盘	400x400x10	12.548	1	12.55	Q235
柱帽	ø97x3x50	0.533	1	0.53	Q235

注：

1.本图尺寸均以毫米为单位；

2、标志板采用3mm厚的3004铝合金制作,滑动槽铝采用2024铝合金制作；

3、标志板与滑动槽铝采用沉头铆钉连接,板面上的铆钉应打磨平滑；

4.所有钢构件均应进行热浸镀锌处理；

5.所有钢构件除特殊注外均采用Q235钢制作；

6.为防止雨水渗入,立柱顶部应加柱帽；

7.标志板与立柱采用抱箍连接；

8.本标志的基础采用单柱式标志基础700X900X800；

9、标志版面反光膜采用 IV类反光膜,符合《公路交通标志反光膜》(GB/T 18833-2012)的规定。

10、标志设于硬路肩水沟外侧。

11、标志内边缘距土路肩内侧边缘不得小于25cm。

重庆交通大学工程设计研究院有限公司 INSTITUTE OF ENGINEERING DESIGN & RESEARCH CHONGQING JIAOTONG UNIVERSITY	工程名称 Project	桂头镇仙湖工业园规划路新建工程	设计 Design	潘雪菲		专业负责 Speciality in Charge	蒋勇		项目负责 Project Manager	甘维		阶段 Stage	施工图设计	专业 Specialized subject	交通工程
	图名 Drawing Name	单柱式标志结构设计图	校核 Check	蒋勇		审核 Examiner	刘博		审定 Approved	陈伟		图号 Drawing No.	S-2-30	日期 Date	2026.06

单柱式标志基础(一) 1:20

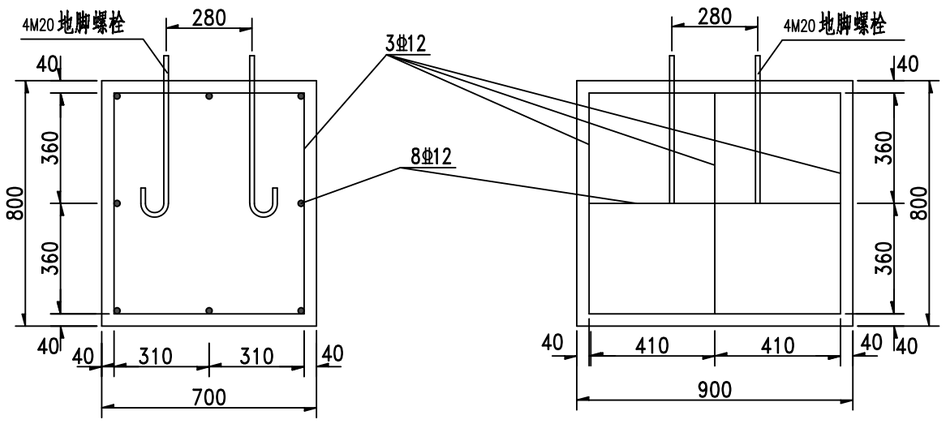

基础箍筋大样图 1:20

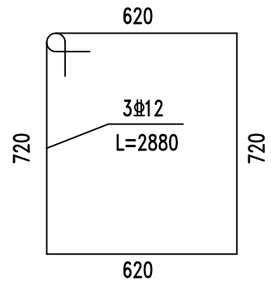

M20地脚大样图 1:10

(L=720mm)

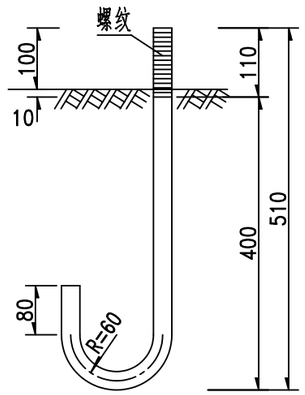

基础主筋大样图 1:20

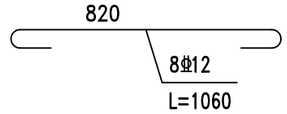

加劲法兰盘 1:10

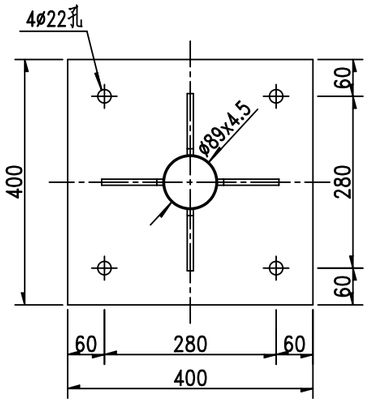

底座法兰盘 1:10

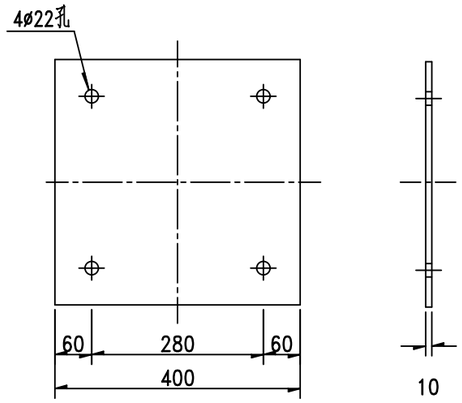

底座连接大样图 1:20

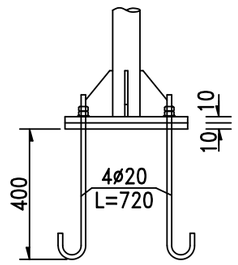

底座加劲肋 1:5

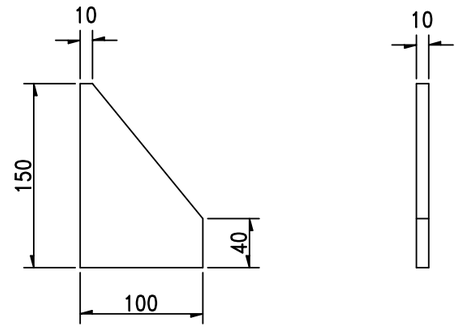

注:

本图尺寸均以mm计。

重庆交通大学工程设计研究院有限公司 INSTITUTE OF ENGINEERING DESIGN & RESEARCH CHONGQING JIAOTONG UNIVERSITY	工程名称 Project	桂头镇仙湖工业园规划路新建工程	设计 Design	潘雪菲		专业负责 Speciality in Charge	蒋勇		项目负责 Project Manager	甘维		阶段 Stage	施工图设计	专业 Specialized subject	交通工程
	图名 Drawing Name	单柱式标志结构设计图	校核 Check	蒋勇		审核 Examiner	刘博		审定 Approved	陈伟		图号 Drawing No.	S-2-30	日期 Date	2026.06

单柱式标志基础材料数量表(φ89)

材料名称		规 格 (mm)	单件重 (kg)	件 数 (件)	重 量 (kg)	备 注
底座法兰盘		400x400x10	12.56	1	12.56	Q235
地脚螺栓		M20X720	1.78	4	7.12	45-u20452
螺 母		M20	0.09	8	0.72	
垫 圈		M20x4	0.03	8	0.24	
钢筋	φ12	L=2880	2.56	3	7.68	HRB400
	φ12	L=1060	0.94	8	7.52	HRB400
混凝土基础		700x900x800	$0.50m^3$	1	$0.50m^3$	C30

注:

1.单柱式标志基础立柱为∅89x4.5的单柱式标志;
2.基础采用明挖法施工,基底应先整平、夯实,控制好标高,施工完毕,基坑应分层回填夯实;
3.基础采用C30混凝土现场浇筑,构造钢筋 12为HRB400钢筋,钢筋的保护层厚度不应小于25mm;
4.基础顶面应预埋底座法兰盘和地脚螺栓,地脚螺栓下面应有弯钩,通过螺母将上部结构固定,每个地脚螺栓处应上两个螺母,法兰盘用Q235钢制作,地脚螺栓、螺母和垫圈用U20452号钢制作;
5.地脚螺栓的外露部分和螺母、垫圈宜事先进行热浸镀锌处理,镀锌量为350g/m ,底法兰盘也应进行热浸镀锌处理,镀锌量为600g/m ; 2
6.施工时遇有平曲线路段,为保证将来安装好的标志板面与驾驶员的视线垂直,应对预埋底法兰盘的位置进行适当调整;
7.在浇筑混凝土时,应注意使底座法兰盘与基础对中,并将其嵌进基础,其上表面与基础顶面齐平,同时保证其顶面水平,顶面预埋的地脚螺栓与其保持垂直;
8.施工完毕,地脚螺栓的外露长度应控制在100~130mm以内,并对外露的螺纹部分加以妥善保护;
9.本图所示构件的加工、组装、焊接等工艺应符合JTJ041-2000<<公路桥涵施工技术规范>>的规定。

标志立面图 1:100

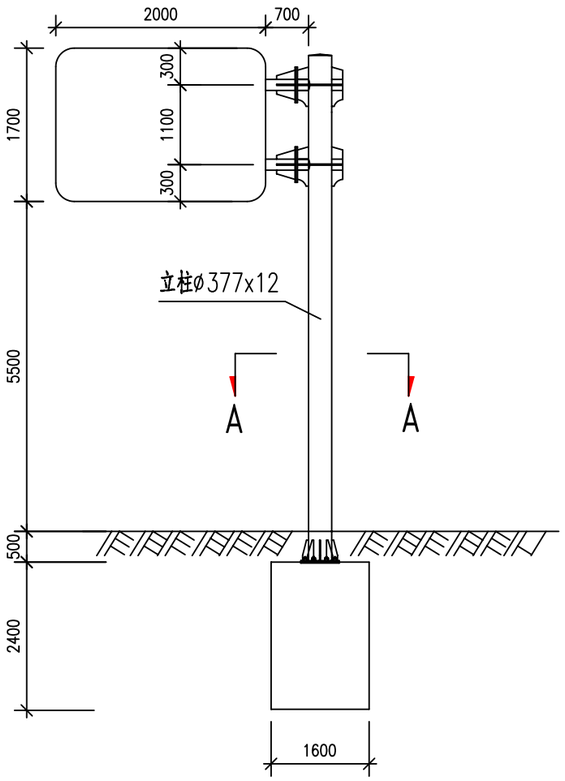

标志板与横梁连接图 1:40

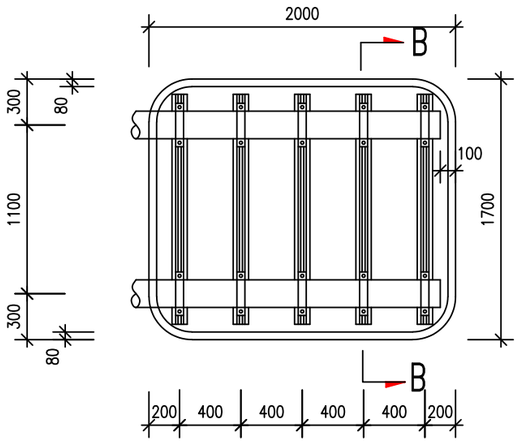

B-B剖面图 1:40

A-A剖面图 1:40

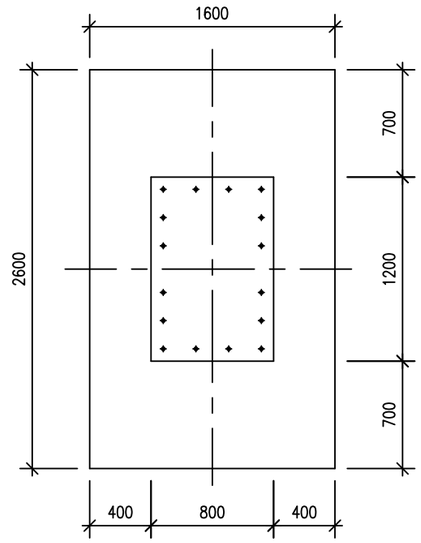

立柱与横梁连接部大样图 1:20

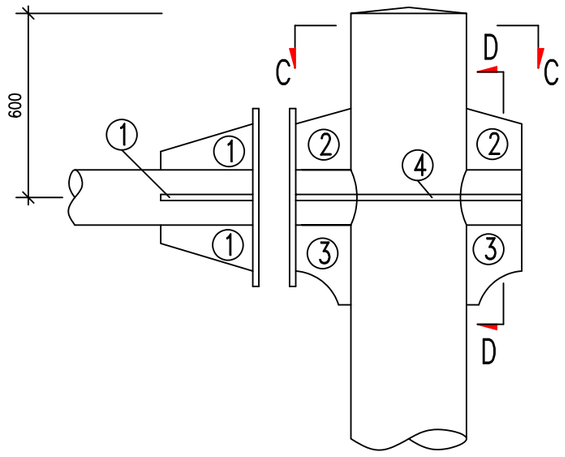

C-C剖面图 1:10

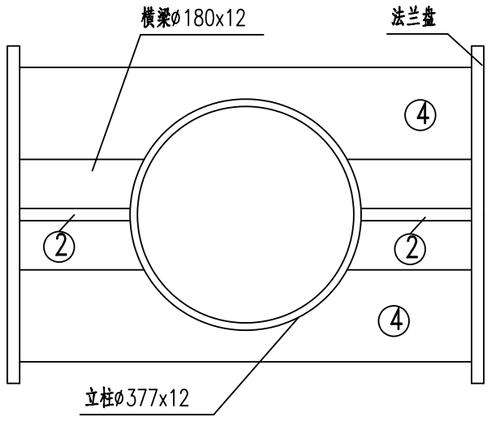

横梁加劲肋大样图 1:10

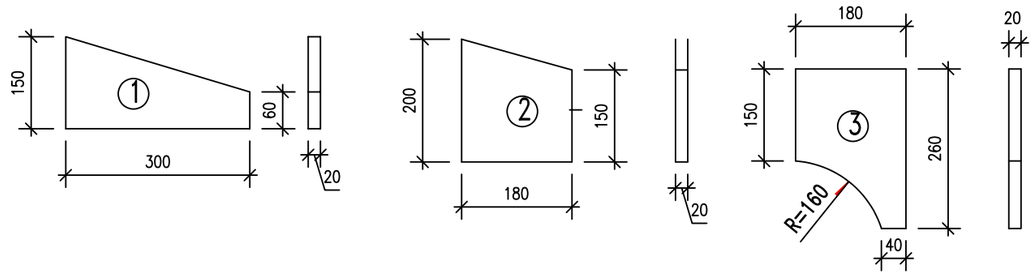

D-D剖面图 1:20

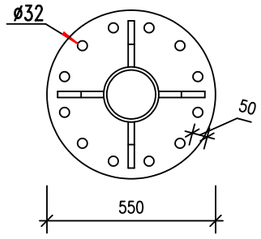

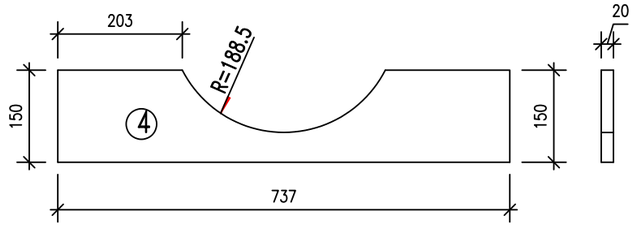

注:

1. 本图尺寸单位为毫米。

IEDR 重庆交通大学工程设计研究院有限公司 INSTITUTE OF ENGINEERING DESIGN & RESEARCH CHONGQING JIAOTONG UNIVERSITY	工程名称 Project	桂头镇仙湖工业园规划路新建工程	设计 Design	潘雪菲		专业负责 Speciality in Charge	蒋勇		项目负责 Project Manager	甘维		阶段 Stage	施工图设计	专业 Specialized subject	交通工程
	图名 Drawing Name	单悬臂式结构设计图	校核 Check	蒋勇		审核 Examiner	刘博		审定 Approved	陈伟		图号 Drawing No.	S-2-31	日期 Date	2026.06

单悬臂式标志材料数量表(基础另详)

材料名称	规 格 (mm)	单件重 (kg)	数 量 (件)	重 量 (kg)	备 注
标志板	2000x1700x3	27.846	1	27.85	3004铝合金
钢管立柱	ø377x12x7200	777.331	1	777.33	Q235
角 铝	25x20x3x7400	2.78	1	2.78	2024铝
钢管横梁	ø180x12x2270	112.802	2	225.60	Q235
	ø180x12x737	36.623	2	73.25	
滑动槽铝	80x18x4x1500	1.935	5	9.68	2024铝
抱 箍	538.4x50x5	1.052	10	10.52	Q235
抱箍底衬	356.6x50x5	0.695	10	6.95	Q235
滑动螺栓	M18x80	0.19	20	3.80	45号钢
连接螺栓	M30x90	0.71	12	8.52	
螺 母	M18	0.05	20	1.00	
	M30x90	0.17	12	2.04	
垫 圈	ø18x3	0.02	20	0.40	
	ø30x5	0.06	12	0.72	
横梁加劲肋	(1)	4.95	8	39.60	Q235
	(2)	4.95	4	19.80	
	(3)	5.62	4	22.48	
	(4)	14.36	4	57.44	
横梁法兰盘	ø550x20	37.30	4	149.20	Q235
加劲肋	220x400x20	10.52	8	84.16	Q235
加劲法兰盘	800x1200x20	150.71	1	150.71	Q235
立柱帽	ø385x3x150	7.01	1	7.01	Q235
横梁帽	ø188x3x80	1.77	4	7.06	Q235

注:

1. 本图尺寸单位为毫米。
2. 标志板采用3mm厚的3104铝合金制作,滑动槽铝和角铝采用7A04铝制作。
3. 标志板与滑动槽铝采用铝合金铆钉连接,板面上的铆钉应打磨平滑。
4. 标志板边缘应作角铝加固处理。
5. 所有钢构件均应进行热浸镀锌处理，紧固件的镀锌量为350g/m^2，其它钢构件的镀锌量为600g/m^2；
6. 所有钢构件除特殊注外均采用Q235钢制作。
7. 为防止雨水渗入,立柱顶部和横梁端部应加柱帽。
8. 立柱与横梁连接处 ,先在立柱的相应位置上开孔,将右半横梁从孔中穿过后,焊接法兰盘、横梁加劲肋及孔的边缘,使右半横梁与立柱边为一体,左半横梁及右半横梁通过法兰盘现场连接。
9. 标志板与横梁采用抱箍连接。
10. 设计中采用5.5m的净空标准,施工时应确保此要求,以避免标志结构受到损伤。
11. 标志施工过程中造成边坡破坏的,应原样修复。
12. 其他未尽事宜须按照相关规范、规程执行。

标志立面图
1:100

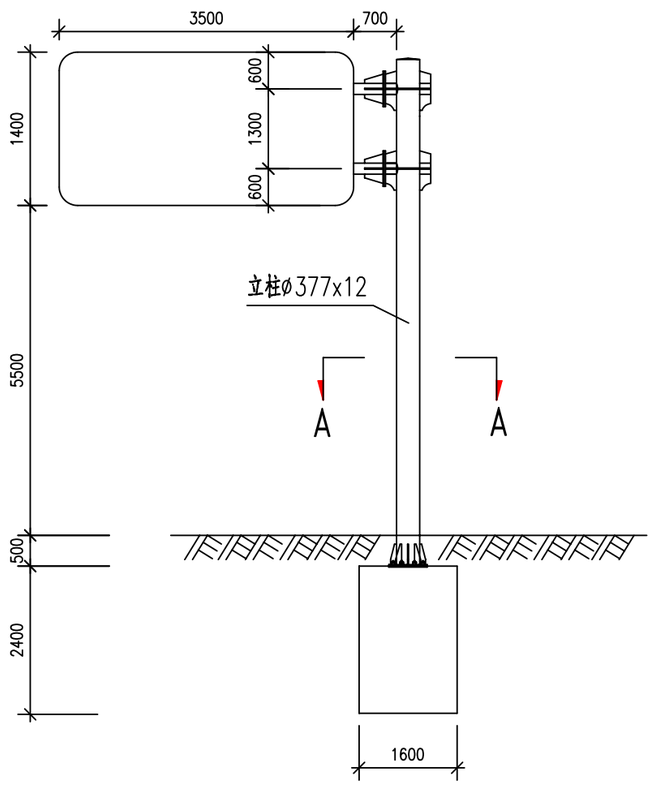

标志板与横梁连接图
1:40

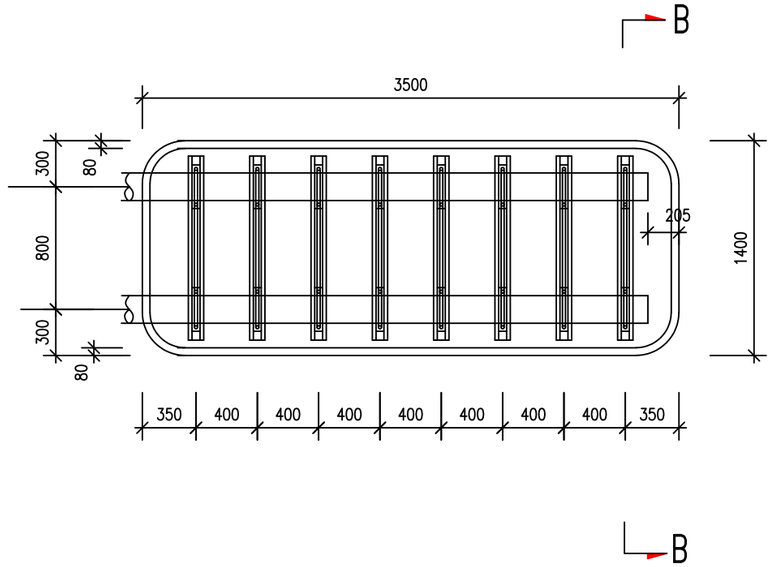

B-B剖面图
1:40

A-A剖面图
1:40

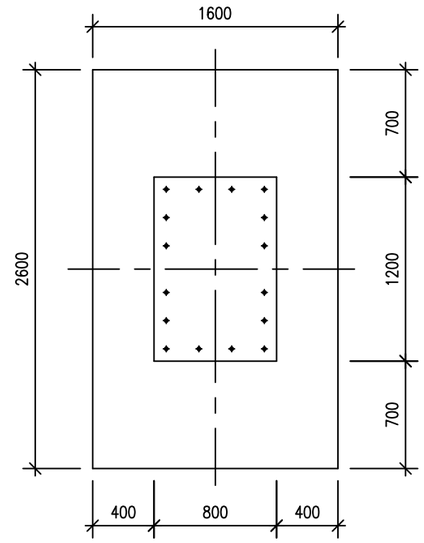

立柱与横梁连接部大样图
1:20

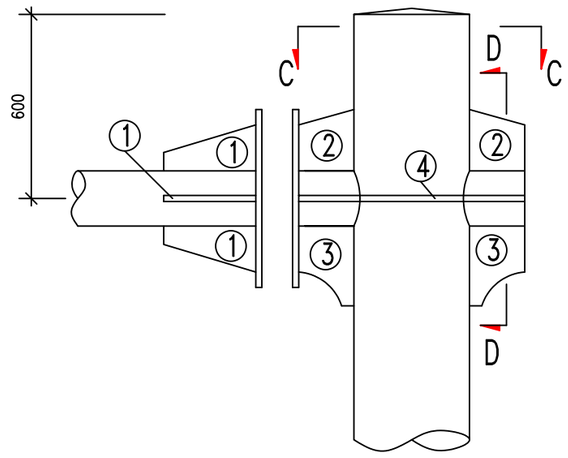

C-C剖面图
1:10

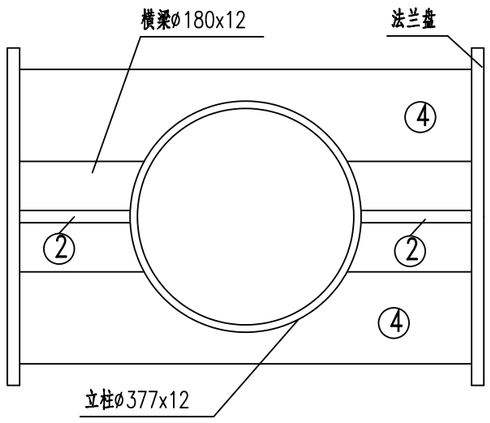

横梁加劲肋大样图
1:10

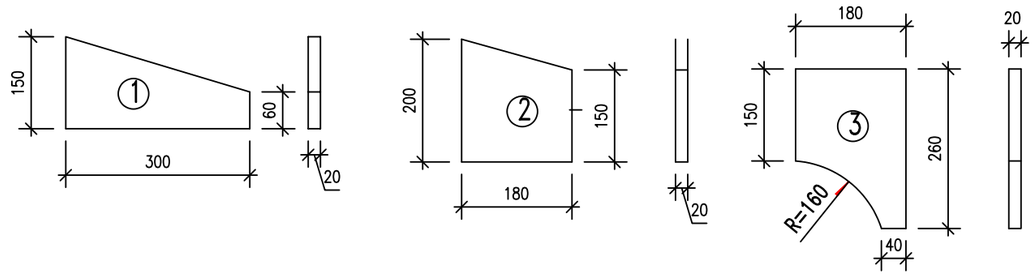

D-D剖面图
1:20

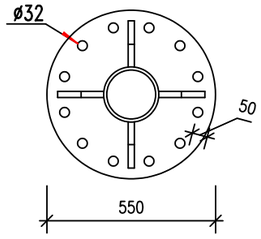

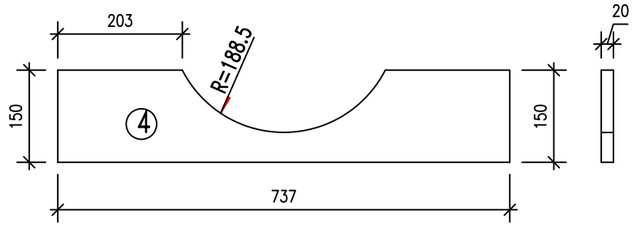

注:

1. 本图尺寸单位为毫米。

重庆交通大学工程设计研究院有限公司 INSTITUTE OF ENGINEERING DESIGN & RESEARCH CHONGQING JIAOTONG UNIVERSITY	工程名称 Project	桂头镇仙湖工业园规划路新建工程	设计 Design	潘雪菲		专业负责 Speciality in Charge	蒋勇		项目负责 Project Manager	甘维		阶段 Stage	施工图设计	专业 Specialized subject	交通工程
	图名 Drawing Name	单悬臂式结构设计图	校核 Check	蒋勇		审核 Examiner	刘博		审定 Approved	陈伟		图号 Drawing No.	S-2-31	日期 Date	2026.06

单悬臂式标志材料数量表(基础另详)

材料名称	规 格 (mm)	单件重 (kg)	数 量 (件)	重 量 (kg)	备 注
标志板	3500x1400x3	40.131	1	40.13	3004铝合金
钢管立柱	ø377x12x6900	744.942	1	744.94	Q235
角 铝	25x20x3x9800	3.68	1	3.68	2024铝
钢管横梁	ø180x12x3875	192.558	2	385.12	Q235
	ø180x12x737	36.623	2	73.25	
滑动槽铝	80x18x4x1200	1.548	8	12.38	2024铝
抱 箍	538.4x50x5	1.052	16	16.83	Q235
抱箍底衬	356.6x50x5	0.695	16	11.12	Q235
滑动螺栓	M18x80	0.19	32	6.08	45号钢
连接螺栓	M30x90	0.71	18	12.78	
螺 母	M18	0.05	32	1.60	
	M30x90	0.17	18	3.06	
垫 圈	ø18x3	0.02	32	0.64	
	ø30x5	0.06	18	1.08	
横梁加劲肋	(1)	4.95	8	39.60	Q235
	(2)	4.95	4	19.80	
	(3)	5.62	4	22.48	
	(4)	14.36	4	57.44	
横梁法兰盘	ø550x20	37.30	4	149.20	Q235
加劲肋	220x400x20	10.52	8	84.16	Q235
加劲法兰盘	800x1200x20	150.71	1	150.71	Q235
立柱帽	ø385x3x150	7.01	1	7.01	Q235
横梁帽	ø188x3x80	1.77	4	7.06	Q235

注:

1. 本图尺寸单位为毫米。
2. 标志板采用3mm厚的3104铝合金制作,滑动槽铝和角铝采用7A04铝制作。
3. 标志板与滑动槽铝采用铝合金铆钉连接,板面上的铆钉应打磨平滑。
4. 标志板边缘应作角铝加固处理。
5. 所有钢构件均应进行热浸镀锌处理，紧固件的镀锌量为350g/m^2，其它钢构件的镀锌量为600g/m^2；
6. 所有钢构件除特殊注外均采用Q235钢制作。
7. 为防止雨水渗入,立柱顶部和横梁端部应加柱帽。
8. 立柱与横梁连接处 ,先在立柱的相应位置上开孔,将右半横梁从孔中穿过后,焊接法兰盘、横梁加劲肋及孔的边缘,使右半横梁与立柱边为一体,左半横梁及右半横梁通过法兰盘现场连接。
9. 标志板与横梁采用抱箍连接。
10. 设计中采用5.5m的净空标准,施工时应确保此要求,以避免标志结构受到损伤。
11. 标志施工过程中造成边坡破坏的,应原样修复。
12. 其他未尽事宜须按照相关规范、规程执行。

标志立面图 1:100

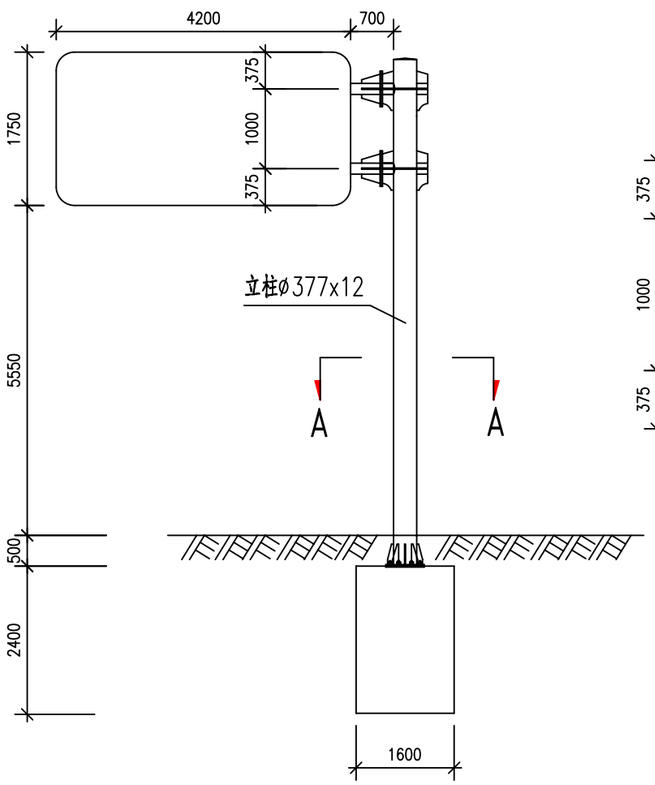

标志板与横梁连接图 1:40

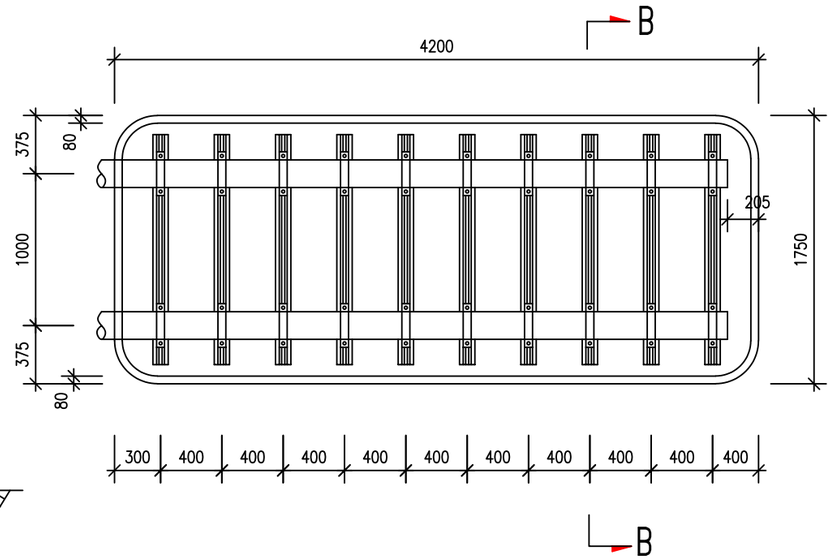

B-B剖面图 1:40

A-A剖面图 1:40

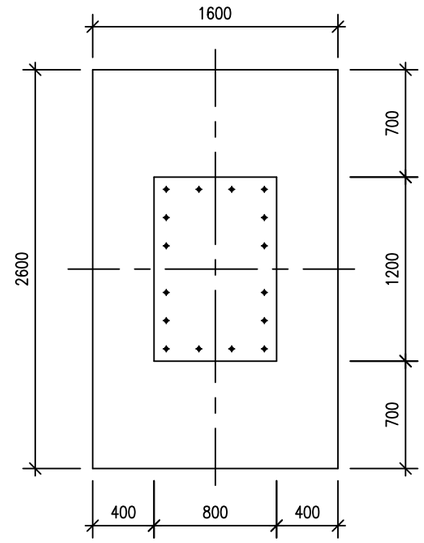

立柱与横梁连接部大样图 1:20

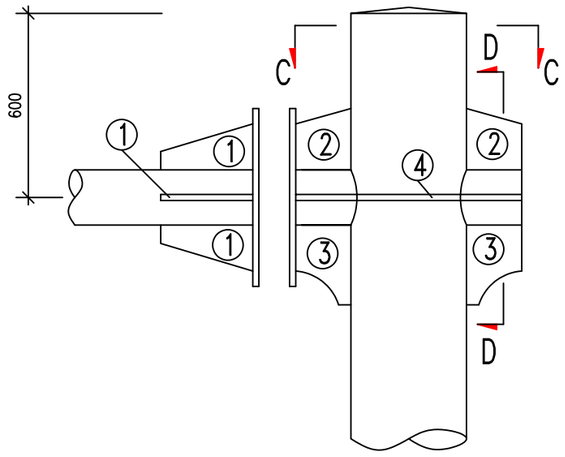

C-C剖面图 1:10

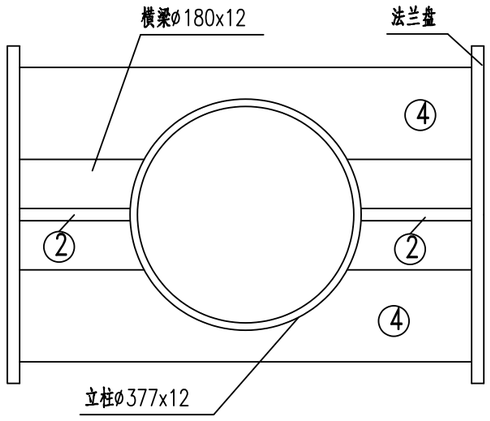

横梁加劲肋大样图 1:10

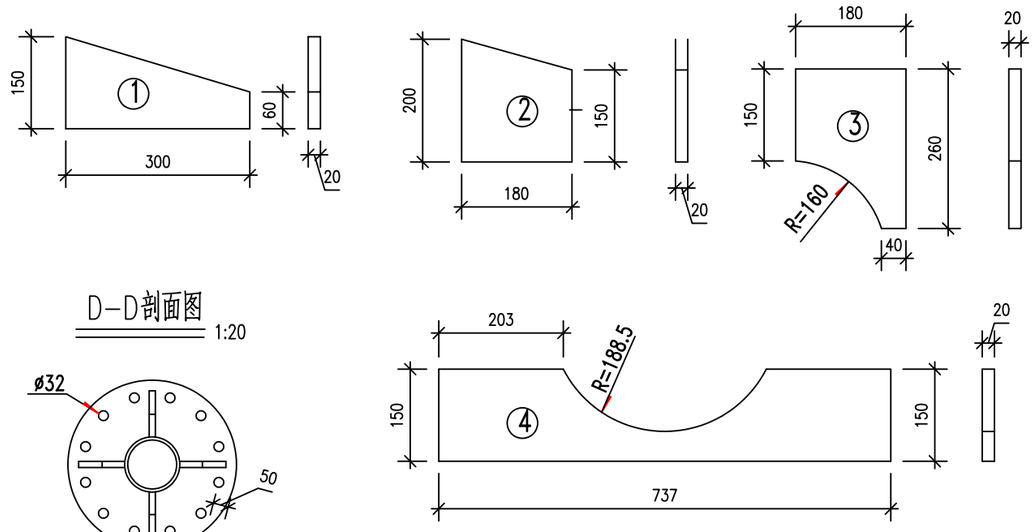

D-D剖面图 1:20

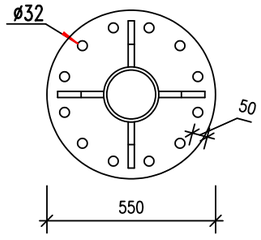

注:

1. 本图尺寸单位为毫米。

IEDR 重庆交通大学工程设计研究院有限公司 INSTITUTE OF ENGINEERING DESIGN & RESEARCH CHONGQING JIAOTONG UNIVERSITY	工程名称 Project	桂头镇仙湖工业园规划路新建工程	设计 Design	潘雪菲		专业负责 Speciality in Charge	蒋勇		项目负责 Project Manager	甘维		阶段 Stage	施工图设计	专业 Specialized subject	交通工程
	图名 Drawing Name	单悬臂式结构设计图	校核 Check	蒋勇		审核 Examiner	刘博		审定 Approved	陈伟		图号 Drawing No.	S-2-31	日期 Date	2026.06

单悬臂式标志材料数量表(基础另详)

材料名称	规 格 (mm)	单件重 (kg)	数 量 (件)	重 量 (kg)	备 注
标志板	4200x1750x3	60.20	1	60.20	3004铝合金
钢管立柱	ø377x12x7300	788.13	1	788.13	Q235
角 铝	25x20x3x11900	4.47	1	4.47	2024铝
钢管横梁	ø180x12x5975	233.306	2	466.61	Q235
	ø180x12x737	36.623	2	73.25	
滑动槽铝	80x18x4x1500	1.935	10	19.35	2024铝
抱 箍	538.4x50x5	1.052	20	21.04	Q235
抱箍底衬	356.6x50x5	0.695	20	13.90	Q235
滑动螺栓	M18x80	0.19	40	7.60	45号钢
连接螺栓	M30x90	0.71	22	15.62	
螺 母	M18	0.05	40	2.00	
	M30x90	0.17	22	3.74	
垫 圈	ø18x3	0.02	40	0.80	
	ø30x5	0.06	22	1.32	
横梁加劲肋	(1)	4.95	8	39.60	Q235
	(2)	4.95	4	19.80	
	(3)	5.62	4	22.48	
	(4)	14.36	4	57.44	
横梁法兰盘	ø550x20	37.30	4	149.20	Q235
加劲肋	220x400x20	10.52	8	84.16	Q235
加劲法兰盘	800x1200x20	150.71	1	150.71	Q235
立柱帽	ø385x3x150	7.01	1	7.01	Q235
横梁帽	ø188x3x80	1.77	4	7.06	Q235

注:

1. 本图尺寸单位为毫米。
2. 标志板采用3mm厚的3104铝合金制作,滑动槽铝和角铝采用7A04铝制作。
3. 标志板与滑动槽铝采用铝合金铆钉连接,板面上的铆钉应打磨平滑。
4. 标志板边缘应作角铝加固处理。
5. 所有钢构件均应进行热浸镀锌处理，紧固件的镀锌量为350g/m^2，其它钢构件的镀锌量为600g/m^2；
6. 所有钢构件除特殊注外均采用Q235钢制作。
7. 为防止雨水渗入,立柱顶部和横梁端部应加柱帽。
8. 立柱与横梁连接处 ,先在立柱的相应位置上开孔,将右半横梁从孔中穿过后,焊接法兰盘、横梁加劲肋及孔的边缘,使右半横梁与立柱边为一体,左半横梁及右半横梁通过法兰盘现场连接。
9. 标志板与横梁采用抱箍连接。
10. 设计中采用5.5m的净空标准,施工时应确保此要求,以避免标志结构受到损伤。
11. 标志施工过程中造成边坡破坏的,应原样修复。
12. 其他未尽事宜须按照相关规范、规程执行。

悬臂式标志基础 1:40

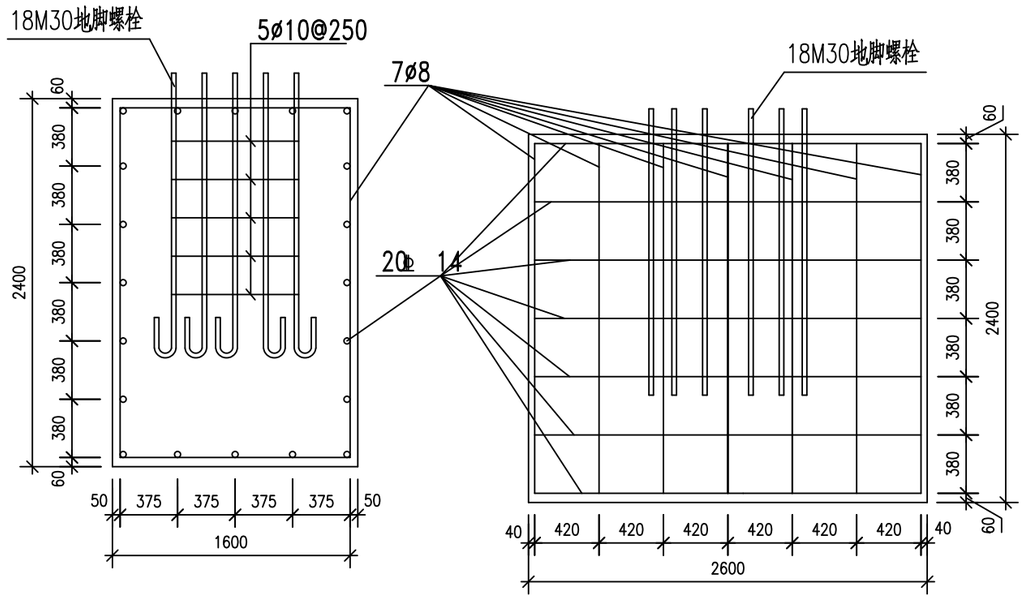

基础主筋大样图 1:20

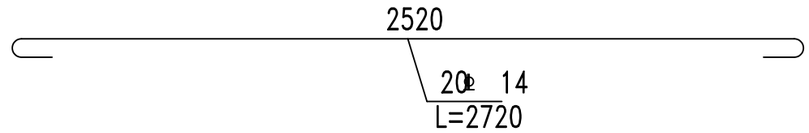

底座连接大样图 1:20

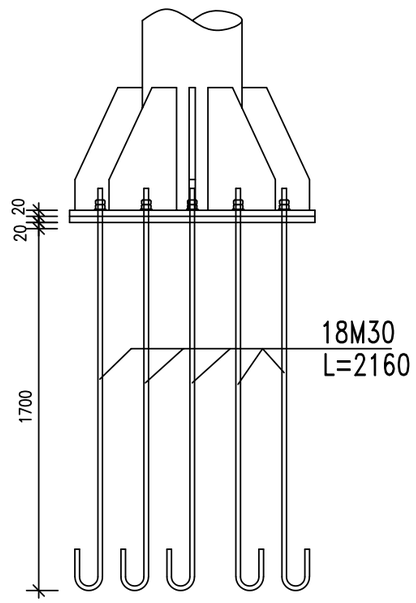

基础箍筋大样图 1:30

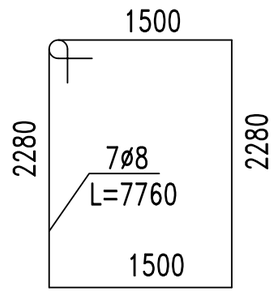

地脚螺栓箍筋大样图 1:30

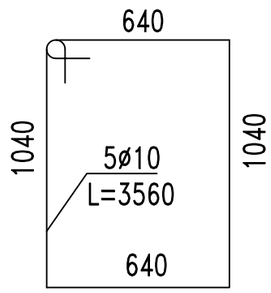

加劲法兰盘 1:20

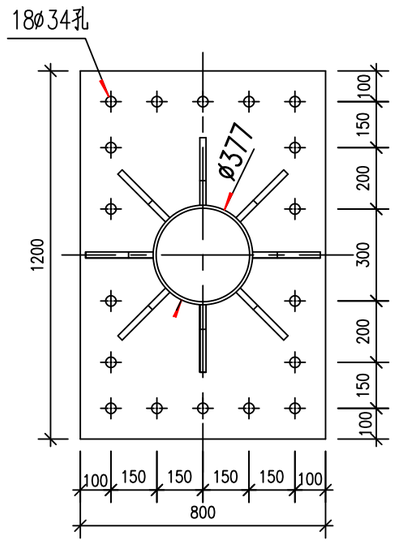

底座法兰盘 1:20

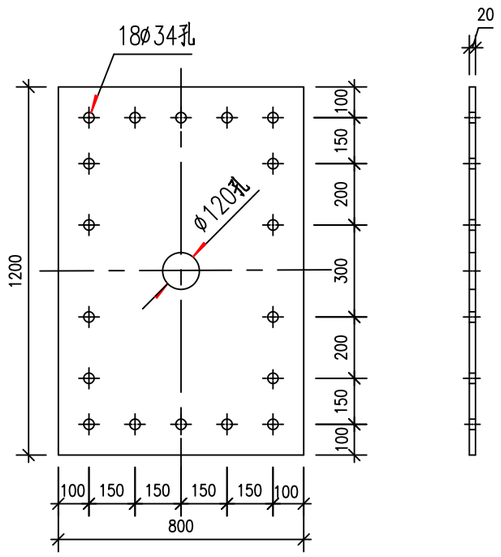

M30地脚大样图 1:20

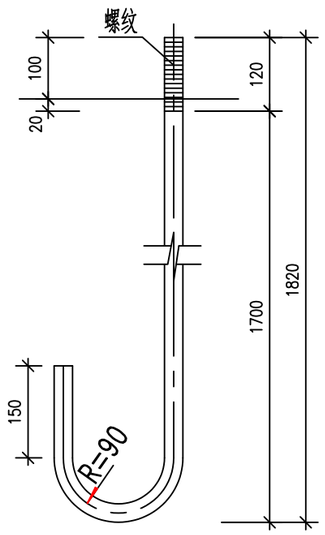

底座加劲肋 1:5

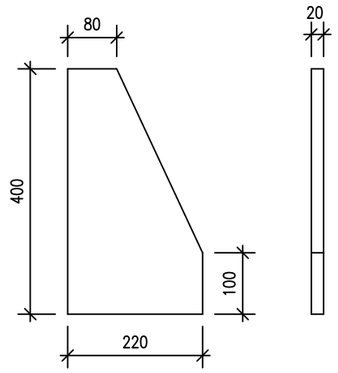

注:

1. 本图尺寸单位为毫米。

重庆交通大学工程设计研究院有限公司 INSTITUTE OF ENGINEERING DESIGN & RESEARCH CHONGQING JIAOTONG UNIVERSITY	工程名称 Project	桂头镇仙湖工业园规划路新建工程	设计 Design	潘雪菲		专业负责 Speciality in Charge	蒋勇		项目负责 Project Manager	甘维		阶段 Stage	施工图设计	专业 Specialized subject	交通工程
	图名 Drawing Name	单悬臂式结构设计图	校核 Check	蒋勇		审核 Examiner	刘博		审定 Approved	陈伟		图号 Drawing No.	S-2-31	日期 Date	2026.06

悬臂式标志基础材料数量表

材料名称		规格 (mm)	单件重 (kg)	数 量 (件)	重量 (kg)	备注
底座法兰盘		800x1200x20	150.72	1	150.72	Q235
地脚螺栓		M30x2160	11.98	18	215.71	45号钢
螺母		M30	0.17	36	6.12	45号钢
垫圈		ø30x5	0.08	36	2.88	45号钢
钢 筋	ø8	L=7760	3.06	7	21.42	HPB300
	ø10	L=3560	2.20	5	11.00	HPB300
	Φ14	L=2720	3.29	20	65.80	HRB400
混凝土		1600x2600x2400	9.98m³	1	9.98m³	C25

注:

1. 悬臂式标志基础适用于立柱直径为ø377的悬臂式标志。
2. 基础采用明挖法施工,基底应先整平、夯实,控制好标高,施工完毕,基坑应分层回填夯实。
3. 基础采用C25混凝土现场浇筑,构造钢筋ø8采用HPB300钢筋, Φ14采用HRB400钢筋,钢筋的保护层厚度不应小于25mm。
4. 基础顶面应预埋底法兰盘和地脚螺栓,地脚螺栓下面应有弯钩,通过螺母将上部结构固定,每个地脚螺栓处应上两个螺母,法兰盘用Q235钢制作,地脚螺栓、螺母和垫圈用45号钢制作。
5. 地脚螺栓的外露部分和螺母、垫圈、底法兰盘应进行热浸镀锌处理,镀锌量为600g/m²。
6. 施工时遇有平曲线路段,为保证将来安装好的标志板面与驾驶员的视线垂直,应对预埋底法兰盘的位置进行适当调整。
7. 在浇筑混凝土时,应注意使底法兰盘与基础对中,并将其嵌进基础,其上表面与基础顶面齐平,同时保证其顶面水平,顶面预埋的地脚螺栓与其保持垂直。
8. 本图所有构件的加工、组装、焊接等工艺应符合JTG TF50-2011《公路桥涵施工技术规范》的规定。

减速标线平面示意图(单幅)

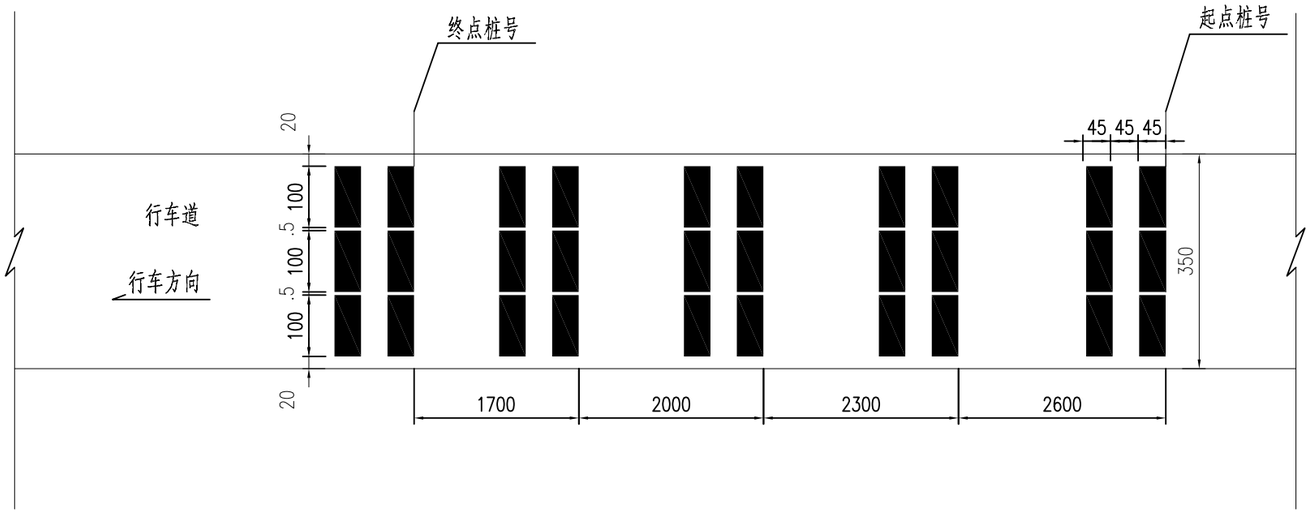

减速标线大样图

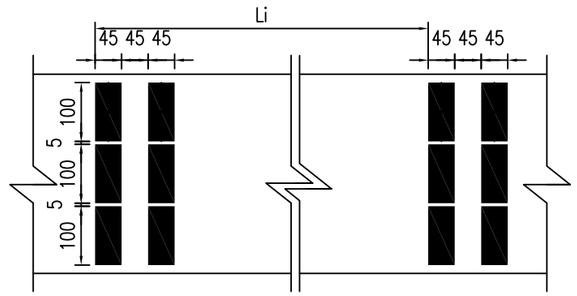

一车道每道标线工程数量表

名称	型号	单位	数量
减速标线(2条)	热溶型	m²	3.15
减速标线(3条)	热溶型	m²	4.725

车道横向减速标线设置参数

减速标线	第二道	第三道	第四道	第五道	第六道	第七道	第八道	第九道	第十道及以上
间隔/m	L_1=17	L_2=20	L_3=23	L_4=26	L_5=28	L_6=30	L_7=32	L_8=32	32
标线条数/条	2	2	2	2	2	3	3	3	3

注：

1、本图尺寸均以厘米为单位。

2、标线具体设置位置详见《标线设置一览表》，标线设置厚度为6mm。

3、数量表数据是一条车道的工程量，实际工程量按各路段车道数计算。

4、标线材料采用白色热熔反光涂料,并掺有玻璃珠,施工时涂布涂层后立即将玻璃珠撒布在其表面,其材料及配合比应符合《路面标线涂料》(JT/T280-2004)的有关规定。

5、标线的其它规定按<<道路交通标志和标线>>(GB5768-2009)。

重庆交通大学工程设计研究院有限公司 INSTITUTE OF ENGINEERING DESIGN & RESEARCH CHONGQING JIAOTONG UNIVERSITY	工程名称 Project	桂头镇仙湖工业园规划路新建工程	设计 Design	潘雪菲		专业负责 Speciality in Charge	蒋勇		项目负责 Project Manager	甘维		阶段 Stage	施工图设计	专业 Specialized subject	交通工程
	图名 Drawing Name	路面标线设计图	校核 Check	蒋勇		审核 Examiner	刘博		审定 Approved	陈伟		图号 Drawing No.	S-2-32	日期 Date	2026.06

导向箭头大样图 1：75

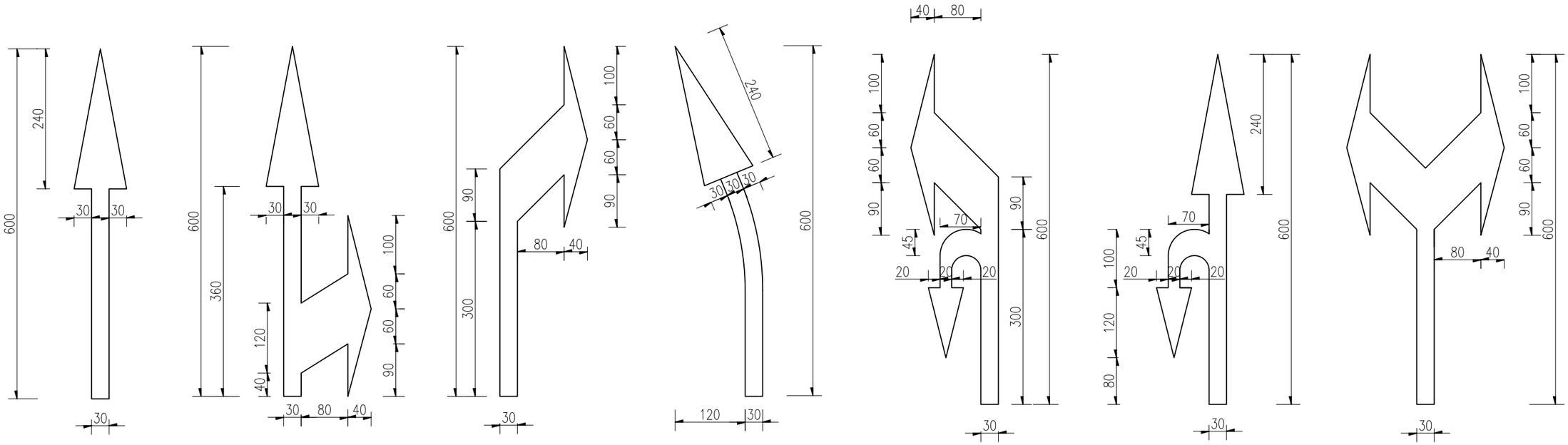

附加车道出（入）口标线大样图 1：200

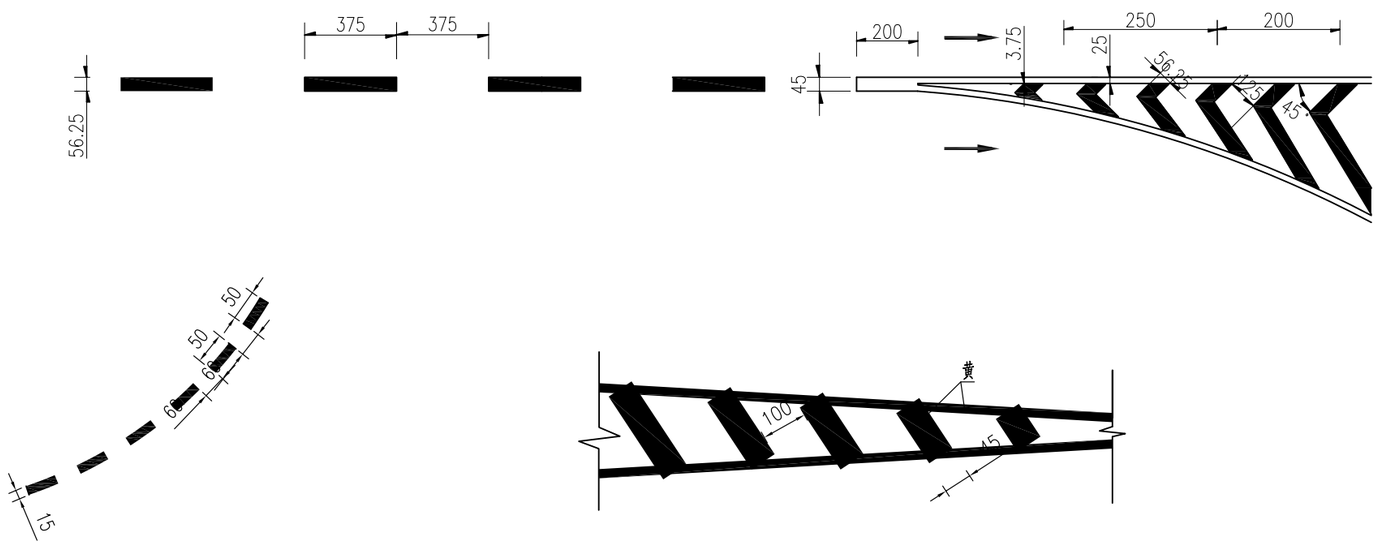

交叉口导向线大样

接近障碍物标线

主要工程数量表

名　称	单 位	规格型号	数 量	备 注
指示直行(白色)	m^2	热 熔 型	2.16	单个
指示前方可直行或右转(白色)	m^2	热 熔 型	2.99	单个
指示前方右转(白色)	m^2	热 熔 型	2.80	单个
提示前方道路有左弯或需向左合流(白色)	m^2	热 熔 型	2.20	单个
指示前方可左转或掉头(白色)	m^2	热 熔 型	3.56	单个
指示前方可直行或掉头(白色)	m^2	热 熔 型	2.92	单个
指示前方可左转或右转(白色)	m^2	热 熔 型	4.40	单个

注：
1、本图尺寸单位为厘米。
2、路面标线材料采用热熔反光涂料，并撒布玻璃珠，施工时涂布应是在工程将玻璃珠撒布在其表面，其材料及配合比应符合《路面标线涂料》(JT/T 280—2022)的有关规定。
3、无其事宜按国家标准《道路交通标志和标线》GB5768.3—2009执行。

重庆交通大学工程设计研究院有限公司 INSTITUTE OF ENGINEERING DESIGN & RESEARCH CHONGQING JIAOTONG UNIVERSITY	工程名称 Project	桂头镇仙湖工业园规划路新建工程	设 计 Design	潘雪菲		专业负责 Specially in Charge	蒋 勇		项目负责 Project Manager	甘 维		阶 段 Stage	施工图设计	专 业 Specialized subject	交通工程
	图 名 Drawing Name	路面标线设计图	校 核 Check	蒋 勇		审 核 Examiner	刘 博		审 定 Approved	陈 伟		图 号 Drawing No.	S-2-32	日 期 Date	2026.06

路面标线 1:100

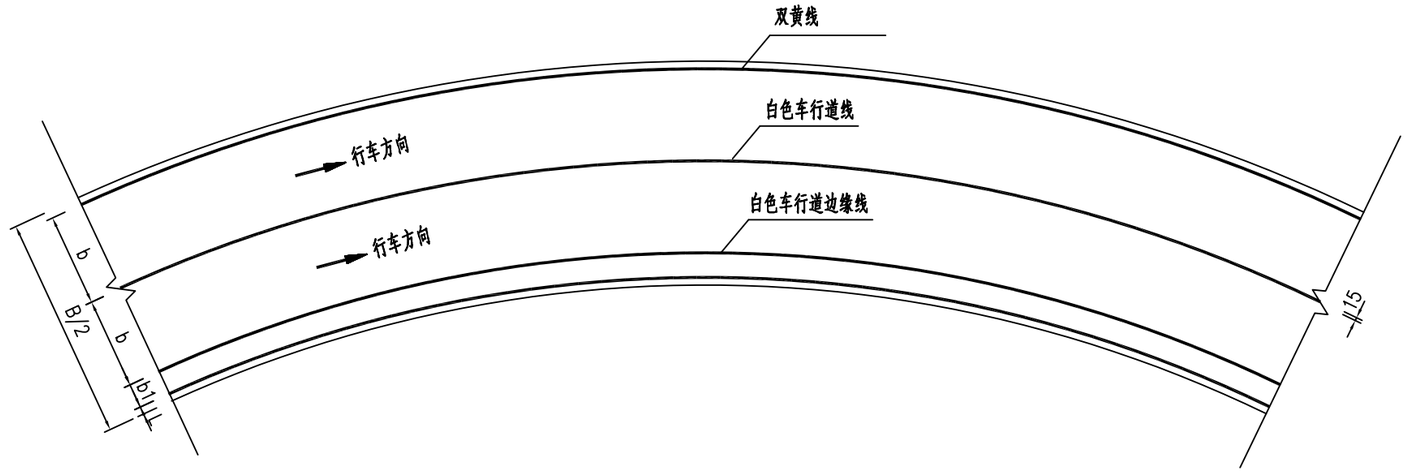

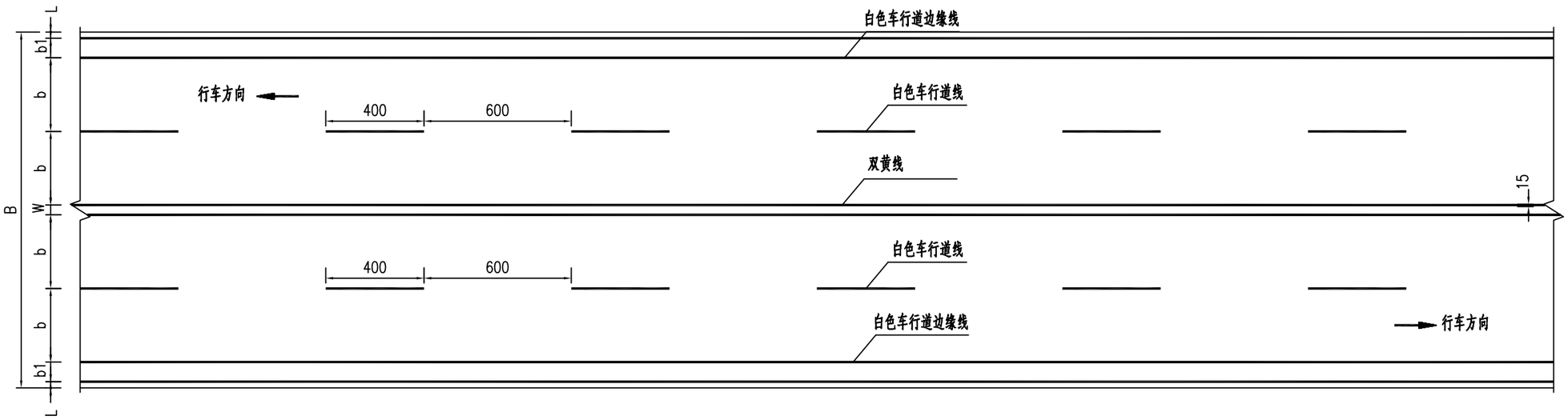

注：

1、本图尺寸均以厘米计。
2、本图标线适用于路面标线工程。
3、道路标线为热熔型涂料无熔剂,施工时需加高温使粉状涂料熔化,利用专用设备涂敷于路面,冷凝后成标线。为增加标线夜间反光性，应预混玻璃微珠和面撒玻璃珠。
4、路面标线涂料的技术要求应符合JT/T280、GN47和GN48的规定。
5、图中B表示路基宽度，b表示行车道宽度，b1表示硬路肩宽度，L表示土路肩宽度。

重庆交通大学工程设计研究院有限公司 INSTITUTE OF ENGINEERING DESIGN & RESEARCH CHONGQING JIAOTONG UNIVERSITY	工程名称 Project	桂头镇仙湖工业园规划路新建工程	设计 Design	潘雪菲		专业负责 Speciality in Charge	蒋勇		项目负责 Project Manager	甘维		阶段 Stage	施工图设计	专业 Specialized subject	交通工程
	图名 Drawing Name	路面标线设计图	校核 Check	蒋勇		审核 Examiner	刘博		审定 Approved	陈伟		图号 Drawing No.	S-2-32	日期 Date	2026.06

路口停车让行标线大样

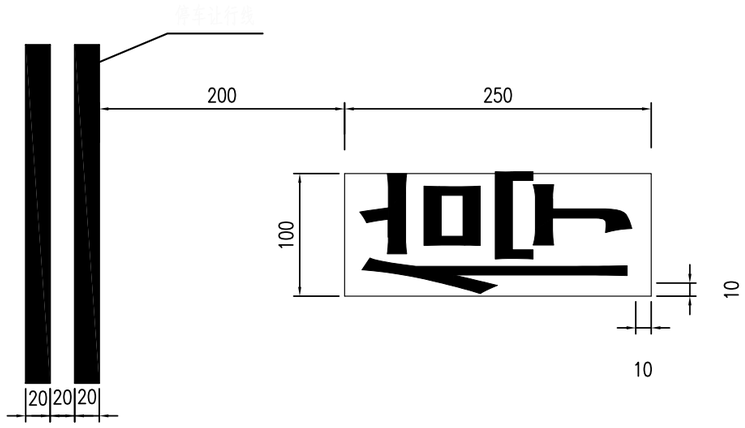

路口减速让行标线大样 1：50

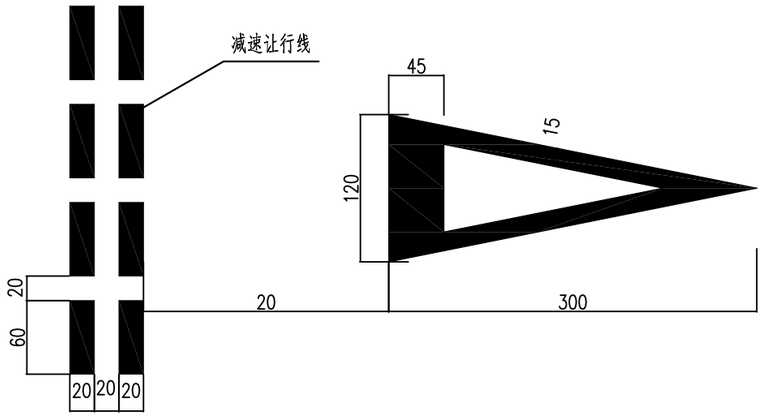

人行横道预告标示大样 1：50

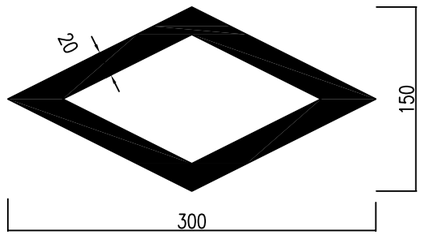

人行横道标线大样 1：200

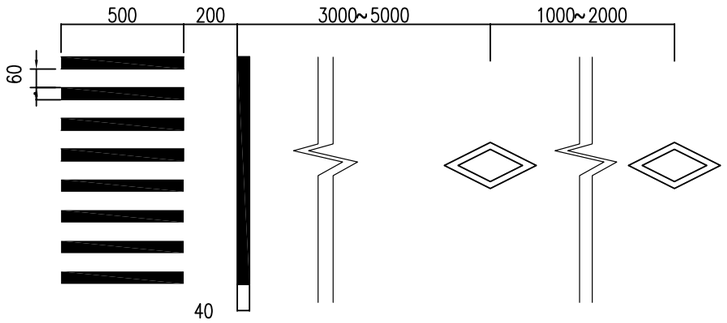

主要材料数量表

材料名称	规格编号	数 量
人行横道标线	热熔型	2.4m²/m
人行横道预告标示	热熔型	2.28m²/2个
减速让行标线	热熔型	0.32m²/m
减速让行图标	热熔型	1.16m²/个
停车让行标线	热熔型	0.4m²/m
停车让行图标	热熔型	0.85m²/个

注：

1、本图尺寸单位为厘米。

2、标线类型均采用热熔型。

3、未尽事宜按国家标准《道路交通标志和标线》(GB5768.3-2009)执行。

重庆交通大学工程设计研究院有限公司 INSTITUTE OF ENGINEERING DESIGN & RESEARCH CHONGQING JIAOTONG UNIVERSITY	工程名称 Project	桂头镇仙湖工业园规划路新建工程	设 计 Design	潘雪菲		专业负责 Speciality in Charge	蒋 勇		项目负责 Project Manager	甘 维		阶 段 Stage	施工图设计	专 业 Specialized subject	交通工程
	图 名 Drawing Name	路面标线设计图	校 核 Check	蒋 勇		审 核 Examiner	刘 博		审 定 Approved	陈 伟		图 号 Drawing No.	S-2-32	日 期 Date	2026.06

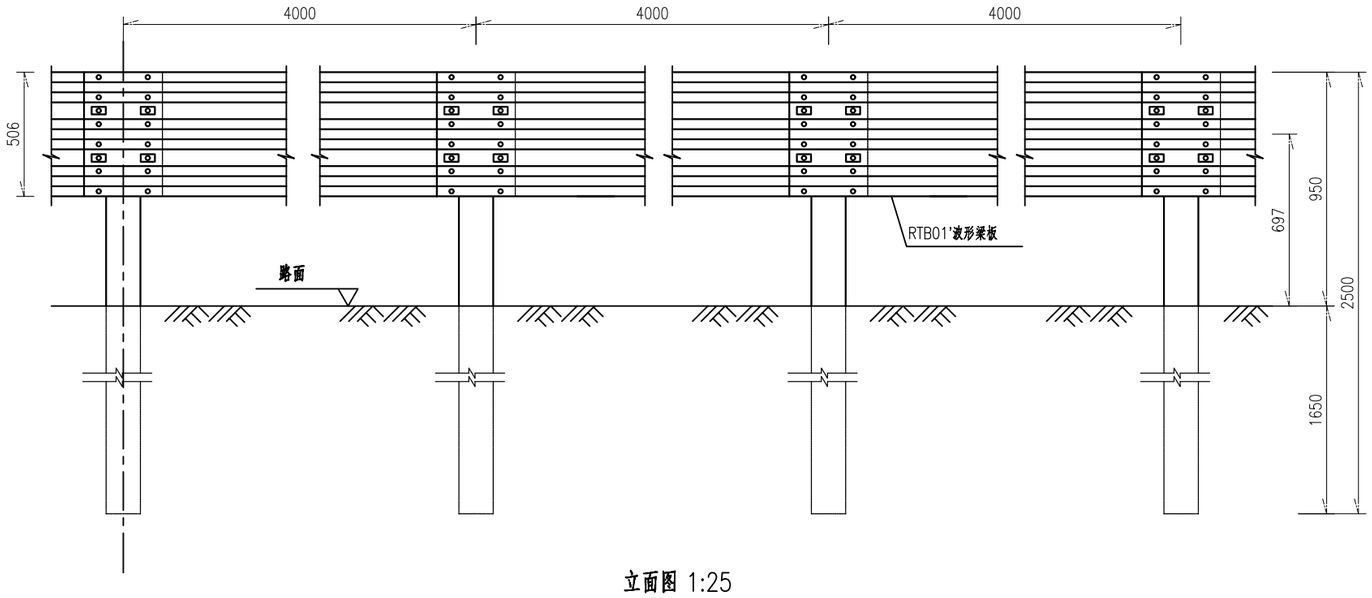

立面图 1:25

Gr-A-4E

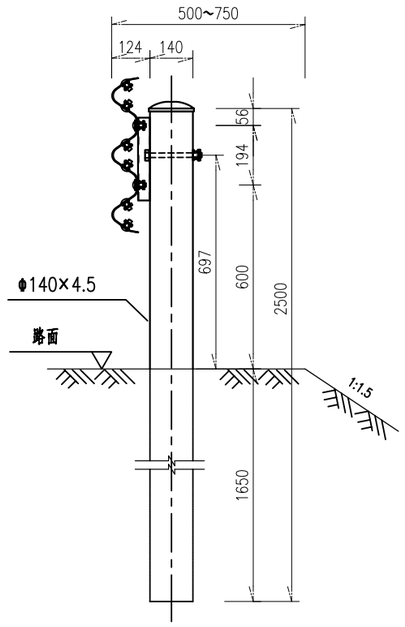

侧面图 1:20

Gr-A-4E

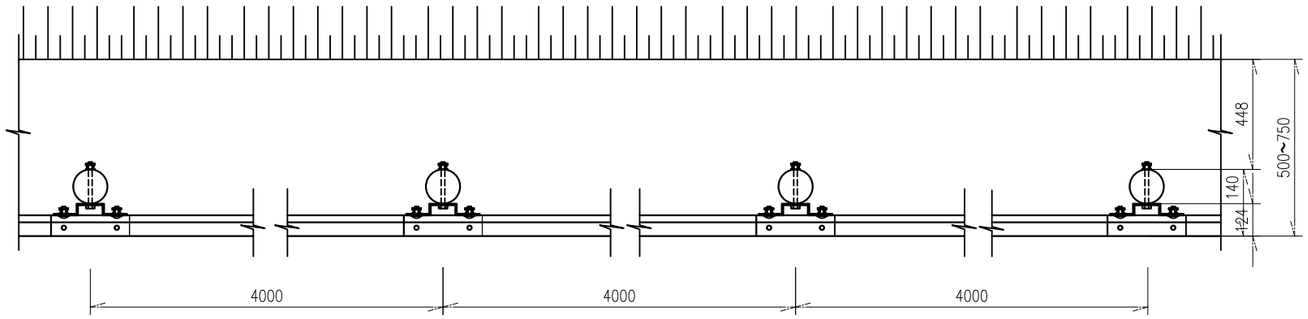

平面图 1:25

Gr-A-4E

100mGr-A-4E护栏材料数量表

序号	名称	规格(mm)	单件重(kg)	件数	总重量(kg)	材料
1	立柱PSP	Φ140×4.5×2500	37.5981	25根	939.9525	Q235
2	柱帽	Φ148×2	0.385	25个	9.625	Q235
3	托架T-2型	300×270×35×6	4.55	25个	113.825	Q235
4	波形梁板	4320×506×85×3	76.5	25块	1912.5	Q235
5	拼接螺栓A1	M16×40	0.139	300套	41.7	45号钢、Q235
6	连接螺栓B1	M16×50	0.208	100套	20.8	45号钢、Q235
7	连接螺栓C1	M16×180	0.384	25套	9.6	45号钢、Q235

说明：1.本图尺寸均以毫米为单位；

2.本图适用于可采用打入法施工的路侧A级三波梁护栏设置；

3.护栏采用 φ140×4.5×2500mm钢管立柱,三波形梁板厚度为4mm，其搭接方向应与行车方向一致；

4.护栏螺栓采用防盗螺母；

5.所有钢构件均应进行热浸镀锌防腐处理；

6.所有钢护栏立柱基础1.5m范围内的填土必须达到《公路工程技术标准》所规定的路基压实度。

重庆交通大学工程设计研究院有限公司 INSTITUTE OF ENGINEERING DESIGN & RESEARCH CHONGQING JIAOTONG UNIVERSITY	工程名称 Project	桂头镇仙湖工业园规划路新建工程	设计 Design	潘雪菲		专业负责 Speciality in Charge	蒋勇		项目负责 Project Manager	甘维		阶段 Stage	施工图设计	专业 Specialized subject	交通工程
	图名 Drawing Name	路侧护栏(Gr-A-4E)设计图	校核 Check	蒋勇		审核 Examiner	刘博		审定 Approved	陈伟		图号 Drawing No.	S-2-33	日期 Date	2026.06

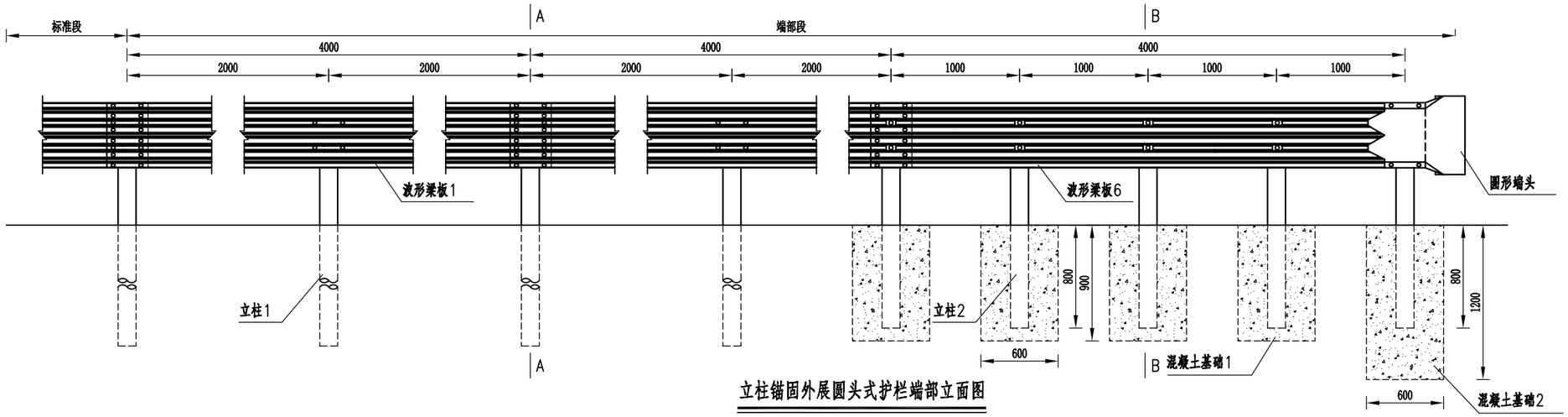

立柱锚固外展圆头式护栏端部立面图

1:40

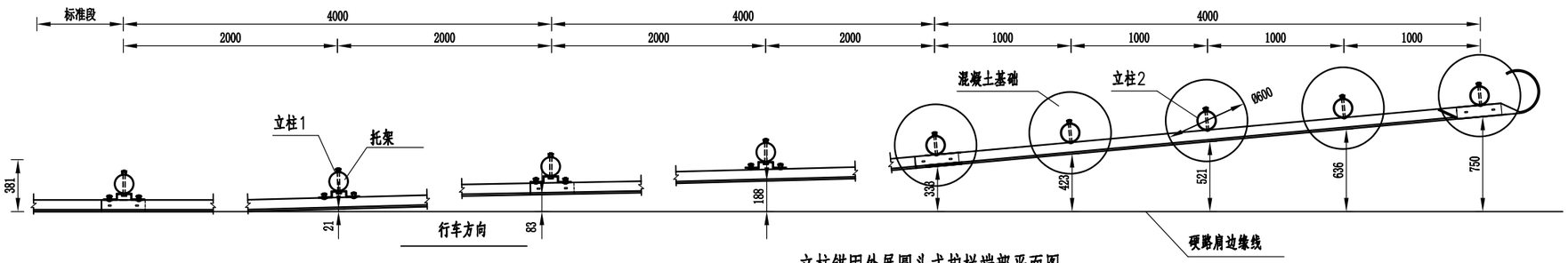

立柱锚固外展圆头式护栏端部平面图

1:40

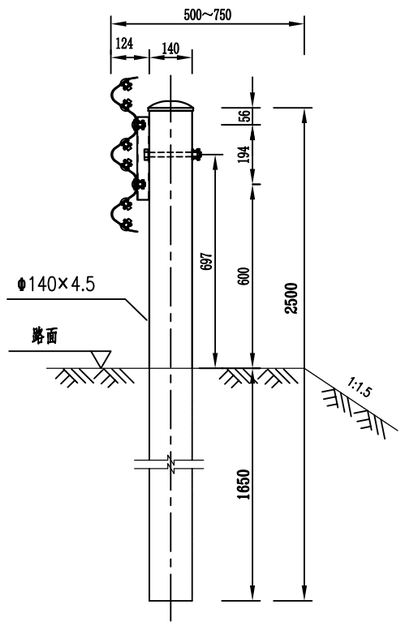

A-A断面图

1:20

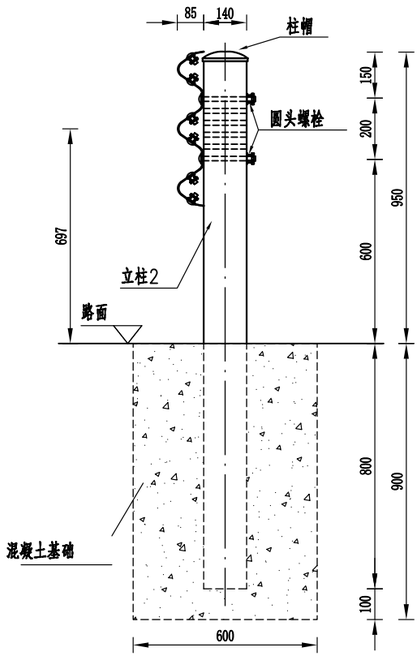

B-B断面图

1:20

说明：

1.本图尺寸均以mm为单位；

2.本图适用于路侧新型A级波形梁护栏的端部处理，立柱采用加密处理，间距为1m，端部末端5根立柱与波形梁板直接连接；

3.护栏板搭接方向应与行车方向一致；

4.拼接螺栓抗拉力不应低于133kN；

5.混凝土基础应全部埋设在土路肩内，不得伸入硬路肩；

6.端部末端5个立柱与波形梁梁板间采用两个圆头螺栓连接；

7.材料量表中未计镀锌量。

每处立柱锚固外展圆头式护栏端部材料数量表

序号	名称	规格	数量	材料	重量(kg)		
					单件	重量	总计
1	立柱1	Φ140×4.5×2500	4根	Q235	37.598	150.392	650.791
2	立柱2	Φ140×4.5×1750	5根	Q235	26.32	131.6	
3	托架T-2型	300×270×35×6	4个	Q235	4.55	18.2	
4	波形梁板1	506×85×3×4320	2块	Q235	76.5	153	
5	波形梁板6	506×85×3×4320	1块	Q235	76.5	76.5	
6	圆形端头DR1-4	——	1个	Q235	26.87	26.87	
7	拼接螺栓A	M16×40	40套	45号钢、Q235	0.139	5.56	
8	连接螺栓B	M16×50	16套	45号钢、Q235	0.208	3.328	
9	连接螺栓C	M16×180	4套	45号钢、Q235	0.384	1.536	
10	圆头连接螺栓	M16×180	10套	45号钢、Q235	0.384	3.84	
11	柱帽	Φ148×2	9个	Q235	0.385	3.465	
12	钢筋	30.35kg					
13	C30混凝土	4.23m³					

重庆交通大学工程设计研究院有限公司 INSTITUTE OF ENGINEERING DESIGN & RESEARCH CHONGQING JIAOTONG UNIVERSITY	工程名称 Project	桂头镇仙湖工业园规划路新建工程	设计 Design	潘雪菲		专业负责 Speciality in Charge	蒋勇		项目负责 Project Manager	甘维		阶段 Stage	施工图设计	专业 Specialized subject	交通工程
	图名 Drawing Name	路侧护栏(Gr-A-4E)设计图	校核 Check	蒋勇		审核 Examiner	刘博		审定 Approved	陈伟		图号 Drawing No.	S-2-33	日期 Date	2026.06

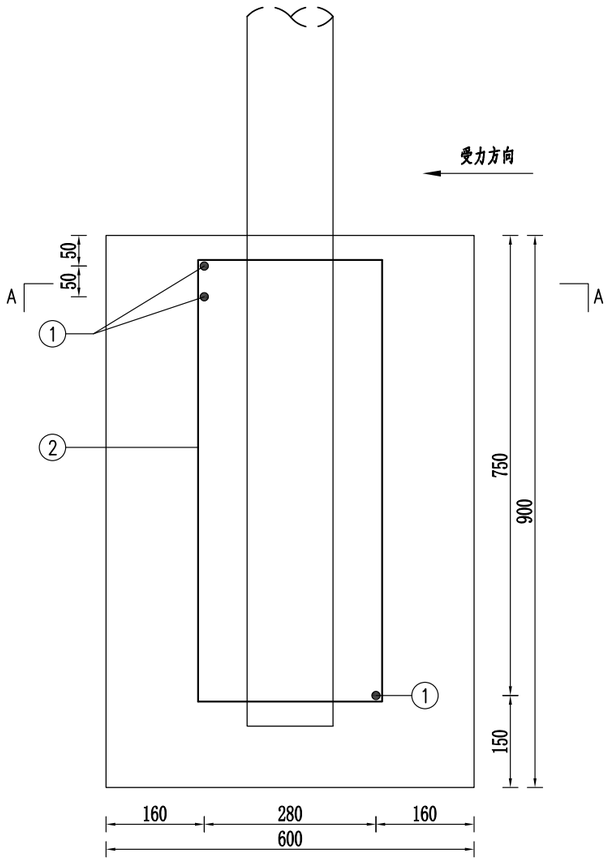

混凝土基础1配筋立面图

1:10

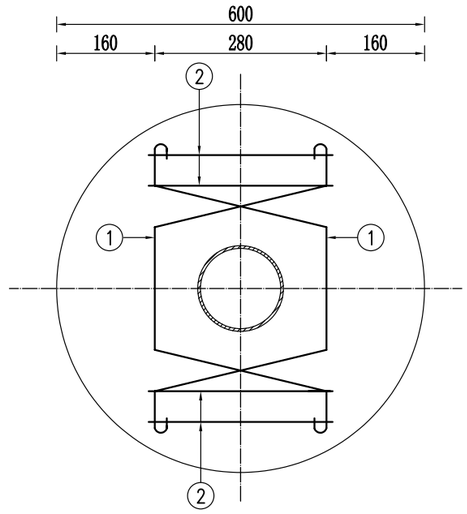

A-A断面图

1:10

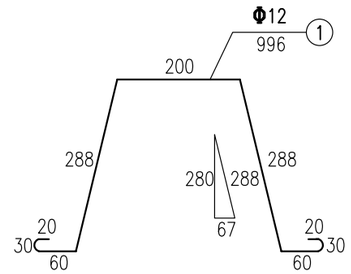

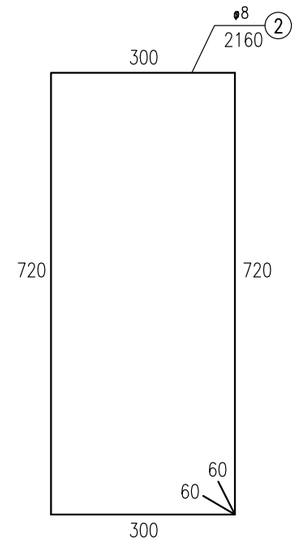

每处立柱锚固外展圆头式护栏端部立柱混凝土基础1钢筋材料数量表

编号	直径 (mm)	钢筋种类	长度 (cm)	根数 (根)	总长 (m)	单位重 (kg/m)	总重 (kg)
1	Φ12	HRB400	99.6	3	2.99	0.888	2.66
2	φ8	HPB300	216.0	4	8.64	0.395	3.41
总重				6.07kg			

说明：

1.本图尺寸均以mm为单位；

2.本图为护栏端部立柱混凝土基础1配筋图，混凝土基础2配筋与混凝土基础1配筋相同。

重庆交通大学工程设计研究院有限公司 INSTITUTE OF ENGINEERING DESIGN & RESEARCH CHONGQING JIAOTONG UNIVERSITY	工程名称 Project	桂头镇仙湖工业园规划路新建工程	设计 Design	潘雪菲		专业负责 Speciality in Charge	蒋勇		项目负责 Project Manager	甘维		阶段 Stage	施工图设计	专业 Specialized subject	交通工程
	图名 Drawing Name	路侧护栏(Gr-A-4E)设计图	校核 Check	蒋勇		审核 Examiner	刘博		审定 Approved	陈伟		图号 Drawing No.	S-2-33	日期 Date	2026.06

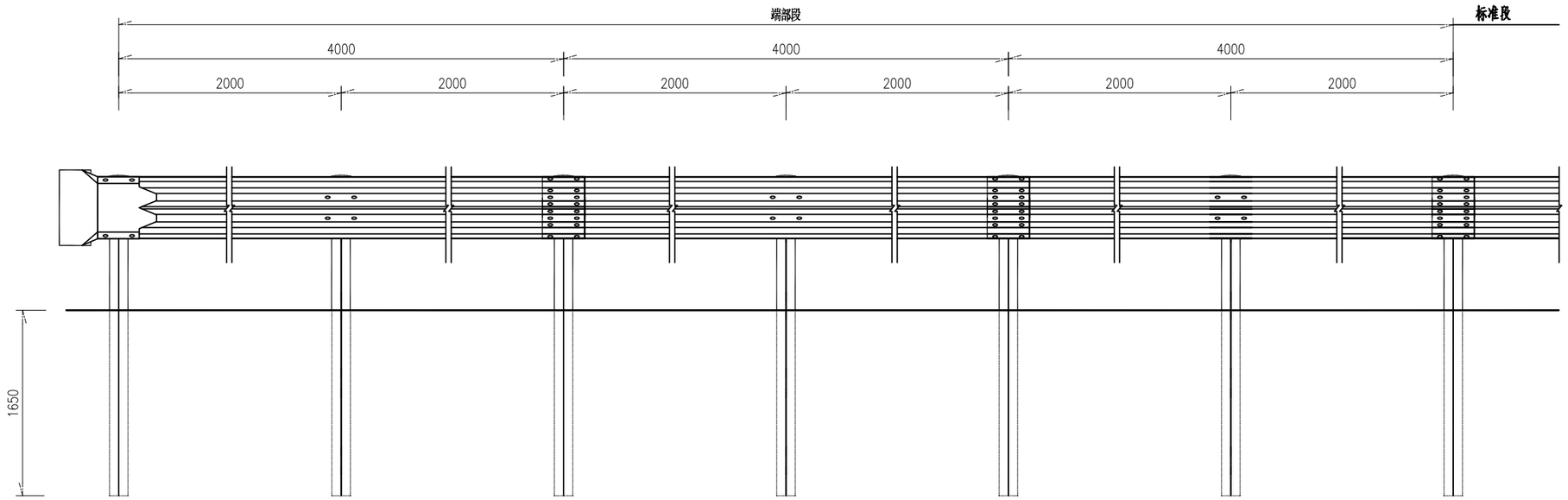

下游端头立面图

1:40

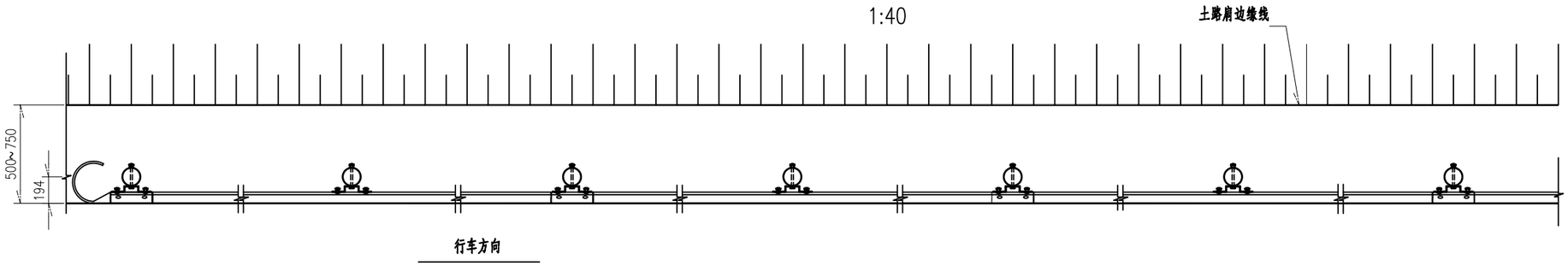

下游端头平面图

1:40

说明:

1. 本图尺寸均以毫米为单位;
2. 护栏板搭接方向应与行车方向一致;
3. 本图适用于路侧A级护栏的下游端部处理。

每处外展圆头式护栏端部材料数量表

序号	名 称	规 格	数量	材 料	重量(kg)		
					单件	重量	总计
1	立柱PSP	Φ140×4.5×2500	7根	Q235	37.598	263.19	644.695
2	柱帽	Φ148×2	7个	Q235	0.385	2.695	
3	托架T-2型	300×270×35×6	7个	Q235	4.55	31.871	
4	波形梁板	4320×506×85×3	3块	Q235	76.5	229.5	
5	拼接螺栓A	M16×40	40套	45号钢、Q235	0.139	5.56	
6	连接螺栓B	M16×50	28套	45号钢、Q235	0.208	5.824	
7	连接螺栓C	M16×180	7套	45号钢、Q235	0.384	2.688	
8	圆形端头DR1-4	——	1个	Q235	26.87	26.87	

IEDR 重庆交通大学工程设计研究院有限公司 INSTITUTE OF ENGINEERING DESIGN & RESEARCH CHONGQING JIAOTONG UNIVERSITY	工程名称 Project	桂头镇仙湖工业园规划路新建工程	设 计 Design	潘雪菲		专业负责 Speciality in Charge	蒋 勇		项目负责 Project Manager	甘 维		阶 段 Stage	施工图设计	专 业 Specialized subject	交通工程
	图 名 Drawing Name	路侧护栏(Gr-A-4E)设计图	校 核 Check	蒋 勇		审 核 Examiner	刘 博		审 定 Approved	陈 伟		图 号 Drawing No.	S-2-33	日 期 Date	2026.06

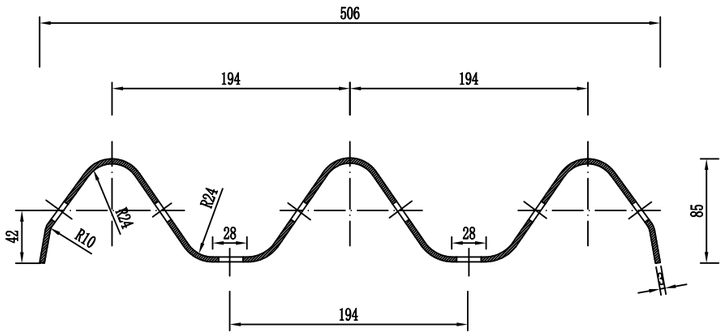

M端I—I断面图

比例1:5

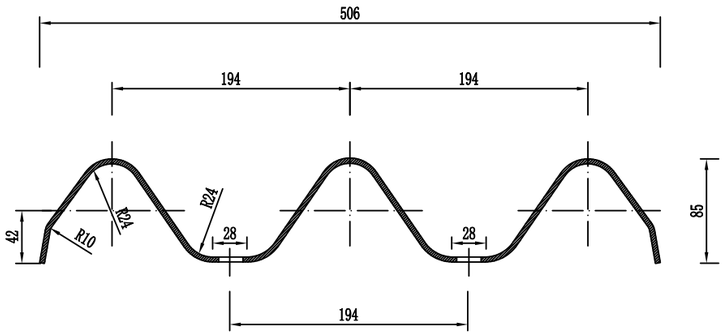

N端II—II断面图

比例1:5

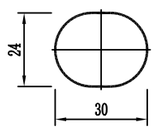

连接螺孔

比例1:2

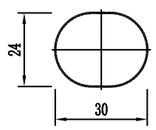

拼接螺孔

比例1:2

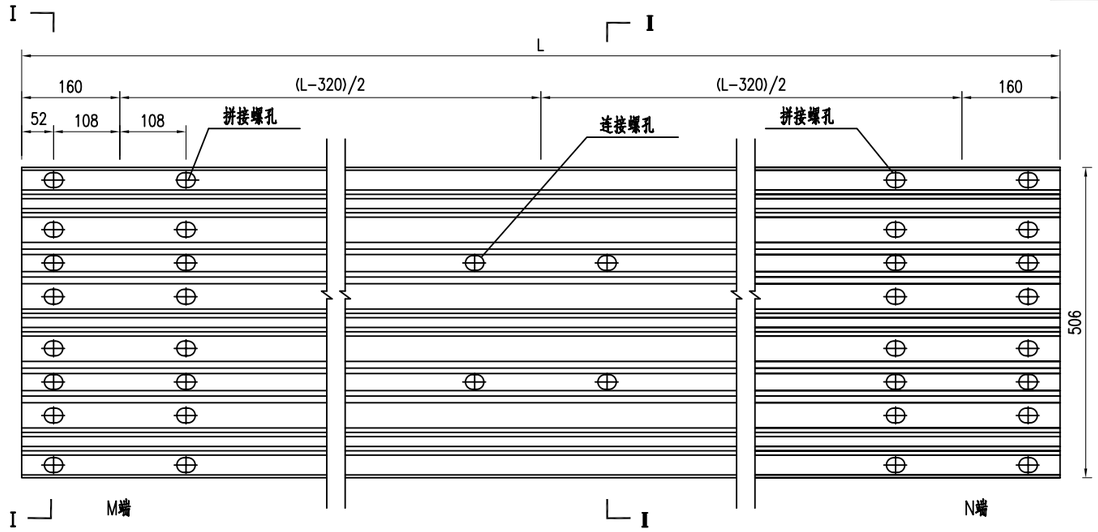

RTB01'板立面图

比例1:10

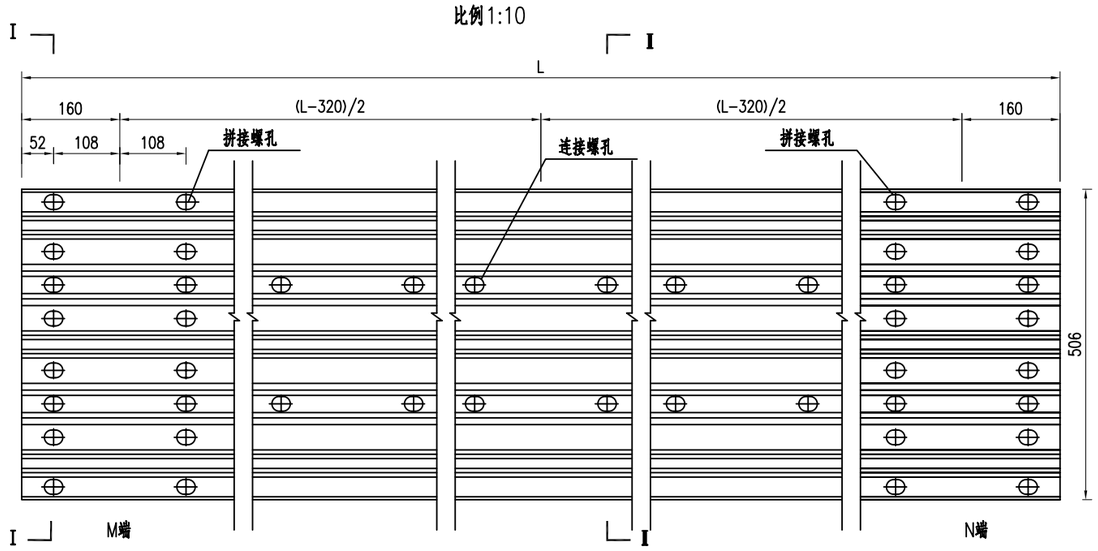

RTB01'板立面图

比例1:10

注:

1.图中标注尺寸均以毫米为单位;

2.护栏板安装搭接时M端置于N端之上。

3.板长L由板的规格确定，如表中所示。

4.当波形梁板为加强板时，板中多2×4个20×30的连接螺孔。

单位材料数量表

型号	名称	规格	单重(Kg)	材料
RTB01'	标准板	4320×506×85×3	76.5	Q235

重庆交通大学工程设计研究院有限公司 INSTITUTE OF ENGINEERING DESIGN & RESEARCH CHONGQING JIAOTONG UNIVERSITY	工程名称 Project	桂头镇仙湖工业园规划路新建工程	设计 Design	潘雪菲		专业负责 Speciality in Charge	蒋勇		项目负责 Project Manager	甘维		阶段 Stage	施工图设计	专业 Specialized subject	交通工程
	图名 Drawing Name	路侧护栏(Gr-A-4E)设计图	校核 Check	蒋勇		审核 Examiner	刘博		审定 Approved	陈伟		图号 Drawing No.	S-2-33	日期 Date	2026.06

PSP-A

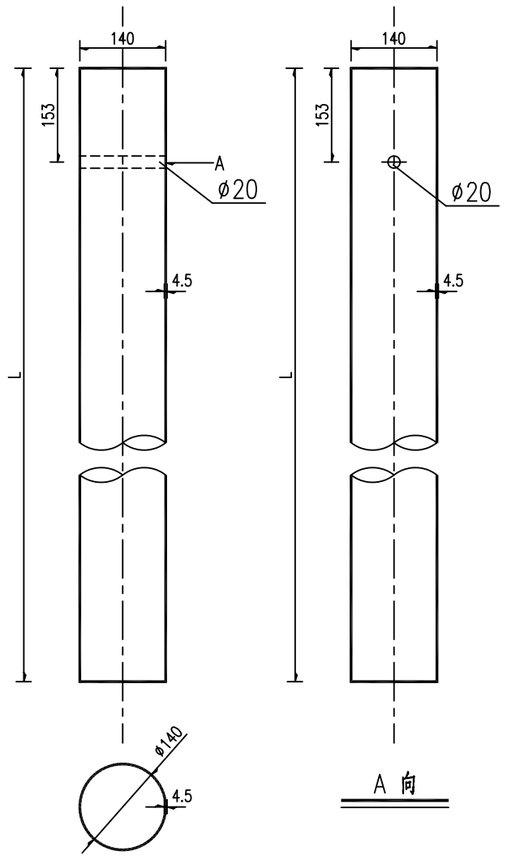

波型梁护栏立柱规格、材料一览表

序号	名称	规格(mm)	单件重(kg)	材料	备注
1	立柱PSP	φ140×4.5×2500	37.5981	Q235	用于Gr-A-4E(2E)等护栏立柱

说明:

1.本图尺寸除特别注明外均以mm计。

重庆交通大学工程设计研究院有限公司 INSTITUTE OF ENGINEERING DESIGN & RESEARCH CHONGQING JIAOTONG UNIVERSITY	工程名称 Project	桂头镇仙湖工业园规划路新建工程	设计 Design	潘雪菲		专业负责 Speciality in Charge	蒋勇		项目负责 Project Manager	甘维		阶段 Stage	施工图设计	专业 Specialized subject	交通工程
	图名 Drawing Name	路侧护栏(Gr-A-4E)设计图	校核 Check	蒋勇		审核 Examiner	刘博		审定 Approved	陈伟		图号 Drawing No.	S-2-33	日期 Date	2026.06

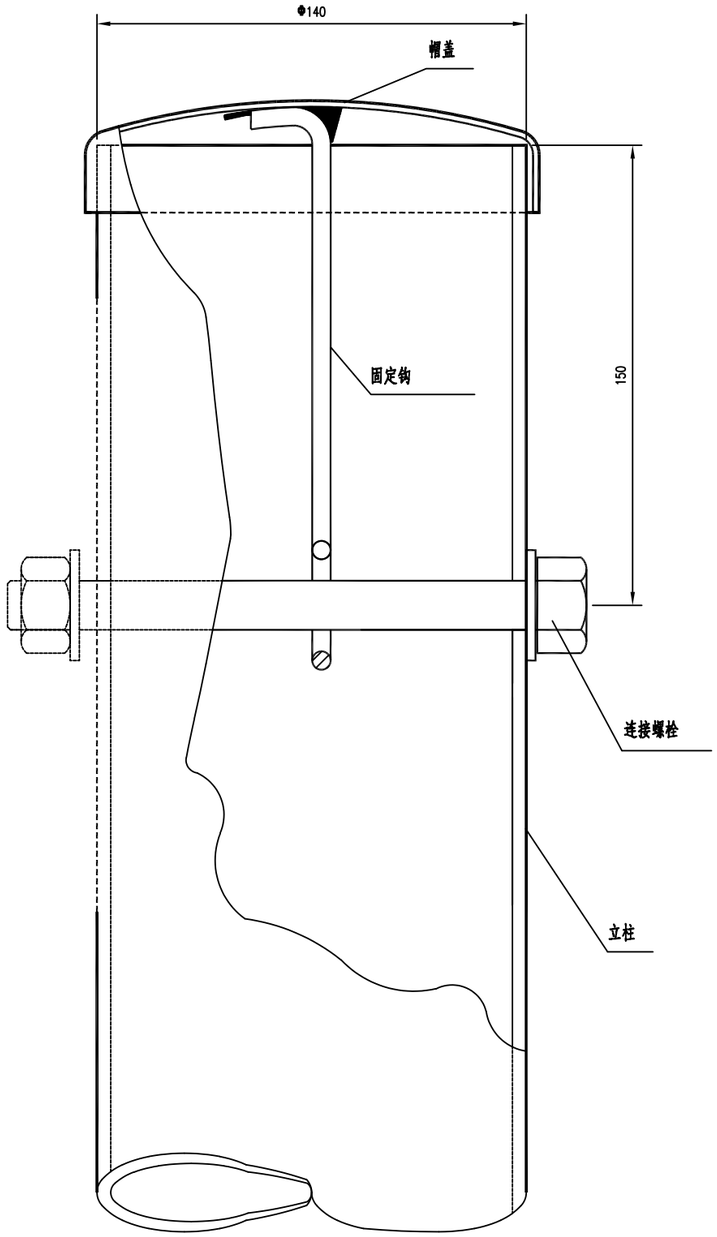

柱帽与立柱连接图

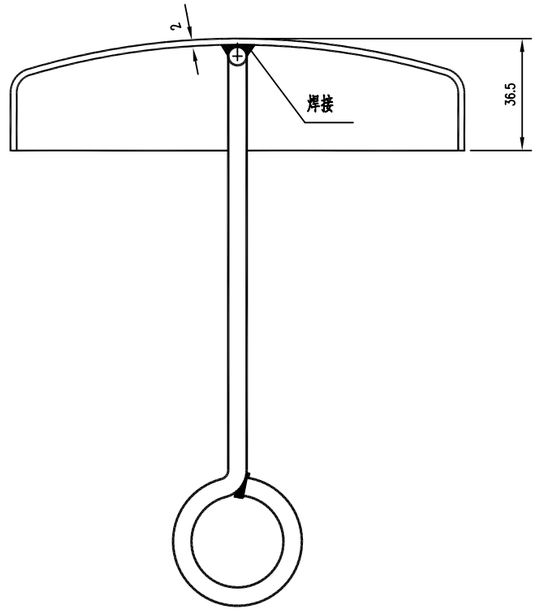

柱帽结构

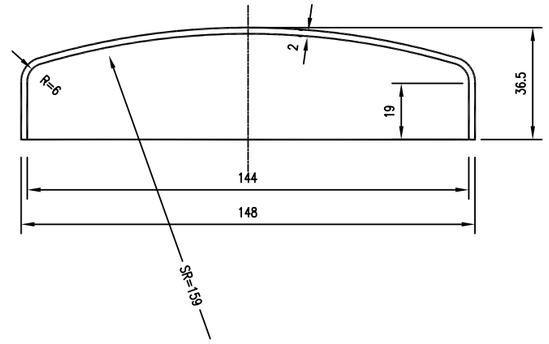

帽 盖

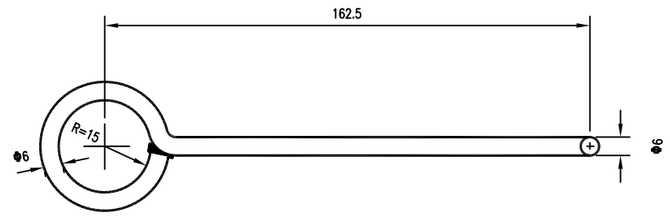

固 定 钩

柱帽特征表

材料名称	规格(mm)	件(根)数	单位	数量
帽盖	Φ148×36.5	1	kg	0.324
固定钩	Φ6长275	1	kg	0.061

注:

本图尺寸均以毫米为单位。

重庆交通大学工程设计研究院有限公司 INSTITUTE OF ENGINEERING DESIGN & RESEARCH CHONGQING JIAOTONG UNIVERSITY	工程名称 Project	桂头镇仙湖工业园规划路新建工程	设计 Design	潘雪菲		专业负责 Speciality in Charge	蒋勇		项目负责 Project Manager	甘维		阶段 Stage	施工图设计	专业 Specialized subject	交通工程
	图名 Drawing Name	路侧护栏(Gr-A-4E)设计图	校核 Check	蒋勇		审核 Examiner	刘博		审定 Approved	陈伟		图号 Drawing No.	S-2-33	日期 Date	2026.06

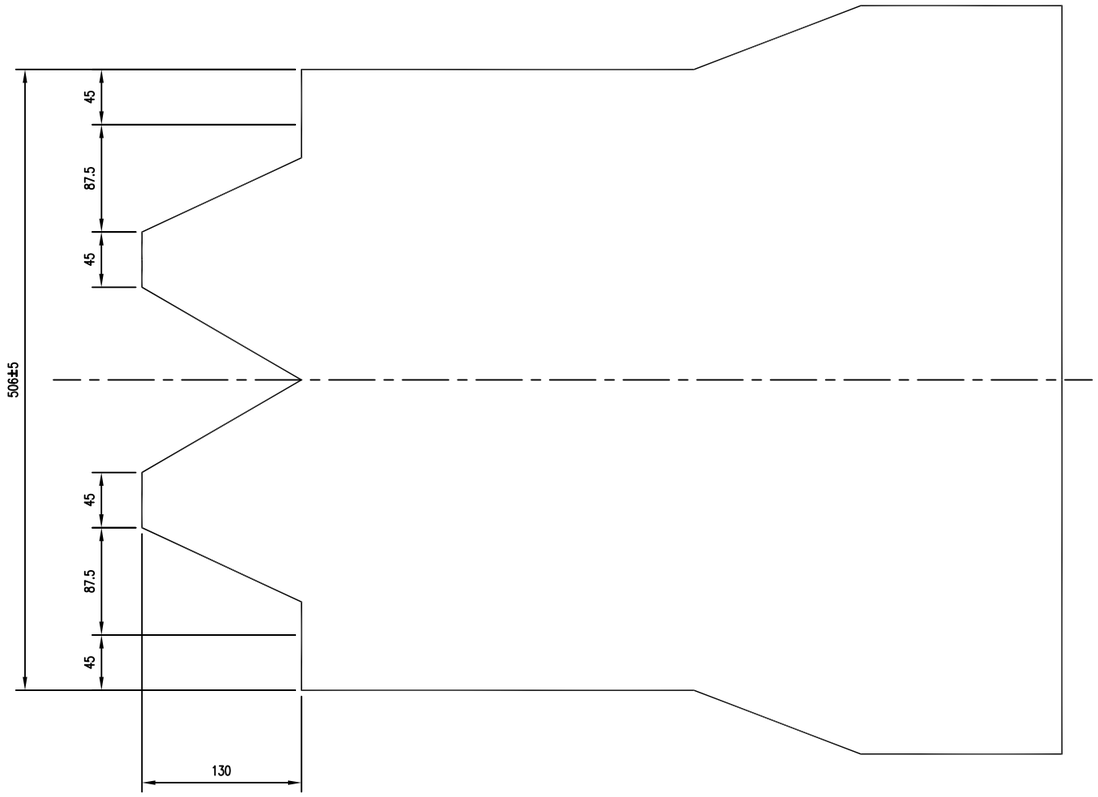

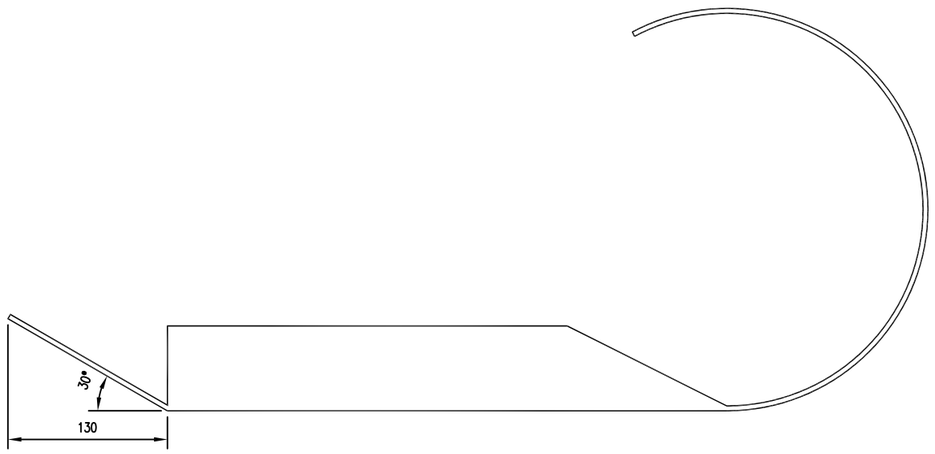

重庆交通大学工程设计研究院有限公司 INSTITUTE OF ENGINEERING DESIGN & RESEARCH CHONGQING JIAOTONG UNIVERSITY	工程名称 Project	桂头镇仙湖工业园规划路新建工程	设计 Design	潘雪菲		专业负责 Speciality in Charge	蒋勇		项目负责 Project Manager	甘维		阶段 Stage	施工图设计	专业 Specialized subject	交通工程
	图名 Drawing Name	路侧护栏(Gr-A-4E)设计图	校核 Check	蒋勇		审核 Examiner	刘博		审定 Approved	陈伟		图号 Drawing No.	S-2-33	日期 Date	2026.06

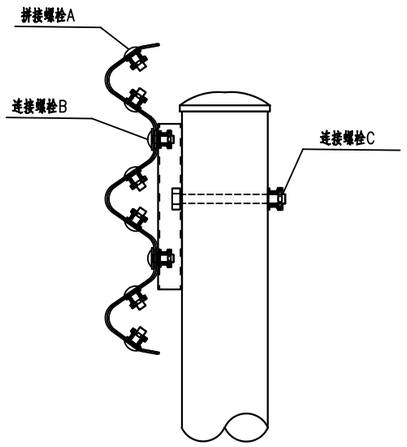

螺栓位置示意图

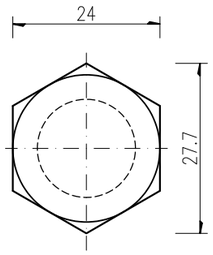

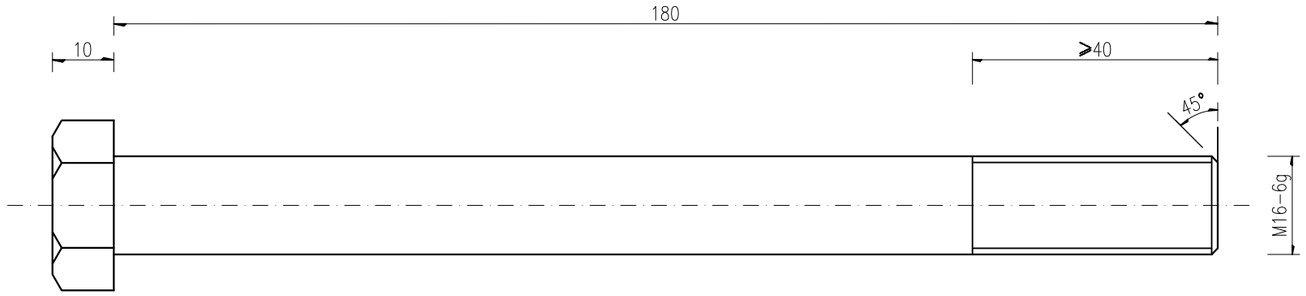

连接螺栓JII-2-1 1:1

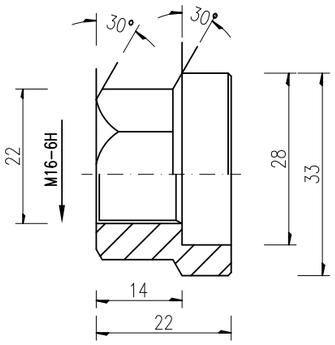

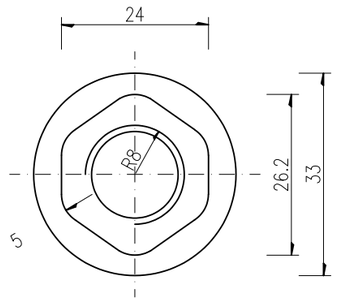

防盗压紧螺母A 1:1

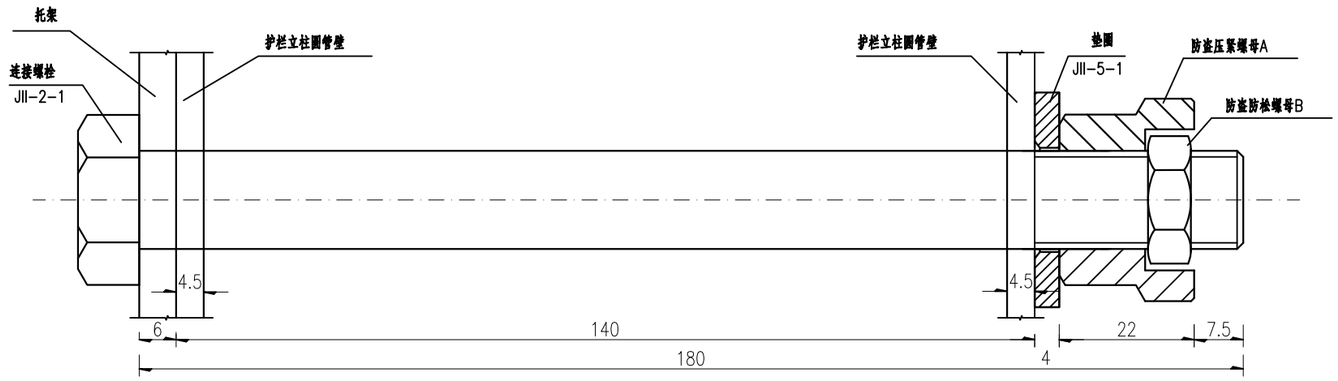

防盗螺栓连接图 1:1

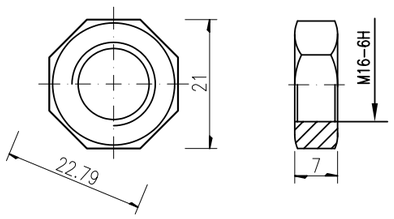

防盗压紧螺母B 1:1

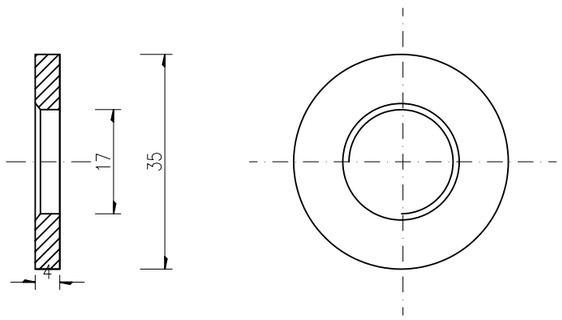

垫圈JII-5-1 1:1

连接螺栓C2(1套)材料数量表

材料名称	规格(mm)	单重(kg)	备注	合计(kg)
连接螺栓JII-2-1	M16×180	0.332	Q235	0.384
防盗压紧螺母A	M16	0.062	45号钢	
防盗防松螺母B	M16	0.015	45号钢	
垫圈JII-5-1	φ35×4	0.052	Q235	

说明：

1、图中标注尺寸以mm为单位；

2、连接螺栓JII-2-1用于A级、Am级护栏圆管立柱和托架的连接；

3、连接螺栓JII-2-1及配套连接副，均需进行热浸镀锌防锈处理，其镀锌量为350g/m².

重庆交通大学工程设计研究院有限公司 INSTITUTE OF ENGINEERING DESIGN & RESEARCH CHONGQING JIAOTONG UNIVERSITY	工程名称 Project	桂头镇仙湖工业园规划路新建工程	设计 Design	潘雪菲		专业负责 Speciality in Charge	蒋勇		项目负责 Project Manager	甘维		阶段 Stage	施工图设计	专业 Specialized subject	交通工程
	图名 Drawing Name	连接件结构设计图	校核 Check	蒋勇		审核 Examiner	刘博		审定 Approved	陈伟		图号 Drawing No.	S-2-33	日期 Date	2026.06

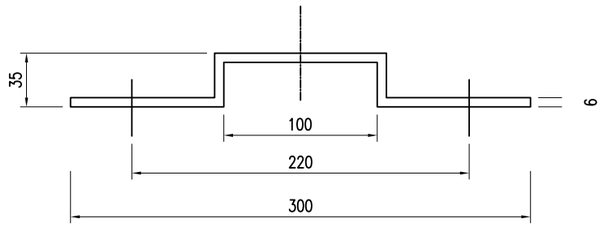

托架T-2型立面图 1:4

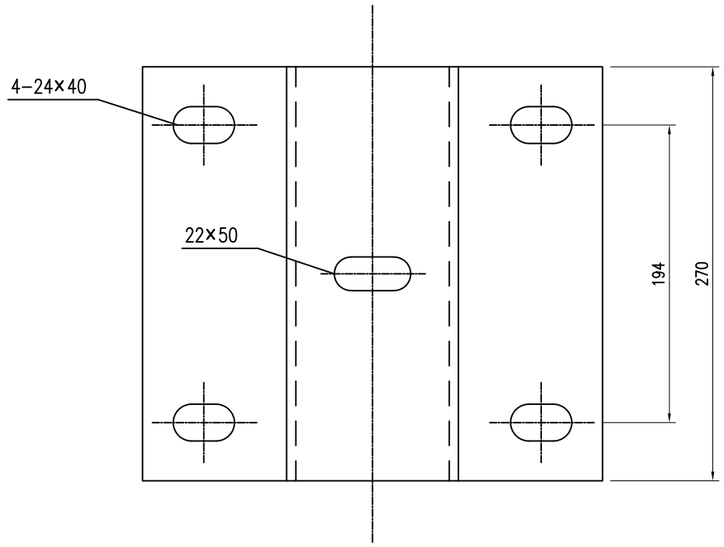

托架T-2型立面图 1:4

材料数量表

名称	规格	单件重(kg)	材料
托架T-2型	300×270×35×6	4.55	Q235

说明：

1、图中标注尺寸均以mm为单位；

2、加工后的托架按规范要求进行防腐处理；

3、本托架用于A级、Am级护栏的连接。

重庆交通大学工程设计研究院有限公司 INSTITUTE OF ENGINEERING DESIGN & RESEARCH CHONGQING JIAOTONG UNIVERSITY	工程名称 Project	桂头镇仙湖工业园规划路新建工程	设计 Design	潘雪菲		专业负责 Speciality in Charge	蒋勇		项目负责 Project Manager	甘维		阶段 Stage	施工图设计	专业 Specialized subject	交通工程
	图名 Drawing Name	托架大样图	校核 Check	蒋勇		审核 Examiner	刘博		审定 Approved	陈伟		图号 Drawing No.	S-2-33	日期 Date	2026.06

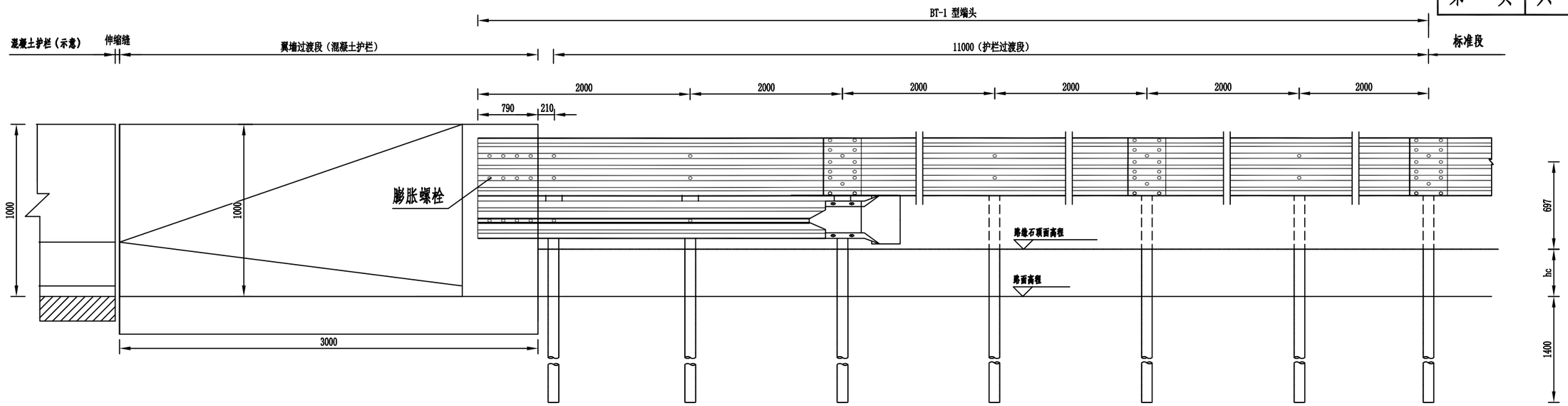

BT-1 型端头

立面图 1:30

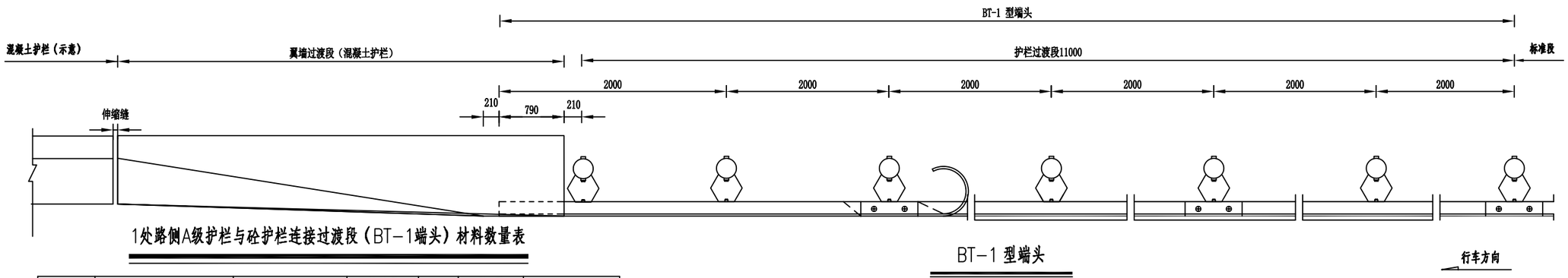

BT-1 型端头

平面图 1:30

1处路侧A级护栏与砼护栏连接过渡段（BT-1端头）材料数量表

序号	名称	规格	单件重 (kg)	数量	总重 (kg)	备注
1	立柱PSP	φ140×4.5×2350	35.3422	7根	247.3954	Q235
2	柱帽	φ148×2	0.385	7个	2.695	Q235
3	防阻块BG型	196×178×400×4.5	8.74	7个	61.18	Q235
4	防阻块BG-1型	196×178×200×4.5	4.32	3个	12.96	Q235
5	波形梁板（RTB01板）	4320×506×85×3	76.5	2块	153	Q235
6	波形梁板（RTB04板）	4160×506×85×3	73.67	2块	147.34	Q235
7	拼接螺栓A2	M16×40	0.139	40套	5.56	
8	连接螺栓B2	M16×50	0.208	17套	3.536	
9	连接螺栓C2	M16×180	0.384	10套	3.84	
10	路侧端头DR1-4		26.87	1个	26.87	Q235
11	膨胀螺栓	M16×300	0.49	12颗	5.88	Q235
12	混凝土	C30				由桥梁专业计量
13	翼墙用钢筋	φ8				
		φ12				

说明:1.本图尺寸均以毫米为单位；

2.本图适用于桥梁采用F混凝土护栏、路基采用A级波形梁护栏的过渡处理；

3.翼墙基底应平整、夯实，按设计深度打入基础立柱，若基坑土质疏松、密实度差则应采取换填等措施确保基底土压强度；

4.过渡翼墙与桥梁护栏端部伸缩缝宽度应符合相关规定；

5.图中hc为路缘石高度，路缘石突出护栏迎撞面时，护栏高度应增加hc。

重庆交通大学工程设计研究院有限公司 INSTITUTE OF ENGINEERING DESIGN & RESEARCH CHONGQING JIAOTONG UNIVERSITY	工程名称 Project	桂头镇仙湖工业园规划路新建工程	设计 Design	潘雪菲		专业负责 Speciality in Charge	蒋勇		项目负责 Project Manager	甘维		阶段 Stage	施工图设计	专业 Specialized subject	交通工程
	图名 Drawing Name	路侧A级波形梁护栏与砼护栏连接过渡(BT-1型端头)设计图	校核 Check	蒋勇		审核 Examiner	刘博		审定 Approved	陈伟		图号 Drawing No.	S-2-33	日期 Date	2026.06

栏杆立面图 1:300

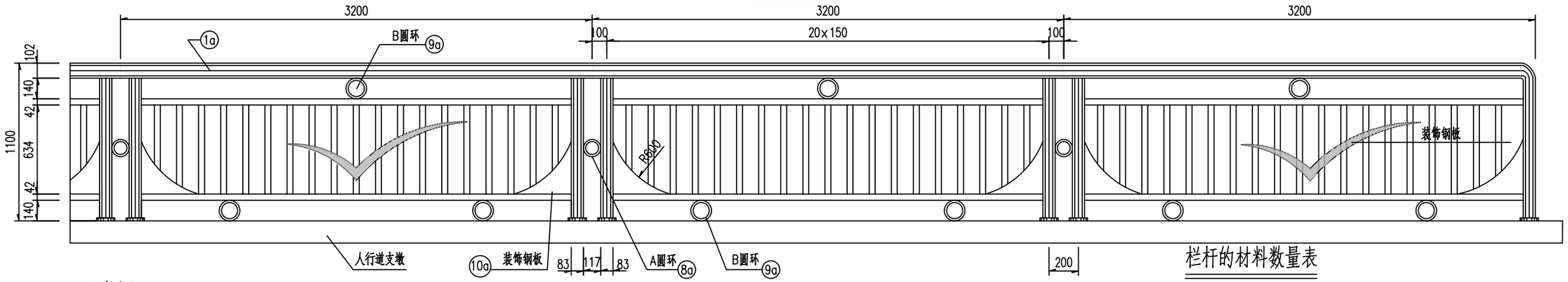

立柱图 1:75

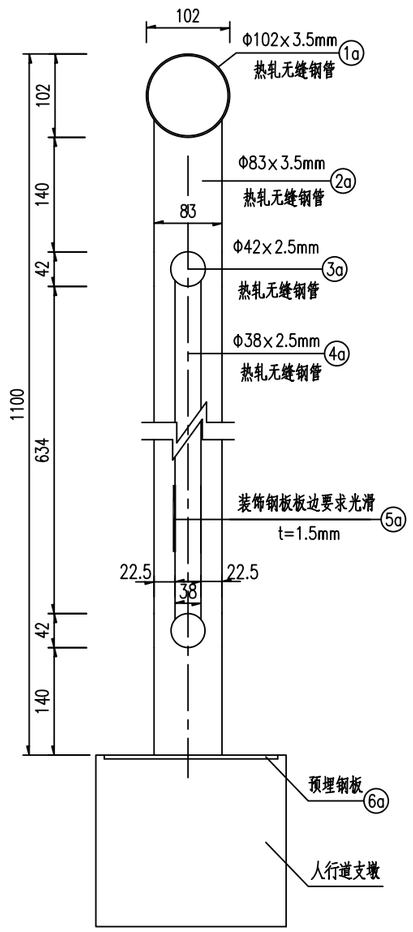

A圆环大样 1:100

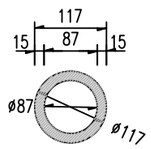

B圆环大样 1:100

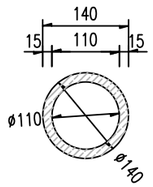

预埋钢板大样 1:10

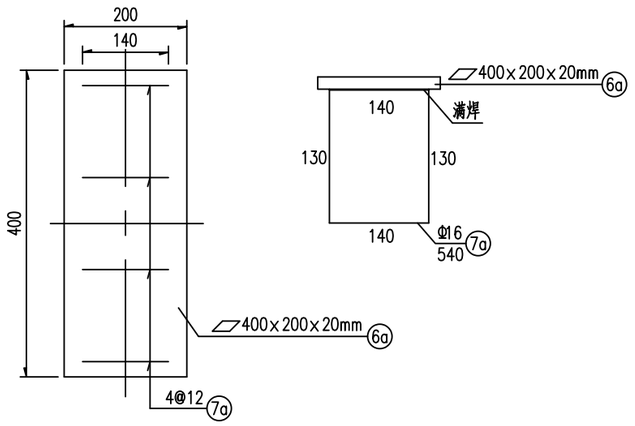

装饰图案大样 1:200

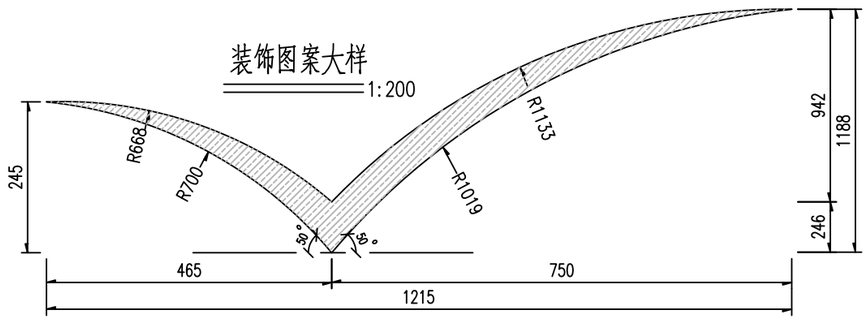

栏杆的材料数量表

编号	规格(mm)	长度(mm)	单件重kg	件数	总重 kg	单侧每3.2m合计(kg)
1a	Φ102×3.5	3200	27.2	1	27.2	Q235A热轧钢管 81.56
2a	Φ83×3.5	968	6.64	2	13.28	
3a	Φ42×2.5	2917	7.12	2	14.24	
4a	Φ38×2.5	604	1.32	19	25.08	Q235A钢板 20.11
5a	▱396×1215×1.5		5.67	1	5.67	
6a	▱ 400×200×20		12.56	1	12.56	
7a	Φ16	540	0.85	4	3.40	
8a	Φ117×15	10	0.38	1	0.38	HRB335钢筋 3.40
9a	Φ140×15	10	0.46	3	1.38	
10a	▱400×400×1.5		1.88	1	1.88	

伸缩缝处栏杆布置 1:300

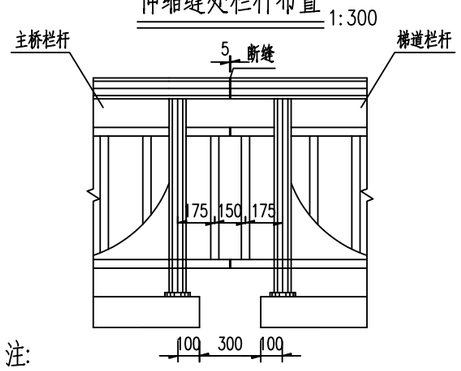

注:

1.本图尺寸以毫米计。

2.亚光不锈钢装饰构件在其背面与栏杆点焊接牢固,避免在长期使用下脱落,栏杆立柱必须与底座钢板焊接牢固。

3.亚光不锈钢装饰的形状为大鹏展翼,象征奋发图强的创业精神,为了使其羽翼具有动感,采用不对称造型,比例1:1.618。

4.梁端等不足标准段处可适当整成一节段。

5.栏杆N1a钢管在墩顶及跨中处设一断缝,缝宽2cm。

重庆交通大学工程设计研究院有限公司 INSTITUTE OF ENGINEERING DESIGN & RESEARCH CHONGQING JIAOTONG UNIVERSITY	工程名称 Project	桂头镇仙湖工业园规划路新建工程	设计 Design	潘雪菲		专业负责 Speciality in Charge	蒋勇		项目负责 Project Manager	甘维		阶段 Stage	施工图设计	专业 Specialized subject	交通工程
	图名 Drawing Name	人行道栏杆构造图	校核 Check	蒋勇		审核 Examiner	刘博		审定 Approved	陈伟		图号 Drawing No.	S-2-34	日期 Date	2026.06

附着于路侧波形梁护栏轮廓标

De-Rb-At1

侧面

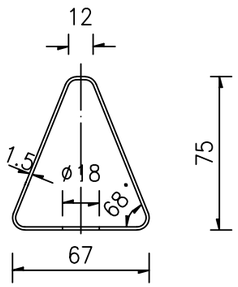

正面

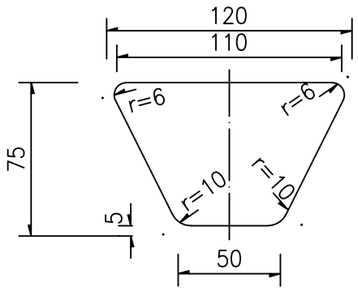

展开图

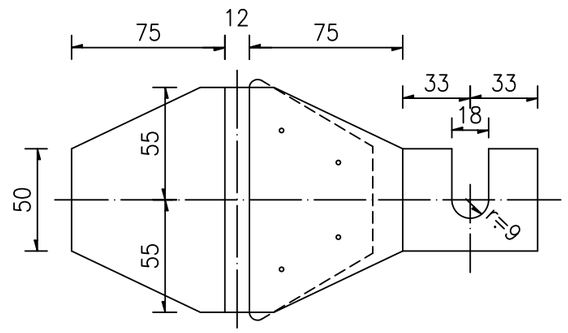

安装示意

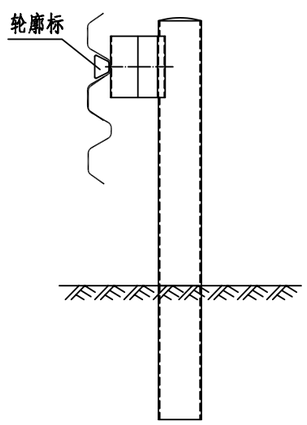

附着于混凝土护栏上轮廓标

De-Rb-At2

立面

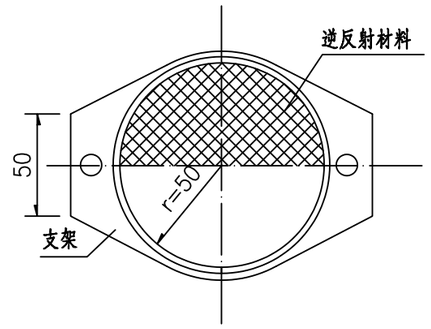

安装示意

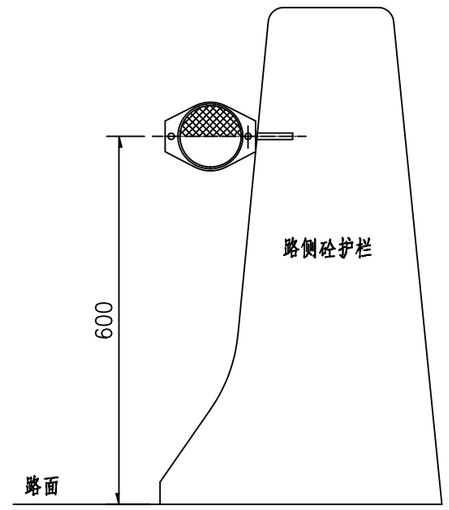

轮廓标曲线段的设置间隔

曲线半径(m)	<30	30~89	90~179	180~274	275~374	375~999	1000~1999	2000及以上
设置间隔(m)	4	8	12	16	24	32	40	48

注：

1.本图尺寸均以毫米为单位；

2.轮廓标附着于波形梁护栏中间的槽内，其逆反射材料的形状为梯形，通过支架固定在护栏与连接螺栓中；

3.安装于路侧混凝土护栏上的轮廓标，其反射器的形状为圆形，通过支架固定在护栏侧面；

4.附着于波形梁护栏及路侧砼护栏的轮廓标均采用双面反射；

5.附着式轮廓标安装中，应使其逆反射材料表面与道路中线垂直；

6.附着式轮廓标的具体设置详见<<路侧轮廓标布设表>>；

7.其他应符合<<道路交通标志和标线>>(GB5768-2009)规定及要求。

重庆交通大学工程设计研究院有限公司 INSTITUTE OF ENGINEERING DESIGN & RESEARCH CHONGQING JIAOTONG UNIVERSITY	工程名称 Project	桂头镇仙湖工业园规划路新建工程	设计 Design	潘雪菲		专业负责 Speciality in Charge	蒋勇		项目负责 Project Manager	甘维		阶段 Stage	施工图设计	专业 Specialized subject	交通工程
	图名 Drawing Name	附着式轮廓标设计图	校核 Check	蒋勇		审核 Examiner	刘博		审定 Approved	陈伟		图号 Drawing No.	S-2-35	日期 Date	2026.06

正面图

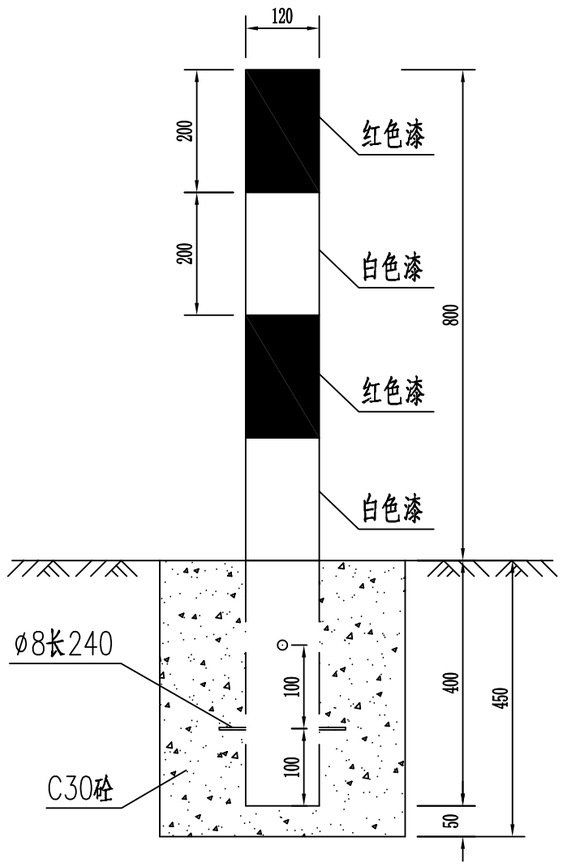

平面布置示意图

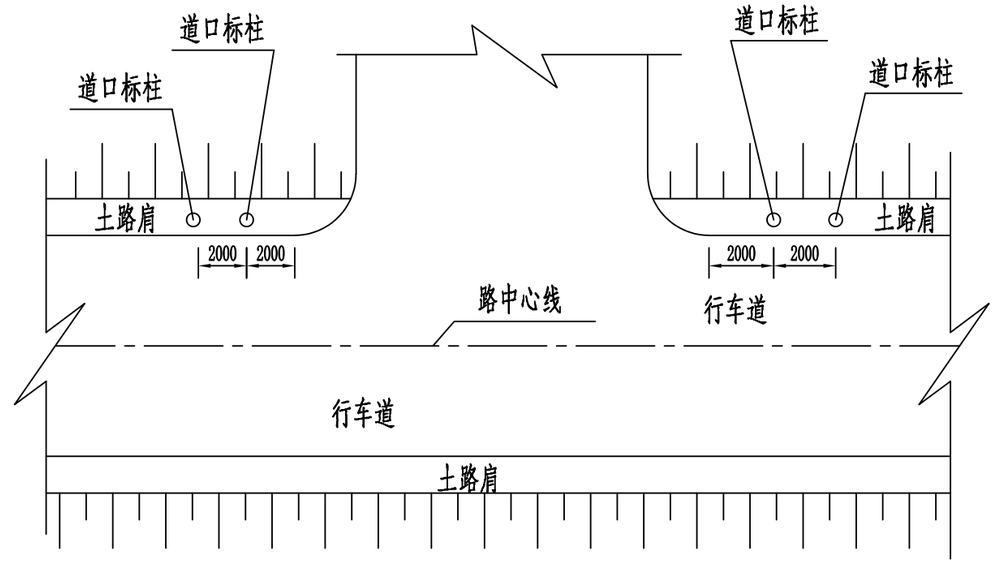

平面图

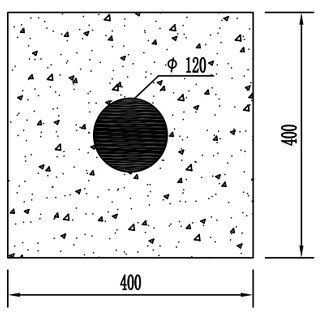

道口标柱主要材料表

材料名称	规格 (mm)	单件重 (kg)	件数 (件)	重量 (kg)
立杆	ø120x6x1200	20.23	1	20.23
封顶钢板	ø120x6	0.532	1	0.532
钢筋	ø8X240	0.095	2	0.19
反光膜	五类(红白色)	$0.301m^2$		
C30砼	400x400x450	$0.067m^3$		

注:

1.图中尺寸以mm计。

2.道口标柱高800mm,采用400x400x450基座固定。

3.道口标柱用圆形镀锌钢管制作,表面贴红、白相间反光膜,顶端应加柱帽以防雨水渗入。

4.道口标注应埋设在距土路肩内边缘20cm处,不应埋设在路基边坡上。

5.道口标注设于土路肩外侧。

重庆交通大学工程设计研究院有限公司 INSTITUTE OF ENGINEERING DESIGN & RESEARCH CHONGQING JIAOTONG UNIVERSITY	工程名称 Project	桂头镇仙湖工业园规划路新建工程	设计 Design	潘雪菲		专业负责 Speciallly in Charge	蒋勇		项目负责 Project Manager	甘维		阶段 Stage	施工图设计	专业 Specialized subject	交通工程
	图名 Drawing Name	道口标柱设计图	校核 Check	蒋勇		审核 Examiner	刘博		审定 Approved	陈伟		图号 Drawing No.	S-2-36	日期 Date	2026.06

示警桩立面

(适用于有土路肩的情况)

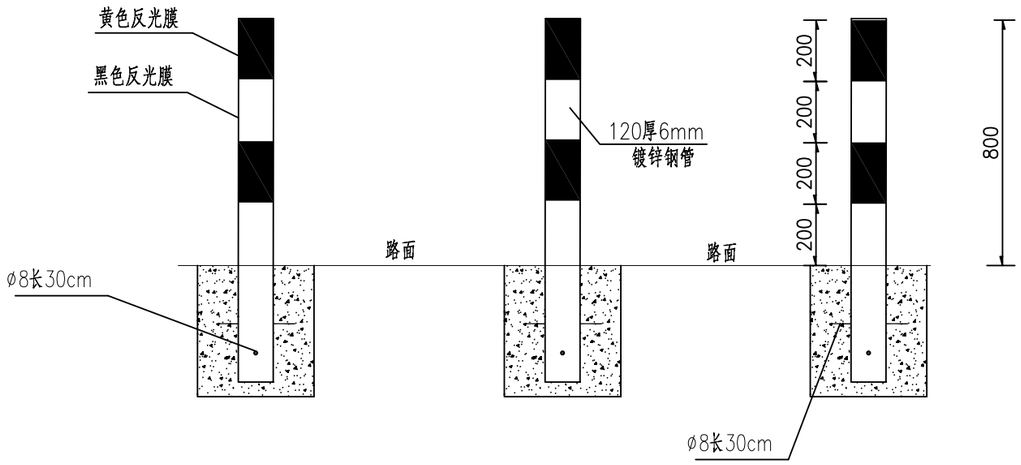

示警桩侧面

(适用于有土路肩的情况)

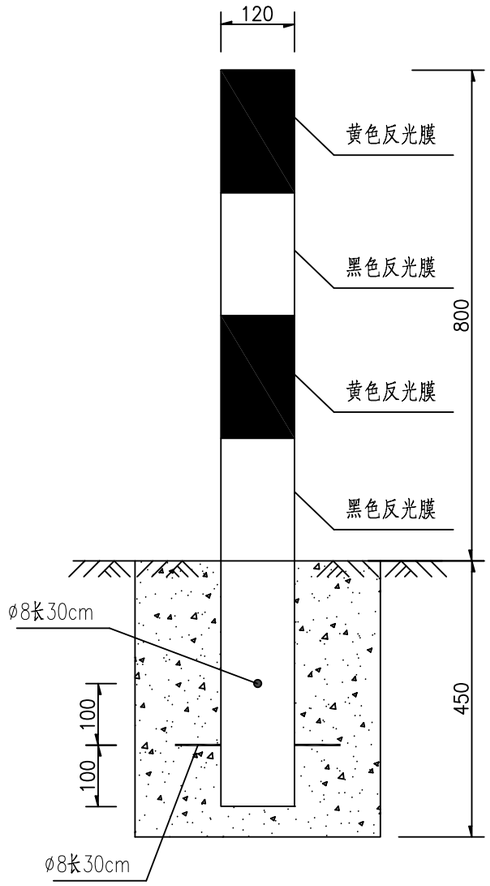

平面图

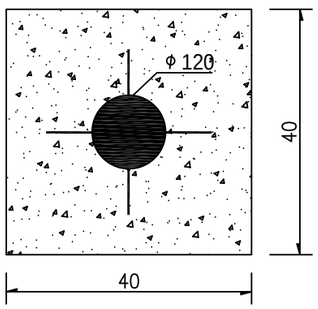

每根示警桩柱主要材料表

材料名称	规 格 (mm)	单件重 (kg)	件 数 (件)	重 量 (kg)
立柱	镀锌钢管Φ120×6×1200	20.23	1	20.23
封顶钢板	ø120x4	0.5	1	0.5
钢筋	ø8x300	0.12	2	0.24
反光膜	IV类(黄黑色)	0.29m²		
C25砼	400x400x450	0.068m³		

注:

1、本图尺寸均以毫米为单位。

2、示警桩设于现有危险路段无条件设置护栏等措施时，也可设于路侧护栏或桥梁护栏两端，用于对驾驶员进行视线引导及警示。

3、示警桩表面贴黄、黑相间反光膜。

重庆交通大学工程设计研究院有限公司 INSTITUTE OF ENGINEERING DESIGN & RESEARCH CHONGQING JIAOTONG UNIVERSITY	工程名称 Project	桂头镇仙湖工业园规划路新建工程	设 计 Design	潘雪菲		专业负责 Speciality in Charge	蒋 勇		项目负责 Project Manager	甘 维		阶 段 Stage	施工图设计	专 业 Specialized subject	交通工程
	图 名 Drawing Name	示警桩一般构造图	校 核 Check	蒋 勇		审 核 Examiner	刘 博		审 定 Approved	陈 伟		图 号 Drawing No.	S-2-37	日 期 Date	2026.06

百米桩(正立面图) 1:10

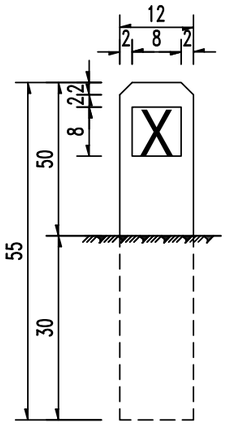

百米桩(侧立面图) 1:10

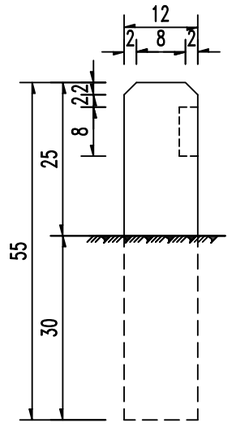

百米桩钢筋布置图 1:10

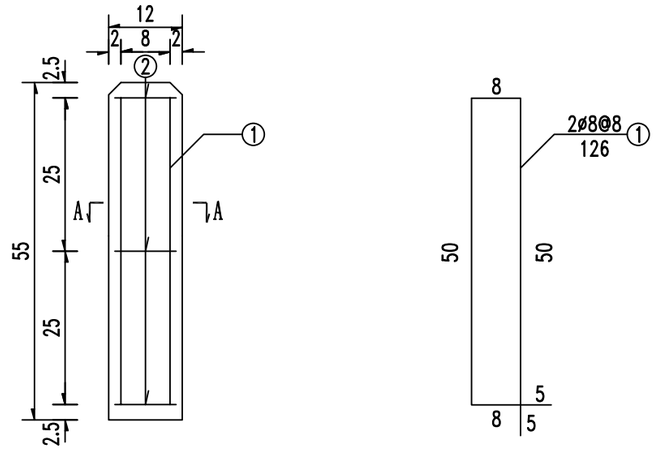

百米桩(平面图) 1:10

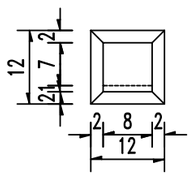

A－A 1:10

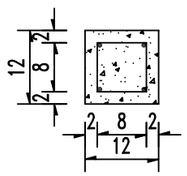

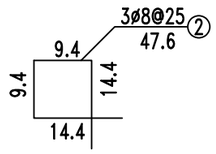

百米牌版面布置图 1:2.5

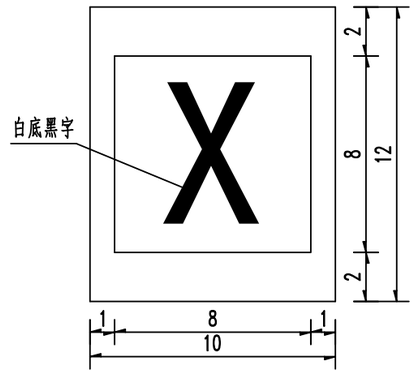

一块百米桩工程数量表

钢筋							C25混凝土 (m³)
编号	直径(mm)	长度(m)	根数(根)	总长(m)	共重(kg)	总重(kg)	
1	ø8	1.26	2	2.52	0.995	1.559	0.008
2	ø8	0.476	3	1.428	0.564		

注:

1、本图尺寸除钢筋直径以毫米计外,其余均以厘米计。

2、百米桩柱体为白色,字用黑色,字上贴四级反光膜。

3、百米桩设在公路右侧各里程碑之间,每隔100m设一个。

重庆交通大学工程设计研究院有限公司 INSTITUTE OF ENGINEERING DESIGN & RESEARCH CHONGQING JIAOTONG UNIVERSITY	工程名称 Project	桂头镇仙湖工业园规划路新建工程	设计 Design	潘雪菲		专业负责 Speciality in Charge	蒋勇		项目负责 Project Manager	甘维		阶段 Stage	施工图设计	专业 Specialized subject	交通工程
	图名 Drawing Name	里程碑、百米桩设计图	校核 Check	蒋勇		审核 Examiner	刘博		审定 Approved	陈伟		图号 Drawing No.	S-2-38	日期 Date	2026.06

里程碑(正立面图) 1:10

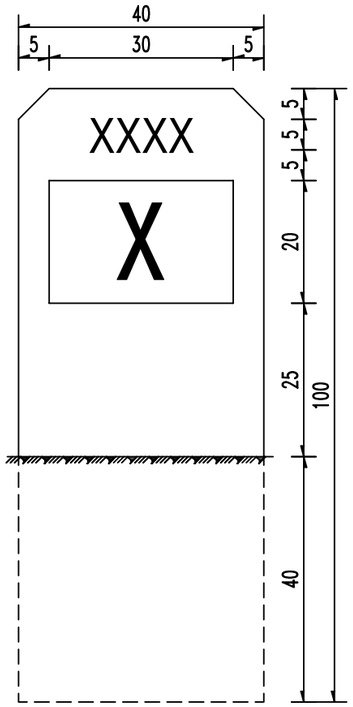

里程碑(侧立面图) 1:10

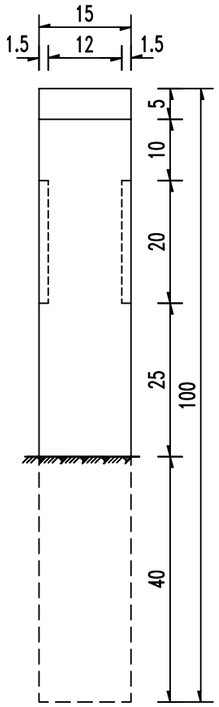

里程碑钢筋布置图 1:10

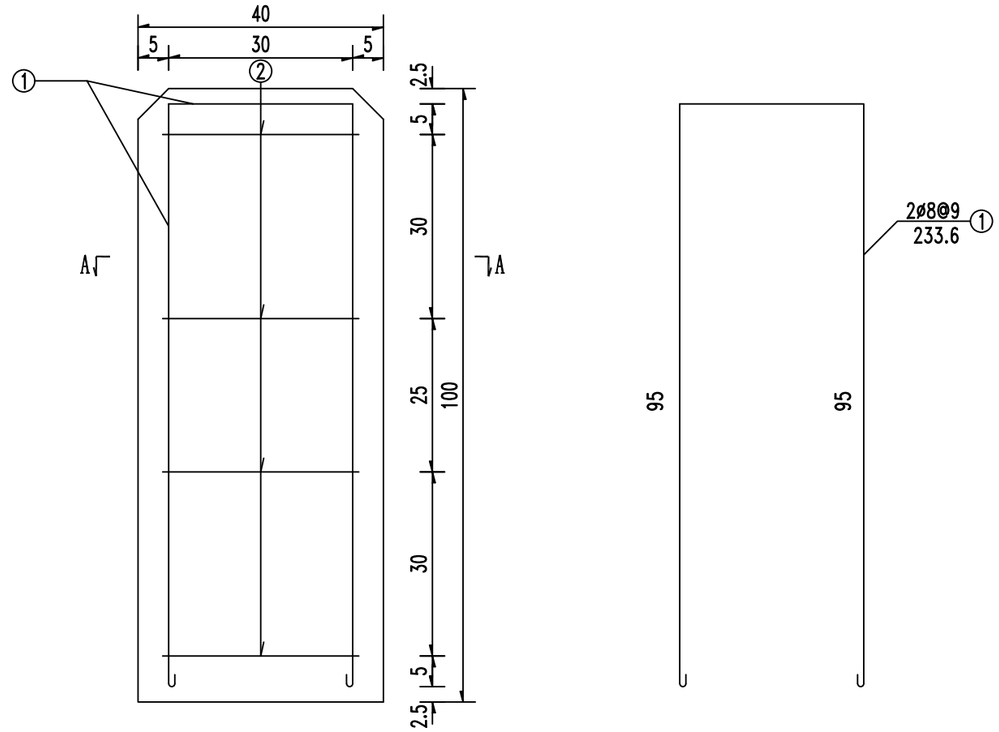

里程碑(平面图) 1:10

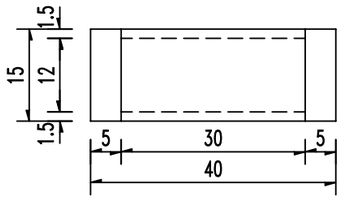

A - A 1:10

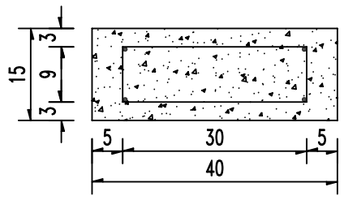

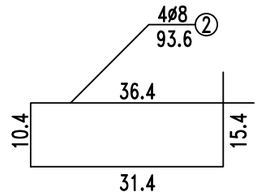

一块里程碑工程数量表

钢筋							C25混凝土 (m³)
编号	直径(mm)	长度(m)	根数(根)	总长(m)	共重(kg)	总重(kg)	
1	ø8	2.336	2	4.672	1.845	3.324	0.06
2	ø8	0.936	4	3.744	1.479		

注:

1、本图尺寸除钢筋直径以毫米计外,其余均以厘米计。

2、里程碑柱体为白色,字用黑色,字上贴四级反光膜。

3、里程碑设于公路桩号递增方向的右侧,每隔1km设一块。正、反面均应标识道路编号及里程。

重庆交通大学工程设计研究院有限公司 INSTITUTE OF ENGINEERING DESIGN & RESEARCH CHONGQING JIAOTONG UNIVERSITY	工程名称 Project	桂头镇仙湖工业园规划路新建工程	设计 Design	潘雪菲		专业负责 Speciality in Charge	蒋勇		项目负责 Project Manager	甘维		阶段 Stage	施工图设计	专业 Specialized subject	交通工程
	图名 Drawing Name	里程碑、百米桩设计图	校核 Check	蒋勇		审核 Examiner	刘博		审定 Approved	陈伟		图号 Drawing No.	S-2-38	日期 Date	2026.06

”平安村口”交通安全设施布置图(两车道)

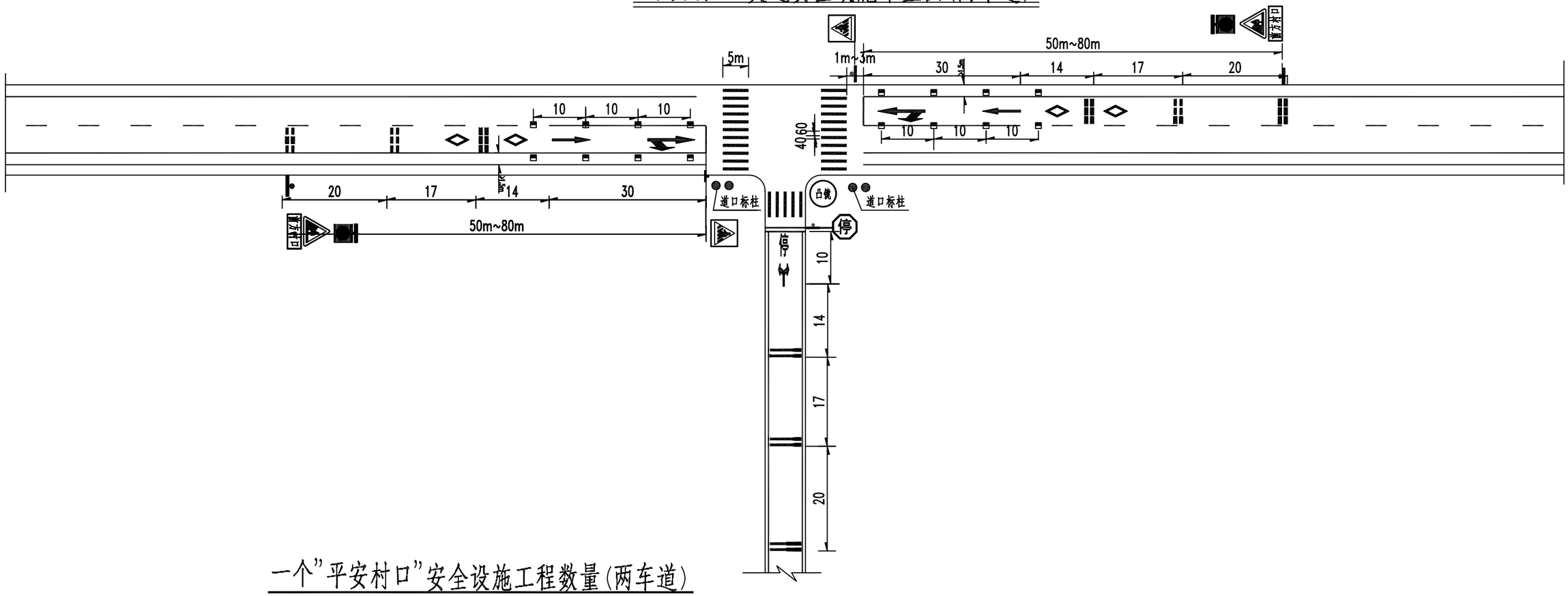

一个”平安村口”安全设施工程数量(两车道)

名称		单位	规格型号(cm)	数量	备注
主线	村庄警告标志	个	△90+□90x40	2	
	突起路标	个	10x2.5x0.4	16	间距10m
	横向减速标线	m²	振动型	16.2	路口两侧
	道口标柱	根	ϕ120	4	路口两侧
支线	凸面镜	个	ϕ80	1	视距不良
	停车让行标志(八角形)	个	D=80	1	
	人行横道、停止线、箭头及停字	m²	热熔型	12	
	边缘线及分界线	m²	热熔型	20	
	横向减速标线	m²	振动型	10.5	车道宽3.5m~4m

注:

1、本图尺寸均以米计。

2、交通标线、标志的种类、颜色均应参照国家标准JTG D82--2009执行。

3、正常路段路口不需要设置路口警示灯,如果该路口为事故多发点,则应设置太阳能黄闪灯加强警示。黄闪灯宜充分利用路口既有安全设施的立柱。

4、突起路标设置在主线的双向车道距离路口30m范围内,间距10m,其颜色与标线颜色一致。突起设置于硬路肩净宽≥1.5m车道边缘线路肩一侧及车道分界线虚线空当中。

5、主线设置3组横向减速标线,支线设置3组减速标线;标线厚度为6mm。

6、存在视距不良而又受条件限制短期内无法治理的交叉口,可增设凸面镜提高通视效果。

重庆交通大学工程设计研究院有限公司 INSTITUTE OF ENGINEERING DESIGN & RESEARCH CHONGQING JIAOTONG UNIVERSITY	工程名称 Project	桂头镇仙湖工业园规划路新建工程	设计 Design	潘雪菲		专业负责 Speciality in Charge	蒋勇		项目负责 Project Manager	甘维		阶段 Stage	施工图设计
	图名 Drawing Name	平安村口交通安全设施布置图	校核 Check	蒋勇		审核 Examiner	刘博		审定 Approved	陈伟		图号 Drawing No.	S-2-39

专业 Specialized subject	交通工程
日期 Date	2026.06

突起路标设计图

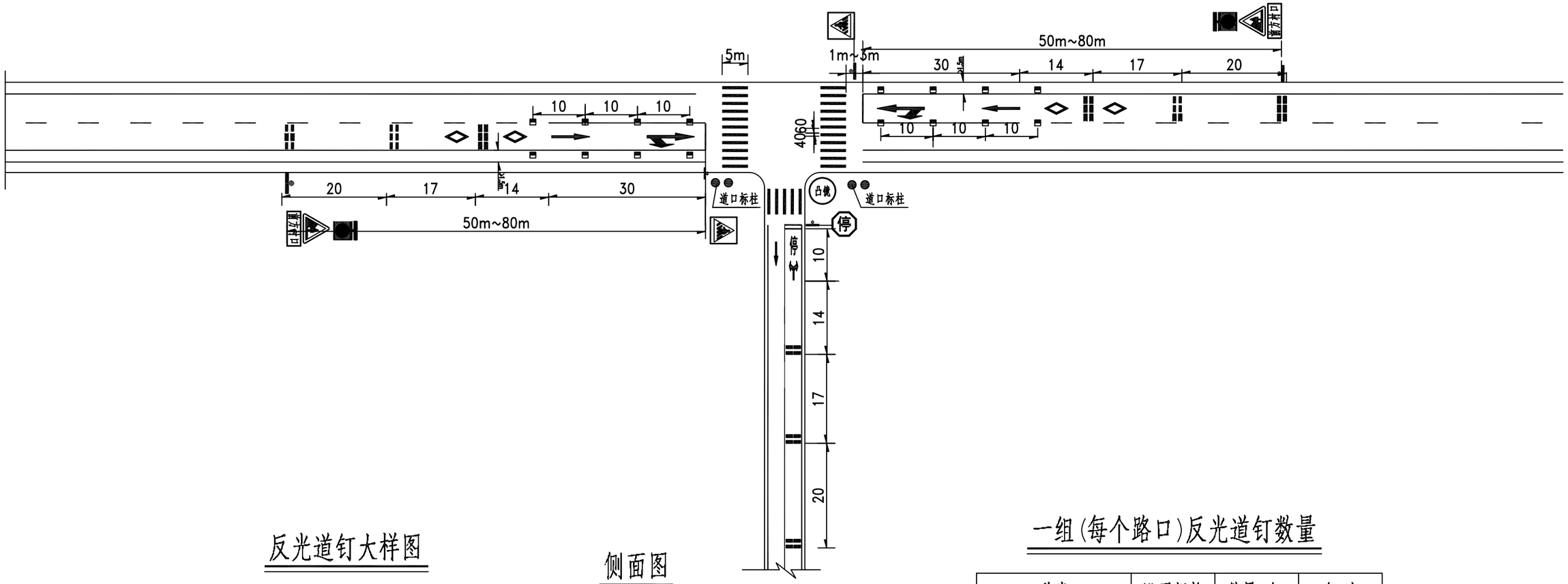

反光道钉大样图

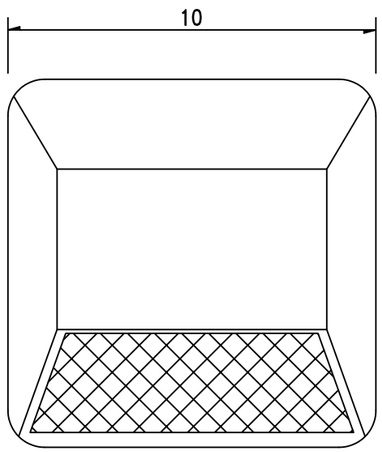

侧面图

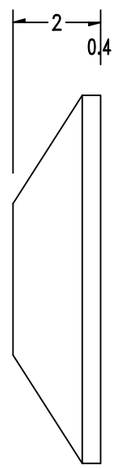

一组(每个路口)反光道钉数量

种类	设置规格	数量(个)	备 注
反光道钉	每个路口	16	三级路

注:

1.本图尺寸均以厘米为单位;

2、突起路标与标线配合时,应选用主动发光型或定向反光型,其颜色与标线颜色一致,突起路标应设置在标线的一侧,其间隔应与在车行道分界线设置的间隔相同,三级路的布设间距为10m,一般设置在标线的空当中。

3、突起路标的壳体颜色、设置位置、间距应符合现行<<道路交通标志和标线>>(GB 5768)的规定。

重庆交通大学工程设计研究院有限公司 INSTITUTE OF ENGINEERING DESIGN & RESEARCH CHONGQING JIAOTONG UNIVERSITY	工程名称 Project	桂头镇仙湖工业园规划路新建工程	设 计 Design	潘雪菲		专业负责 Speciality in Charge	蒋 勇		项目负责 Project Manager	甘 维		阶 段 Stage	施工图设计	专 业 Specialized subject	交通工程
	图 名 Drawing Name	反光道钉设计图	校 核 Check	蒋 勇		审 核 Examiner	刘 博		审 定 Approved	陈 伟		图 号 Drawing No.	S-2-40	日 期 Date	2026.06

防撞桶立面图1:10

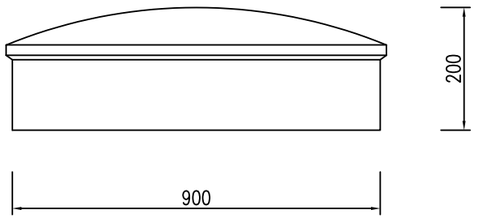

反光膜大样1:10

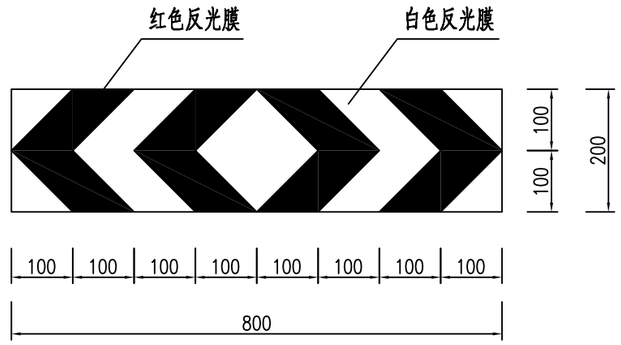

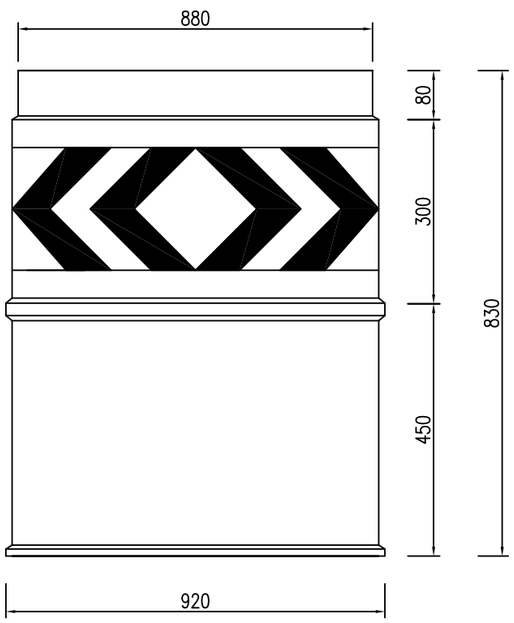

注：

1.本图尺寸除特别注明外均以毫米计。

2.防撞桶由桶盖、桶身、横隔板、配载物及逆反射材料（反光膜）组成。

3.防撞桶桶身为圆柱形，外表颜色为黄色，为中空形式，桶盖与桶身通过自攻螺丝固定；防撞桶桶身可设计结构件加固；防撞桶应有泄气孔；防撞桶表面不应有裂痕及明显凹痕和变形，不应有明显的划痕、损伤和颜色不均匀。

4.防撞桶桶盖、桶身、横隔板所用材料为塑料；外贴红白相间的三类反光膜，反光膜方向可根据实际情况调整，其外形尺寸允许偏差为+0.5%；配载物所用砂为普通中砂，细度模数在3.0～2.3之间。

重庆交通大学工程设计研究院有限公司 INSTITUTE OF ENGINEERING DESIGN & RESEARCH CHONGQING JIAOTONG UNIVERSITY	工程名称 Project	桂头镇仙湖工业园规划路新建工程	设计 Design	潘雪菲		专业负责 Speciality in Charge	蒋勇		项目负责 Project Manager	甘维		阶段 Stage	施工图设计	专业 Specialized subject	交通工程
	图名 Drawing Name	防撞桶大样图	校核 Check	蒋勇		审核 Examiner	刘博		审定 Approved	陈伟		图号 Drawing No.	S-2-41	日期 Date	2026.06

第八篇 环境保护与景观设计

环境保护与景观设计

1、环境保护设计

1.1 环境保护原则

1.贯彻“预防为主、以治为辅、综合治理”的原则。

2.充分体现“以人为本、生态导向”的设计原则。

3.“环境保护与景观融合”的设计原则。

4.对周围自然环境的“最小干预性”的原则。

1.2 环境保护设计

环境保护贯穿项目各阶段，道路、桥涵、互通立交和沿线设施与自然景观相协调。道路线位以保护生态资源、自然景观为原则，尽可能远离生态环境敏感点，最大限度尊重原始地形、地貌，避免大填大挖。路侧栽植树木，降低噪音，减少对周围环境的影响。

保护好沿线地貌、土壤、植被及与之相关的动植物生态过程和水文状况，将公路的分割与阻隔对动植物资源的影响降到最低。横断面布置结合地形、地貌，以人工式景观向自然式景观逐渐过渡，减少对原有生态环境的破坏，保护现有的植被资源。

道路景观及绿化坚持“生态设计优先”的原则，注重植物的多样性、防护性、乡土性、稳定性和易管理性，引导生态环境良性发展，并维护生态环境的稳定性和可持续性。

通过设置以乔木为主多品种的自然风景林，形成有效的声墙，进行噪音隔离，减少道路对环境的影响。

路基施工料场考虑其位置、开采方式、数量等对坡面植被等的影响。做好施工组织计划，充分利用挖方调运土方,减少废方。

2、景观设计

2.1 景观设计原则

1)安全性原则

(1)人行道的绿化应采用注重景观与视线引导及指示性功能兼顾的合理化设计。交通导流岛作为景观点，丰富植物配置。

(2)在道路交叉口处，鉴于驾驶员安全视距的要求，合理栽植 H<0．8m 的低矮地被。

2)景观协调性原则

(1)协调生态、社会、经济效益的关系，保证生态效益的充分发挥；

(2)协调保护与开发、景观与生态、投入与产出、建设与养护的多重关系，保证道路绿化体系的可持续发展；

(3)协调道路沿线各功能地块的总体景观建设,保证城市绿化体系结构得以良性的整体发展。

3)景观观赏性原则

体现在绿化的搭配上，坚持以树为主，乔灌花草结合，实现植物的空间层次的多种组合。常绿与落叶，开花与观叶植物结合实现时间与视觉上的变化。

4）生态性原则

(1)坚持生态优先，配合实现城市道路绿化体系的总体建设目标；

(2)建设高标准的城市道路绿化体系，构成兼顾景观与生态功能的绿色长廊。

2.2 环境保护设计标准

（1）《风景园林基本术语标准》【附条文说明】CJJ/T 91-2017；

（2）《城市园林绿化评价标准》【附条文说明】GB/T 50563-2010；

（3）《园林绿化工程施工及验收规范》【附条文说明】(CJJ82-2012)；

（4）《城市道路工程设计规范》【附条文说明】CJJ37-2012（2016 版）；

（5）《城市绿地设计规范》【附条文说明】GB 50420-2007（2016 年版）；

（6）《城市道路绿化设计标准》CJJ/T 75-2023

（7）《城市绿地分类标准》CJJ/T 85-2017；

（8）《绿化种植土壤》 CJ/T340-2016；

（9）《园林绿化木本苗》CJT24-2018

（10）《园林绿化工程项目规范》【附条文说明】（GB55014-2021）

（11）《园林绿化养护标准》(CJJ/T287-2018)

（12）《公路环境保护设计规范》(JTGB04-2010)

国家及地方相关设计规范。

2.3 景观设计

景观绿化设计是道路设计的重要组成部分，它不仅有助于创造优美的道路环境，提供舒适的行驶条件，同时还能改善小气候环境，给烈日下的行人提供清凉的空间。道路景观绿化的树种、大小和布局都遵循道路绿化设计的相关规范，并经过充分的研究，以选用适于该地区生长的乔、灌木和地被，并与整体的绿化景观遥相呼应，形成浓郁的绿化氛围，做到四季有景可观。

绿化建设和管理应符合生态学原理，遵循可持续发展的生态原则，注重绿化项目的可实施性。

人行道树池带种植常绿阔叶乔木香樟，株距 6 米，下层铺植翠芦莉，美观遮荫，又能有效隔离人行道对辅道交通造成的干扰。

交通导流岛采用通透式配置方式，直接搭配低矮开花、色叶地被红叶石楠、金叶假连翘、花叶女贞、毛杜鹃、翠芦莉、台湾草等。

2.4 种植要点

1、主要绿化分类种植要点

（1）道路绿化栽植

1）道路绿化首先要充分了解道路流通量、道路结构、道旁地质状况、电杆灯柱、架空天线、地下管线及其它埋设物等情况。种植点与道牙石之间的距离不得小于 0.75m。

2）栽植行道树时要注意解决好与地上地下管线的冲突，保证树木与各种管线之间有足够的安全距离。道路绿化种植选苗时，应力求做到苗木规格统一、分枝点高度统一。

3）栽植要求树干挺直整齐，种植后应用护树架支护，以防树木倾倒及倒下。护树架支撑高度略低于苗木枝下高。

4）栽植苗木要规整，直线路线要求树干成一直线，如有弯曲要将弯曲部位朝向路线方向。一般在弯道外侧栽植乔木，弯道内侧为了不影响行车视距，应栽植底矮的灌木及花、草。在平交道口，丁字路口种植绿化时，必须符合道路停车视距的规定。在桥涵两端 5m 距离之内不得栽植高大的乔木。

（2）地被栽植

1）土层厚度：地被植物的根系 80%分布在 40cm 以上的土层中，而且 50%以上是在地表以下 20cm 的范围内。为了使地被保持优良的质量，减少管理费用，应尽可能使土层厚度达到 40cm 左右，最好不小于 50cm。

2）土地的平整与耕翻：首先清出杂草与杂物，便于土地平整与耕翻，更主要是消灭多年生杂草，必要时可使用灭生性的内吸传导性除草剂，使用后 2 周可开始种草，然后初步平整场地，施基肥及翻耕。局部土质欠佳或杂土过多的地方应换土。最后进行再平整。草坪的平整，在换土或耕翻后应灌一次透水或液压 2 遍，使坚实不同的地方能显出高低，以利最后平整时加以调整土地。压实平整后，相邻硬质地面交接处的种植土应低于硬质地面 2-3cm。

3）草本植物按常规种植，要求种植后修整冠型，体现设计效果；种植土深度应依所种品种确定挖深，并混入基肥种植，基肥用量宜控制在 2.5kg/㎡左右。

2、其他种植要点

（1）严格按苗木表规格购苗，应选择根系发达，枝干健壮，树形优美无病害的苗木。

（2）规则式种植的乔灌木，同一树种规格大小应统一，丛植和群植乔灌木应高低错落，灵活布置。

（3）整形装饰篱苗木规格大小应一致，修剪整形的观赏面应为圆滑曲线弧形，起伏有致。

（4）植后应需要早、晚或傍晚浇水，浇水量应控制在渗透到土层 80-100cm 深处。

（5）草皮移植平整度误差以目测平整，满足排水坡为准。

（6）苗木表中所规定的冠幅，是指乔木修剪小枝后，大枝的分枝最低幅度或灌木的叶冠幅。

（7）城市建设综合工程中的绿化种植，应在主要建筑、地下管线、道路工程等主题工程完成后进行。

（8）种植植物时，发现电缆、管道、障碍物等要停止操作，及时与有关部门协商解决。

2.5 绿化地平整、清理：

（1）地形整理：整理后的地表要规整，坡度要自然，无坑洼，地表土块不大于 3cm 直径。在绿化施工开始的时候，地上地下的废弃物、杂物、障碍物等都要清除出去，将杂草翻到地下，把地下害虫的虫卵、幼虫和病菌翻上地面，经过高温和日照将其杀死。减少病虫对林木的危害，提高树木的成活率。土质贫瘠密实的，要结合翻耕松土，在土壤中参合有机质肥料。

（2）所有靠路边、路牙线 50—100cm 宽内的绿地或花池地面应低于路边、路牙或池 5cm，并在地面处理时将地面水引至集水口。

（3）其它未注明地形的种植池地形横断面为中间高,斜向两边；坡度为 5.0%，靠花池两侧的土应低 5cm,减少水土流入人行道。

2.6 苗木的土壤、土球、树穴的要求说明

1、土壤要求

（1）对种植地区的土壤理化性质进行化验分析，采用相应的消毒，施肥和采用客土等措施。

（2）土壤应疏松湿润，排水良好，PH6.0~7.5，含有机质的肥沃土壤，强酸碱、盐土、重粘土、沙土等，均应采用客土或采用改良措施。

（3）对草坪、灌木种植应施基肥，翻耕 25-30cm，搂平耙细，去除杂物，平整度和坡度应符合设计要求。

（4）植物生长最低种植土层厚度应符合下表规定。

园林植物种植必需的最低土层厚度

植被类型	草坪	地被	小灌木	大灌木	竹类(中小径)	竹类(大径)	乔木(Ø≥20cm)	浅根乔木(Ø<20cm)	深根乔木(Ø<20cm)
土层厚度（cm）	30	30	40	90	50	80	180	100	150

2、树穴要求

（1） 树穴应符合设计图纸要求，位置要准确。

（2） 土层干燥地区应在种植前浸树穴。

（3） 树穴应施入腐熟的有机质肥作为基肥，选择的基肥不等带有难闻的刺激气味。

（4） 树穴应根据苗木根系，土球直径和土壤情况而定，树穴应垂直下挖，上口下底相等，规格应符合下表：

灌木（苗高 X 冠幅）（cm）	60X40	80X60	100X80	120X100
乔木胸径（cm）	1-2	2-3	3-4	5-6
土球直径（cm）	20	30	40	50
树穴规格（cm） 直径 X 深度（cm）	40X30	50X40	60X50	80X60

灌木（苗高 X 冠幅）（cm）	150X120	180X150	200X180	/
乔木胸径（cm）	7-8	8-10	11-12	13-15
土球直径（cm）	60	70	80	90
树穴规格（cm） 直径 X 深度（cm）	90X70	100X80	110X90	120X100

乔木胸径（cm）	16-18	19-21	22-25	26X30
土球直径（cm）	100	110	120	140
树穴规格（cm） 直径 X 深度（cm）	130X110	140X120	150X130	160X140

（单位：cm，表中树穴直径表示格式为：面直径 X 底直径 X 深）

3、基肥

根据道路工程土质实际要求，施工时对各种花草树木均应施足基肥，以弥补绿地土壤肥力不足，改良土壤，以使花草树木恢复生长后能尽快见效，植物种植或栽植前，施入土壤或坑穴中以作为底肥的肥料，多为充分腐熟的有机肥。

2.7 苗木规格指标

1、具体苗木品种规格见“绿化工程数量表”。表中规格为苗木种植时的规格：

（1）高度：为苗木种植时自然的高度。要求乔木尽量保留顶端生长点。表中所列的花树高度范围内，应每种高度都有，并结合植物造景进行高低错落搭配。

（2）胸径：为所种植乔木离地面 1.3m 处得平均直径，表中规定为上限和下限，种植时最小不能小于表列下限。

（3）地径：为所种植苗木地面处树干平均直径，表中规定为上限和下限，种植时最小不能小于表列下限。

（4）冠幅为种植时花木经常规处理后、交叉垂直二个方向上的平均枝冠直径。在保证树木能够移植成活和满足交通运输的前提下,应尽量保留花木原有冠幅,利于绿化尽快见效。棕榈科植物，因品种冠型特性，则按生长顶点以下留叶片数计量确定种植苗冠规格。

（5）行道树乔木最低分枝点不应低于 2.8m，交通岛乔木最低分枝点不应低于 3m。其他位置乔木最低分枝点不应低于 2.5m。后期养护单位需要确保乔木进入机动车道路面枝下净高不应小于 4.5m。

2、树木、花质量

（1）所有树木、花必须健康、新鲜、无病虫害、无缺乏矿物质症状，生长旺盛而不老

化，树皮无人为损伤或虫眼。

（2）所有苗木的冠型应生长茂盛，分枝均衡，整齐饱满，能充分体现个体的自然景观美。乔木要求枝叶茂密、层次分明、冠型均匀，无明显损伤。灌木要求植株姿态自然、优美，丛生灌木分枝不少于 5 根，且生长均匀无明显病虫害。

（3）严格按设计规格选苗，花灌木尽量选用容器苗，假植苗的苗木必须使用假植苗，应保证移植根系完好，带好土球，包装结实牢靠。

（4）截干乔木锯口处要干净、光滑、无撕裂或分裂。正常截口处理按农业标准《木本园林植物修剪技术规范》执行。

2.8 种植

1、适时种植苗木，树坑的直径至少大于土球的直径或树土根部伸展高度 40cm。树坑深度至少为 80cm 的圆筒形，或超过树木根深或土球深度至少 20cm。

2、灌木树坑直径应大于土球直径或根部伸展宽度 30cm.。灌木深度至少要超过灌木土球或根部的底部 15cm。

3、树坑在种植前应先灌透底水，等底水全部渗透后才可进行苗木的栽种，其埋深度应比在苗圃中深 10cm。当树坑土质不适宜树木、花草生长时，换填适宜的砂质土壤。

4、所有树木的种植均大体上垂直竖立，根部土壤要压实，淋足定根水，并比原来生长的苗圃或采集地的种植深度深 2-3cm。

5、种植的行距和株距规格要求严格按设计图纸的规定执行。苗木放入坑内时苗根舒展，分次填土，先填表土，分层踏，并注意提苗，避免塞根，填土要高于原地面。带土团树木的栽种，先从土团的上半部割掉或松开翻起包土团的麻袋布，然后回填土团上部的填土。植穴的树木整齐，并按设计加砼支架。

乔灌木种植要求如图：

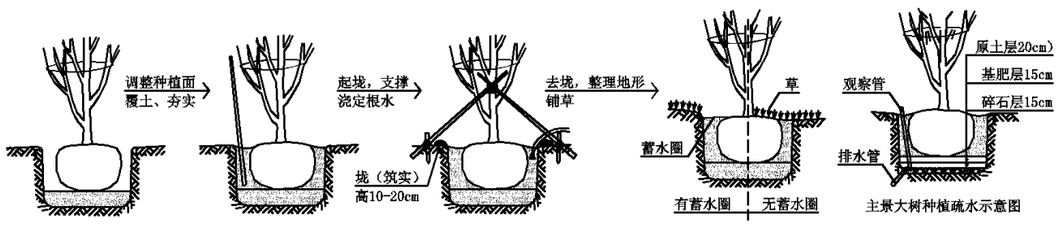

6、 所有成片种植的植物，要树形丰满，花叶茂盛；总的原则是种植要紧凑，表面要平坦，在正常视距内俯视不应看见地表土。

7、除非另有规定应依乔木、灌木、地被植物及草花之顺序栽植，最后铺植草皮。

8、栽植穴应根据根幅范围或土球大小，加宽放大 50cm，加深 40cm。 栽植穴上的杂草、石块必须清除，保持干净。

9、 乔木种植须先平整挖坑，树苗必须带土球，稻绳绑扎坑内用预填土周边，踩紧后，再用不带石块的土回填拍紧，周边围留 3—4cm 的土堰后，余料清理干净，不得污染四周路面。种植完后，自测高度，不达标的自行种植，种后即灌养根水。

10、草皮应全面覆盖所有栽植区剩余之裸露土面，草皮铺植区内应先用锄头挖松表土至少 15cm 深，清除表土层内直径大于 3cm 之所有石砾、混凝土块、杂草根及其它有害草皮生长之杂物。

11、种植层须与地下土层连接，无水泥板、沥青、石层等隔断，以保持土壤毛细管、液体、气体的上下贯通。草地要求土深 15cm 内的土中含任何方向上大于 1cm 的杂物石块少于 3%，乔灌木要求土深 30cm 内的土中含任何方向上大于 3cm 的杂物石块少于 5%。在耕翻中，若发现土质不合要求，必须换合格土。换土后应压实，使密实度达 80%以上。

12、针对土质的实际情况，要求施工时对各种花草树木均应施足基肥。

13、所有苗木移植时对根部枝叶及树皮均应妥善保护，避免遭受损害及阳光直接爆晒。

14、苗木由苗圃掘起至种植完毕，不得超过两日。

15、施工种植时应依设计认真配植；对自然丛植树，应高低搭配有致，反映树丛的自然生长景观；对密植花木，应小心树冠之间的连接、错落和裸土的覆盖，显示群落的最佳绿化效果。

16、如发现空秃现象，立即检查原因，并及时以同类型的地被进行补秃，恢复美观。

17、穿越道路的涵管及渠箱的覆土深度有满足最低种植要求，如实际情况不满足最少种植深度的施工时应通知设计方进行修改。

2.9 修剪、整形

1、树木应通过修剪调整树形，均衡树势，调节树木通风透光和肥水分配，调整植物群落之间的关系，促使树木生长茁壮。各类绿地中乔木和灌木的修剪以自然树形为主。凡因观赏要求可根据树木生长发育的特性对树木整形，将树冠修成一定形状。

2、乔木类：主要修除徒长枝、病虫枝、交叉枝、并生枝、下垂枝、扭伤枝以及枯枝和

烂头。遇有架空线者应按杯状形修剪。

3、灌木类：灌木修剪应使枝叶茂繁，分布匀称；花灌木修剪，要有利于促进短枝和花芽形成，修剪应遵循“先上后下，先内后外，去弱留新”原则进行。

4 、绿篱类：绿篱修剪，应促其分枝，保持全株枝叶丰满；也可作整形修剪，特殊造型绿篱应逐步修剪成形。

5、地被、攀援类：地被、攀援植物修剪应促进枝分，加速覆盖和攀缠的功能；对多年生的攀援植物要定期翻蔓，清除枯枝，疏删老弱的藤蔓。

6、修剪时，切口都必须靠节，剪口应在剪口芽的反侧呈 45 度倾斜；剪口要平整，应涂抹园林用的防腐剂。对过于粗壮的大枝应采取分段截枝法，防扯扯裂，操作时必须保证安全。

7、体眠期修剪以整形为主，可稍重剪；生长期修剪以调整树势为主，宜轻剪。有伤流的树种应在夏、秋两季修剪。

2.10 支撑防护

高大的树木，特别是带土球栽植的树木应当支撑，立好支柱可以保证新植树木浇水后.不被大风吹斜倾倒或人流活动损坏。

1、栽植胸径 9cm 以上的乔木、树高超过 2m 的常绿树都应设支架固定。保护架支撑点以树体 1/3-1/2 处为宜。

2、保护架应有一定的长度和粗度，确保支撑稳固。

3、设置保护架时，支架与树干接触部分应加软物垫好，防止磨损树皮。

4、不能用带有病虫害的木板、木棍等做保护架。

5、本次工程支撑材料采用三角钢管支撑、四角钢管支撑。

支撑样式如下：

支撑形式	A	B	C	D	E	F
材质	竹、圆木、钢管	竹、圆木、钢管	竹、圆木、钢管	圆木、钢管	圆木、钢管	钢缆
支撑脚数量	双脚或四脚	单脚	双脚或四脚	三脚或四脚	双脚或三脚或四脚	三脚及以上

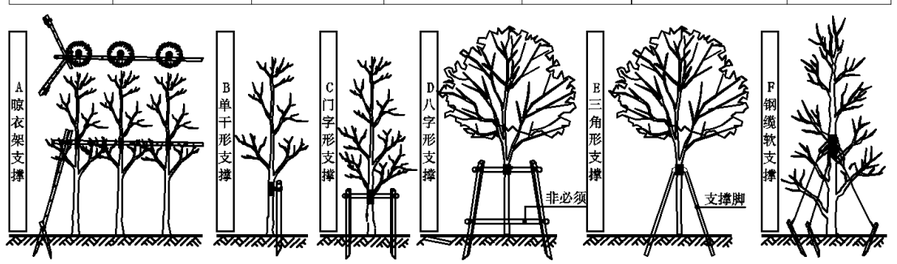

2.11 绿化养护

绿化浇灌方式：洒水车浇灌。绿化养护：一年。

养护期内，应及时更新复壮受损苗木等，并能按设计意图，按植物生态特性：喜阳、喜阴、耐旱、耐湿等分别养护，且据植物生长不同阶段及时调整、保持丰富的层次和群落结构。在养护期内负责清杂物、浇水保持土壤湿润、追肥、修剪整形、抹不定芽、放风、防止病虫害（应选用无公害农药）、除杂草、排渍防涝等，其中：

1、追肥：主要追施氮肥和复合肥。草地追肥多为氮肥，在养护三个月内，按面积计算约每月每平方 50 克（分 2-3 次）。尿素做追肥，可撒施或水施；乔灌木最好施用复合肥，花木每平方米每月 100 克（分 2-3 次）左右，灌木每株每月 25 克左右，乔木每月每株 150 克左右。三个月后视植物生长状况进行追肥。施工时具体用量可由施工方案依实确定。

2、抹不定芽及保主枝：对行道树，如为截干乔木，成活后萌芽很不规则，这时应该在设计枝下高以下将全部不定芽抹掉，在枝下高以上选 3-5 个生长健壮、长势良好、有利于形成均匀冠幅的新芽保留，将其余的抹掉。其余乔灌木依造景需要去新芽，以利于形成优美树形为准。

2.12 绿化施工注意事项

本工程绿化平面图中尺寸可能与现场实际情况存在差异，施工时应根据现场实际情况做相应调整。

绿化施工要求施工单位在挖穴时注意地下管线走向，遇地下异物时做到“一探、二试、三挖”，保证不挖坏地下管线和构筑物，同时，遇有问题应及时向工程监理单位、设计单位及工程主管单位反映，以使绿化施工符合现场实际。

种植高大乔木，遇空中有高压线时应及时反映，高压线下必须足够的净空安全高度，一般不宜种植高大乔木。具体参照有关规范标准，10kV 及以下架空电力线路导线在最大弧垂或最大风偏后与树木之间的安全距离应符合表 1.1；35kV 及以上架空电力线路导线在最大弧垂或最大风偏后与树木之间的安全距离应符合表 1.2。

表 1.1　10kV 及以下架空电力线路导线在最大弧垂或最大风偏后与树木之间的安全距离（单位：m）

检验情况	最小距离（线路电压）	
	3kV 以下	3kV~10kV
最大计算弧垂情况下的最小垂直距离	1.0	1.5
最大计算风偏情况下的最小水平距离	1.0	2.0

表 1.2　35kV 及以上架空电力线路导线在最大弧垂或最大风偏后与树木之间的安全距离（单位：m）

电力等级（kV）	最大风偏安全距离	最大弧垂安全距离
35~110	3.5	4
220	4	4.5
330	5	5.5
500	7	7

行道树及两侧分车绿化带内乔木与路灯位置关系：人行道行道树两侧分车绿化带内乔木布置时常常与路灯布置在同一直线上，为避免行道树遮挡路灯光线，绿化设计方面将采取以下措施：

a. 在绿化设计时，注意避开路灯及电箱位置，尽量保持与路灯及电箱距离达 3 米以上。

b. 在绿化养护设计时，应尽量控制路灯附近植物的冠幅及高度，对有可能遮挡路灯的行道树定期进行修剪。

如遇绿化施工图与现场不符合处，应及时反映给工程监理单位及设计单位，以便及时处理。

施工单位应做好施工记录及工程量签证工作，以便于竣工验收及编制竣工资料。

新建道路地下管线管廊的布置应预留绿化空间，改扩建道路地下管线管廊的布置应避让现有道路绿化树木，且行道树绿带下方不得敷设管线，地下管线外缘与绿化树木之间的最小水平距离应符合表 2.1。当遇到特殊情况不能满足表 2.1 的要求时，树木根颈中心至地下管线外缘的最小距离应符合表 2.2。

表 2.1 地下管线外缘与绿化树木之间的最小水平距离（单位:m）

管线名称	最小水平距离	
	至乔木中心距离	至灌木中心距离
给水管线	1.5	1
污水管线、雨水管线	1.5	1
再生水管线	1	1
燃气管线 低压、中压	0.75	0.75
燃气管线 次高压	1.2	1.2
电力管线 直埋	0.7	0.7
电力管线 保护管	0.7	0.7
通信管线 直埋	1.5	1
通信管线 管道、通道	1.5	1
直埋热力管线 热水	1.5	1.5
直埋热力管线 蒸汽	2	2
管沟	1.5	1

表 2.2 树木根颈中心至地下管线外缘的最小距离（单位:m）

管线名称	至乔木根颈中心距离	至灌木根颈中心距离
电力电缆	1	1
通信管线	1.5	1
给水管线	1.5	1
雨水管线	1.5	1
污水管线	1.5	1

树木与其他设施的最小水平距离除应符合现行强制性工程建设规范《园林绿化工程项目规范》GB55014 的规定外，尚应符合表 3.1 的规定。

表 3.1 树木根颈中心至地下管线外缘的最小距离（单位:m）

设施名称	至乔木中心距离	至灌木中心距离
低于 2m 的围墙	1	0.75
挡土墙顶内和墙角外	2	0.5
测量水准点	2	1
地上杆柱	2	-
楼房	5	1.5
平房	2	-
排水明沟	1	0.5

乔灌数量统计表

序号	图例	名称	拉丁名	规格			数量	单位	备注
				胸（地）径(cm)	高度(cm)	冠幅(cm)			
1		香樟	*Cinnamomum camphora (L.) Presl.*	13-15	550-600	350以上	306	株	树型优美，冠形匀称，假植苗，分枝点2.8M

灌木地被面积表

序号	名称	拉丁名	规格		密度	面积	单位	备注
			高度(cm)	冠幅(cm)				
1	红叶石楠	*Photinia X fraseri Dress*	35-40	30-35	25	206.6	m^2	七斤袋，自然形、冠幅饱满，袋苗
2	金叶假连翘	*Duranta repens 'Variegata'*	30-35	25-30	25	109	m^2	七斤袋，自然形、冠幅饱满，袋苗
3	毛杜鹃	*Rhododendron pulchrum Sweet*	30-35	25-30	36	43.3	m^2	五斤袋，带花苞，自然形、冠幅饱满，袋苗
4	翠芦莉	*Ruellia simplex C.Wright*	30-35	25-30	36	795.3	m^2	五斤袋，自然形、冠幅饱满，袋苗
5	花叶女贞	*Ligustrum sinense 'Variegatum'*	25-30	25-30	36	90.6	m^2	五斤袋，自然形、冠幅饱满，袋苗
6	胡椒木	*Zanthoxylum piperitum*	25-30	20-25	36	38.3	m^2	五斤袋，自然形、冠幅饱满，袋苗
7	台湾草	*Zoysia tenuifolia Willd. ex Trin.*				401	m^2	件式 30×30CM/件，满铺

3.其他数量统计表

序号	名称	规格	数量	单位	备注
1	四角支撑	乔木（φ≥13cm）	306	套	长3米，DN40，4根/套，成品镀锌钢管支撑，喷墨绿氟碳漆
2	植物种植填土方	种植土厚度按50cm计算	841.6	m^3	绿化面积约2830.6m^2（行道树按投影面积计算），种植土，换土外运841.6m^3，填土841.6m^3

四车道整体式路基标准横断面

1:250

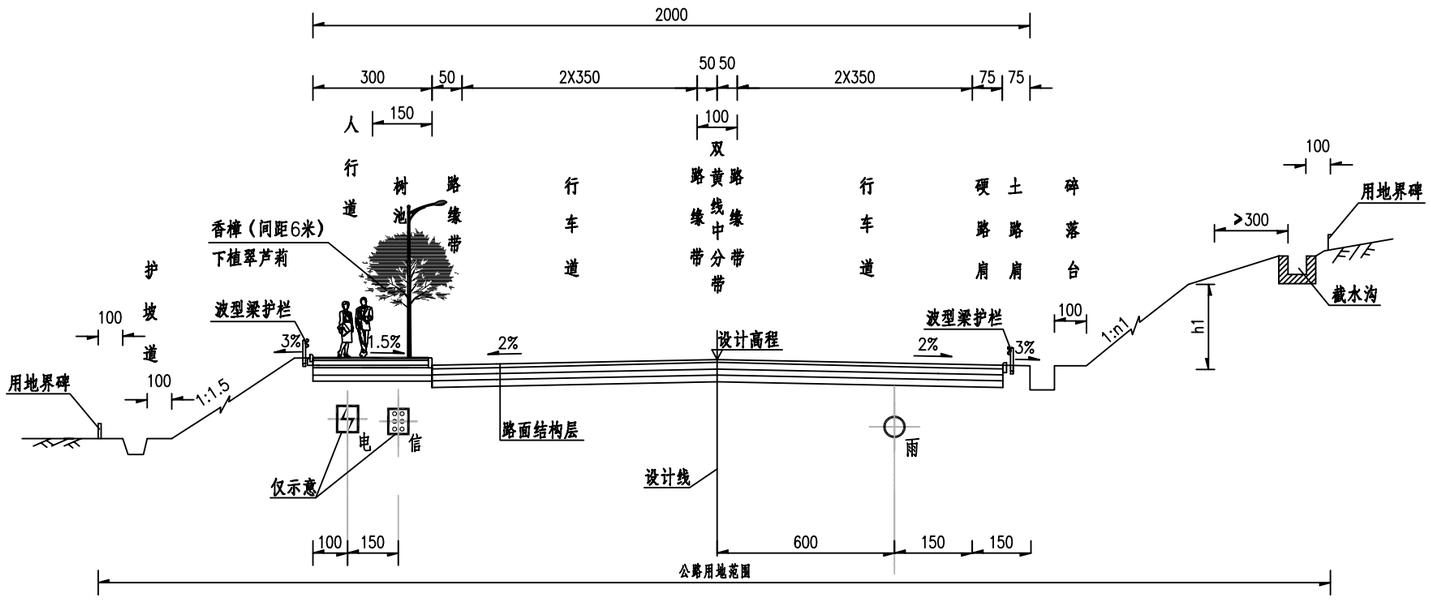

注：

1、本图尺寸单位以厘米计。
2、图中雨水管仅为示意。
3、图中电力、通信管线仅为示意，不在本项目工程设计范围内。
4、全线采用沥青砼路面，双向四车道，按二级公路兼城市道路功能标准建设， 设计速度40km/h。
5、本图为路基标准横断面推荐方案。

重庆交通大学工程设计研究院有限公司 INSTITUTE OF ENGINEERING DESIGN & RESEARCH CHONGQING JIAOTONG UNIVERSITY	工程名称 Project	桂头镇仙湖工业园规划路新建工程	设计 Design	任艳妮	任艳妮	专业负责 Speciality in Charge	任艳妮	任艳妮	项目负责 Project Manager	甘维	甘维	阶段 Stage	施工图设计	专业 Specialized subject	绿化工程
	图名 Drawing Name	路基标准横断面图	校核 Check	叶梦颖	叶梦颖	审核 Examiner	曾莹	曾莹	审定 Approved	陈伟	陈伟	图号 Drawing No.	S-8-2	日期 Date	2026.06

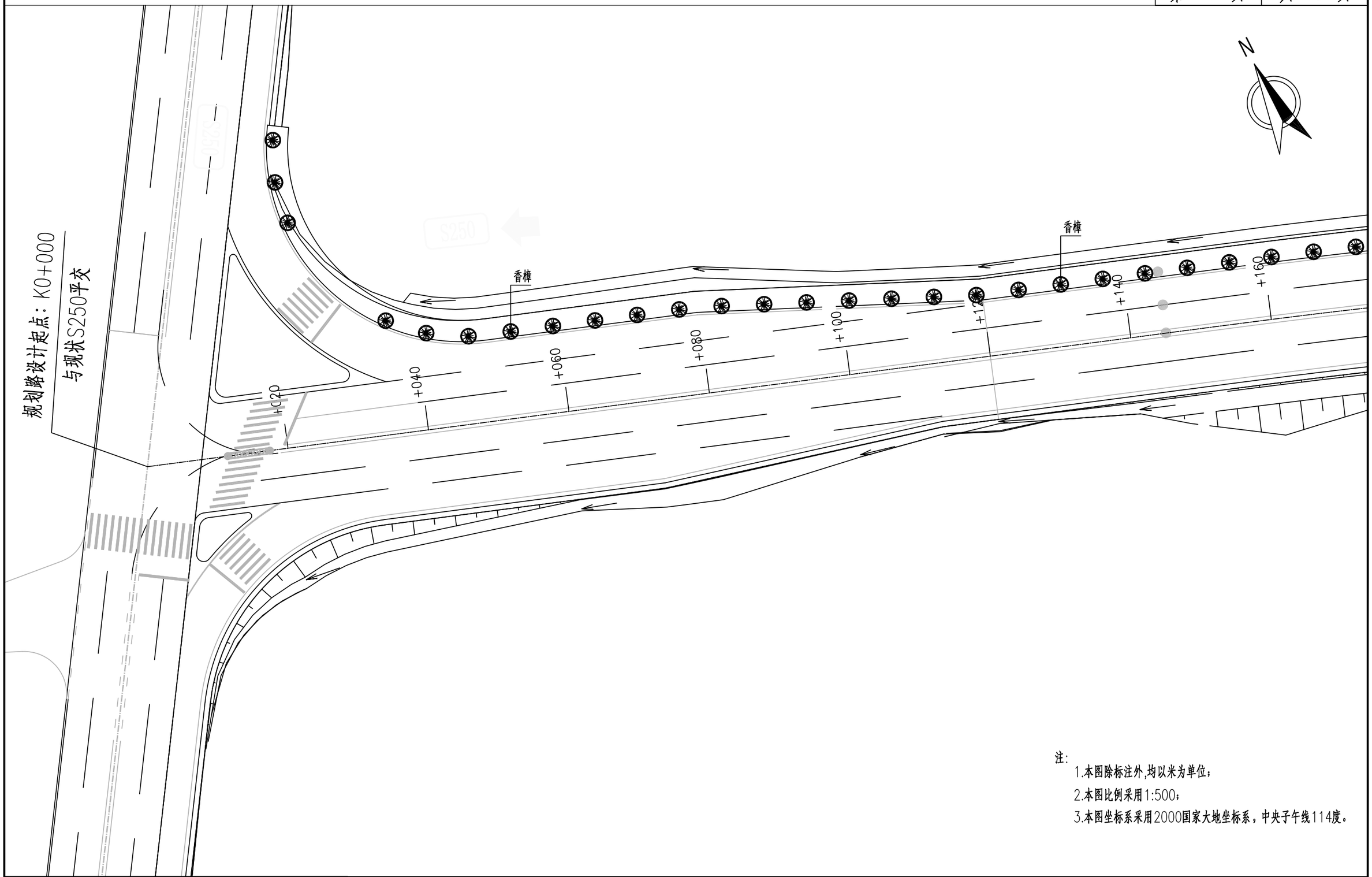

注:

1.本图除标注外,均以米为单位；

2.本图比例采用1:500；

3.本图坐标系采用2000国家大地坐标系，中央子午线114度。

重庆交通大学工程设计研究院有限公司 INSTITUTE OF ENGINEERING DESIGN & RESEARCH CHONGQING JIAOTONG UNIVERSITY	工程名称 Project	桂头镇仙湖工业园规划路新建工程	设计 Design	任艳妮	任艳妮	专业负责 Speciality in Charge	任艳妮	任艳妮	项目负责 Project Manager	甘维	甘维	阶段 Stage	施工图设计	专业 Specialized subject	绿化工程
	图名 Drawing Name	公路绿化平面设计图	校核 Check	叶梦颖	叶梦颖	审核 Examiner	曾莹	曾莹	审定 Approved	陈伟	陈伟	图号 Drawing No.	S-8-3	日期 Date	2026.06

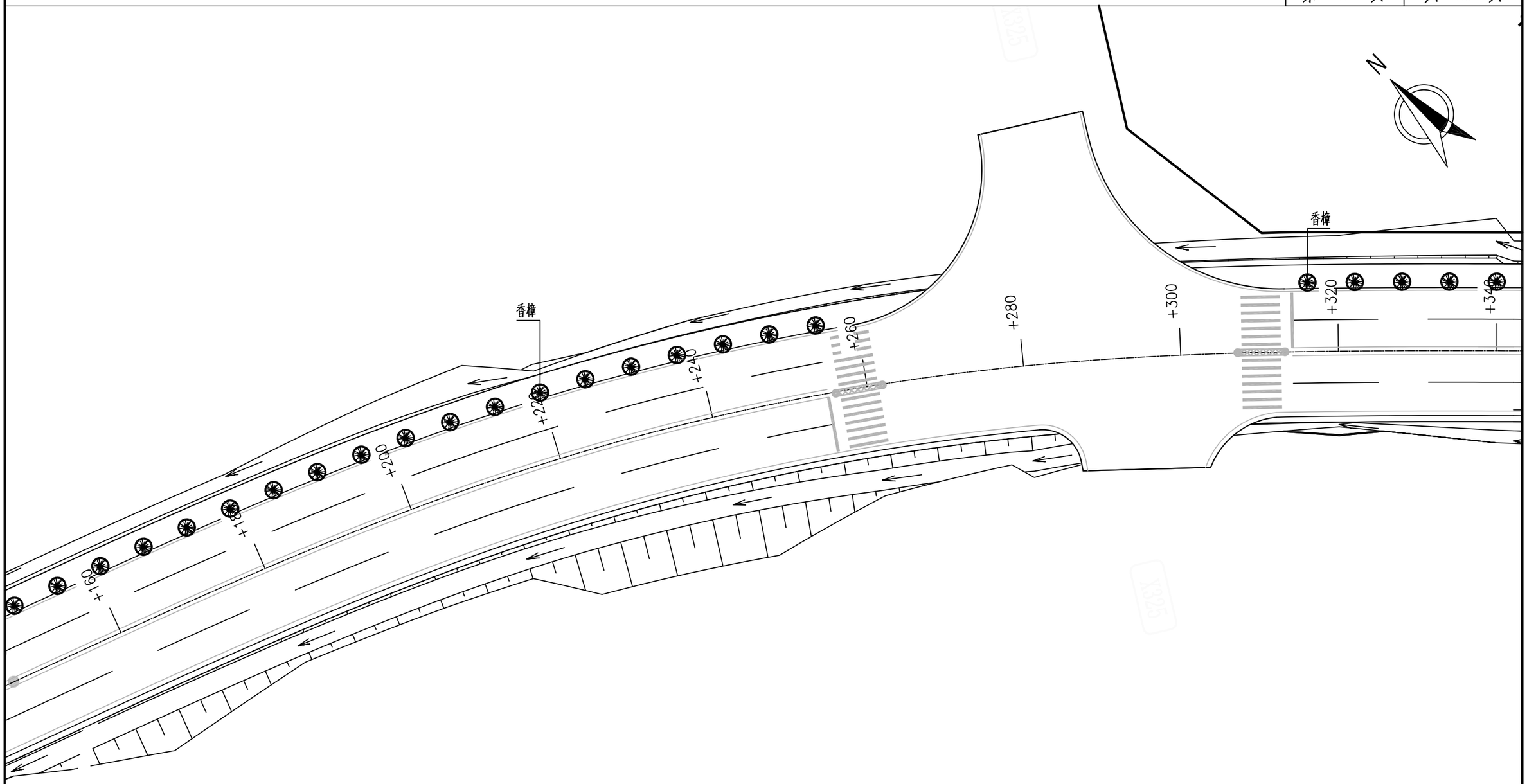

注:

1.本图除标注外,均以米为单位;

2.本图比例采用1:500;

3.本图坐标系采用2000国家大地坐标系，中央子午线114度。

重庆交通大学工程设计研究院有限公司 INSTITUTE OF ENGINEERING DESIGN & RESEARCH CHONGQING JIAOTONG UNIVERSITY	工程名称 Project	桂头镇仙湖工业园规划路新建工程	设 计 Design	任艳妮	任艳妮	专业负责 Speciallly in Charge	任艳妮	任艳妮	项目负责 Project Manager	甘 维	甘维	阶 段 Stage	施工图设计	专 业 Specialized subject	绿化工程
	图 名 Drawing Name	公路绿化平面设计图	校 核 Check	叶梦颖	叶梦颖	审 核 Examiner	曾莹	曾莹	审 定 Approved	陈 伟	陈伟	图 号 Drawing No.	S-8-3	日 期 Date	2026.06

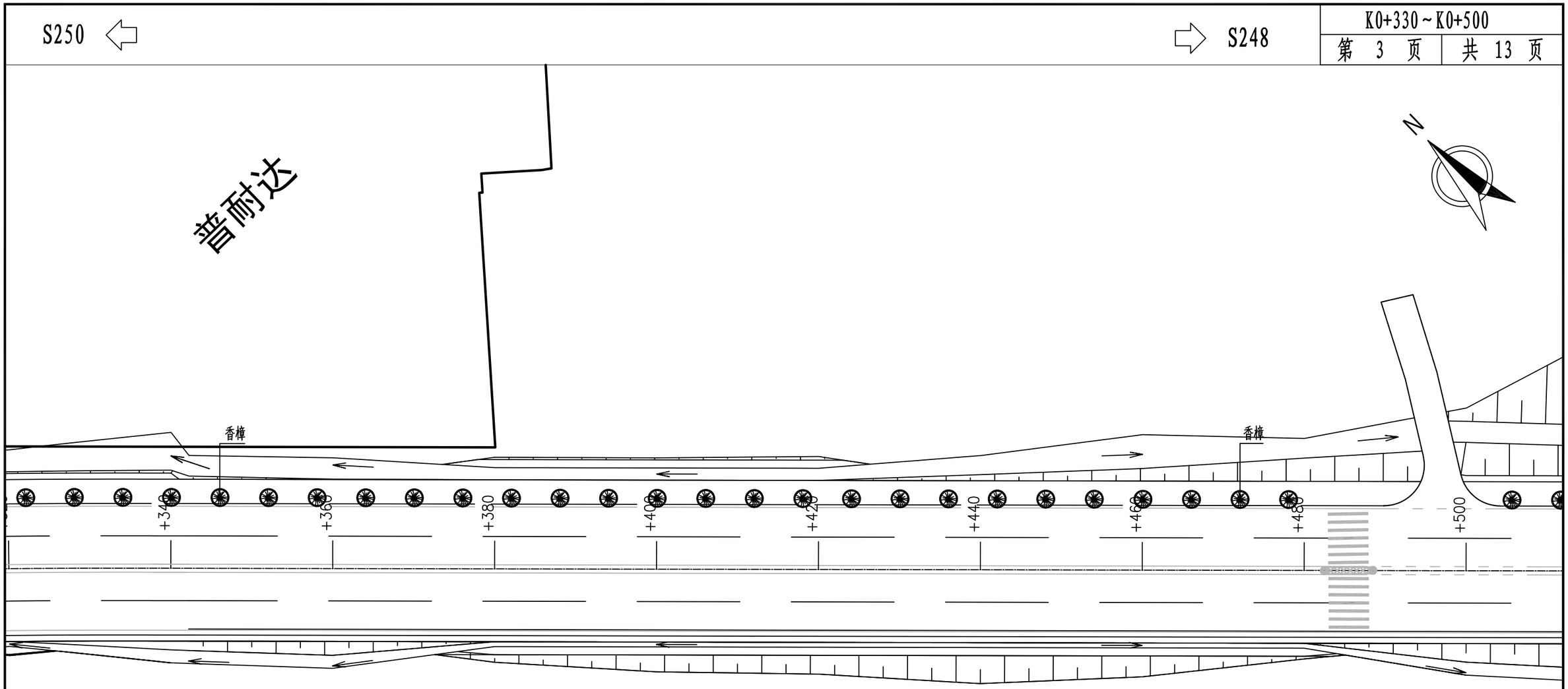

注:

1.本图除标注外,均以米为单位;

2.本图比例采用1:500;

3.本图坐标系采用2000国家大地坐标系，中央子午线114度。

重庆交通大学工程设计研究院有限公司 INSTITUTE OF ENGINEERING DESIGN & RESEARCH CHONGQING JIAOTONG UNIVERSITY	工程名称 Project	桂头镇仙湖工业园规划路新建工程	设计 Design	任艳妮	任艳妮	专业负责 Speciality in Charge	任艳妮	任艳妮	项目负责 Project Manager	甘维	甘维	阶段 Stage	施工图设计	专业 Specialized subject	绿化工程
	图名 Drawing Name	公路绿化平面设计图	校核 Check	叶梦颖	叶梦颖	审核 Examiner	曾莹	曾莹	审定 Approved	陈伟	陈伟	图号 Drawing No.	S-8-3	日期 Date	2026.06

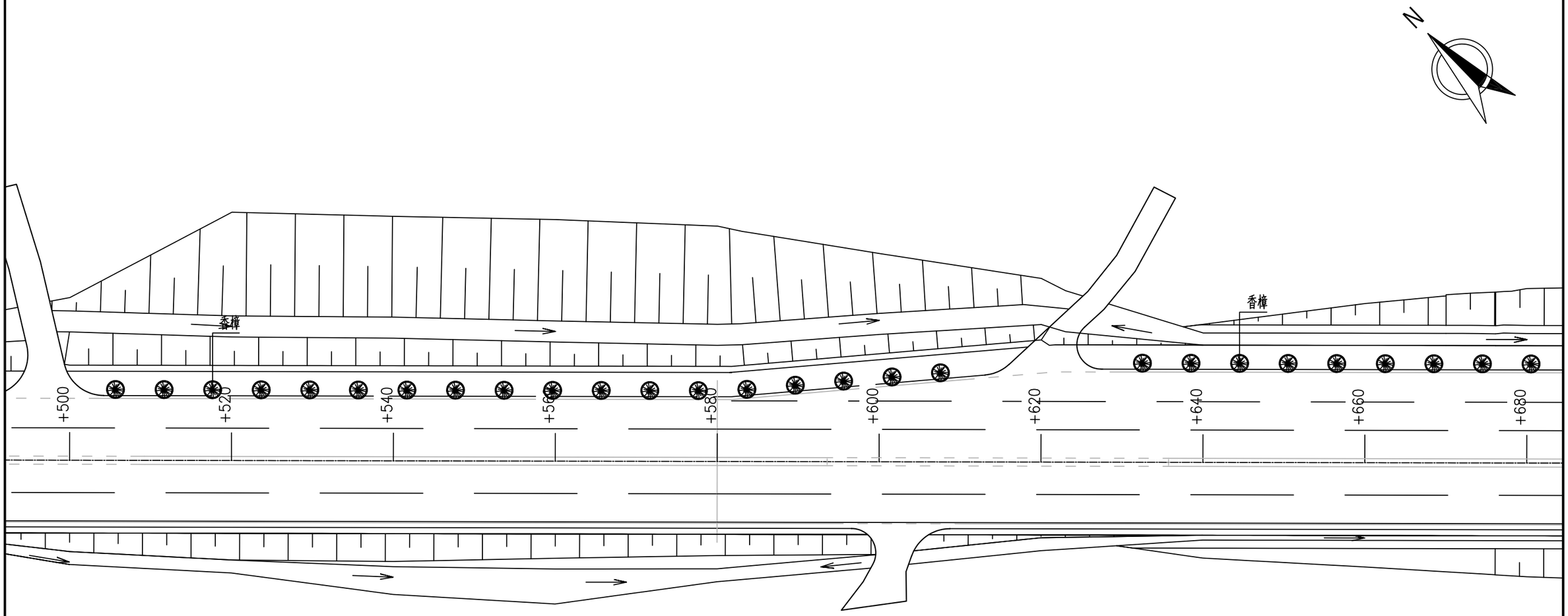

注:

1.本图除标注外,均以米为单位;

2.本图比例采用1:500;

3.本图坐标系采用2000国家大地坐标系，中央子午线114度。

·IEDR· 重庆交通大学工程设计研究院有限公司 INSTITUTE OF ENGINEERING DESIGN & RESEARCH CHONGQING JIAOTONG UNIVERSITY	工程名称 Project	桂头镇仙湖工业园规划路新建工程	设计 Design	任艳妮	任艳妮	专业负责 Speciality in Charge	任艳妮	任艳妮	项目负责 Project Manager	甘维	甘维	阶段 Stage	施工图设计	专业 Specialized subject	绿化工程
	图名 Drawing Name	公路绿化平面设计图	校核 Check	叶梦颖	叶梦颖	审核 Examiner	曾莹	曾莹	审定 Approved	陈伟	陈伟	图号 Drawing No.	S-8-3	日期 Date	2026.06

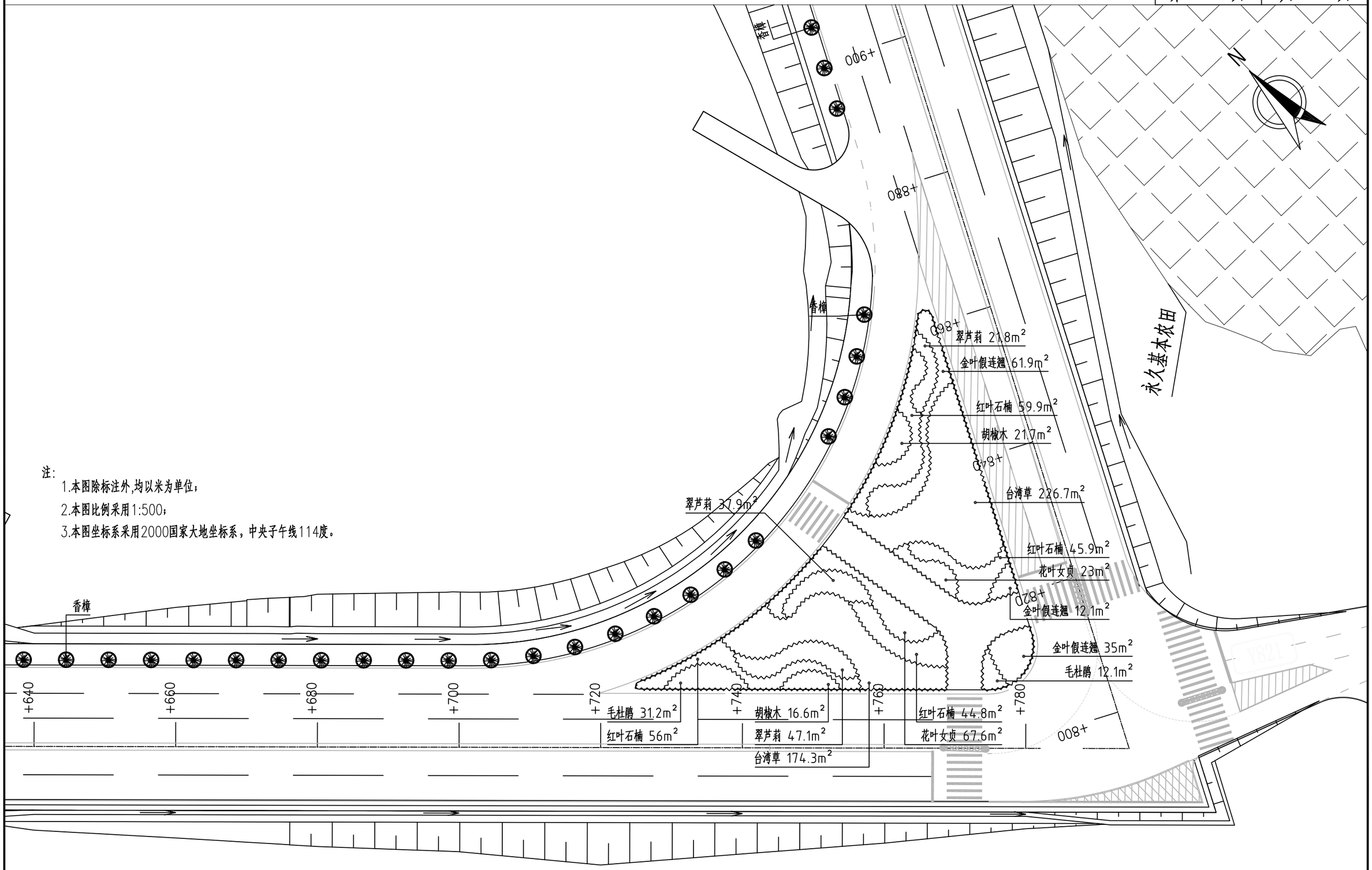

注:

1.本图除标注外,均以米为单位;

2.本图比例采用1:500;

3.本图坐标系采用2000国家大地坐标系，中央子午线114度。

重庆交通大学工程设计研究院有限公司 INSTITUTE OF ENGINEERING DESIGN & RESEARCH CHONGQING JIAOTONG UNIVERSITY	工程名称 Project	桂头镇仙湖工业园规划路新建工程	设计 Design	任艳妮	任艳妮	专业负责 Speciality in Charge	任艳妮	任艳妮	项目负责 Project Manager	甘维	甘维	阶段 Stage	施工图设计	专业 Specialized subject	绿化工程
	图名 Drawing Name	公路绿化平面设计图	校核 Check	叶梦颖	叶梦颖	审核 Examiner	曾莹	曾莹	审定 Approved	陈伟	陈伟	图号 Drawing No.	S-8-3	日期 Date	2026.06

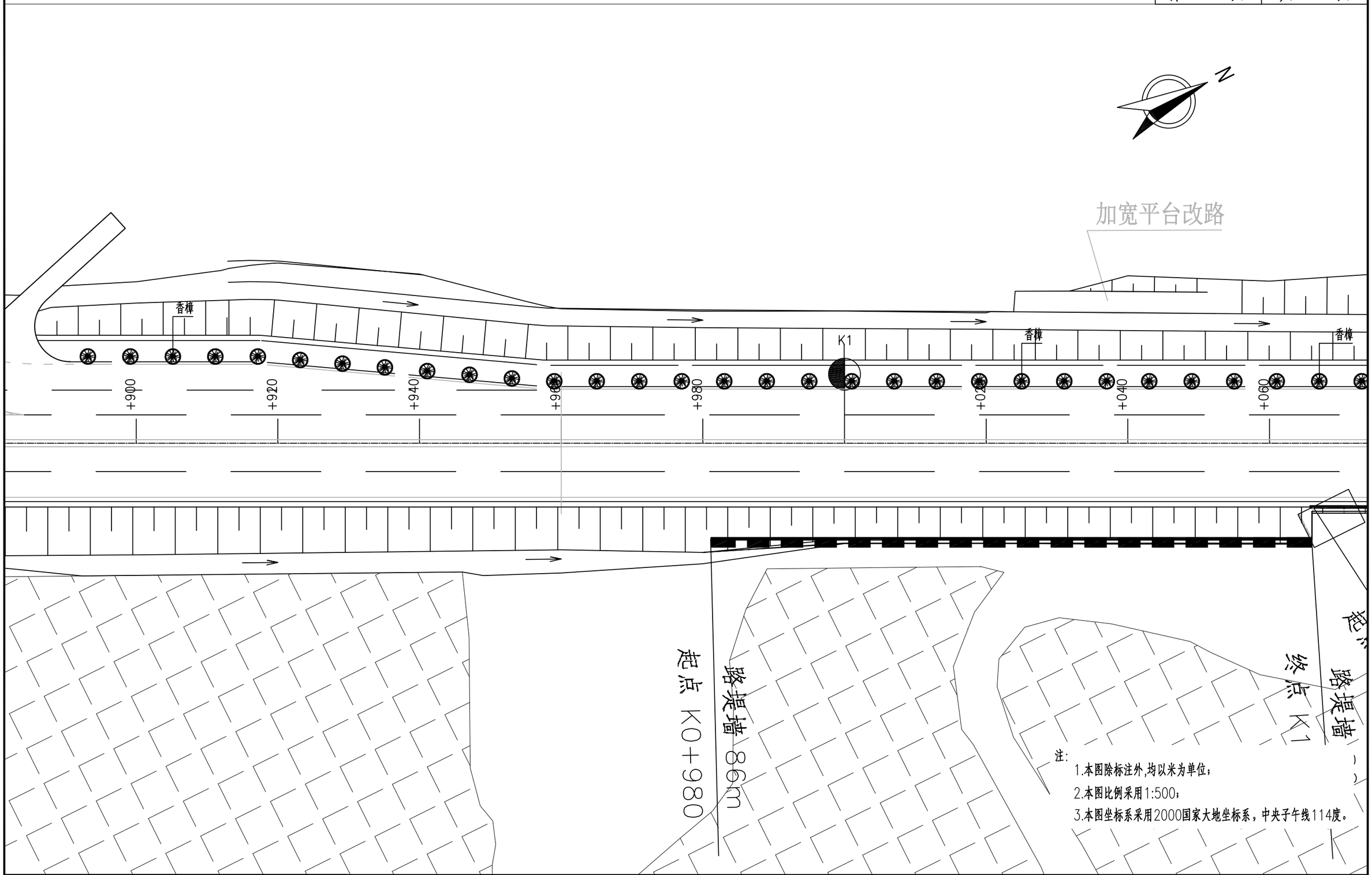

注:

1.本图除标注外,均以米为单位;

2.本图比例采用1:500;

3.本图坐标系采用2000国家大地坐标系，中央子午线114度。

重庆交通大学工程设计研究院有限公司 INSTITUTE OF ENGINEERING DESIGN & RESEARCH CHONGQING JIAOTONG UNIVERSITY	工程名称 Project	桂头镇仙湖工业园规划路新建工程	设计 Design	任艳妮	任艳妮	专业负责 Speciality in Charge	任艳妮	任艳妮	项目负责 Project Manager	甘维	甘维	阶段 Stage	施工图设计	专业 Specialized subject	绿化工程
	图名 Drawing Name	公路绿化平面设计图	校核 Check	叶梦颖	叶梦颖	审核 Examiner	曾莹	曾莹	审定 Approved	陈伟	陈伟	图号 Drawing No.	S-8-3	日期 Date	2026.06

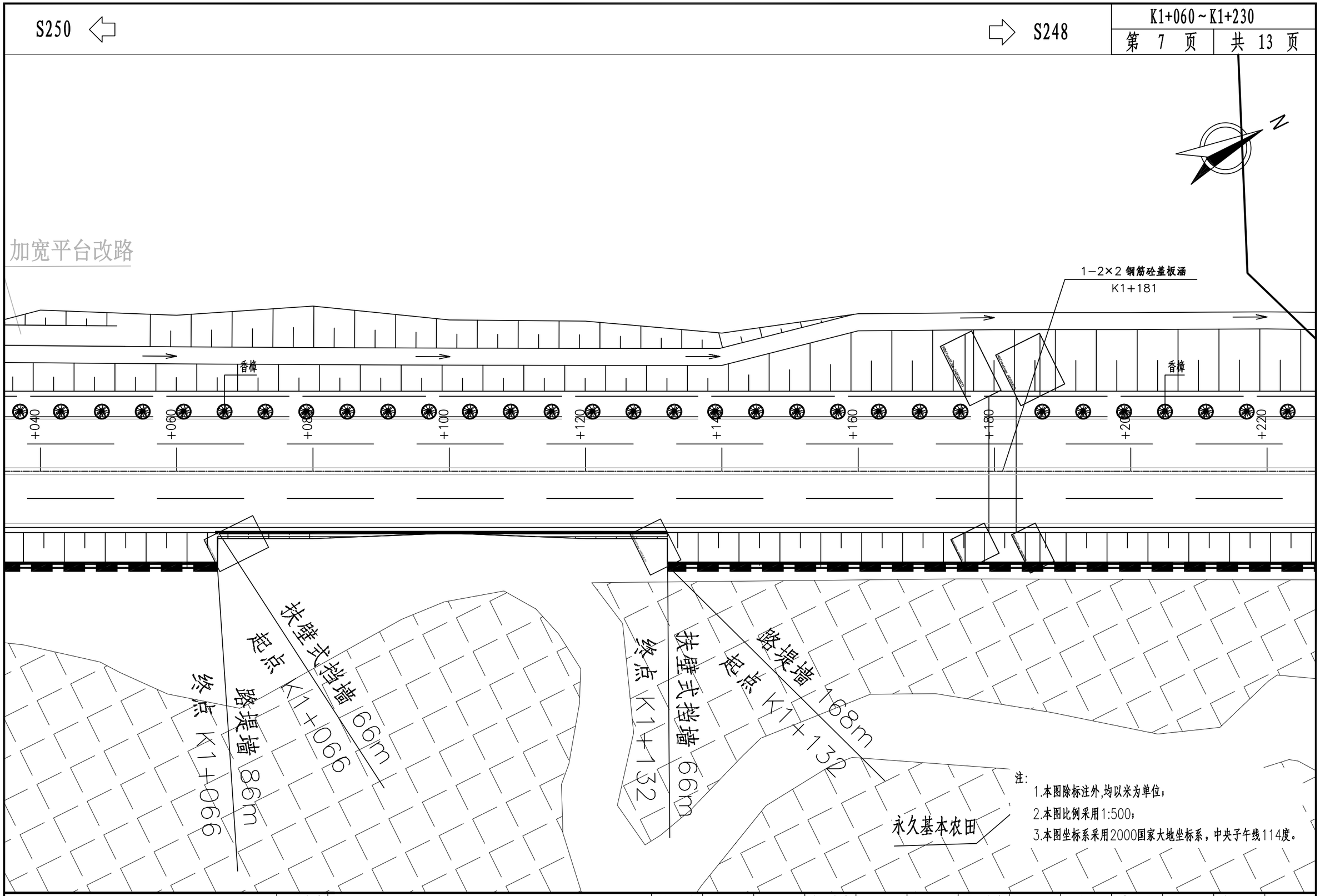

注:
1.本图除标注外,均以米为单位;
2.本图比例采用1:500;
3.本图坐标系采用2000国家大地坐标系，中央子午线114度。

重庆交通大学工程设计研究院有限公司 INSTITUTE OF ENGINEERING DESIGN & RESEARCH CHONGQING JIAOTONG UNIVERSITY	工程名称 Project	桂头镇仙湖工业园规划路新建工程	设计 Design	任艳妮	任艳妮	专业负责 Speciality in Charge	任艳妮	任艳妮	项目负责 Project Manager	甘维	甘维	阶段 Stage	施工图设计	专业 Specialized subject	绿化工程
	图名 Drawing Name	公路绿化平面设计图	校核 Check	叶梦颖	叶梦颖	审核 Examiner	曾莹	曾莹	审定 Approved	陈伟	陈伟	图号 Drawing No.	S-8-3	日期 Date	2026.06

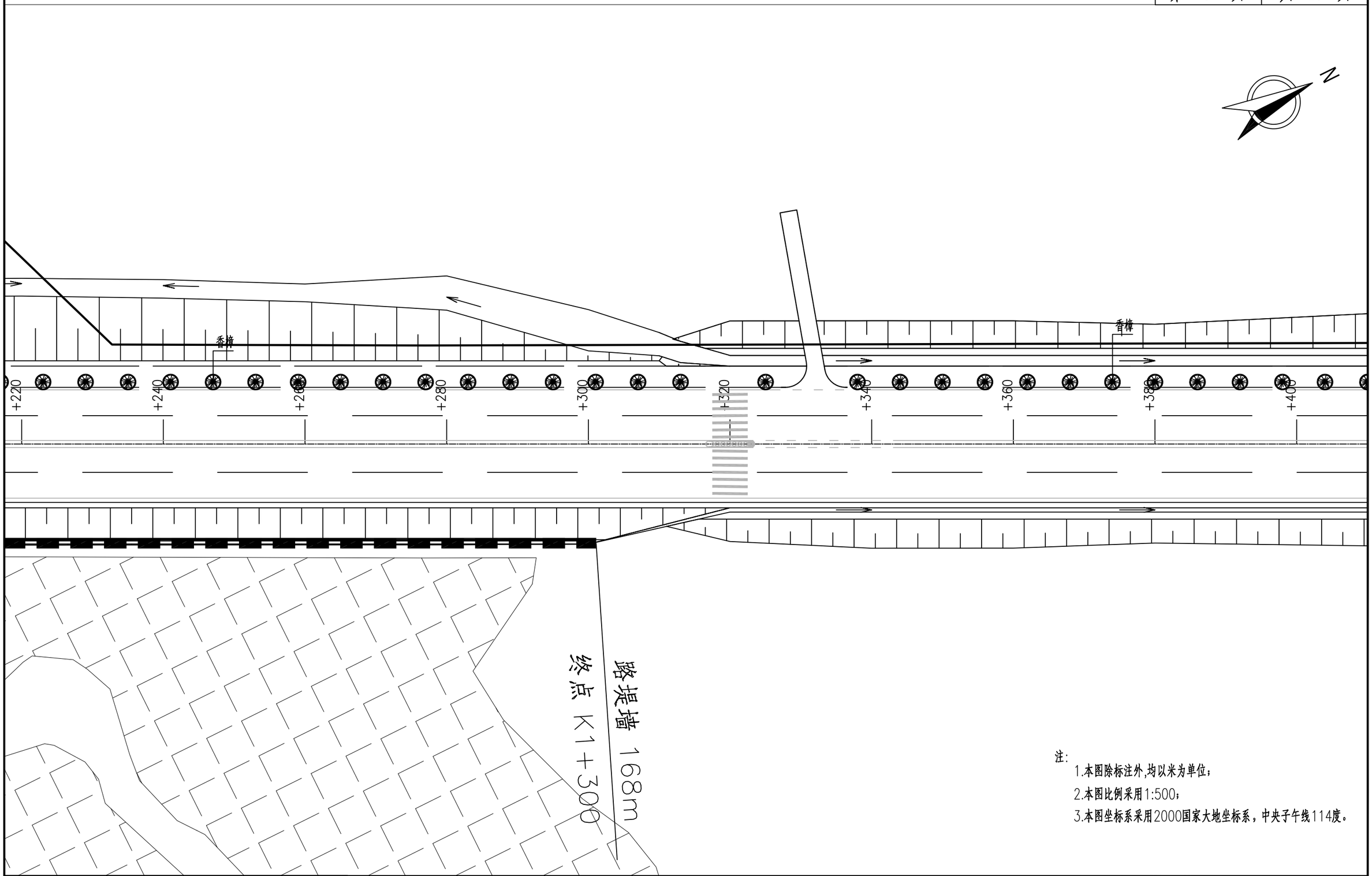

注:
1.本图除标注外,均以米为单位;
2.本图比例采用1:500;
3.本图坐标系采用2000国家大地坐标系，中央子午线114度。

重庆交通大学工程设计研究院有限公司 INSTITUTE OF ENGINEERING DESIGN & RESEARCH CHONGQING JIAOTONG UNIVERSITY	工程名称 Project	桂头镇仙湖工业园规划路新建工程	设计 Design	任艳妮	任艳妮	专业负责 Speciality in Charge	任艳妮	任艳妮	项目负责 Project Manager	甘维	甘维	阶段 Stage	施工图设计	专业 Specialized subject	绿化工程
	图名 Drawing Name	公路绿化平面设计图	校核 Check	叶梦颖	叶梦颖	审核 Examiner	曾莹	曾莹	审定 Approved	陈伟	陈伟	图号 Drawing No.	S-8-3	日期 Date	2026.06

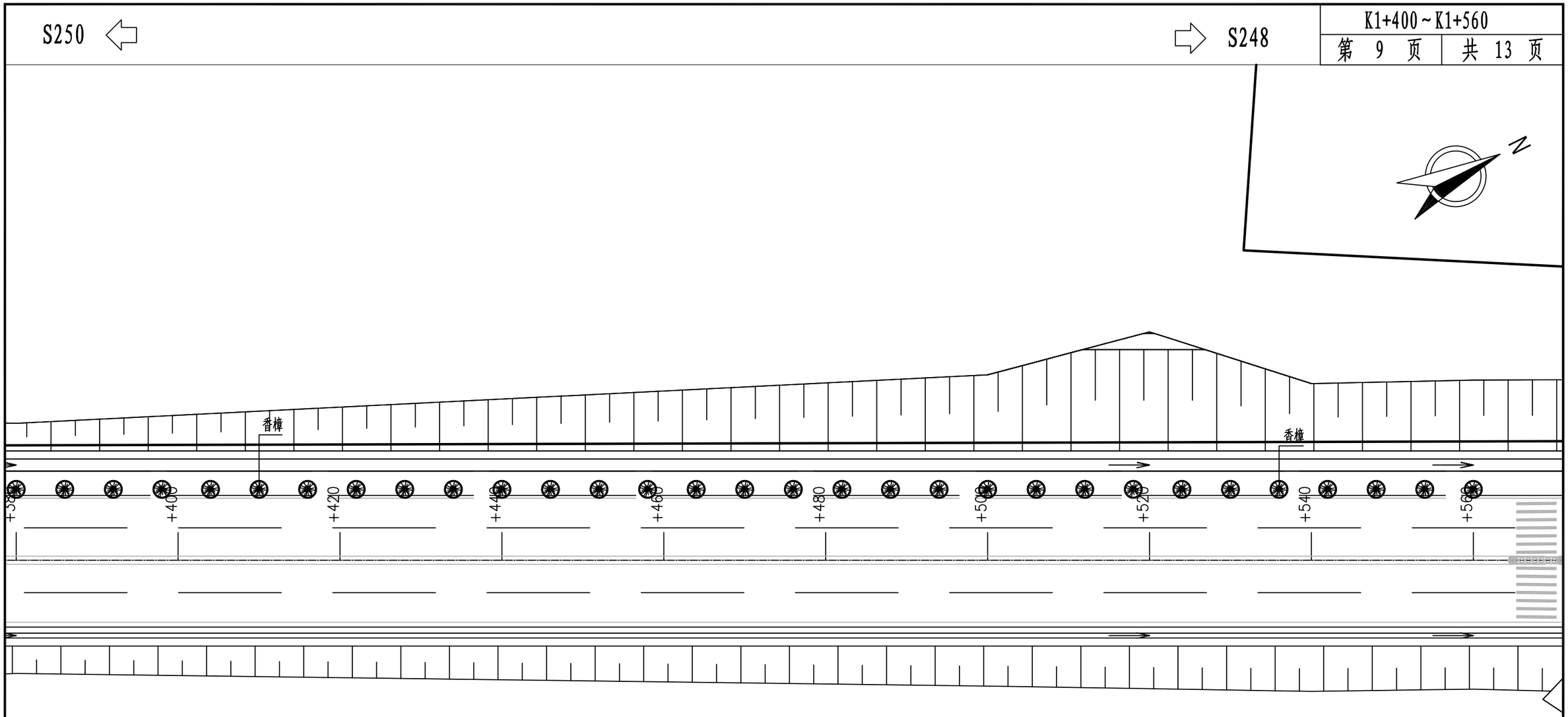

注:

1.本图除标注外,均以米为单位;

2.本图比例采用1:500;

3.本图坐标系采用2000国家大地坐标系，中央子午线114度。

重庆交通大学工程设计研究院有限公司 INSTITUTE OF ENGINEERING DESIGN & RESEARCH CHONGQING JIAOTONG UNIVERSITY	工程名称 Project	桂头镇仙湖工业园规划路新建工程	设 计 Design	任艳妮	任艳妮	专业负责 Specially in Charge	任艳妮	任艳妮	项目负责 Project Manager	甘 维	甘维	阶 段 Stage	施工图设计	专 业 Specialized subject	绿化工程
	图 名 Drawing Name	公路绿化平面设计图	校 核 Check	叶梦颖	叶梦颖	审 核 Examiner	曾莹	曾莹	审 定 Approved	陈 伟	陈伟	图 号 Drawing No.	S-8-3	日 期 Date	2026.06

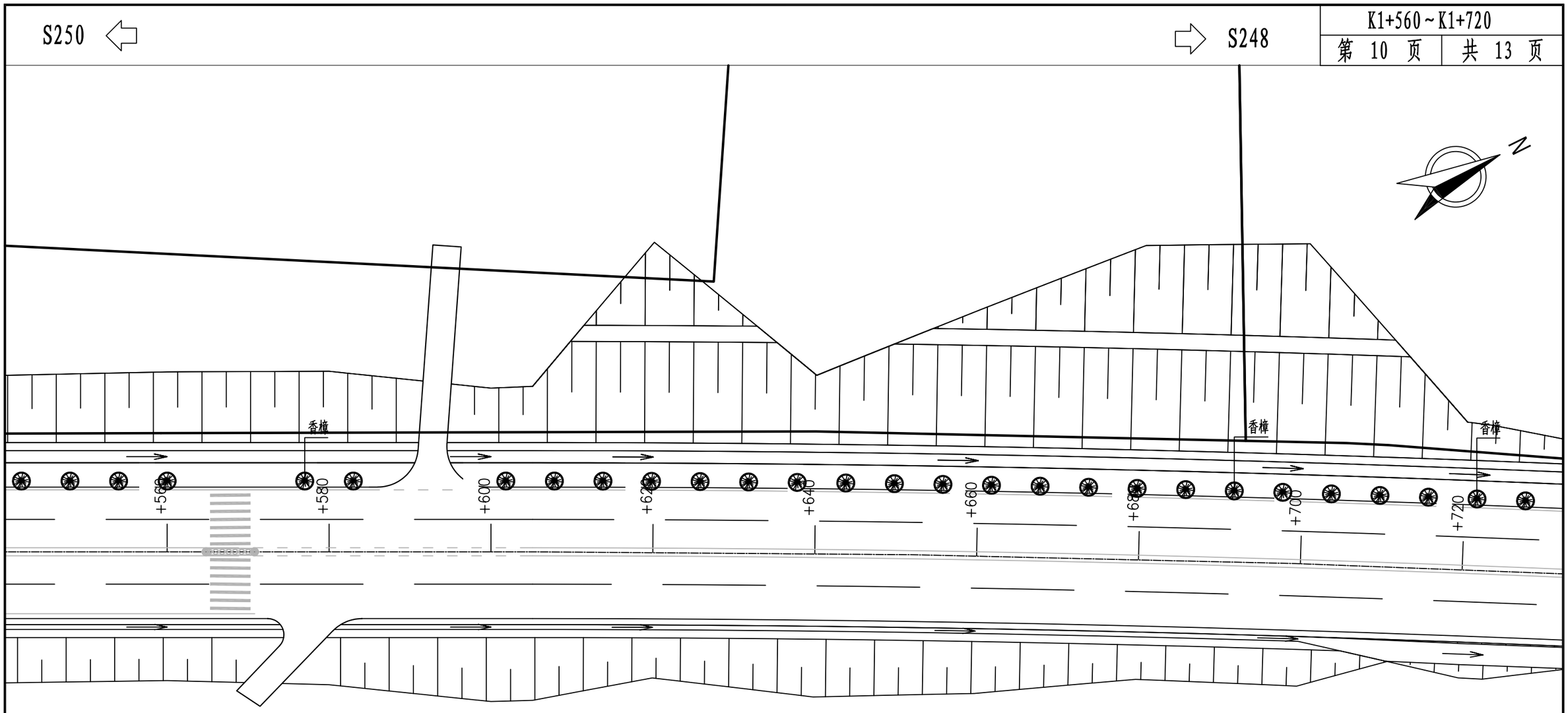

注:

1.本图除标注外,均以米为单位;

2.本图比例采用1:500;

3.本图坐标系采用2000国家大地坐标系，中央子午线114度。

IEDR 重庆交通大学工程设计研究院有限公司 INSTITUTE OF ENGINEERING DESIGN & RESEARCH CHONGQING JIAOTONG UNIVERSITY	工程名称 Project	桂头镇仙湖工业园规划路新建工程	设计 Design	任艳妮	任艳妮	专业负责 Speciality in Charge	任艳妮	任艳妮	项目负责 Project Manager	甘维	甘维	阶段 Stage	施工图设计	专业 Specialized subject	绿化工程
	图名 Drawing Name	公路绿化平面设计图	校核 Check	叶梦颖	叶梦颖	审核 Examiner	曾莹	曾莹	审定 Approved	陈伟	陈伟	图号 Drawing No.	S-8-3	日期 Date	2026.06

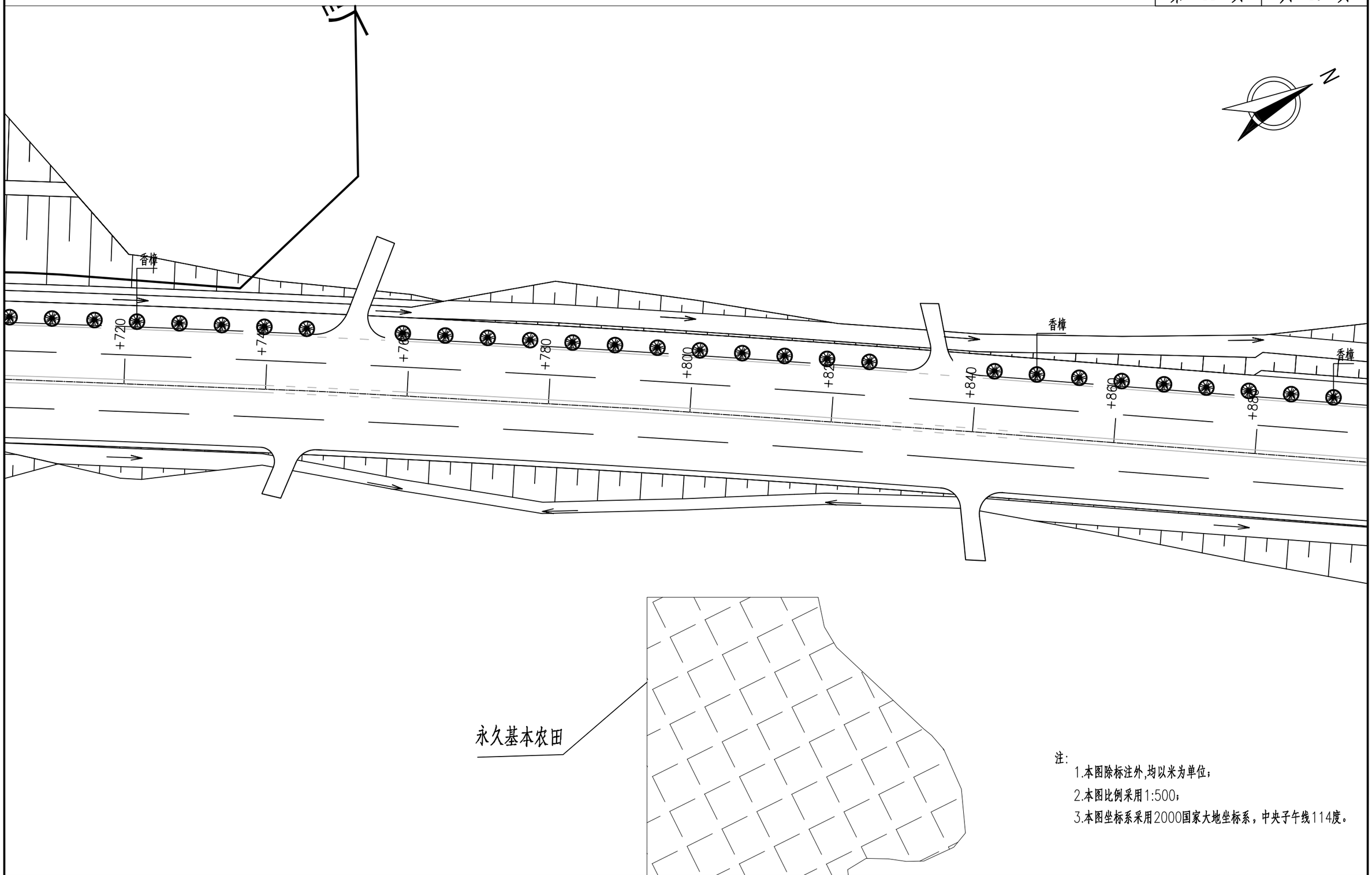

注:

1.本图除标注外,均以米为单位;

2.本图比例采用1:500;

3.本图坐标系采用2000国家大地坐标系，中央子午线114度。

重庆交通大学工程设计研究院有限公司 INSTITUTE OF ENGINEERING DESIGN & RESEARCH CHONGQING JIAOTONG UNIVERSITY	工程名称 Project	桂头镇仙湖工业园规划路新建工程	设计 Design	任艳妮	任艳妮	专业负责 Speciality in Charge	任艳妮	任艳妮	项目负责 Project Manager	甘维	甘维	阶段 Stage	施工图设计	专业 Specialized subject	绿化工程
	图名 Drawing Name	公路绿化平面设计图	校核 Check	叶梦颖	叶梦颖	审核 Examiner	曾莹	曾莹	审定 Approved	陈伟	陈伟	图号 Drawing No.	S-8-3	日期 Date	2026.06

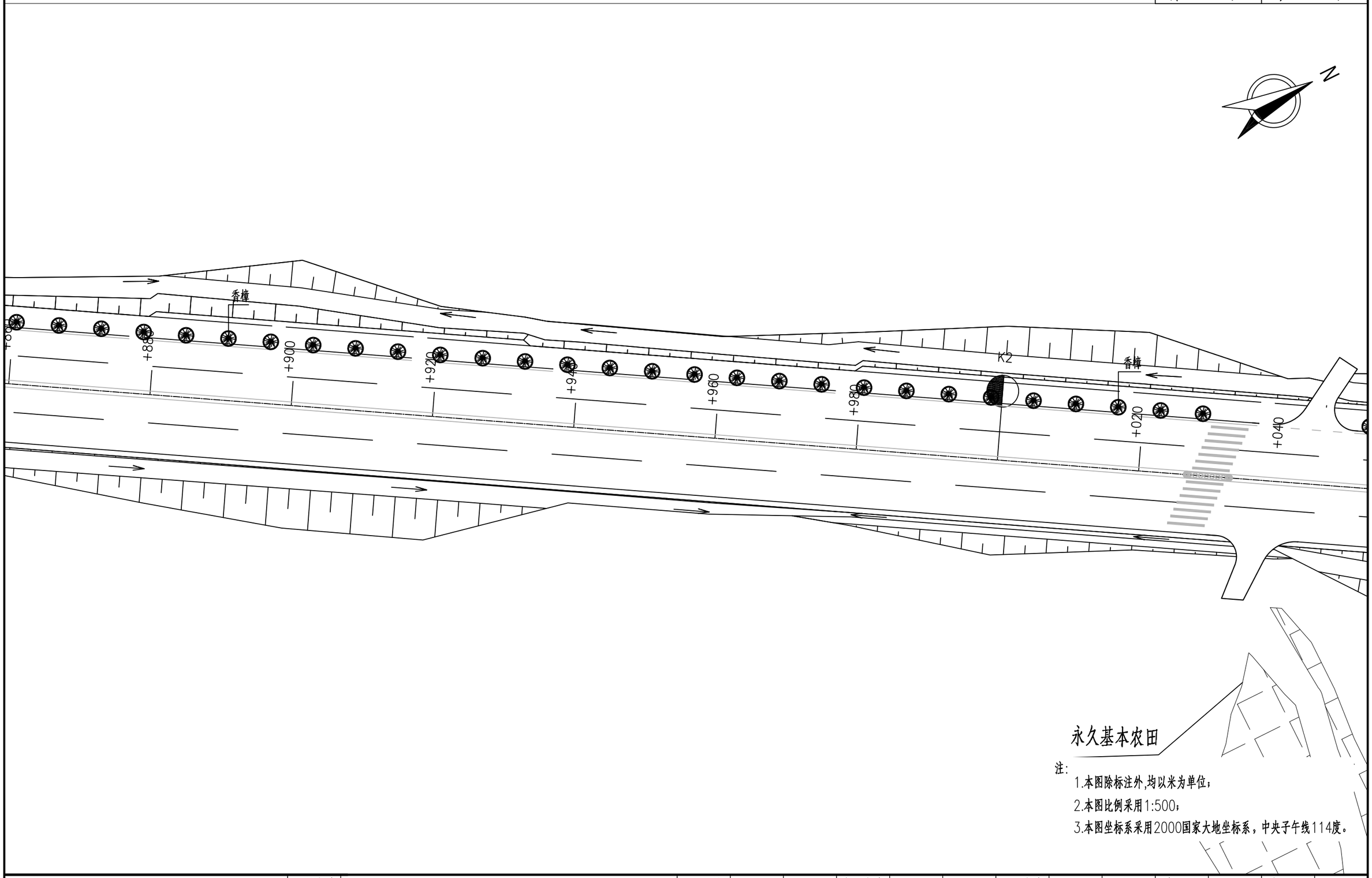

注:

1.本图除标注外,均以米为单位;

2.本图比例采用1:500;

3.本图坐标系采用2000国家大地坐标系，中央子午线114度。

重庆交通大学工程设计研究院有限公司 INSTITUTE OF ENGINEERING DESIGN & RESEARCH CHONGQING JIAOTONG UNIVERSITY	工程名称 Project	桂头镇仙湖工业园规划路新建工程	设计 Design	任艳妮	任艳妮	专业负责 Speciality in Charge	任艳妮	任艳妮	项目负责 Project Manager	甘维	甘维	阶段 Stage	施工图设计	专业 Specialized subject	绿化工程
	图名 Drawing Name	公路绿化平面设计图	校核 Check	叶梦颖	叶梦颖	审核 Examiner	曾莹	曾莹	审定 Approved	陈伟	陈伟	图号 Drawing No.	S-8-3	日期 Date	2026.06

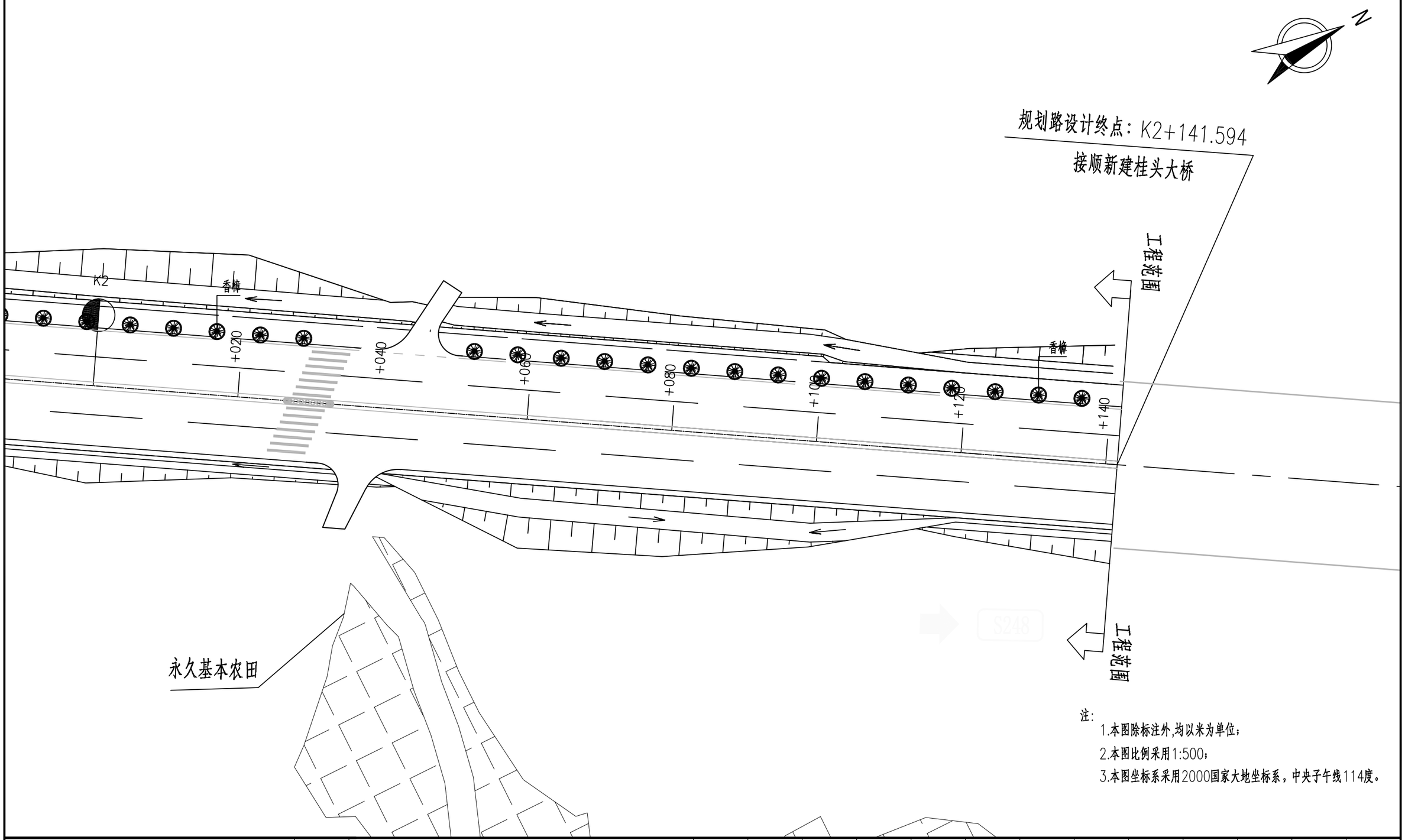

注：

1.本图除标注外,均以米为单位；

2.本图比例采用1:500；

3.本图坐标系采用2000国家大地坐标系，中央子午线114度。

重庆交通大学工程设计研究院有限公司 INSTITUTE OF ENGINEERING DESIGN & RESEARCH CHONGQING JIAOTONG UNIVERSITY	工程名称 Project	桂头镇仙湖工业园规划路新建工程	设计 Design	任艳妮	任艳妮	专业负责 Speciality in Charge	任艳妮	任艳妮	项目负责 Project Manager	甘维	甘维	阶段 Stage	施工图设计	专业 Specialized subject	绿化工程
	图名 Drawing Name	公路绿化平面设计图	校核 Check	叶梦颖	叶梦颖	审核 Examiner	曾莹	曾莹	审定 Approved	陈伟	陈伟	图号 Drawing No.	S-8-3	日期 Date	2026.06

第九篇 其他工程

其他工程说明

1、概述

1.1 项目背景

随着北江航道上沿工程及乳源港的建设，急需连通桂头大桥，以及仙湖工业园基础配套设施急需提升与完善；为贯彻落实上述目标要求，改善韶关市和乳源瑶族自治县的投资环境，优化市县内路网配套，实现区域内经济与省内外的快速联通，本项目的建设迫在眉睫。

本项目位于乳源瑶族自治县桂头镇，起点与省道 S250 线平交，起点桩号为 K0+000，路线沿乡道 Y821 线向东南方向布设，于松围村委会左转，沿仙湖工业园边界往东北方向延伸，途经莫家村右侧后，终点接顺新建桂头大桥，终点桩号为 K2+141.594，路线全长约 2.142 公里。起点 300m 为利用旧路扩建，其余部分为新建道路。

2、河道护坡

根据现场调查，在 K1+010~K1+125 存在改造后道路离河道较近的情况。

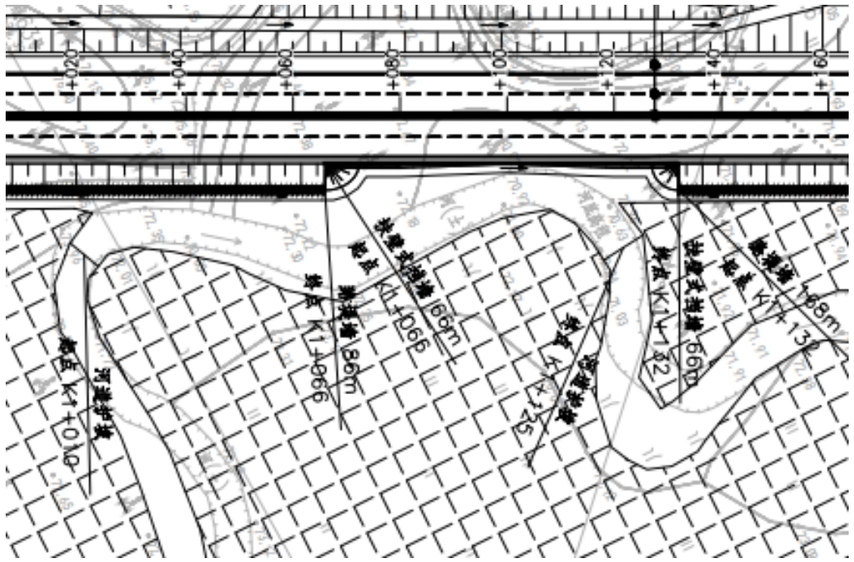

图 2-1　河道位置示意图

为了保障道路边坡防护安全现需要为河道进行加固防护，设置平均 30cm 厚的 C30 素混凝土河道护坡。

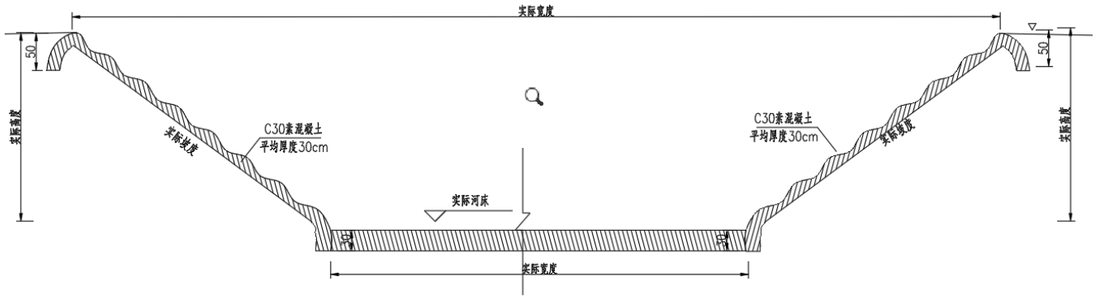

图 2-2　河道护坡示意图

护坡坡度与底宽需根据现场实际河道坡度与底宽调整。

其他工程数量表

桂头镇仙湖工业园规划路新建工程

起讫桩号	长度	实际长度	河道围堰		防护面积	C30混凝土	挖基	备注
			处	1m高				
	(米)	(米)	(m)	(m)	(m2)	(m3)	(m3)	
K1+010 ～ K1+125	115	120	2	16.00	3.99	478.52	478.52	
合计	115	120	2	16	3.99	478.52	478.52	

编制：罗铭轩　　复核：甘维　　图号：S-9-2

断面布置图

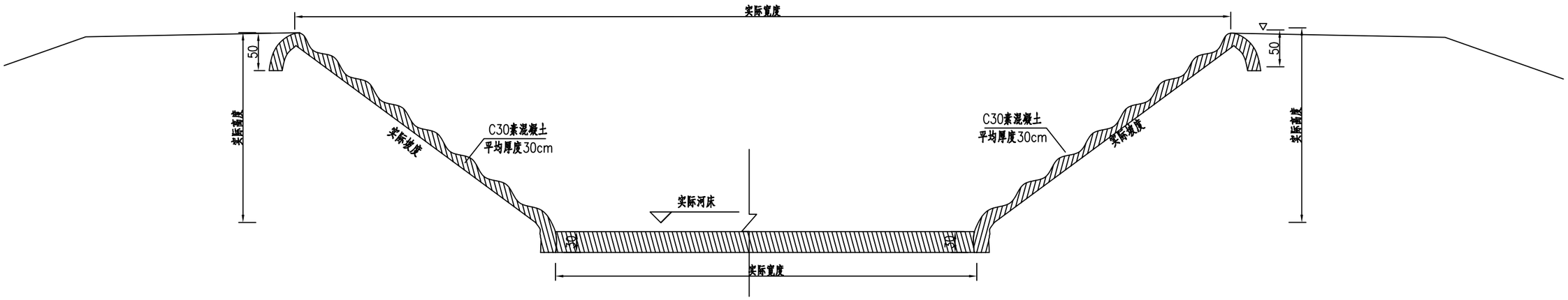

主要工程数量表

项目	防护面积（m^2）	C30混凝土（m^3）	挖基（m^3）
数量	3.99	478.524	478.524

附注：

1、本图尺寸均以厘米为单位。

2、堤岸采用混凝土进行防护，混凝土标号为C30，平均厚度为30cm。

重庆交通大学工程设计研究院有限公司 INSTITUTE OF ENGINEERING DESIGN & RESEARCH CHONGQING JIAOTONG UNIVERSITY	工程名称 Project	桂头镇仙湖工业园规划路新建工程	设计 Design	罗铭轩	罗铭轩	专业负责 Speciality in Charge	罗 涛	罗涛	项目负责 Project Manager	甘 维	甘维	阶 段 Stage	施工图设计	专 业 Specialized subject	道路工程
	图 名 Drawing Name	混凝土护坡设计图	校 核 Check	甘 维	甘维	审 核 Examiner	蒋 勇	蒋勇	审 定 Approved	陈 伟	陈伟	图 号 Drawing No.	S-9-3	日 期 Date	2026.06

第十篇　筑路材料

筑路材料说明

1.筑路材料

本项目筑路材料包括石料、中（粗）砂等。项目周边筑路材料较丰富，储藏量大，运输方便。石料在韶关市龙韶实业有限公司和乐昌市建筑工程公司材料场石场购取，平均运距35和27公里；中（粗）砂在乐昌市鸿宇沙场和德胜沙场购取，平均运距21和26.5公里。

1.1 石料

石料在韶关市龙韶实业有限公司和乐昌市建筑工程公司材料场石场购取。

1.2 砂料

本路段工程用砂料均可在乐昌市鸿宇沙场和德胜沙场购取。

2.水、电

2.1 工程用水：

项目沿线水系较为发达，自然沟渠分布较多，水量较为丰富，污染少、无酸腐性，水质符合饮用和建筑工程用水标准，沿线取用方便，可供工程之用。生活用水需与当地供水部门联系，接通自来水管道，或采用打井解决。

2.2 工程用电：

沿线电网密集，工程用电能保障，可与当地电力部门协商解决，就近接用；并应自备发电机，以确保关键部位和重要工序的施工，满足工程需要。

筑路材料料场调查表

桂头镇仙湖工业园规划路新建工程

编号	材料名称	料场名称	上路桩号	运输方式	平均运距（Km）	说明
1	石料	韶关市龙韶实业有限公司	K0+000	汽车运输	35.0	武江区龙归镇
2	石料	乐昌市建筑工程公司材料场石场	K0+000	汽车运输	27.5	乐昌市
3	中（粗）砂	乐昌市鸿宇沙场	K0+000	汽车运输	21.0	乐昌市
4	中（粗）砂	德胜沙场	K0+000	汽车运输	26.5	韶关市武江区

编制：罗铭轩　　复核：甘雅　　图号：S-10-2

材料名称 运距S (km)	块片石、碎石	35Km(27.5Km)
	中粗砂	21Km(26.5Km)

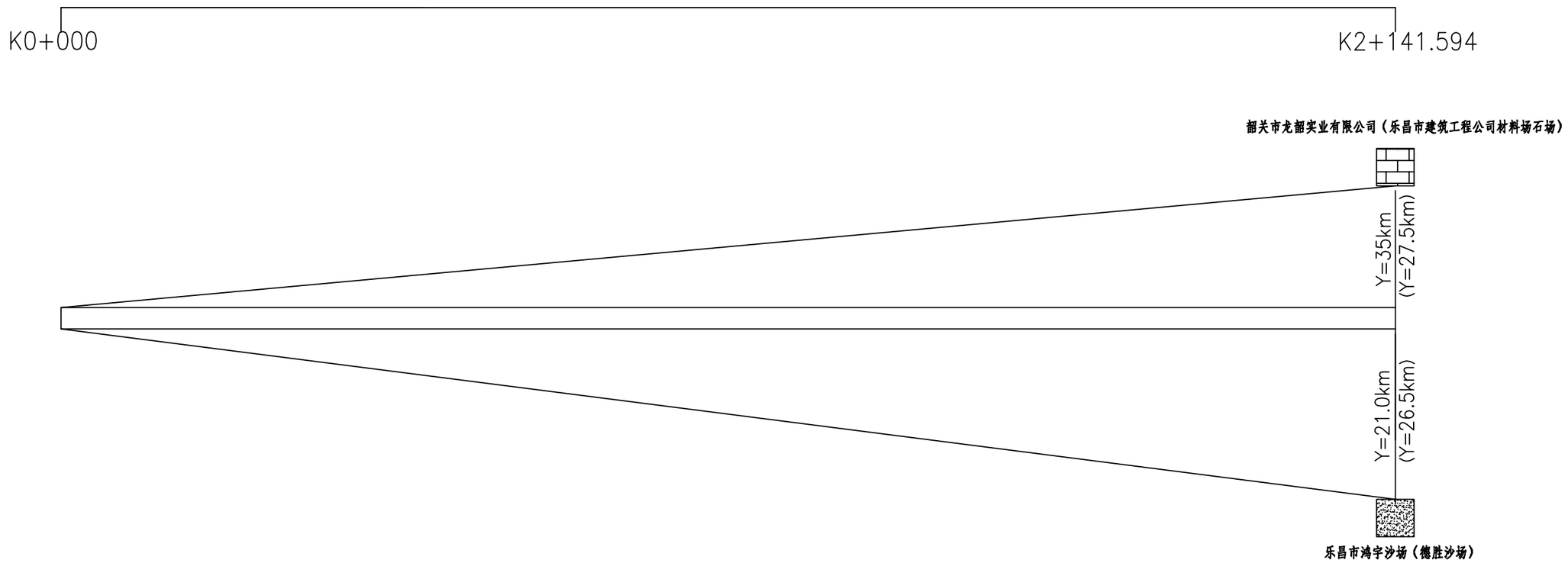

图 例

块片石、碎石　　中粗砂

注:

1、平均运距计算公式: S= Y+0.5×(L1×L1+L2×L2)/(L1+L2)。

2、图上所示仅表示料场上路桩号。

3、图中里程桩号、运距等均按路线中心线相应计算。

重庆交通大学工程设计研究院有限公司 INSTITUTE OF ENGINEERING DESIGN & RESEARCH CHONGQING JIAOTONG UNIVERSITY	工程名称 Project	桂头镇仙湖工业园规划路新建工程	设计 Design	罗铭轩		专业负责 Speciality in Charge	罗 涛		项目负责 Project Manager	甘 维		阶 段 Stage	施工图设计	专 业 Specialized subject	道路工程
	图 名 Drawing Name	沿线筑路材料供应示意图	校 核 Check	甘 维		审 核 Examiner	蒋 勇		审 定 Approved	陈 伟		图 号 Drawing No.	S-10-3	日 期 Date	2026.06

第十一篇 施工组织计划

施工组织计划说明

1 项目概况

随着北江航道上沿工程及乳源港的建设，急需连通桂头大桥，以及仙湖工业园基础配套设施急需提升与完善；为贯彻落实上述目标要求，改善韶关市和乳源瑶族自治县的投资环境，优化市县内路网配套，实现区域内经济与省内外的快速联通，本项目的建设迫在眉睫。

本项目位于乳源瑶族自治县桂头镇，起点与省道 S250 线平交，起点桩号为 K0+000，路线沿乡道 Y821 线向东南方向布设，于松围村委会左转，沿仙湖工业园边界往东北方向延伸，途经莫家村右侧后，终点接顺新建桂头大桥，终点桩号为 K2+141.594，路线全长约 2.142 公里。起点 300m 为利用旧路扩建，其余部分为新建道路。

具体地理位置见项目地理位置图。

项目地理位置图

2 编制依据及参考

1.JTG B01-2014《公路工程技术标准》

2.JTG D81-2017《公路交通安全设施设计规范》

3.JTG / T 3671-2021《公路交通安全设施施工技术规范》

4.GB5768-2022.2《道路交通标志和标线》第 2 部分：道路交通标志

5.GB5768-2009.3《道路交通标志和标线》第 3 部分：道路交通标线

6.GB5768-2017《道路交通标志和标线》第 4 部分：作业区

8.JTG H30-2015《公路养护安全作业规程》

9.人民交通出版社《道路交通标志和标线手册》

10.相关主体工程设计文件等。

3 交通疏解

3.1 疏解概况

本项目为新建工程，但部分路段为现状旧路，附近厂区出行需求较大。施工势必会对现状交通及行人带来影响，须采取一系列措施尽量减少建设项目给交通及行人带来的负面影响。

3.2 疏解原则

1. 深入现场踏勘，积极进行交通调查与分析，收集相关道路交通资料，充分了解现状情况。

2. 充分利用周边道路完善临时道路设施，确保局部交通与整体交通相协调，研究相关道路交通组织方案，积极引导交通流，努力缓解施工地段交通压力，确保工程建设的顺利进行。

3. 注意交通安全畅通，尽可能减少对居民和厂区出行和生活带来干扰。施工期间在封闭区域上预留适当宽度行人通道，力求为行人提供方便、舒适和安全的步行环境。

4. 尽可能减少施工场地对周边大型建筑物对外交通的影响。

5. 咨询交通警察支队和市交通局以及相关单位的设计的意见。

3.3 大范围交通疏解方案

1. 本项目施工期间的交通疏解组织应分区段、路段,根据现场实际情况及工期安排,尽量减少对现状交通的影响。

本项目采取分段施工、分幅施工（半幅施工、半幅保证通行，保证交通不中断）的手段。完善施工区域外围交通疏解标志，施工路段应提前设置施工标志、限速标志。施工完毕后，及时清除障碍物，消除隐患。

3.4 施工路段交通疏解方案

1.第一阶段：围蔽 K0+820~K2+141.594 全幅施工，周边居民可利用项目现状道路，周边村道和 X821 出行。

2.第二阶段：围蔽 K0+620~K0+820 全幅施工，周边居民可利用项目现状道路和周边村道出行。

3.第三阶段：围蔽 K0+410~K0+620 全幅施工，周边居民可利用项目现状道路,周边村道和 X821 出行。

4.第四阶段：围蔽 K0+320~K0+410 全幅，在围蔽右幅建设临时施工便道用于保通。

5.第五阶段：围蔽 K0+000~K0+320 右幅，开放左幅保通。

6.第六阶段：围蔽 K0+000~K0+300 左幅，施工结束后开放全线通车。

3.5 施工区交通组织措施

车辆在通过施工区时，即使在没有任何现实障碍的情况下，也可能与其他车辆发生碰撞，或者在穿行过程中非常缓慢，大幅度降低运行效率，为“安全”付出较高的代价。此外，行经施工区的车辆与其他车辆的碰撞过程中，有可能发生与隔离设施、交通标志、施工车辆与器材，或者与施工人员及其他行人碰撞的事故。

1.增强施工区的警告标志，这可以保持驾驶员的警觉。通过交通电台等手段宣传通过施工区的安全驾驶行为，保持正常的行驶路径。

2.通过辅助的、临时的信息板，通知驾驶员在夜间正确使用夜灯，并注意前面车辆的刹车。

3.设置提前预警，并且多次提醒的交通标志，及时告知驾驶员并进入正确的行车道，使其对车道封闭的方位有正确的把握。

4.提示驾驶员适当增大车距。

5.在施工区严格执行速度限制，建议对施工区的超速行为实行双倍罚款。

6.增加临时信息板，提醒驾驶员，施工人员可能就在紧邻其车辆的地方。

7.驾驶员自身应当遵守施工区的换车道规则，只有在确认交通流状况允许的情况下才变车。

8.可采用的交通标志包括：前方施工标志、施工区结束标志、减速慢行标志等。

9.施工期间做好相关的宣传工作，加大报刊、新闻媒体的宣传力度，充分利用可变情报板、有线广播等引导交通，防止作业区段交通拥堵。通过与公众的沟通取得公众的谅解很重要，可以很大程度上减低交通事故，而施工作业区路段的交通事故往往才是造成大面积堵车的直接原因。

3.6 交通疏解执行

施工队进场后，应编制详细的交通疏解方案，确保施工期间交通组织的安全、有序，施工组织方案须报送交警等相关部门批准后，方可实施。

交通疏解标准横断面（一阶段）

K0+820~K2+141.594 1:250

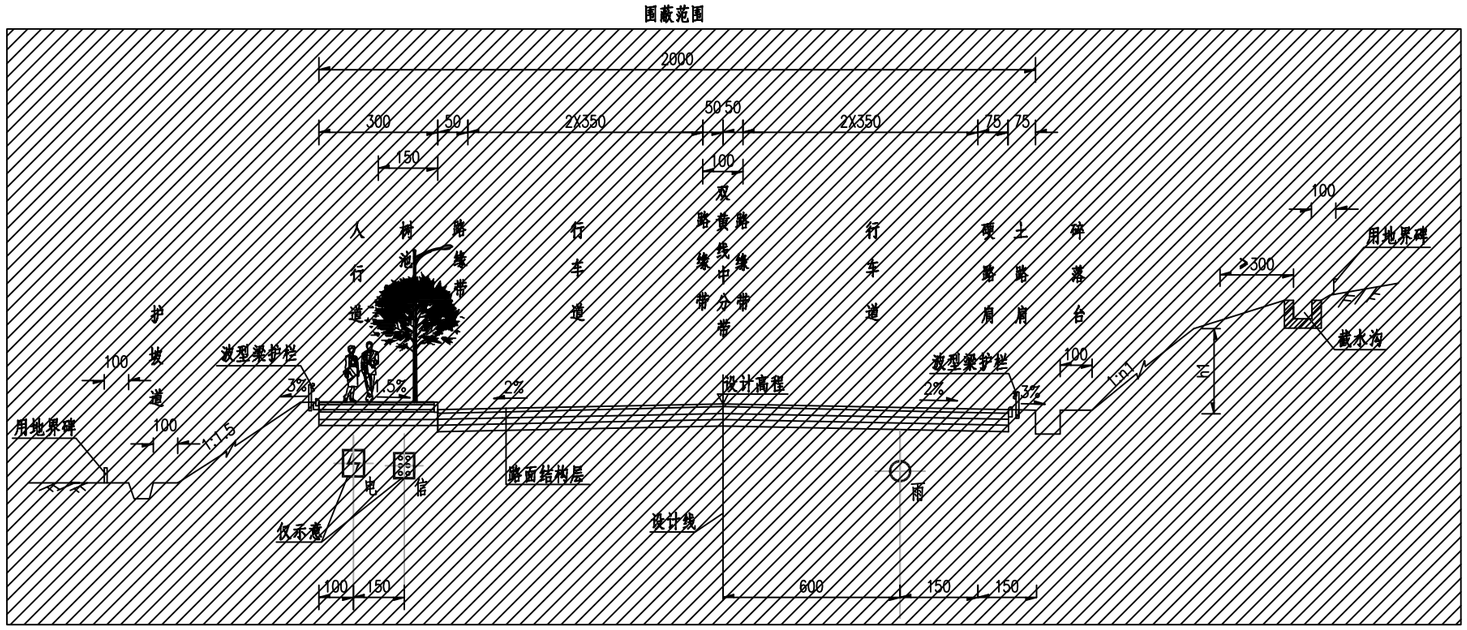

注：

1、本图尺寸单位以厘米计。
2、图中雨水管仅为示意。
3、图中电力、通信管线仅为示意，不在本项目工程设计范围内。
4、全线采用水泥砼路面，双向四车道，按二级公路兼城市道路功能标准建设， 设计速度40km/h。
5、本图为路基标准横断面推荐方案。
6、项目一阶段围蔽K0+820~K2+141.594全幅施工。
7、具体疏解方案可由现场施工根据实际情况进行调整。

重庆交通大学工程设计研究院有限公司 INSTITUTE OF ENGINEERING DESIGN & RESEARCH CHONGQING JIAOTONG UNIVERSITY	工程名称 Project	桂头镇仙湖工业园规划路新建工程	设计 Design	罗铭轩	罗铭轩	专业负责 Speciality in Charge	罗 涛	罗涛	项目负责 Project Manager	甘 维	甘维	阶段 Stage	施工图设计	专业 Specialized subject	道路工程
	图名 Drawing Name	交通疏解标准横断面图（一阶段）	校核 Check	甘 维	甘维	审核 Examiner	蒋 勇	蒋勇	审定 Approved	陈 伟	陈伟	图号 Drawing No.	S-11-2	日期 Date	2026.06

交通疏解标准横断面（二阶段）

K0+620~K0+820 1:250

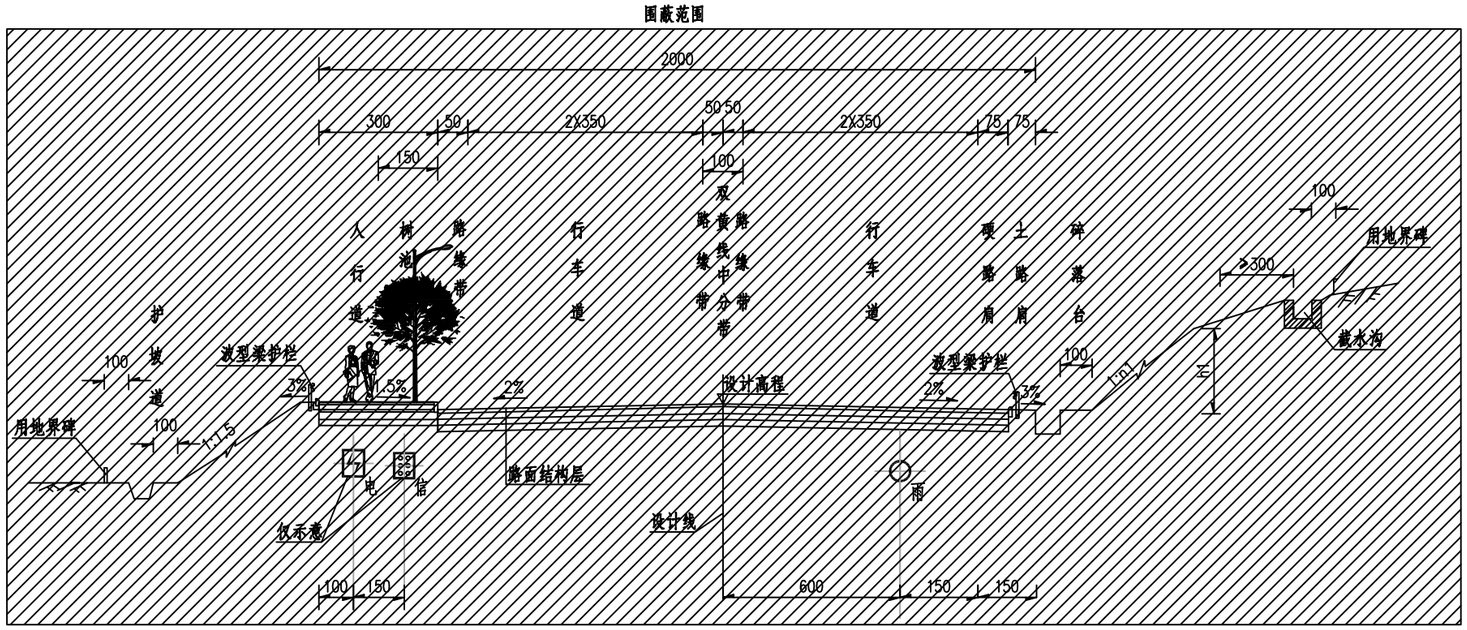

注：

1、本图尺寸单位以厘米计。
2、图中雨水管仅为示意。
3、图中电力、通信管线仅为示意，不在本项目工程设计范围内。
4、全线采用水泥砼路面，双向四车道，按二级公路兼城市道路功能标准建设， 设计速度40km/h。
5、本图为路基标准横断面推荐方案。
6、项目二阶段围蔽K0+620~K0+820全幅施工.
7、具体疏解方案可由现场施工根据实际情况进行调整。

重庆交通大学工程设计研究院有限公司 INSTITUTE OF ENGINEERING DESIGN & RESEARCH CHONGQING JIAOTONG UNIVERSITY	工程名称 Project	桂头镇仙湖工业园规划路新建工程	设计 Design	罗铭轩	罗铭轩	专业负责 Speciality in Charge	罗 涛	罗涛	项目负责 Project Manager	甘 维	甘维	阶段 Stage	施工图设计	专业 Specialized subject	道路工程
	图名 Drawing Name	交通疏解标准横断面图（二阶段）	校核 Check	甘 维	甘维	审核 Examiner	蒋 勇	蒋勇	审定 Approved	陈 伟	陈伟	图号 Drawing No.	S-11-2	日期 Date	2026.06

交通疏解标准横断面（三阶段）

K0+410～K0+620 1:250

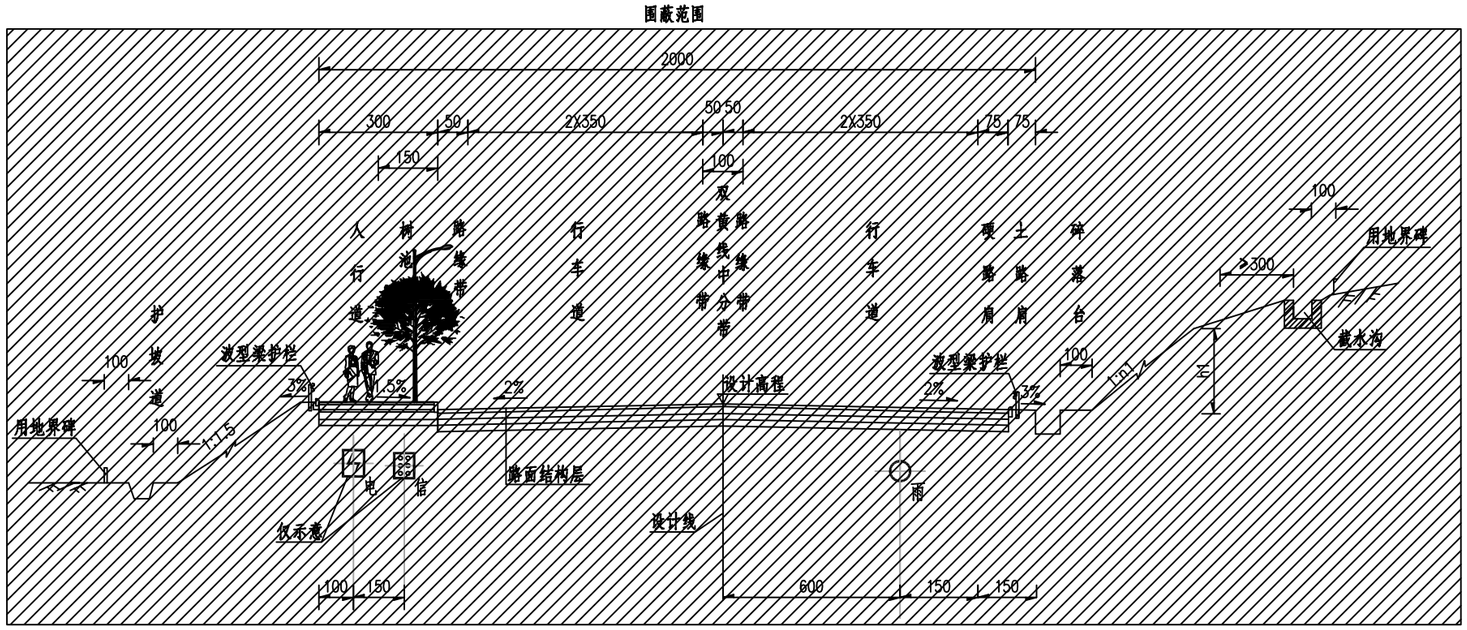

注：

1、本图尺寸单位以厘米计。
2、图中雨水管仅为示意。
3、图中电力、通信管线仅为示意，不在本项目工程设计范围内。
4、全线采用水泥砼路面，双向四车道，按二级公路兼城市道路功能标准建设， 设计速度40km/h。
5、本图为路基标准横断面推荐方案。
6、项目三阶段围蔽K0+410～K0+620全幅施工.
7、具体疏解方案可由现场施工根据实际情况进行调整。

重庆交通大学工程设计研究院有限公司 INSTITUTE OF ENGINEERING DESIGN & RESEARCH CHONGQING JIAOTONG UNIVERSITY	工程名称 Project	桂头镇仙湖工业园规划路新建工程	设计 Design	罗铭轩	罗铭轩	专业负责 Speciality in Charge	罗 涛	罗涛	项目负责 Project Manager	甘 维	甘维	阶段 Stage	施工图设计	专业 Specialized subject	道路工程
	图名 Drawing Name	交通疏解标准横断面图（二阶段）	校核 Check	甘 维	甘维	审核 Examiner	蒋 勇	蒋勇	审定 Approved	陈 伟	陈伟	图号 Drawing No.	S-11-2	日期 Date	2026.06

交通疏解标准横断面（四阶段）

K0+320～K0+410 1:250

围蔽范围

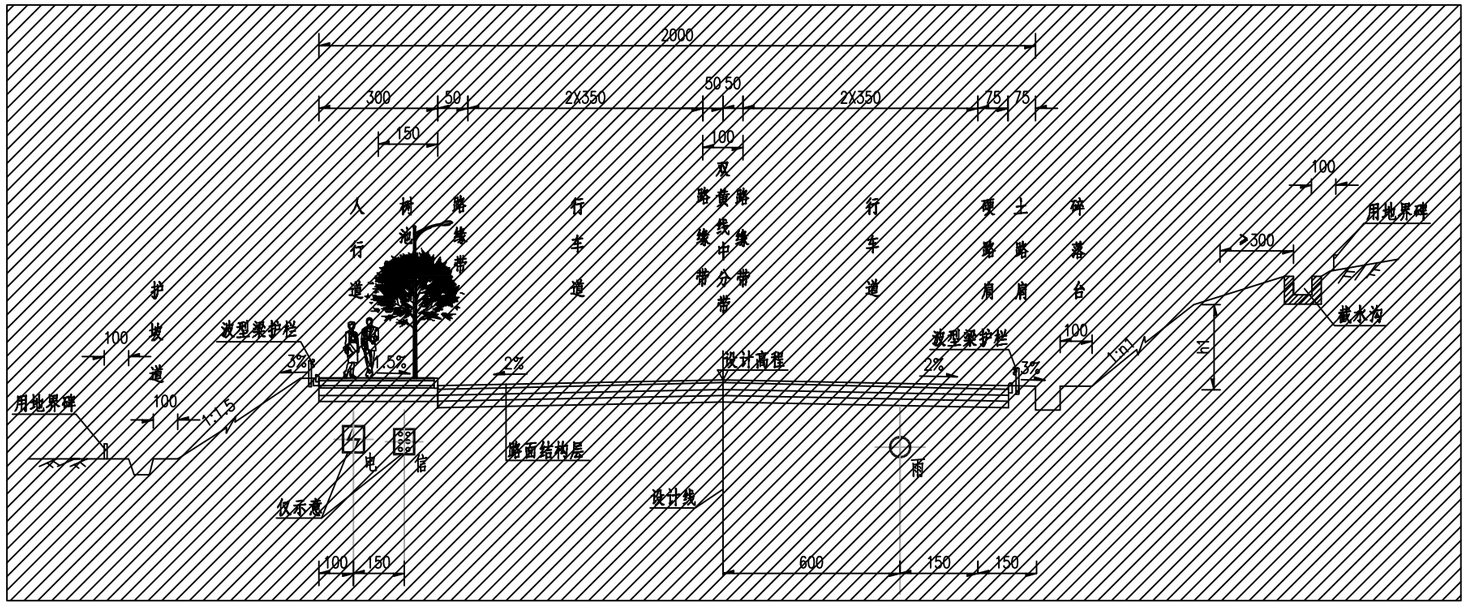

注：

1、本图尺寸单位以厘米计。

2、图中雨水管仅为示意。

3、图中电力、通信管线仅为示意，不在本项目工程设计范围内。

4、全线采用水泥砼路面，双向四车道，按二级公路兼城市道路功能标准建设， 设计速度40km/h。

5、本图为路基标准横断面推荐方案。

6、项目四阶段围蔽K0+320～K0+410全幅，在围蔽右幅建设临时施工便道用于保通.

7、具体疏解方案可由现场施工根据实际情况进行调整。

重庆交通大学工程设计研究院有限公司 INSTITUTE OF ENGINEERING DESIGN & RESEARCH CHONGQING JIAOTONG UNIVERSITY	工程名称 Project	桂头镇仙湖工业园规划路新建工程	设计 Design	罗铭轩	罗铭轩	专业负责 Speciality in Charge	罗 涛	罗涛	项目负责 Project Manager	甘 维	甘维	阶段 Stage	施工图设计	专业 Specialized subject	道路工程
	图名 Drawing Name	交通疏解标准横断面图（二阶段）	校核 Check	甘 维	甘维	审核 Examiner	蒋 勇	蒋勇	审定 Approved	陈 伟	陈伟	图号 Drawing No.	S-11-2	日期 Date	2026.06

交通疏解标准横断面（五阶段）

K0+000~K0+300　1:250

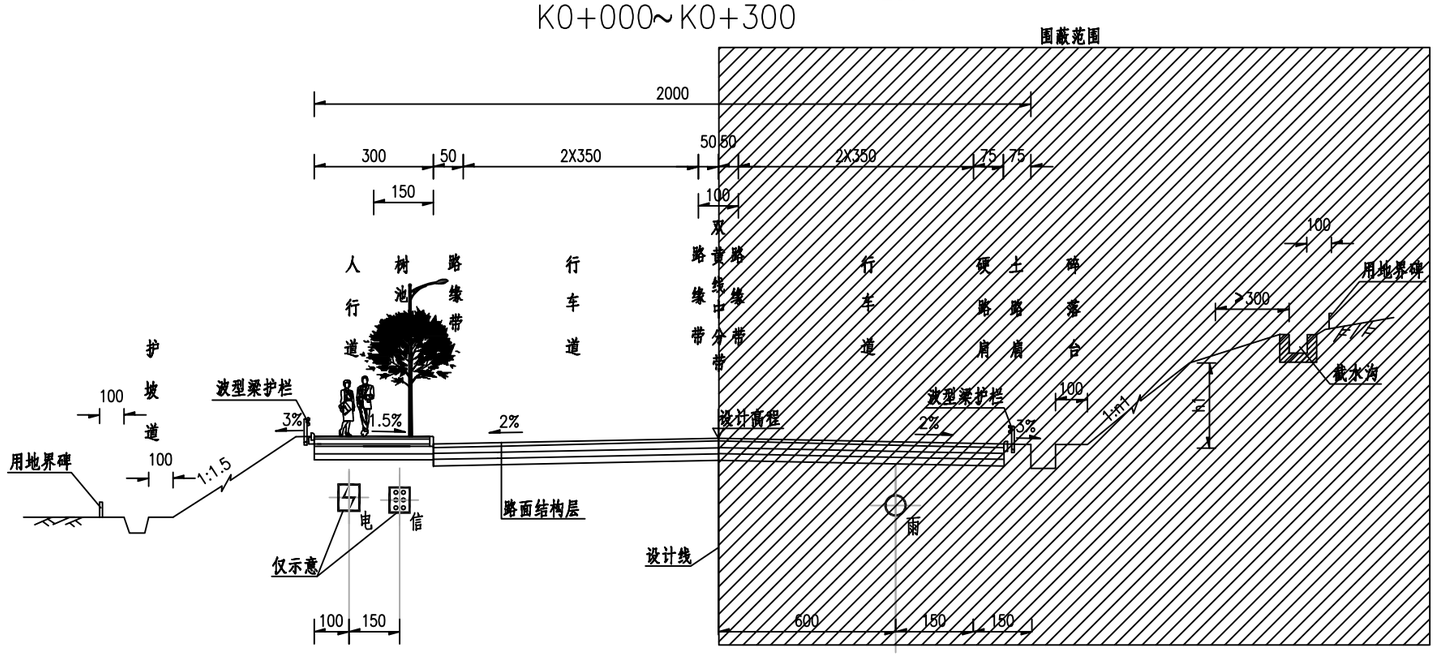

注：

1、本图尺寸单位以厘米计。
2、图中雨水管仅为示意。
3、图中电力、通信管线仅为示意，不在本项目工程设计范围内。
4、全线采用水泥砼路面，双向四车道，按二级公路兼城市道路功能标准建设， 设计速度40km/h。
5、本图为路基标准横断面推荐方案。
6、项目五阶段围蔽K0+000~K0+300右幅，开放左幅保通;围蔽K0+300~K0+410全幅施工。
7、具体疏解方案可由现场施工根据实际情况进行调整。

重庆交通大学工程设计研究院有限公司 INSTITUTE OF ENGINEERING DESIGN & RESEARCH CHONGQING JIAOTONG UNIVERSITY	工程名称 Project	桂头镇仙湖工业园规划路新建工程	设计 Design	罗铭轩	罗铭轩	专业负责 Speciality in Charge	罗涛	罗涛	项目负责 Project Manager	甘维	甘维	阶段 Stage	施工图设计	专业 Specialized subject	道路工程
	图名 Drawing Name	交通疏解标准横断面图（三阶段）	校核 Check	甘维	甘维	审核 Examiner	蒋勇	蒋勇	审定 Approved	陈伟	陈伟	图号 Drawing No.	S-11-2	日期 Date	2026.06

交通疏解标准横断面（六阶段）

1:250

K0+000~K0+300

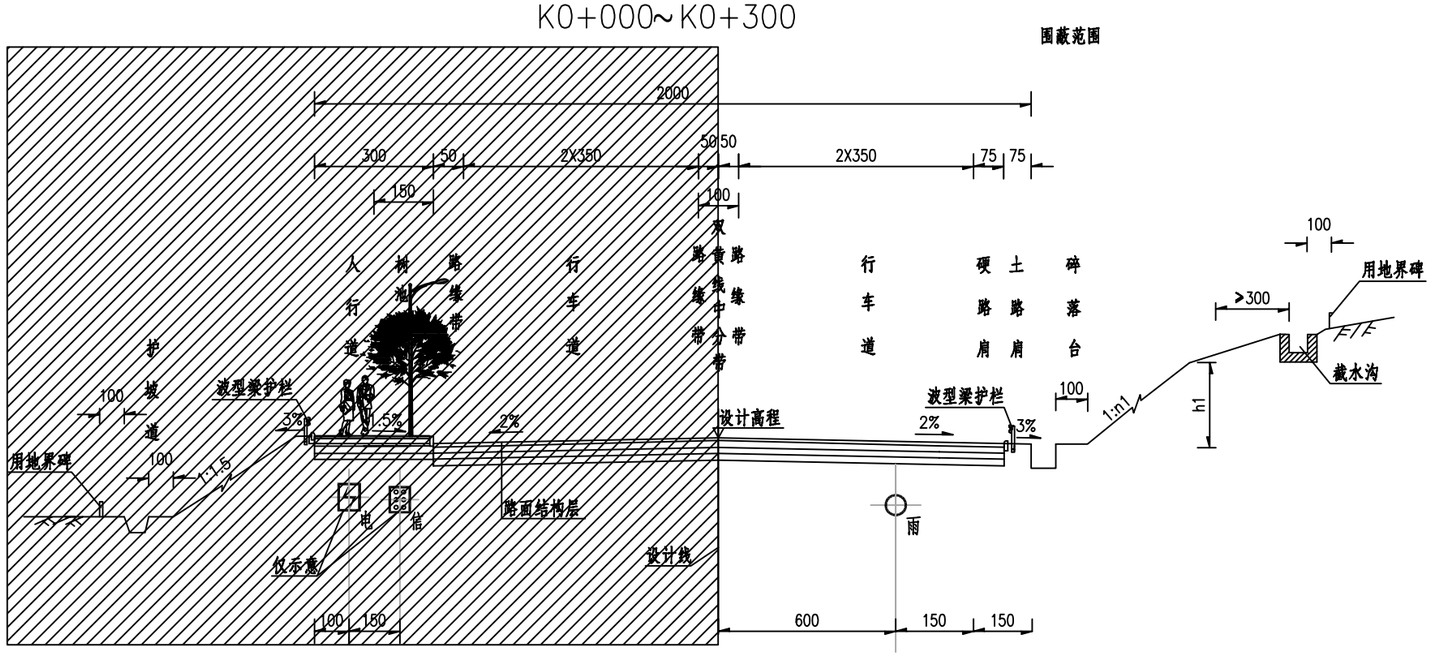

注：

1、本图尺寸单位以厘米计。

2、图中雨水管仅为示意。

3、图中电力、通信管线仅为示意，不在本项目工程设计范围内。

4、全线采用水泥砼路面，双向四车道，按二级公路兼城市道路功能标准建设， 设计速度40km/h。

5、本图为路基标准横断面推荐方案。

6、项目六阶段围蔽K0+000~K0+300左幅，施工结束后开放全线通车。

7、具体疏解方案可由现场施工根据实际情况进行调整。

重庆交通大学工程设计研究院有限公司 INSTITUTE OF ENGINEERING DESIGN & RESEARCH CHONGQING JIAOTONG UNIVERSITY	工程名称 Project	桂头镇仙湖工业园规划路新建工程	设计 Design	罗铭轩		专业负责 Speciality in Charge	罗 涛		项目负责 Project Manager	甘 维		阶段 Stage	施工图设计	专业 Specialized subject	道路工程
	图名 Drawing Name	交通疏解标准横断面图（四阶段）	校核 Check	甘 维		审核 Examiner	蒋 勇		审定 Approved	陈 伟		图号 Drawing No.	S-11-2	日期 Date	2026.06

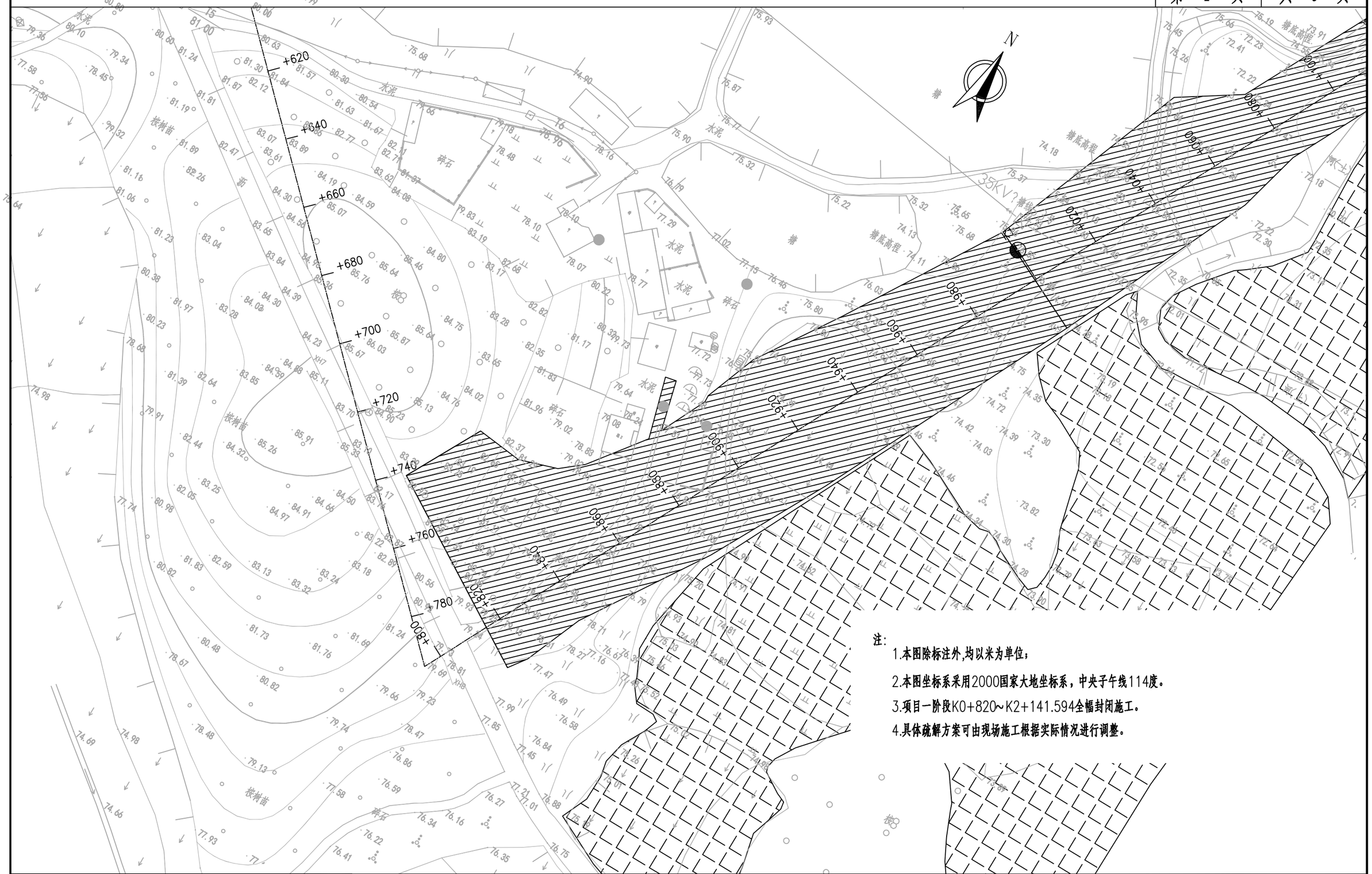

注:

1.本图除标注外,均以米为单位;

2.本图坐标系采用2000国家大地坐标系，中央子午线114度。

3.项目一阶段K0+820~K2+141.594全幅封闭施工。

4.具体疏解方案可由现场施工根据实际情况进行调整。

重庆交通大学工程设计研究院有限公司 INSTITUTE OF ENGINEERING DESIGN & RESEARCH CHONGQING JIAOTONG UNIVERSITY	工程名称 Project	桂头镇仙湖工业园规划路新建工程	设计 Design	罗铭轩	罗铭轩	专业负责 Speciality in Charge	罗涛	罗涛	项目负责 Project Manager	甘维	甘维	阶段 Stage	施工图设计	专业 Specialized subject	道路工程
	图名 Drawing Name	交通疏解平面设计图（一阶段）	校核 Check	甘维	甘维	审核 Examiner	蒋勇	蒋勇	审定 Approved	陈伟	陈伟	图号 Drawing No.	S-11-3	日期 Date	2026.06

重庆交通大学工程设计研究院有限公司 INSTITUTE OF ENGINEERING DESIGN & RESEARCH CHONGQING JIAOTONG UNIVERSITY	工程名称 Project	桂头镇仙湖工业园规划路新建工程	设计 Design	罗铭轩	罗铭轩	专业负责 Speciality in Charge	罗 涛	罗涛	项目负责 Project Manager	甘 维	甘维	阶 段 Stage	施工图设计	专 业 Specialized subject	道路工程
	图 名 Drawing Name	交通疏解平面设计图（一阶段）	校 核 Check	甘 维	甘维	审 核 Examiner	蒋 勇	蒋勇	审 定 Approved	陈 伟	陈伟	图 号 Drawing No.	S-11-3	日 期 Date	2026.06

S250

S248

K1+370～K1+720

第 3 页 共 5 页

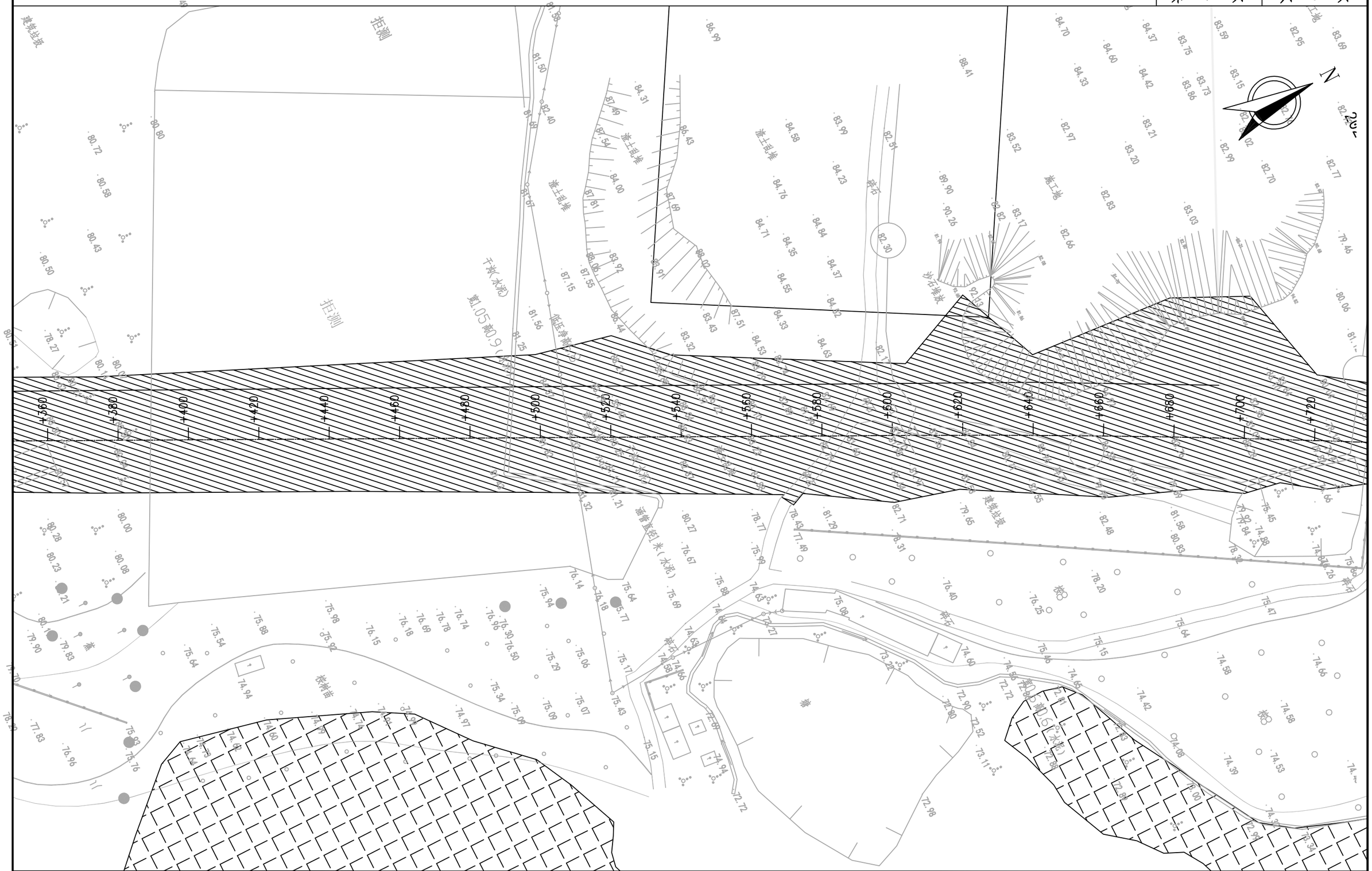

重庆交通大学工程设计研究院有限公司 INSTITUTE OF ENGINEERING DESIGN & RESEARCH CHONGQING JIAOTONG UNIVERSITY	工程名称 Project	桂头镇仙湖工业园规划路新建工程	设计 Design	罗铭轩	罗铭轩	专业负责 Specialily in Charge	罗 涛	罗涛	项目负责 Project Manager	甘 维	甘维	阶段 Stage	施工图设计	专业 Specialized subject	道路工程
	图名 Drawing Name	交通疏解平面设计图（一阶段）	校核 Check	甘 维	甘维	审核 Examiner	蒋 勇	蒋勇	审定 Approved	陈 伟	陈伟	图号 Drawing No.	S-11-3	日期 Date	2026.06

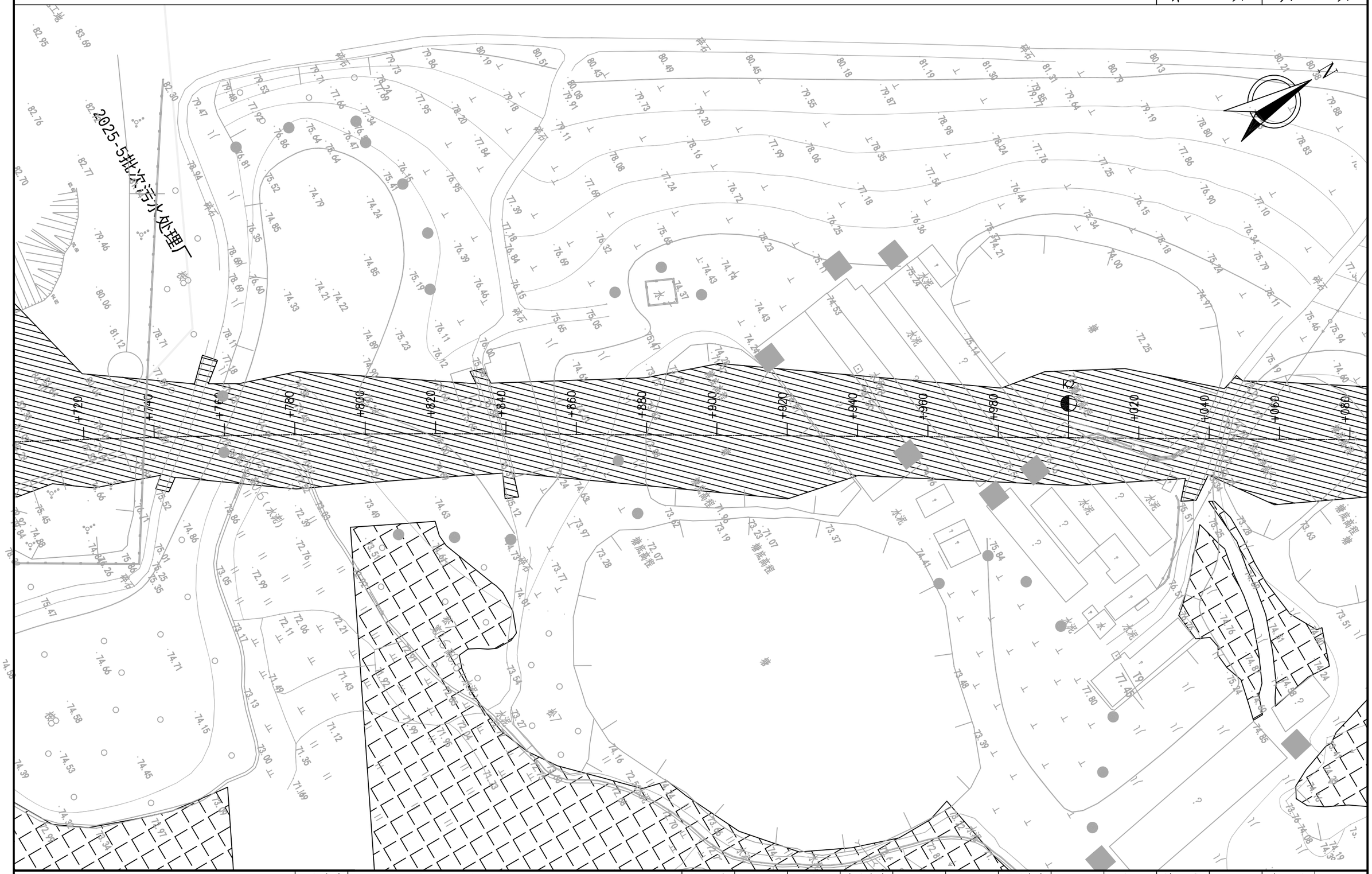

IEDR 重庆交通大学工程设计研究院有限公司 INSTITUTE OF ENGINEERING DESIGN & RESEARCH CHONGQING JIAOTONG UNIVERSITY	工程名称 Project	桂头镇仙湖工业园规划路新建工程	设计 Design	罗铭轩	罗铭轩	专业负责 Speciality in Charge	罗 涛	罗涛	项目负责 Project Manager	甘 维	甘维	阶 段 Stage	施工图设计	专 业 Specialized subject	道路工程
	图 名 Drawing Name	交通疏解平面设计图（一阶段）	校 核 Check	甘 维	甘维	审 核 Examiner	蒋 勇	蒋勇	审 定 Approved	陈 伟	陈伟	图 号 Drawing No.	S-11-3	日 期 Date	2026.06

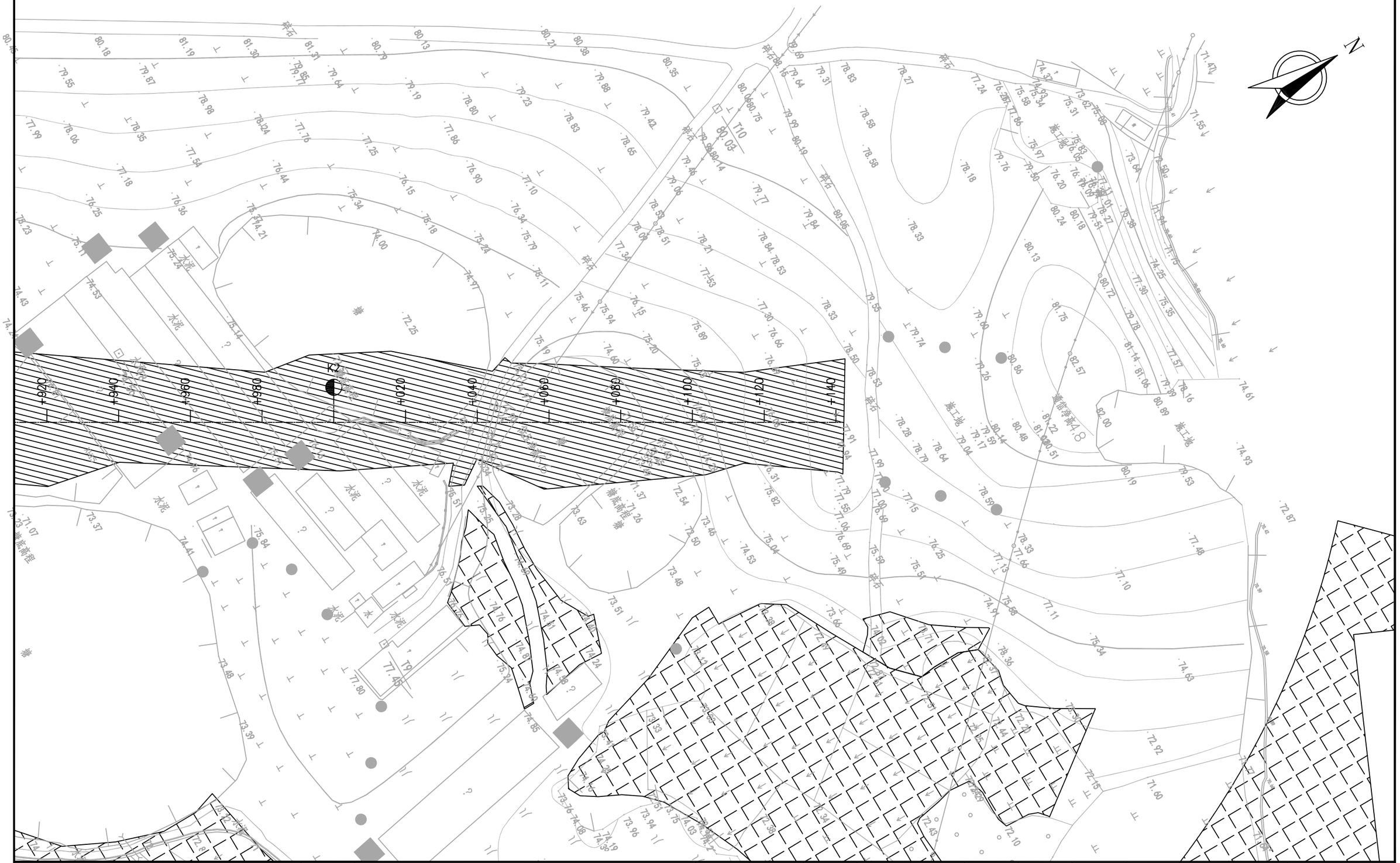

·IEDR· 重庆交通大学工程设计研究院有限公司 INSTITUTE OF ENGINEERING DESIGN & RESEARCH CHONGQING JIAOTONG UNIVERSITY	工程名称 Project	桂头镇仙湖工业园规划路新建工程	设计 Design	罗铭轩	罗铭轩	专业负责 Speciality in Charge	罗 涛	罗涛	项目负责 Project Manager	甘 维	甘维	阶段 Stage	施工图设计	专业 Specialized subject	道路工程
	图名 Drawing Name	交通疏解平面设计图（一阶段）	校核 Check	甘 维	甘维	审核 Examiner	蒋 勇	蒋勇	审定 Approved	陈 伟	陈伟	图号 Drawing No.	S-11-3	日期 Date	2026.06

S250 ⇦ ⇨ S248

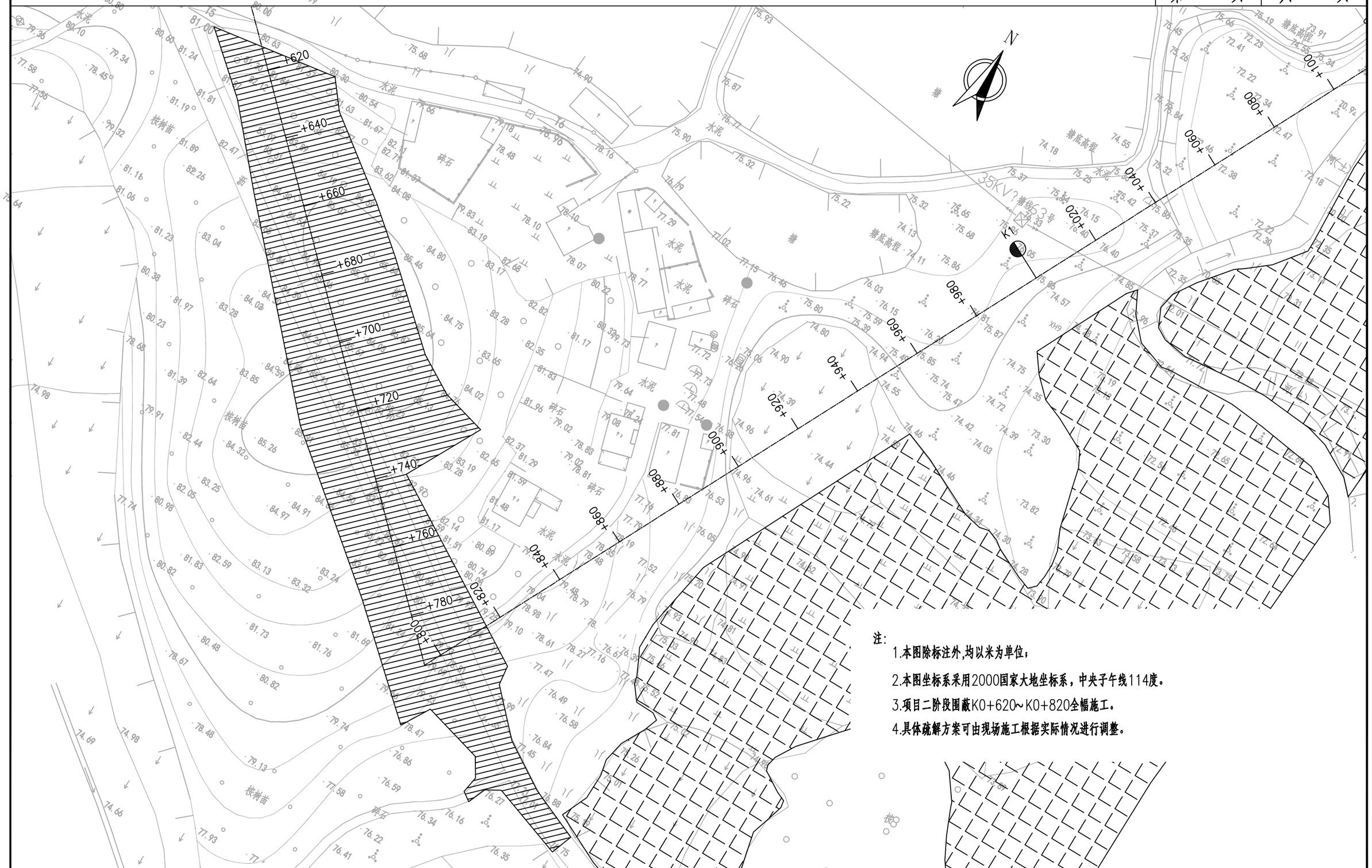

注:

1.本图除标注外,均以米为单位;

2.本图坐标系采用2000国家大地坐标系，中央子午线114度。

3.项目二阶段围蔽K0+620～K0+820全幅施工。

4.具体疏解方案可由现场施工根据实际情况进行调整。

重庆交通大学工程设计研究院有限公司 INSTITUTE OF ENGINEERING DESIGN & RESEARCH CHONGQING JIAOTONG UNIVERSITY	工程名称 Project	桂头镇仙湖工业园规划路新建工程	设计 Design	罗铭轩	罗铭轩	专业负责 Speciality in Charge	罗 涛	罗涛	项目负责 Project Manager	甘 维	甘维	阶段 Stage	施工图设计	专业 Specialized subject	道路工程
	图名 Drawing Name	交通疏解平面设计图（二阶段）	校核 Check	甘 维	甘维	审核 Examiner	蒋 勇	蒋勇	审定 Approved	陈 伟	陈伟	图号 Drawing No.	S-11-4	日期 Date	2026.06

S250 ⇦

⇨ S248

K0+320～K0+670	
第 1 页	共 1 页

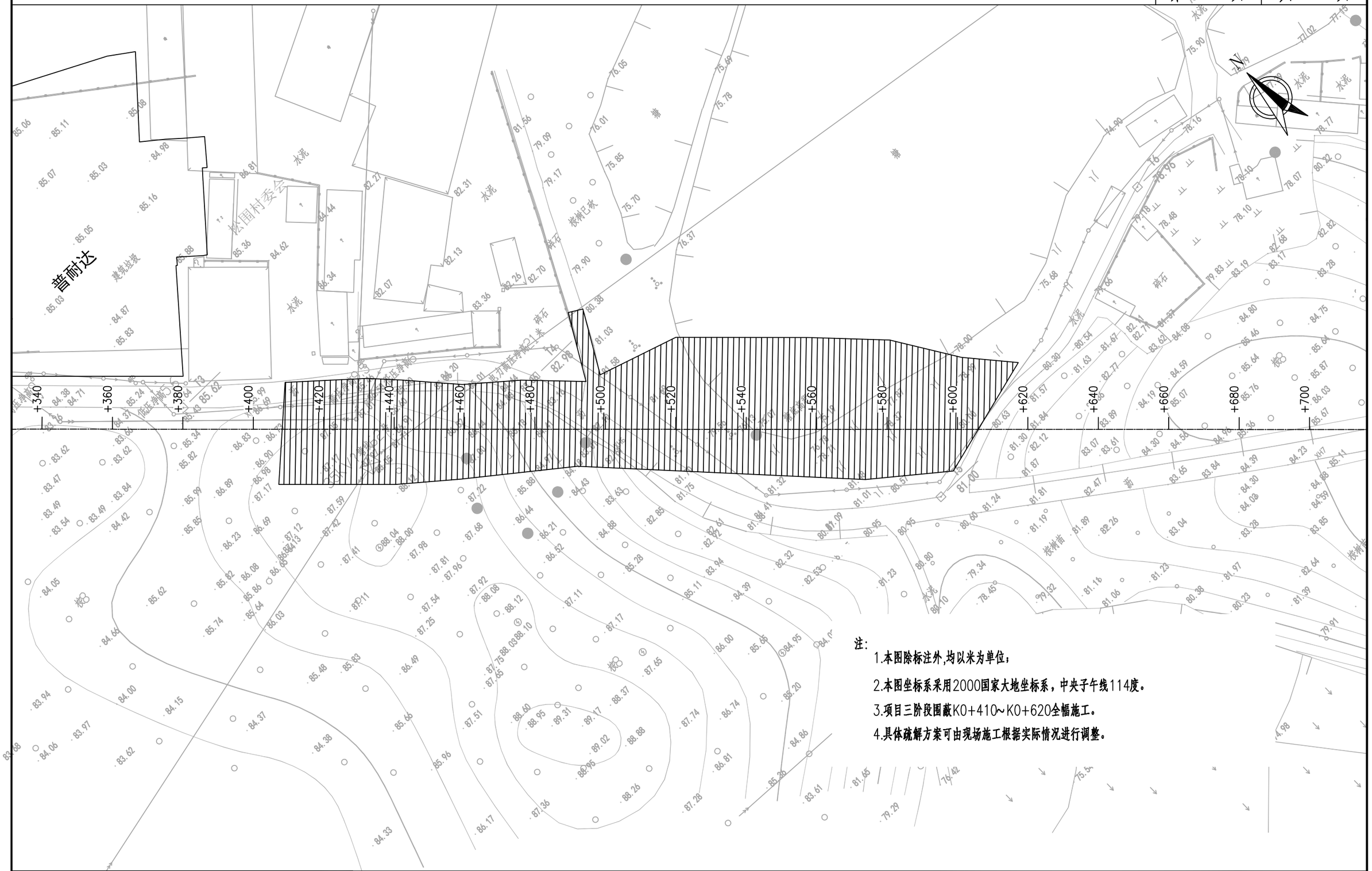

注:

1.本图除标注外,均以米为单位;

2.本图坐标系采用2000国家大地坐标系，中央子午线114度。

3.项目三阶段围蔽K0+410～K0+620全幅施工。

4.具体疏解方案可由现场施工根据实际情况进行调整。

重庆交通大学工程设计研究院有限公司 INSTITUTE OF ENGINEERING DESIGN & RESEARCH CHONGQING JIAOTONG UNIVERSITY	工程名称 Project	桂头镇仙湖工业园规划路新建工程	设 计 Design	罗铭轩	罗铭轩	专业负责 Speciality in Charge	罗 涛	罗涛	项目负责 Project Manager	甘 维	甘维	阶 段 Stage	施工图设计	专 业 Specialized subject	道路工程
	图 名 Drawing Name	交通疏解平面设计图（三阶段）	校 核 Check	甘 维	甘维	审 核 Examiner	蒋 勇	蒋勇	审 定 Approved	陈 伟	陈伟	图 号 Drawing No.	S-11-5	日 期 Date	2026.06

S250 ⇦

⇨ S248

K0+000～K0+420	
第 1 页	共 1 页

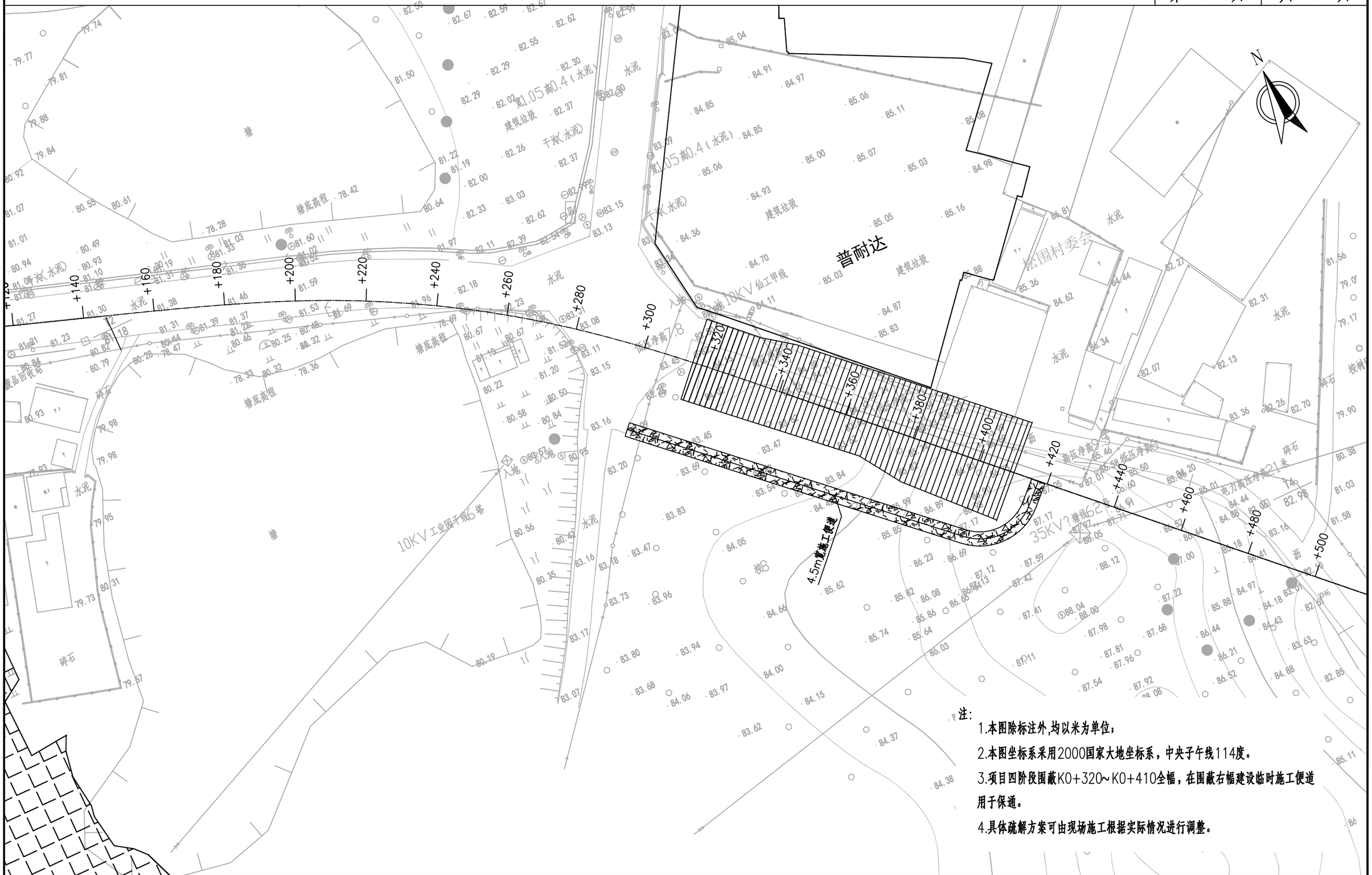

注:

1.本图除标注外,均以米为单位;

2.本图坐标系采用2000国家大地坐标系，中央子午线114度。

3.项目四阶段围蔽K0+320～K0+410全幅，在围蔽右幅建设临时施工便道用于保通。

4.具体疏解方案可由现场施工根据实际情况进行调整。

IEDR 重庆交通大学工程设计研究院有限公司 INSTITUTE OF ENGINEERING DESIGN & RESEARCH CHONGQING JIAOTONG UNIVERSITY	工程名称 Project	桂头镇仙湖工业园规划路新建工程	设计 Design	罗铭轩	罗铭轩	专业负责 Speciality in Charge	罗 涛	罗涛	项目负责 Project Manager	甘 维	甘维	阶 段 Stage	施工图设计	专 业 Specialized subject	道路工程
	图 名 Drawing Name	交通疏解平面设计图（四阶段）	校 核 Check	甘 维	甘维	审 核 Examiner	蒋 勇	蒋勇	审 定 Approved	陈 伟	陈伟	图 号 Drawing No.	S-11-6	日 期 Date	2026.06

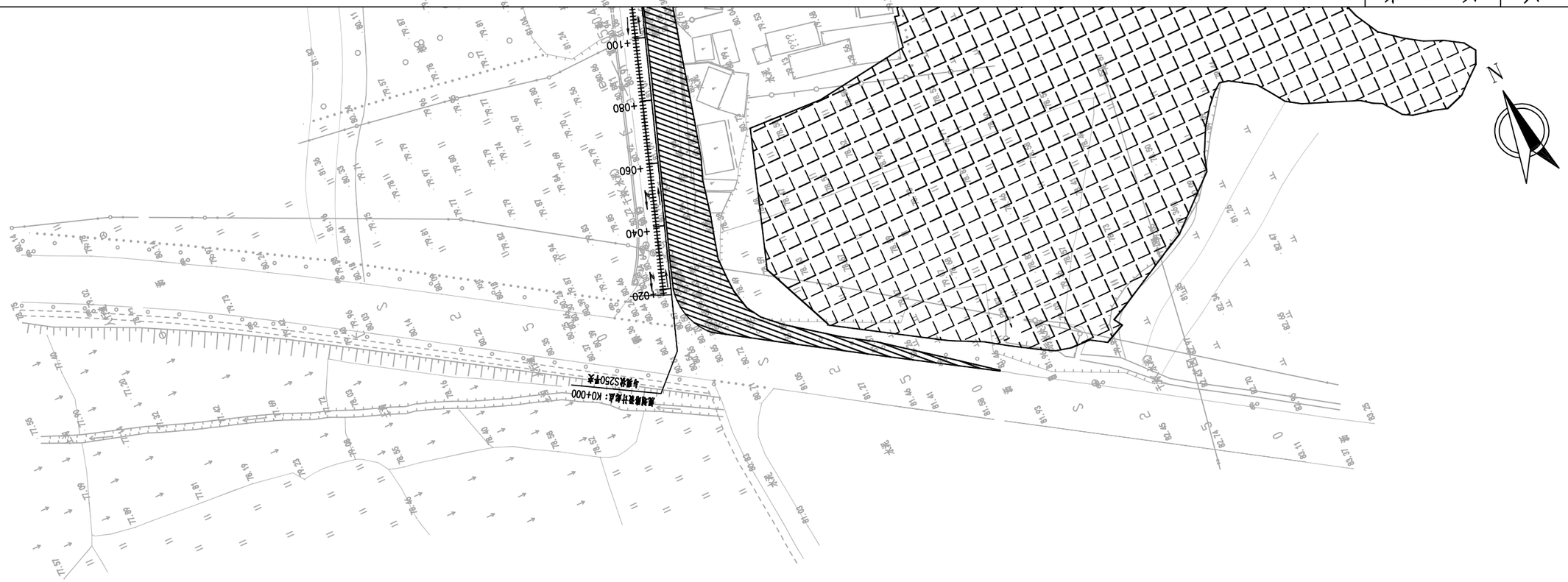

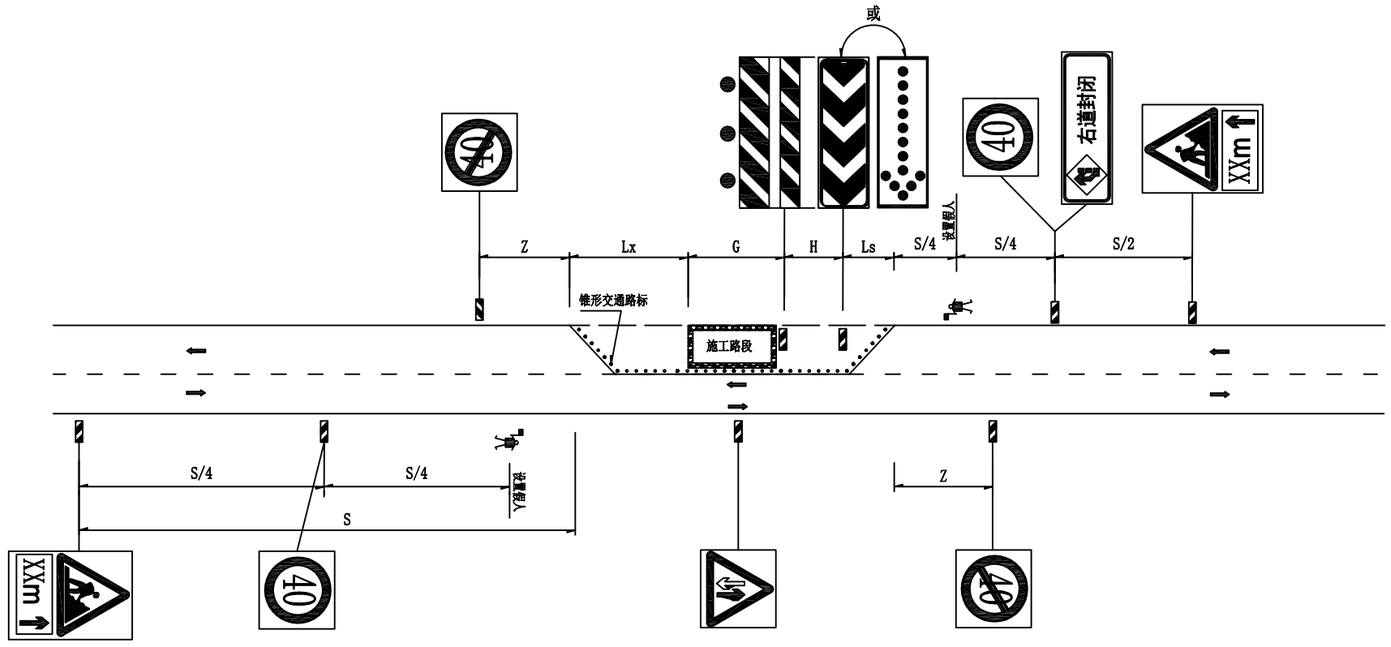

图例：
围蔽区域
水马
临时标线

注：
1.本图除标注外,均以米为单位；
2.本图坐标系采用2000国家大地坐标系，中央子午线114度。
3.项目五阶段围蔽K0+000~K0+320右幅，开放左幅保通。
4.具体疏解方案可由现场施工根据实际情况进行调整。

IEDR 重庆交通大学工程设计研究院有限公司 INSTITUTE OF ENGINEERING DESIGN & RESEARCH CHONGQING JIAOTONG UNIVERSITY	工程名称 Project	桂头镇仙湖工业园规划路新建工程	设计 Design	罗铭轩	罗铭轩	专业负责 Speciality in Charge	罗涛	罗涛	项目负责 Project Manager	甘维	甘维	阶段 Stage	施工图设计	专业 Specialized subject	道路工程
	图名 Drawing Name	交通疏解平面设计图（五阶段）	校核 Check	甘维	甘维	审核 Examiner	蒋勇	蒋勇	审定 Approved	陈伟	陈伟	图号 Drawing No.	S-11-6	日期 Date	2026.06

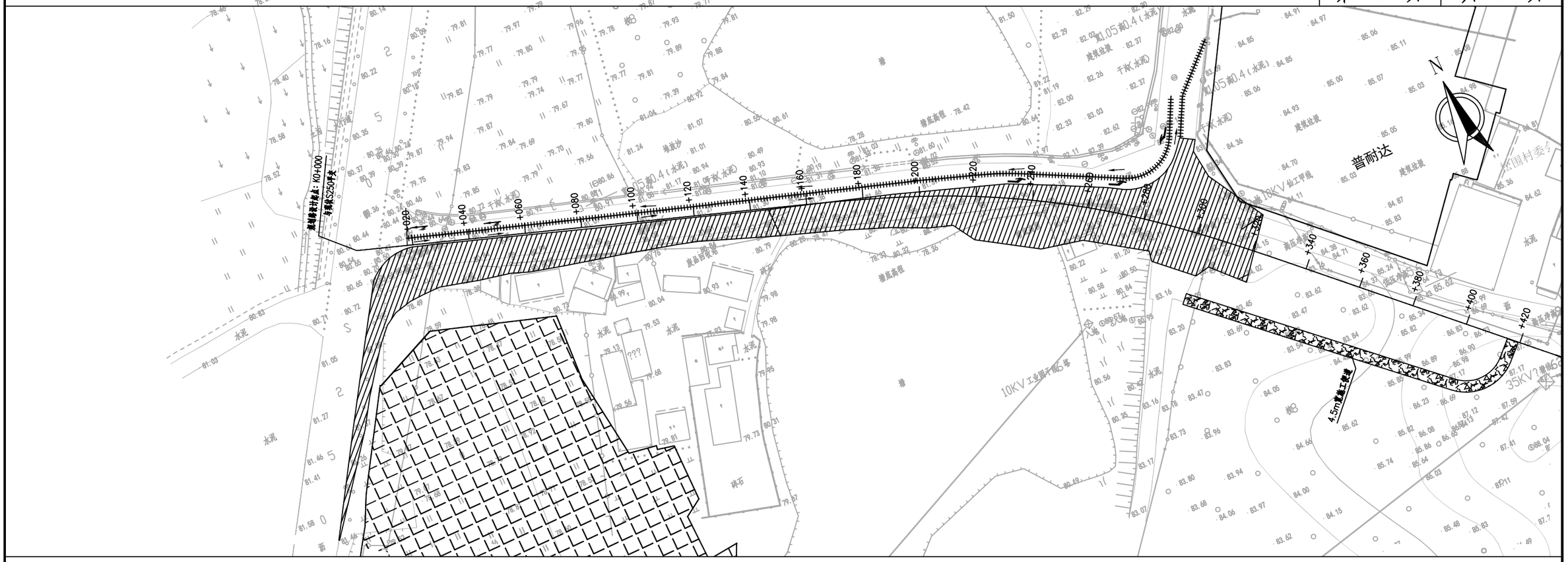

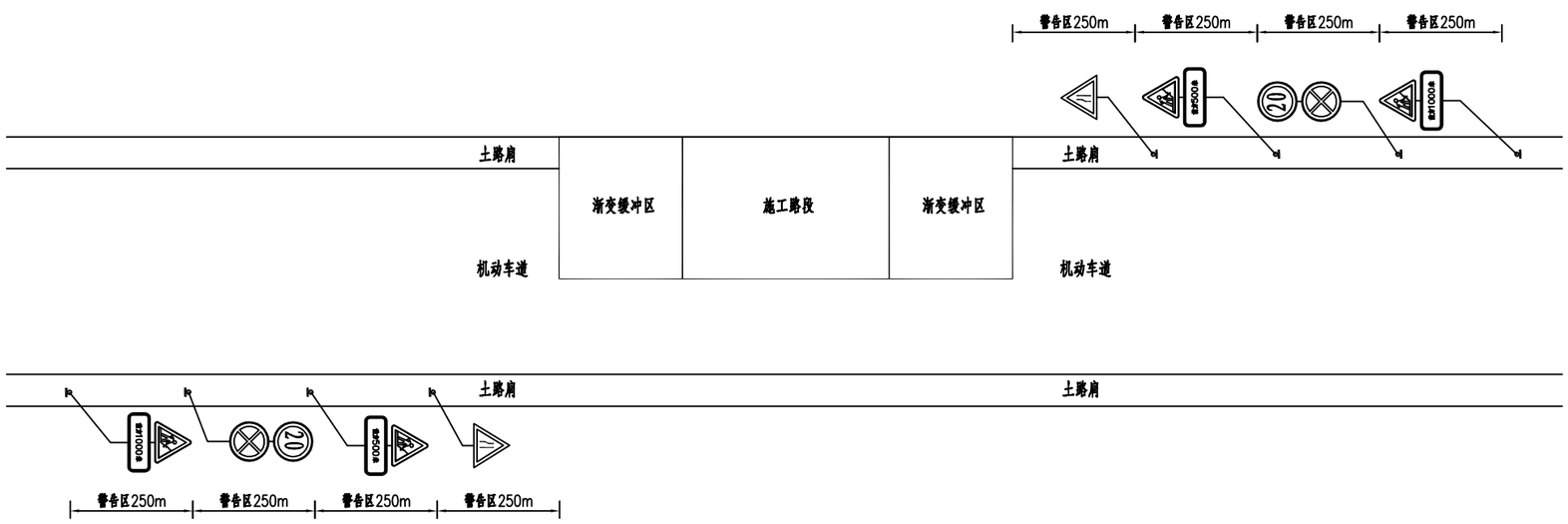

图例：
围蔽区域
水马
临时标线

重庆交通大学工程设计研究院有限公司 INSTITUTE OF ENGINEERING DESIGN & RESEARCH CHONGQING JIAOTONG UNIVERSITY	工程名称 Project	桂头镇仙湖工业园规划路新建工程	设计 Design	罗铭轩		专业负责 Speciality in Charge	罗 涛		项目负责 Project Manager	甘 维		阶 段 Stage	施工图设计	专 业 Specialized subject	道路工程
	图 名 Drawing Name	交通疏解平面设计图（五阶段）	校 核 Check	甘 维		审 核 Examiner	蒋 勇		审 定 Approved	陈 伟		图 号 Drawing No.	S-11-6	日 期 Date	2026.06

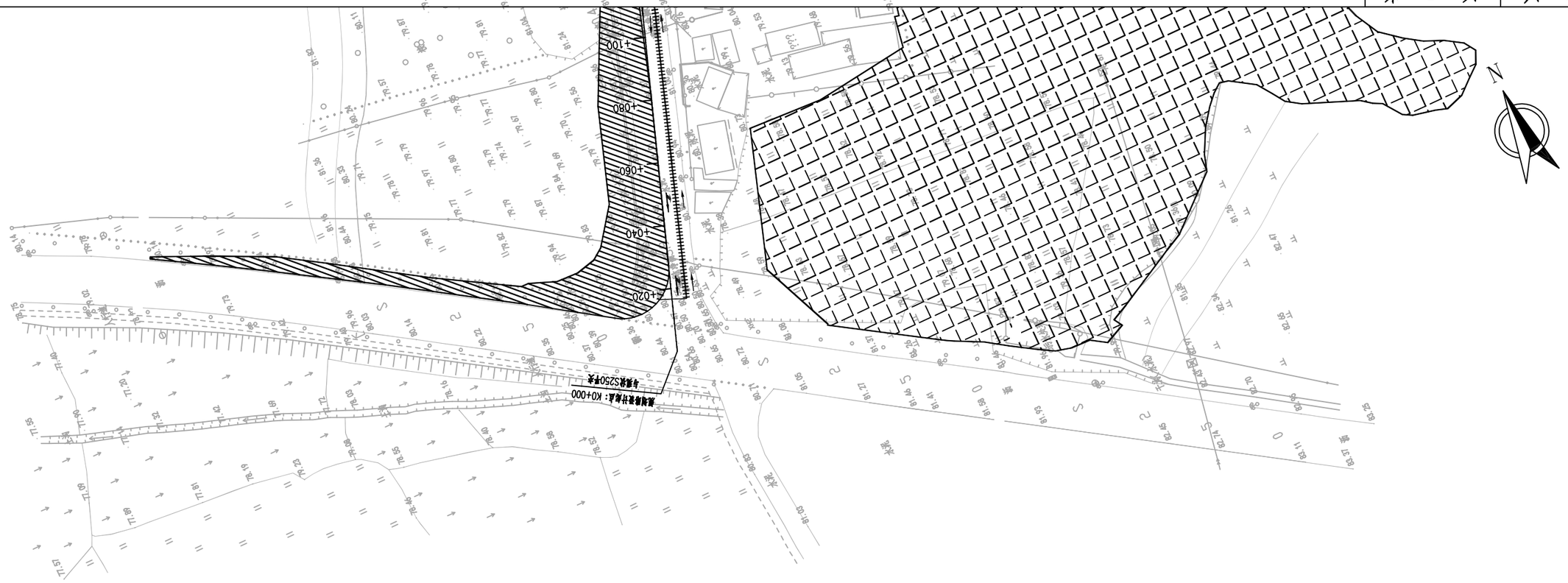

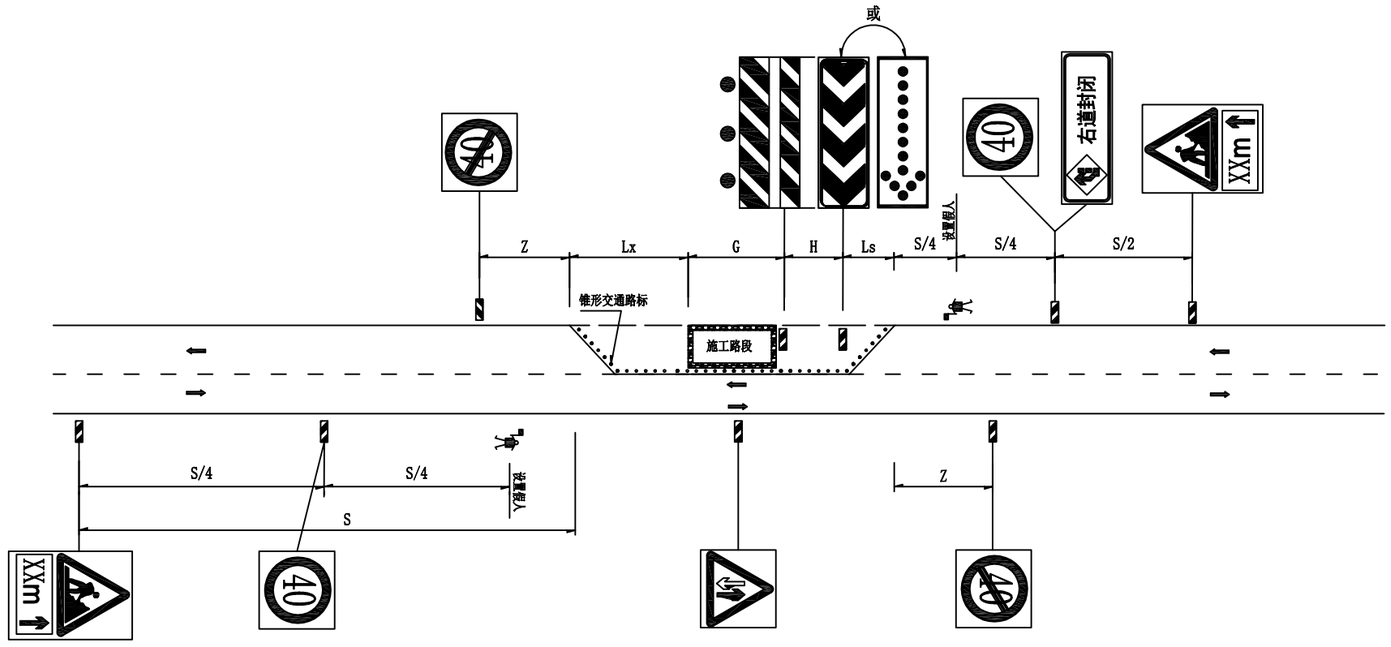

图例：
围蔽区域
水马
临时标线

注：
1.本图除标注外,均以米为单位；
2.本图坐标系采用2000国家大地坐标系，中央子午线114度。
3.项目六阶段围蔽K0+000~K0+300左幅，施工结束后开放全线通车。
4.具体疏解方案可由现场施工根据实际情况进行调整。

重庆交通大学工程设计研究院有限公司 INSTITUTE OF ENGINEERING DESIGN & RESEARCH CHONGQING JIAOTONG UNIVERSITY	工程名称 Project	桂头镇仙湖工业园规划路新建工程	设计 Design	罗铭轩	罗铭轩	专业负责 Speciality in Charge	罗涛	罗涛	项目负责 Project Manager	甘维	甘维	阶段 Stage	施工图设计
	图名 Drawing Name	交通疏解平面设计图（六阶段）	校核 Check	甘维	甘维	审核 Examiner	蒋勇	蒋勇	审定 Approved	陈伟	陈伟	图号 Drawing No.	S-11-7

专业 Specialized subject	道路工程	日期 Date	2026.06

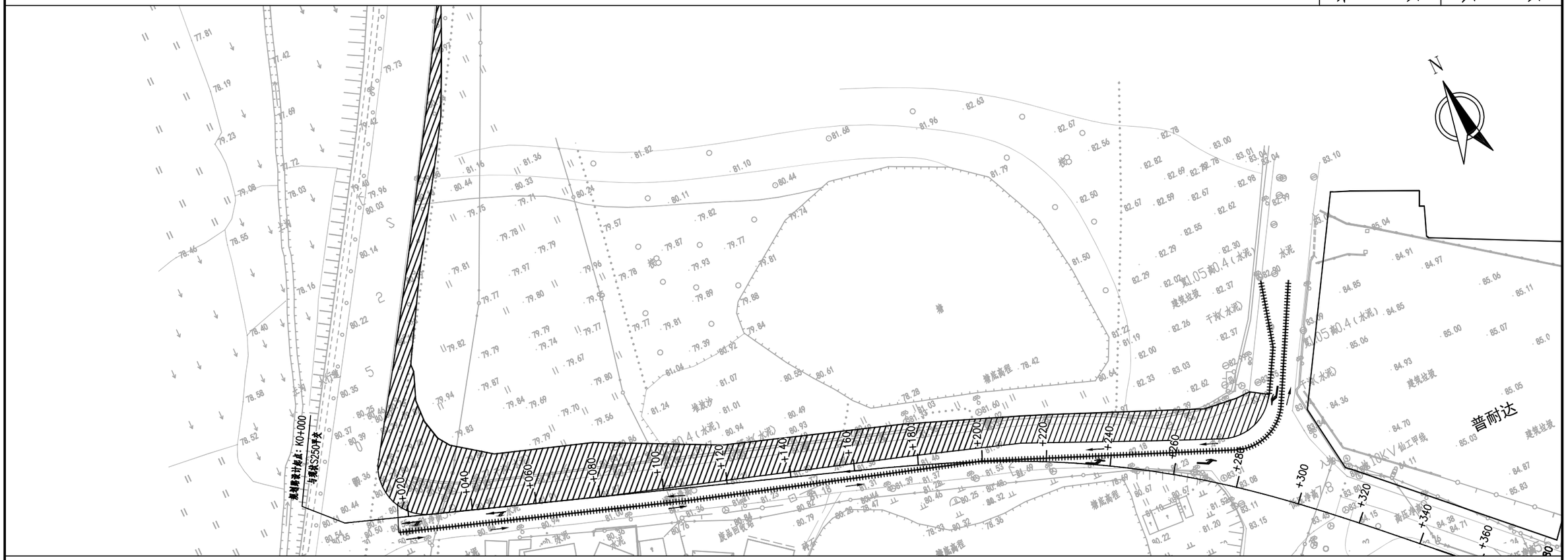

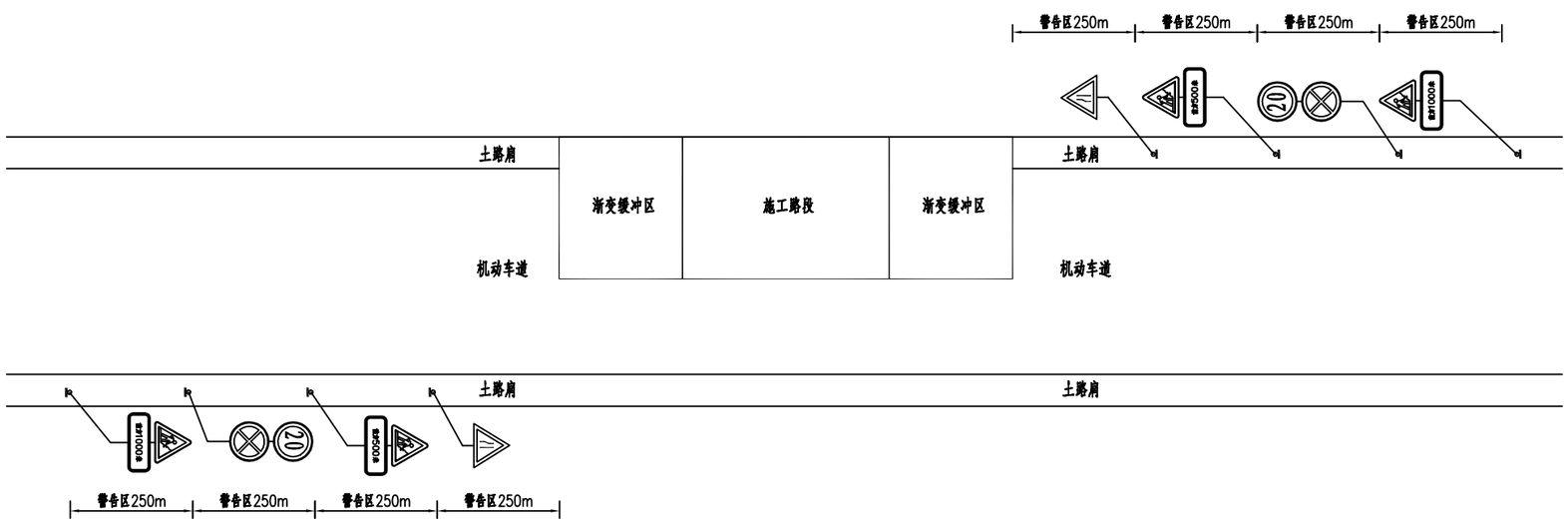

图例：
围蔽区域
水马
临时标线

IEDR 重庆交通大学工程设计研究院有限公司 INSTITUTE OF ENGINEERING DESIGN & RESEARCH CHONGQING JIAOTONG UNIVERSITY	工程名称 Project	桂头镇仙湖工业园规划路新建工程	设计 Design	罗铭轩	罗铭轩	专业负责 Speciality in Charge	罗 涛	罗涛	项目负责 Project Manager	甘 维	甘维	阶 段 Stage	施工图设计	专 业 Specialized subject	道路工程
	图 名 Drawing Name	交通疏解平面设计图（六阶段）	校 核 Check	甘 维	甘维	审 核 Examiner	蒋 勇	蒋勇	审 定 Approved	陈 伟	陈伟	图 号 Drawing No.	S-11-7	日 期 Date	2026.06

项 目 工 程 概 略 进 度 图

编号	项目名称	单 位	数 量	2026年				2027年			
				季 度				季 度			
				一	二	三	四	一	二	三	四
1	施工招标	公路公里	2.142								
2	施工准备	公路公里	2.142								
3	路基工程	公路公里	2.142								
4	路面工程	公路公里	2.142								
5	交叉工程及沿线设施	公路公里	2.142								

——— 工作时间　　↓ 完成时间　　⇣ 衔接时间

注:

1、由于本工程构造物较多,故施工时应采用穿插进行,各工序要及时进行搭接。

2、本进度图仅供参考，实际施工时应以监理工程师批准的施工方案为准。

·IEDR· 重庆交通大学工程设计研究院有限公司 INSTITUTE OF ENGINEERING DESIGN & RESEARCH CHONGQING JIAOTONG UNIVERSITY	工程名称 Project	桂头镇仙湖工业园规划路新建工程	设 计 Design	罗铭轩	罗铭轩	专业负责 Speciality in Charge	罗 涛	罗涛	项目负责 Project Manager	甘 维	甘维	阶 段 Stage	施工图设计	专 业 Specialized subject	道路工程
	图 名 Drawing Name	工程概略进度图	校 核 Check	甘 维	甘维	审 核 Examiner	蒋 勇	蒋勇	审 定 Approved	陈 伟	陈伟	图 号 Drawing No.	S-11-9	日 期 Date	2026.04

临时工程数量表

桂头镇仙湖工业园规划路新建工程

序号	工程名称	桩号及位置	工程项目及数量						临时便道（m）	临时管道	用地（亩）				备注
			变压器	电力线	电讯线	水泥混凝土搅拌站	水稳拌合站	沥青砼搅拌站	4.5m简易便道	D800mm钢筋砼管	水田	旱地	荒地	林地	
			(座)	(km)	(km)	(座)	(座)	(座)	(m)	(m)	（亩）	（亩）	（亩）	（亩）	
1	施工场地			1.0	1.0	1	1		200.0					5.0	
	合计			1.0	1.0	1	1		200.0					5.0	

编制：罗铭轩　　复核：

图号：S-11-9（勘误）

施工安全设施主要工程数量表

桂头镇仙湖工业园规划路新建工程

序号	项目名称	规格型号	单位	数量	备注
1	锥形交通路标（示警筒）	D=350,H=500	个	286	
2	施工标志	△1100	座	6	
3	限制速度标志	Φ1000	座	10	
4	解除限制速度标志	Φ1000	座	6	
5	交通信号控制灯		个	2	
6	可变信息标志牌	1200×400	座	3	
7	双向交通标志	△1100	座	3	
8	附设施工警示灯的护栏		座	3	
9	施工警示频闪灯		座	5	
10	围蔽板	H=2.5m	m	2200	重复利用1200m,居民区村庄段1000m常设
11	水马		m	400	重复利用
12	黄闪灯		个	101	重复利用
13	夜间警示红灯		个	440	每隔20m设置4个，附着于围蔽板四角
14	疏导员		班次	2160	工期1年，两班倒
15	临时标线		m^2	220	
16	黄黑铁马	长1500x宽300x高1000	只	216	
17	假人		个	2	

序号	项目名称	规格型号	单位	数量	备注

编制：

复核：

图号：S-11-10

围挡立面图 1:50

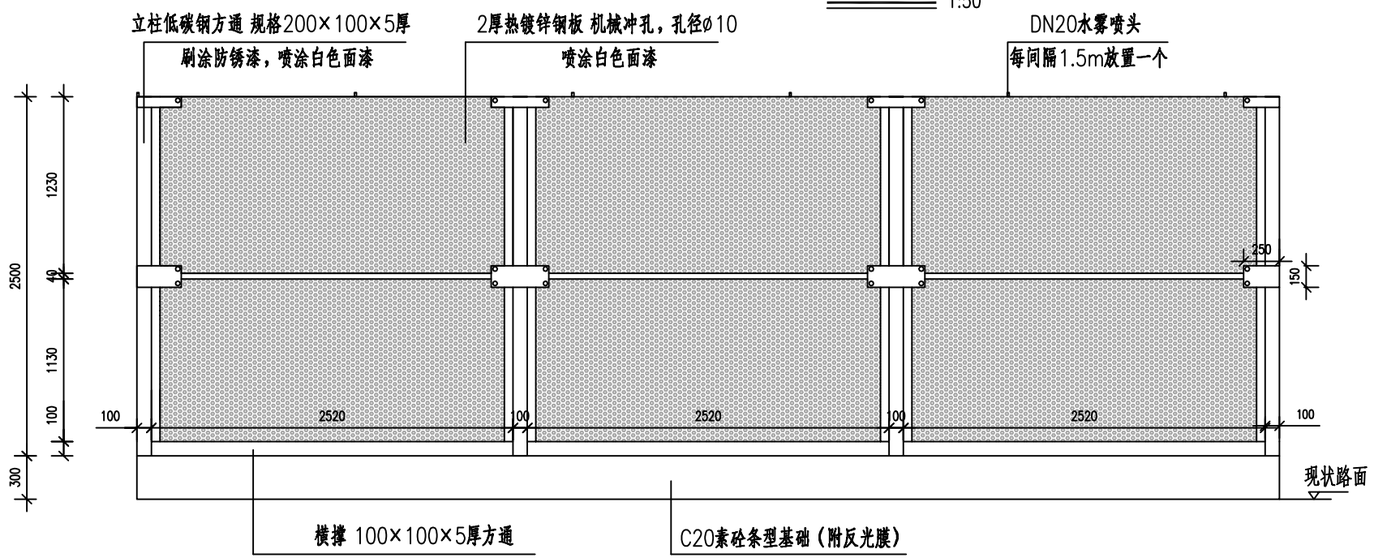

立柱基础 1:20

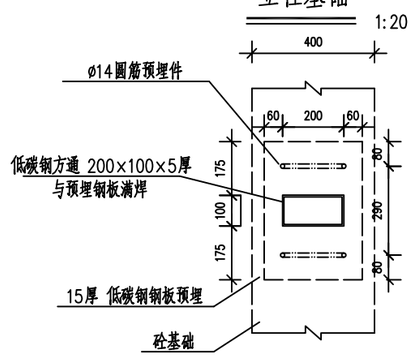

立柱剖面图 1:40

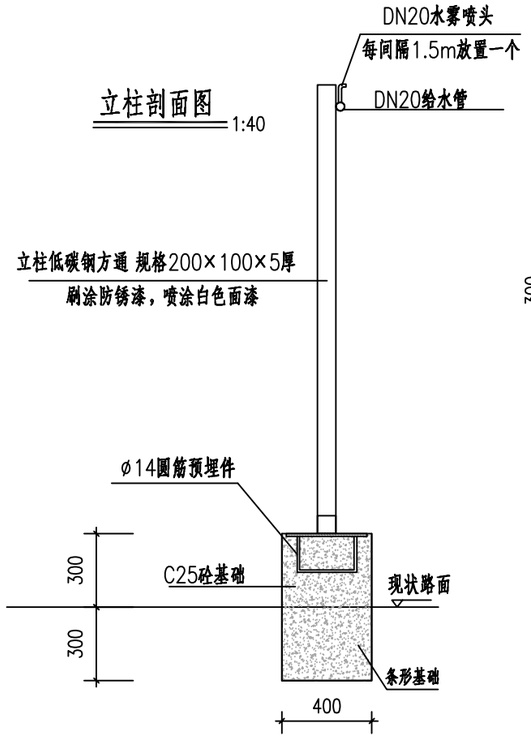

条型基础铝背基黄黑涂漆图案 1:100

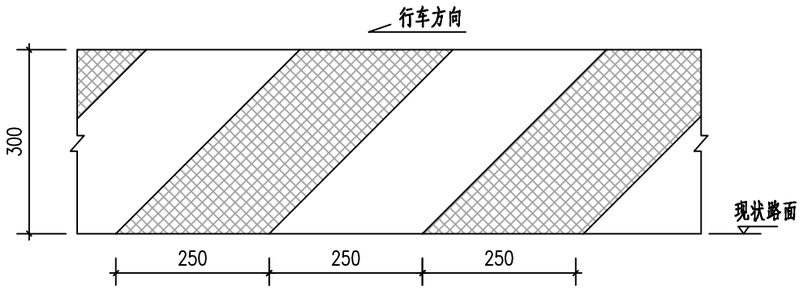

工程数量表（每2.62米）

序号	材 料	单 重	数 量/个	总 重
1	钢方通 200×100×5	23.7kg	2.5	59.25kg
2	2厚热镀锌打孔钢板	44.43kg	2	88.86kg
3	钢板 450×320×15	16.85kg	1	16.85kg
4	ø14圆筋预埋件	0.726kg	2	1.45kg
5	C25砼基础	$0.629m^3$		
6	DN20给水管	2.62m		
7	DN20水雾喷头	1.747个		
8	仿真塑料草皮	$6.55m^2$		
9	反光涂漆	$0.786m^2$		

说明：

1、本图尺寸除注明外，均以mm计。

2、围挡外观美化采用仿真塑料草皮+公益版面宣传内容，具体按相关部门要求实施。

3、喷淋系统管道采用PPR管。

4、围挡基础因根据实际情况设置，确保围挡结构坚固、平稳、抗风能力强。

重庆交通大学工程设计研究院有限公司 INSTITUTE OF ENGINEERING DESIGN & RESEARCH CHONGQING JIAOTONG UNIVERSITY	工程名称 Project	桂头镇仙湖工业园规划路新建工程	设 计 Design	罗铭轩		专业负责 Speciality in Charge	罗 涛		项目负责 Project Manager	甘 维		阶 段 Stage	施工图设计	专 业 Specialized subject	道路工程
	图 名 Drawing Name	围蔽板大样图	校 核 Check	甘 维		审 核 Examiner	蒋 勇		审 定 Approved	陈 伟		图 号 Drawing No.	S-11-11	日 期 Date	2026.06

施工牌1（采用活动支架支撑）

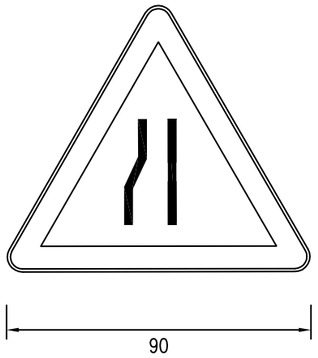

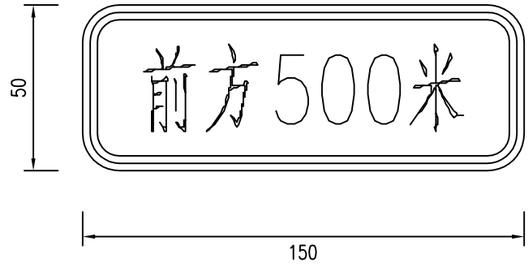

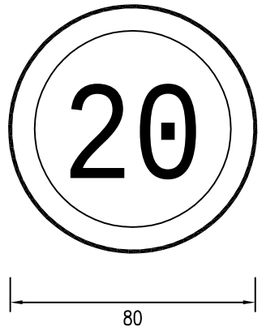

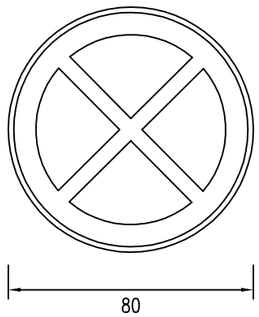

活动支架（黑黄相间）

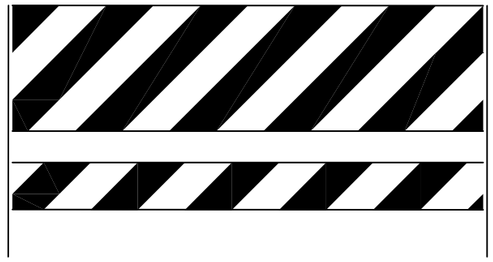

施工牌2（采用单柱支撑）

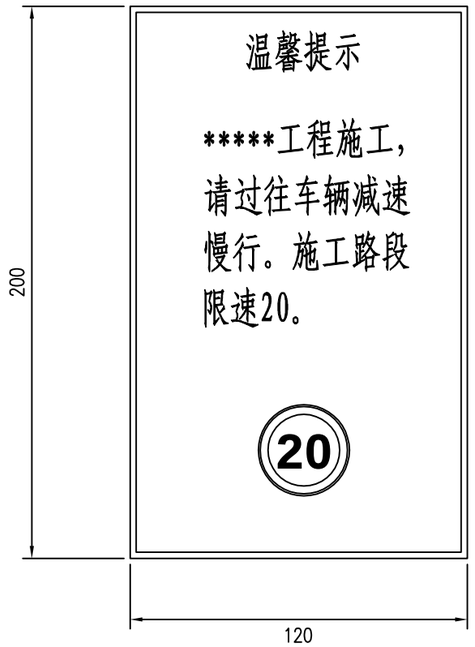

重庆交通大学工程设计研究院有限公司 INSTITUTE OF ENGINEERING DESIGN & RESEARCH CHONGQING JIAOTONG UNIVERSITY	工程名称 Project	桂头镇仙湖工业园规划路新建工程	设计 Design	罗铭轩	罗铭轩	专业负责 Speciality in Charge	罗涛	罗涛	项目负责 Project Manager	甘维	甘维	阶段 Stage	施工图设计	专业 Specialized subject	道路工程
	图名 Drawing Name	施工组织设施大样图	校核 Check	甘维	甘维	审核 Examiner	蒋勇	蒋勇	审定 Approved	陈伟	陈伟	图号 Drawing No.	S-11-12	日期 Date	2026.06

防撞桶立面图1:10

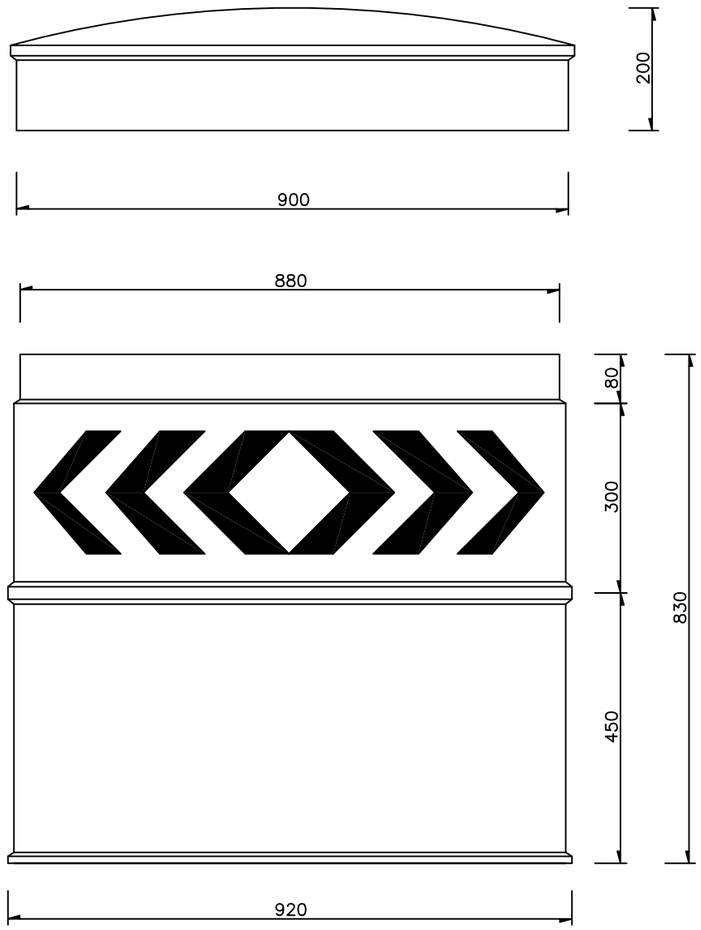

锥形交通标

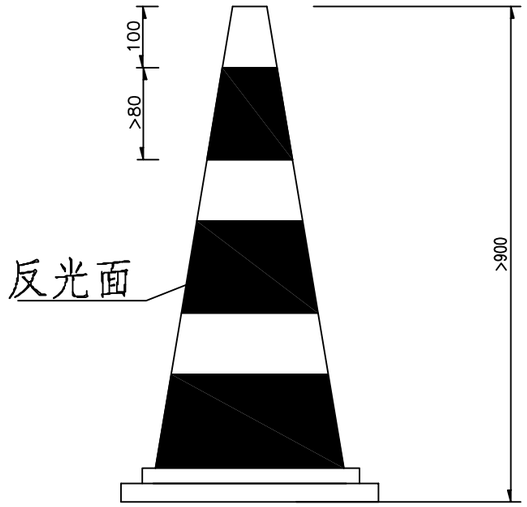

太阳能导向灯牌

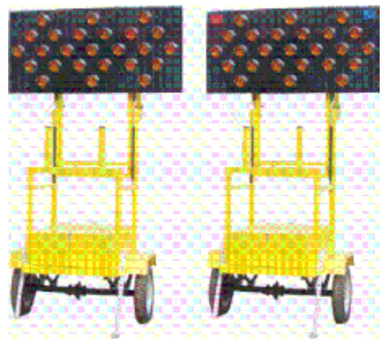

反光膜大样1:10

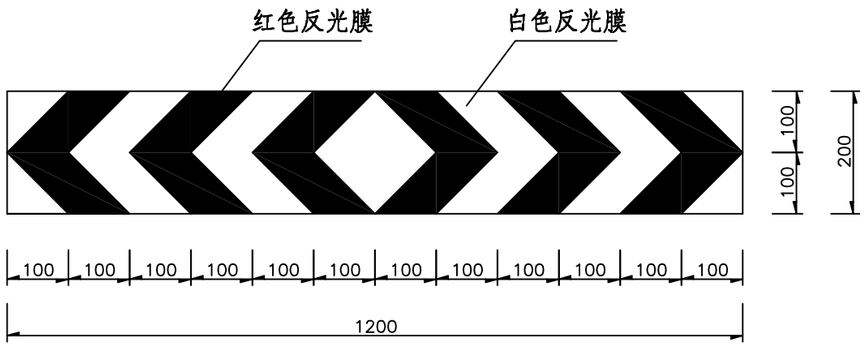

注：1、本图尺寸以毫米计。

2、防撞桶由桶盖、桶身、横隔板、配载物及逆反射材料（反光膜）组成。

3、防撞桶桶身为圆柱形，外表颜色为黄色，为中空形式，桶盖与桶身通过自攻螺丝固定；防撞桶桶身可设计结构件加固；防撞桶应有泄气孔，下部可设置排泄口；防撞桶表面不应有裂痕及明显凹痕和变形，不应有明显的划痕、损伤和颜色不均匀。内部应设置横隔板，放置砂等配重物；横隔板的强度应能承受配载物的自重，空桶状态及加载配重物后均能成型正面放置，加装配载物竖直放置时，配载物不能有内部和外向泄露

4、防撞桶桶盖、桶身、横隔板所用材料为塑料防撞桶的直径为900mm,高为950mm，壁厚不小于6mm；外贴红白相间的Ⅳ类反光膜，反光膜单条宽度不小于50mm，连续长度不小于100mm，反光膜方向可根据实际情况调整，其外形尺寸允许偏差为+0.5%；配载物所用砂为普通中砂，细度模数在3.0～2.3之间。

5、防撞桶材料拉伸强度应不小于15MPa；断裂拉伸率（扯断伸长率）应不小于200%；塑料的冲击脆化温度低于－40℃；反光膜的性能应符合GB/T 18833的要求。

重庆交通大学工程设计研究院有限公司 INSTITUTE OF ENGINEERING DESIGN & RESEARCH CHONGQING JIAOTONG UNIVERSITY	工程名称 Project	桂头镇仙湖工业园规划路新建工程	设计 Design	罗铭轩		专业负责 Speciality in Charge	罗涛		项目负责 Project Manager	甘维		阶段 Stage	施工图设计	专业 Specialized subject	道路工程
	图名 Drawing Name	施工组织设施大样图	校核 Check	甘维		审核 Examiner	蒋勇		审定 Approved	陈伟		图号 Drawing No.	S-11-12	日期 Date	2026.06

水马路障大样图 1:10

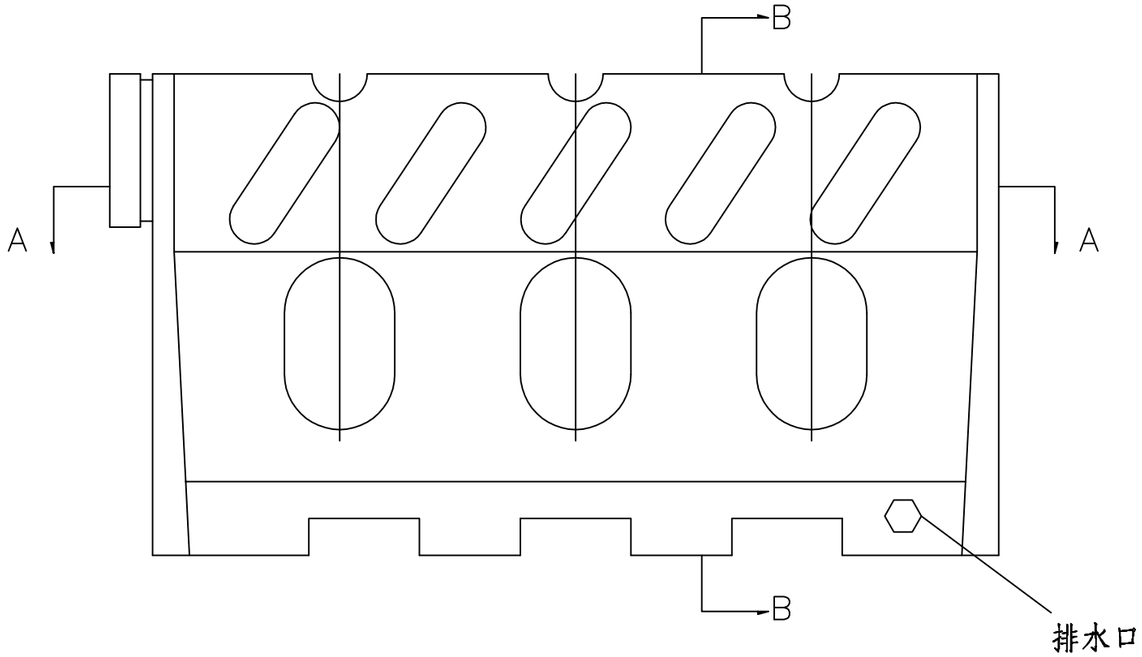

B—B 1:10

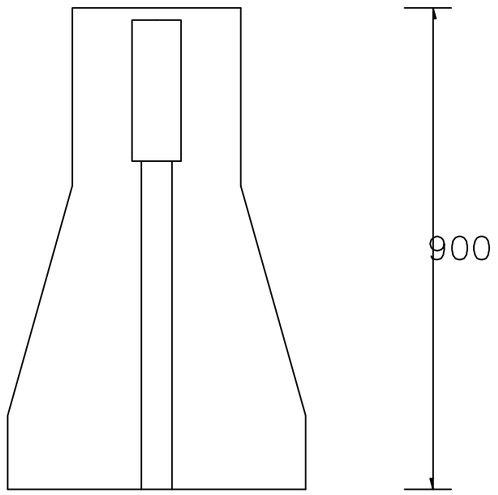

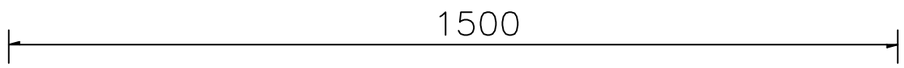

A—A 1:10

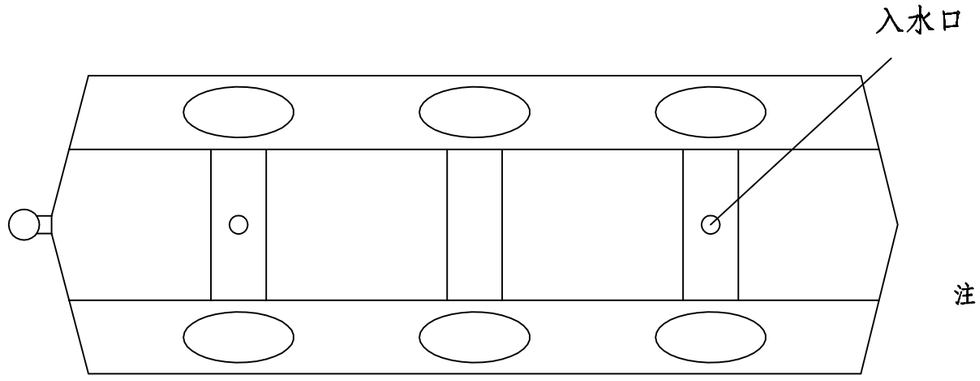

注:

1.本图尺寸单位为毫米;

2.本水马路障用作临时安全防护设施。

3.水马的填充材料应满足交警、路政要求,填充材料应填满,具备相应的防撞能力。

·IEDR· 重庆交通大学工程设计研究院有限公司 INSTITUTE OF ENGINEERING DESIGN & RESEARCH CHONGQING JIAOTONG UNIVERSITY	工程名称 Project	桂头镇仙湖工业园规划路新建工程	设计 Design	罗铭轩	罗铭轩	专业负责 Speciality in Charge	罗 涛	罗涛	项目负责 Project Manager	甘 维	甘维	阶 段 Stage	施工图设计	专 业 Specialized subject	道路工程
	图 名 Drawing Name	施工组织设施大样图	校 核 Check	甘 维	甘维	审 核 Examiner	蒋 勇	蒋勇	审 定 Approved	陈 伟	陈伟	图 号 Drawing No.	S-11-12	日 期 Date	2026.06

第十二篇 工程预算

施工图预算

工程项目名称：桂头镇仙湖工业园规划路新建工程

工程设计阶段：两阶段施工图设计

单位法定代表人：	郑　罡	郑罡		研究员
单位技术负责人：	胡继龙			高级工程师
项目负责人：	甘　维	甘维	日期：2026.06	工程师
审　定　人：	陈　伟	陈伟		正高级工程师
审　核　人：	王曼妮	王曼妮	日期：2026.06	注册造价师
专业负责人：	杨　婷	杨婷	日期：2026.06	注册造价师
校　核　人：	杨　婷	杨婷	日期：2026.06	注册造价师
编　制　人：	罗　敏	罗敏	日期：2026.06	注册造价师

重庆交通大学工程设计研究院有限公司

Institute Of Engineering Design & Research Chongqing Jiaotong University

二〇二六年六月

预 算 编 制 说 明

一、编制范围

本项目为桂头镇仙湖工业园规划路新建工程，项目位于乳源瑶族自治县桂头镇，起点与省道S250线平交，起点桩号为K0+000，路线沿乡道Y821线向东南方向布设，于松围村委会左转，沿仙湖工业园边界往东北方向延伸，途经莫家村右侧后，终点接顺新建桂头大桥，终点桩号为K2+141.594，路线全长约2.142公里。起点300m为利用旧路扩建，其余部分为新建道路。本项目采用二级公路兼城市道路功能的技术标准，双向四车道，设计速度为40km/h，路基宽度20.0m，路面宽度16.25m。等。

二、编制依据

（1）、交通运输部关于发布《公路工程建设项目投资估算编制办法》、《公路工程建设项目概算预算编制办法》、《公路工程估算指标》、《公路工程概算定额》、《公路工程预算定额》、《公路工程机械台班费用定额》的公告中华人民共和国交通运输部公告第86号。

（2）、交通运输部关于调整《公路工程建设项目投资估算编制办法》(JTG 3820-2018)和《公路工程建设项目概算预算编制办法》(JTG 3830-2018)中“税金”有关规定的公告第26号。

（3）、《公路工程建设项目概算预算编制办法》（JTG 3830—2018）、《公路工程预算定额》（JTG/T 3832—2018）、《公路工程机械台班费用定额》（JTG/T 3833—2018）。

（4）、粤交基【2019】544号{广东省交通运输厅关于《公路工程建设项目投资估算编制办法》《公路工程建设项目概算预算编制办法》及配套指标定额补充规定的通知}。

（5）、广东省交通厅粤交基函[2009]210号文《关于调整我省基本建设工程造价编制有关费用计列规定的通知》。

（6）、交通运输部[2016]66号“关于《公路工程营业税改征增值税计价依据调整方案》的通知”。

（7）、国家计委、国家经贸委计价格[2002]98号文《关于停止收取供(配)电工程贴费有关问题的通知》。

（8）、广东省交通厅文件粤交基〔2010〕435号 关于印发《广东省高速公路建设标准化管理规定（试行）》的通知。

三、人工、材料及各项费用的计取

（1）、人工工资：依据粤交基【2022】67号《广东省交通运输厅关于公路工程人工工日单价的通知》要求，按四类地区人工单价129.08元/日计取。

（2）、材料单价：本项目沥青砼的材料单价参考韶关公布2026年03月材料信息价计取，其他钢筋、水泥、碎石、砂等材料单价主要参照《广东交通工程造价信息》2026年03月份韶关市材料单价计取。

四、其它工程费费率、间接费、利润、税金

（1）、按II-6雨量区及雨季期计取雨季施工增加费。

（2）、按《公路工程建设项目概算预算编制办法》计取临时设施费、施工辅助费、夜间施工费等。

（3）、按调遣距离100公里以内费率计取工地转移费。

（4）、养老保险费、失业保险费、医疗保险费（含生育保险）、工伤保险费、住房公积金计算的费率分别为14.00%、0.80%、6.85%、0.5%、8.50%。

（5）、企业管理费只考虑计算基本费用、主副食运费补贴、财务费用、辅助生产间接费。其中主副食运费补贴按综合里程5.0公里考虑计算。

（6）、利润：按直接费与间接费之和扣除规费的7.42%计算。

（7）、税金：按直接费、间接费及利润之和的9%计算。

（8）、施工场地建设费专项费用：参照《公路工程建设项目概算预算编制办法》要求，结合项目实施情况，暂按50%综合计取。

（9）、安全生产费专项费用：按《公路工程建设项目概算预算编制办法》要求，按建安费的1.5%计取。

五、土地使用及拆迁补偿费

（1）、征地拆迁补偿费用：（1）土地征用补偿费：参照粤国土资规字〔2016〕1号文“广东省国土资源厅关于印发广东省征地补偿保护标准（2016年修订调整）的通知”文件及地方相关补偿标准文件要求综合计取；（2）拆迁补偿费：参照地方相关补偿标准文件要求及类似项目综合单价计取；（3）临时用地费：参照相关项目费用标准并结合项目情况，暂按0.5万元/亩综合计列。

六、工程建设其它费用

（1）、建设项目管理费

1）、建设单位（业主）管理费：按《公路工程建设项目概算预算编制办法》要求计取。

2）、建设项目信息化费：按《公路工程建设项目概算预算编制办法》要求计取。

3）、工程监理费：按《公路工程建设项目概算预算编制办法》要求，并结合地方相关文件要求按 60%计取。

4）、设计文件审查费：按合同协议价 3.4 万综合计取。

5）、竣（交）工验收试验检测费：按《公路工程建设项目概算预算编制办法》要求计取。

（2）、建设项目前期工作费：按《公路工程建设项目概算预算编制办法》要求计取。

1）、工可编制费：按计价格[1999]1283《建设项目前期工作咨询收费暂行规定》要求暂计，实际按合同金额计、

2）、勘察设计费：按合同协议价暂计。

3）、招标文件及标低编制费：参照发改审定价的 2.95 万暂计，实际以合同金额为准。

（3）、专项评估费：

1）、环境影响评价费：参照发改价格[2015]299 号文颁发的《国家发展改革委关于进一步放开建设项目专业服务价格的通知》的相关规定计取。

2）、水土保持评估费：参照保监【2005】22 号文件要求，结合项目实施情况，暂按总额 15 万计列。

3）、用地预审报告编制费：结合项目实施情况，暂按 2 元/平方记取，实际以实施金额为准。

4）、社会风险评估费：参照《重点建设项目社会稳定风险分析评估报告收费标准》文件要求计算。

5）、造价技术服务费：参照粤价函【2011】742 号文《广东省建设工程造价咨询服务收费标准表》要求综合计取。

6）、项目安全评价费：参照《建设项目前期工作咨询收费暂行规定》价格[1999]1283 文件要求综合计取。

（4）、工程保险费：按《公路工程建设项目概算预算编制办法》要求计取。

（5）、供电贴费：根据国家计委、国家经贸委计价格[2002]98 号有关办法不计列。

（6）、固定资产投资方向调节税：根据财政部财税字[1999]299 号有关办法不计列。

七、预备费

（1）、基本预留费，按《公路工程建设项目概算预算编制办法》要求，按一二三部分合计的 3%计取。

（2）、价差预备费，根据《国家计委关于加强对基本建设大中型项目概算中"价差预备费"管理有关问题的通知》计投资[1999]340 号有关办法不计列。

八、工程造价

本项目长为 2.142km，造价总金额为 6557.58 万元，公里指标为 3061.43 万元/公里，其中建安费为 3889.68 万元，公里指标为 1815.91 万元/公里。

工程项目清单预算表

建设项目名称：桂头镇仙湖工业园规划路新建工程　　合同段：

编 制 范 围：　　　　招预01-1表

项	目	节	细目	清单子目号	工程或费用名称	单 位	数 量	预算金额（元）	技术经济指标	各项费用比例(%)	备 注
					第一部分 建筑安装工程费	公路公里	2.142	38896762	18159085.90	59.32	
101					临时工程	公路公里	2.142	737441	344276.84	1.12	
	10101				临时道路	km	0.200	24769	123845.00	0.04	
		1010101			临时便道（修建、拆除与维护）	km	0.200	24769	123845.00	0.04	
				103	临时工程与设施			24769		0.04	
				103-1	临时道路、便桥工程			24769		0.04	
				103-1-1	临时道路修建、养护与拆除（包括原道路的养护费）	总额	1.000	24769	24769.00	0.04	
	10103				其他临时工程	公路公里	2.142	477143	222755.84	0.73	
		1010303			拌和及预制场设施安拆	公路公里	2.142	477143	222755.84	0.73	
				104-1	承包人驻地建设	总额	1.000	477143	477143.00	0.73	
	10104				临时交通安全设施	km	2.142	235529	109957.52	0.36	
				102-5	交通管制经费			235529		0.36	
				102-5-1-1	临时交通安全设施	总额	1.000	235529	235529.00	0.36	
102					路基工程	km	2.142	19983488	9329359.48	30.47	
	10201				场地清理	km	2.142	168579	78701.68	0.26	
		1020101			清理与掘除	km/m2	2.142/5533	100931	47119.98/18.24	0.15	
			102010101		清除表土	m3/m2	1734/5533	79841	46.04/14.43	0.12	
				202	场地清理			79841		0.12	
				202-1	清理与掘除			79841		0.12	
				202-1-1	清理现场	m2	5533.000	79841	14.43	0.12	
			102010102		伐树、挖根	棵	1100.000	21090	19.17	0.03	
				202	场地清理			21090		0.03	
				202-1	清理与掘除			21090		0.03	
				202-1-2	砍伐树木	棵	536.000	14102	26.31	0.02	
				202-1-3	挖除树根	棵	564.000	6988	12.39	0.01	
		1020102			挖除旧路面	m3/m2	1023/2384	65511	64.04/27.48	0.10	
			102010201		挖除水泥混凝土面层	m3/m2	180/720	20771	115.39/28.85	0.03	
				202	场地清理			20771		0.03	
				202-2	挖除旧路面			20771		0.03	
				202-2-1	挖除水泥混凝土路面			20771		0.03	
				202-2-1-22	挖除250mm厚水泥混凝土路面	m2	719.700	20771	28.86	0.03	
			102010202		挖除沥青混凝土面层	m3/m2	166/1664	23562	141.94/14.16	0.04	
				202-2	挖除旧路面			23562		0.04	
				202-2-2	挖除沥青混凝土路面			23562		0.04	
				202-2-2-10	挖除100mm厚沥青混凝土路面	m2	1664.000	23562	14.16	0.04	
			102010204		挖除基层、底基层	m3/m2	676.5/2255	21178	31.31/9.39	0.03	
				202-2	挖除旧路面			21178		0.03	
				202-2-4	挖除各类稳定土基层			21178		0.03	
				202-2-4-27	挖除300mm以内厚稳定土基层	m2	2255.400	21178	9.39	0.03	
		1020103			拆除旧建筑物、构筑物	m3	118.400	2137	18.05		
			102010303		拆除砖石及其他砌体	m3	118.400	2137	18.05		
				202-3	拆除结构物			2137			
				202-3-4	拆除砖砌沟	m3	118.400	2137	18.05		
	10202				路基挖方	m3	112941.000	1060516	9.39	1.62	
		1020201			挖土方	m3	112941.000	1060516	9.39	1.62	
				203	挖方路基			1060516		1.62	

编制：罗敏　　复核：杨婷

工程项目清单预算表

建设项目名称：桂头镇仙湖工业园规划路新建工程　　合同段：

编 制 范 围：　　第 2 页　　共 15 页　　招预01-1表

项	目	节	细目	清单子目号	工程或费用名称	单 位	数 量	预算金额（元）	技术经济指标	各项费用比例(%)	备 注
				203-1	路基挖方			1060516		1.62	
				203-1-1	挖土方	m3	112941.000	1060516	9.39	1.62	
	10203				路基填方	m3	87802.000	467461	5.32	0.71	
		1020301			利用土方填筑	m3	87126.000	453055	5.20	0.69	
				204	填方路基			453055		0.69	
				204-1	路基填筑			453055		0.69	
				204-1-2	利用土方	m3	87126.000	453055	5.20	0.69	
		1020302			借土方填筑	m3	676.000	14406	21.31	0.02	
				204-1	路基填筑			14406		0.02	
				204-1-5	借土填方	m3	676.000	14406	21.31	0.02	
	10204				结构物台背回填	m3	627.150	55296	88.17	0.08	
		1020403			桥涵台背回填	m3	627.150	55296	88.17	0.08	
				204-1	路基填筑			55296		0.08	
				204-1-7	结构物台背回填			55296		0.08	
				204-1-7-1	回填石屑	m3	627.150	55296	88.17	0.08	
	10205				特殊路基处理	km	2.142	4357498	2034312.79	6.64	
		1020501			软土地区路基处理	km/m2	0.452	1375167	3042404.87	2.10	
			102050101		清除换填处理	m3/m2	6240.000	1375167	220.38	2.10	
				203-1	路基挖方			603096		0.92	
				203-1-4	挖淤泥（围堰排水）	m3	6240.000	603096	96.65	0.92	
				204-1	路基填筑			772071		1.18	
				204-1-11	换填碎石	m3	6067.000	768386	126.65	1.17	
				204-1-13	换填土	m3	173.000	3685	21.30	0.01	
		1020503			其他处理	km	2.142	2982331	1392311.39	4.55	
			102050302		低填浅挖路段处理	km/m2	2.142/9983	689143	321728.76/69.03	1.05	
				203	挖方路基			110049		0.17	
				203-1	路基挖方			110049		0.17	
				203-1-3	挖除非适用材料（不含淤泥）	m3	7855.000	110049	14.01	0.17	
				204	填方路基			547747		0.84	
				204-1	路基填筑			547747		0.84	
				204-1-15	换填碎石土	m3	8008.000	547747	68.40	0.84	
				205	特殊地区路基处理			31347		0.05	
				205-1	软土地基处理			31347		0.05	
				205-1-26	冲击式压路机碾压(20遍)	m2	9983.000	31347	3.14	0.05	
			102050303		新旧路拼接处理	km/m2	2.142/2312	57009	26614.85/24.66	0.09	
				202	场地清理			4231		0.01	
				202-1	清理与掘除			4231		0.01	
				202-1-4	清理旧路边坡	m2	2312.000	4231	1.83	0.01	
				203	挖方路基			5284		0.01	
				203-1	路基挖方			5284		0.01	
				203-1-3	挖除非适用材料（不含淤泥）	m3	376.600	5284	14.03	0.01	
				204	填方路基			3385		0.01	
				204-1	路基填筑			3385		0.01	
				204-1-2	利用土方	m3	651.000	3385	5.20	0.01	
				205	特殊地区路基处理			42495		0.06	
				205-1	软土地基处理			42495		0.06	

编制：罗敏　　复核：杨婷

工程项目清单预算表

建设项目名称：桂头镇仙湖工业园规划路新建工程　　合同段：

编 制 范 围：　　　　招预01-1表

项	目	节	细目	清单子目号	工程或费用名称	单 位	数 量	预算金额（元）	技术经济指标	各项费用比例(%)	备 注
				205-1-15	土工格栅			42495		0.06	
				205-1-15-3	双向钢塑格栅	m2	2312.000	42495	18.38	0.06	
				210-1	锚杆挡土墙			1614			
				210-1-3	锚杆	kg	251.000	1614	6.43		
			102050304		填挖交界路段处理	km/m2	0.320	120168	375525.00	0.18	
				203-1	路基挖方			20875		0.03	
				203-1-3	挖除非适用材料（不含淤泥）	m3	1490.000	20875	14.01	0.03	
				204-1	路基填筑			58122		0.09	
				204-1-1	挖换填土	m3	930.000	19818	21.31	0.03	
				204-1-15	换填碎石土	m3	560.000	38304	68.40	0.06	
				205-1	软土地基处理			41171		0.06	
				205-1-15	土工格栅			41171		0.06	
				205-1-15-2	双向格栅	m2	2240.000	41171	18.38	0.06	
			102050307		路床处理	km/m2	2.142	2116011	987866.95	3.23	
				203	挖方路基			343483		0.52	
				203-1	路基挖方			343483		0.52	
				203-1-3	挖除非适用材料（不含淤泥）	m3	24517.000	343483	14.01	0.52	
				204	填方路基			1772528		2.70	
				204-1	路基填筑			1772528		2.70	
				204-1-5	借土填方	m3	12650.000	269572	21.31	0.41	
				204-1-11	换填碎石	m3	11867.000	1502956	126.65	2.29	
	10206				排水工程	km	2.142	8678973	4051808.12	13.24	
		1020601			边沟	m3/m	347.4/790	229679	661.14/290.73	0.35	
			102060101		现浇混凝土边沟	m3/m	347.4/790	219241	631.09/277.52	0.33	
				207	坡面排水			219241		0.33	
				207-1	边沟			219241		0.33	
				207-1-5	现浇混凝土边沟			219241		0.33	
				207-1-5-1	现浇钢筋						
				207-1-5-5	C25现浇混凝土	m3	347.400	219241	631.09	0.33	
			102060105		挖土沟	m3/m	332/664	10438	31.44/15.72	0.02	
				207-1	边沟			10438		0.02	
				207-1-10	挖土沟	m3	332.000	10438	31.44	0.02	
		1020602			排水沟	m3/m	931.7/2080	619764	665.2/297.96	0.95	
			102060201		现浇混凝土排水沟	m3/m	931.7/2080	608601	653.22/292.6	0.93	
				207	坡面排水			608601		0.93	
				207-2	排水沟			578077		0.88	
				207-2-4	现浇混凝土排水沟			578077		0.88	
				207-2-4-1	现浇钢筋						
				207-2-4-5	C25现浇混凝土	m3	915.200	578077	631.64	0.88	
				207-9	边沟、排水沟盖板			30524		0.05	
				207-9-1	盖板钢筋			16490		0.03	
				207-9-1-2	带肋钢筋（HRB335、HRB400）	kg	2982.000	16490	5.53	0.03	
				207-9-7	盖板C35混凝土	m3	16.500	14034	850.55	0.02	
			102060205		挖土沟	m3/m	354.5/709	11163	31.49/15.74	0.02	
				207-2	排水沟			11163		0.02	
				207-2-10	挖土沟	m3	354.500	11163	31.49	0.02	

编制：罗敏　　复核：杨婷

工程项目清单预算表

建设项目名称：桂头镇仙湖工业园规划路新建工程　　合同段：

编 制 范 围：　　　　招预01-1表

项	目	节	细目	清单子目号	工程或费用名称	单 位	数 量	预算金额（元）	技术经济指标	各项费用比例(%)	备 注
		1020607			管涵排水	km	2.142	126586	59097.11	0.19	
				207-10	路基排水管			126586		0.19	
				207-10-1	钢筋混凝土排水管			126586		0.19	
				207-10-1-7	φ800mm	m	163.000	126586	776.60	0.19	
		1020608			其他排水工程	km	2.142	7702944	3596145.66	11.75	
			102060801		雨水管工程	km	2.142	7659899	3576049.95	11.68	
			10206080101		排水构造物	km	2.142	751235	350716.62	1.15	
				207-19	雨水口			113828		0.17	
				207-19-1	砖砌双箅偏沟式雨水口	座	117.000	113828	972.89	0.17	
				207-14	检查井			611357		0.93	
				207-14-1	1400*1100混凝土检查井	座	13.000	66849	5142.23	0.10	
				207-14-2	1700*1100混凝土检查井	座	7.000	37882	5411.71	0.06	
				207-14-3	1900*1100混凝土检查井	座	3.000	17103	5701.00	0.03	
				207-14-4	2400*1100混凝土检查井	座	21.000	182053	8669.19	0.28	
				207-14-5	2700*2700混凝土检查井	座	1.000	19210	19210.00	0.03	
				207-14-6	1400*1400混凝土检查井	座	1.000	5303	5303.00	0.01	
				207-14-7	1700*1700混凝土检查井	座	1.000	6193	6193.00	0.01	
				207-14-8	2400*2400混凝土检查井	座	4.000	59287	14821.75	0.09	
				207-14-9	φ1000混凝土检查井	座	26.000	111780	4299.23	0.17	
				207-14-10	φ1250混凝土检查井	座	1.000	4926	4926.00	0.01	
				207-14-11	φ1800混凝土检查井	座	6.000	39909	6651.50	0.06	
				207-14-12	φ1250混凝土沉泥井	座	7.000	35613	5087.57	0.05	
				207-14-13	φ1500混凝土沉泥井	座	4.000	25249	6312.25	0.04	
				207-18	出水口	座		26050		0.04	
				207-18-1	混凝土八字排出口（D=1000）	座	2.000	18736	9368.00	0.03	
				207-18-2	混凝土八字排出口（D=800）	座	1.000	7314	7314.00	0.01	
			10206080101		排水管	m	3870.000	2045897	528.66	3.12	
				207-10	路基排水管			2045897		3.12	
				207-10-1	钢筋混凝土排水管			1713256		2.61	
				207-10-1-1	φ1000mm钢筋混凝土排水管(Ⅱ级)	m	674.000	477327	708.20	0.73	
				207-10-1-2	φ1200mm钢筋混凝土排水管(Ⅱ级)	m	424.000	376669	888.37	0.57	
				207-10-1-3	φ1350mm钢筋混凝土排水管(Ⅱ级)	m	198.000	226621	1144.55	0.35	
				207-10-1-4	φ600mm钢筋混凝土排水管(Ⅱ级)	m	1257.000	375680	298.87	0.57	
				207-10-1-5	φ800mm钢筋混凝土排水管(Ⅱ级)	m	188.000	87315	464.44	0.13	
				207-10-1-6	φ300mm钢筋混凝土排水管(Ⅱ级)	m	1129.000	169644	150.26	0.26	
				207-10-2	包封砼			332641		0.51	
				207-10-2-1	C20包封砼	m3	414.000	332641	803.48	0.51	
			10206080103		管段基坑土石方及支护工程	km	2.142	4862767	2270199.35	7.42	
				203-3-1	挖沟槽土方	m3	39724.000	715429	18.01	1.09	
				203-3-2	沟槽回填土方	m3	3131.000	38511	12.30	0.06	
				204-3-3	沟槽回填机制砂	m3	15970.000	2287223	143.22	3.49	
				204-3-4	钢板桩支护	t	745.000	1614013	2166.46	2.46	
				204-3-5	挡土板支护	m2	4214.000	201851	47.90	0.31	
				204-3-10	格栅（800*800mm）	套	14.000	1024	73.14		
				207-2	排水沟			4716		0.01	
				207-2-10	挖土沟	m3	149.760	4716	31.49	0.01	

编制：罗敏　　复核：杨婷

工程项目清单预算表

建设项目名称：桂头镇仙湖工业园规划路新建工程　　合同段：

编 制 范 围：　　第 5 页　　共 15 页　　招预01-1表

项	目	节	细目	清单子目号	工程或费用名称	单 位	数 量	预算金额（元）	技术经济指标	各项费用比例(%)	备 注
			102060803		其他管网工程	km	2.142	43045	20095.70	0.07	
				207-22-1	现状管线保护	处	24.000	5937	247.38	0.01	
				207-23-1	现状给水管迁改（dn300球墨铸铁管）	m	60.000	37108	618.47	0.06	
	10207				路基防护与加固工程	km	2.142	5106338	2383911.30	7.79	
		1020701			一般边坡防护与加固	km	2.142	5106338	2383911.30	7.79	
			102070101		填方边坡防护与加固	km	2.142	778386	363392.16	1.19	
			10207010101		坡面植物防护	m2	14696.000	372573	25.35	0.57	
				208	护坡、护面墙			372573		0.57	
				208-1	植物护坡			372573		0.57	
				208-1-1	喷播草灌护坡	m2	8730.000	130950	15.00	0.20	
				208-1-2	三维植被网护坡	m2	5966.000	241623	40.50	0.37	
			10207010102		坡面圬工防护	m3/m2	670.000	405813	605.69	0.62	
				208	护坡、护面墙			387912		0.59	
				208-5	护面墙			387912		0.59	
				208-5-2	现浇混凝土护面			387912		0.59	
				208-5-2-3	C20现浇混凝土踏步	m3	17.000	10059	591.71	0.02	
				208-5-2-4	C25现浇混凝土护面	m3	652.900	377853	578.73	0.58	
				602	护栏			17901		0.03	
				602-10-1	钢管护栏	m	138.700	17901	129.06	0.03	
			102070102		挖方边坡防护与加固	km	0.250	642018	2568072.00	0.98	
			10207010201		坡面植物防护	m2	10784.000	286175	26.54	0.44	
				208	护坡、护面墙			286175		0.44	
				208-1	植物护坡			286175		0.44	
				208-1-1	喷播草灌护坡	m2	6455.400	105223	16.30	0.16	
				208-1-2	三维植被网护坡	m2	4329.000	180952	41.80	0.28	
			10207010202		坡面圬工防护	m3/m2	371.000	279756	754.06	0.43	
				208	护坡、护面墙			240141		0.37	
				208-4	混凝土护坡			217151		0.33	
				208-4-4	C25混凝土护坡			217151		0.33	
				208-4-4-8	人字形砼现浇骨架	m3	332.000	217151	654.07	0.33	
				208-5	护面墙			22990		0.04	
				208-5-2	现浇混凝土护面			22990		0.04	
				208-5-2-3	C20现浇混凝土踏步	m3	39.100	22990	587.98	0.04	
				602	护栏			39615		0.06	
				602-10-1	钢管护栏	m	307.000	39615	129.04	0.06	
			10207010104		护脚	m3	101.800	68692	674.77	0.10	
				209	挡土墙			68692		0.10	
				209-3	混凝土挡土墙			68692		0.10	
				209-3-1	挡墙混凝土			68692		0.10	
				209-3-1-6	C20混凝土	m3	101.800	68692	674.77	0.10	
			10207010206		坡面排水	m3/m	11.400	7395	648.68	0.01	
				207	坡面排水			7395		0.01	
				207-3	截水沟			7395		0.01	
				207-3-4	现浇混凝土截水沟			7395		0.01	
				207-3-4-5	C25现浇混凝土	m3	11.400	7395	648.68	0.01	
			102070104		挡土墙（重力式）	m3/m	2952.5/250	2066398	699.88/8265.59	3.15	

编制：罗敏　　复核：杨婷

工程项目清单预算表

建设项目名称：桂头镇仙湖工业园规划路新建工程　　合同段：

编 制 范 围：　　　　招预01-1表

项	目	节	细目	清单子目号	工程或费用名称	单 位	数 量	预算金额（元）	技术经济指标	各项费用比例(%)	备 注
				204-1	路基填筑			48319		0.07	
				204-1-7	结构物台背回填			31507		0.05	
				204-1-7-4	回填粗粒土	m3	1109.000	31507	28.41	0.05	
				204-1-8	锥坡及台前溜坡填土	m3	194.700	16812	86.35	0.03	
				208-5	护面墙			65691		0.10	
				208-5-2	现浇混凝土护面			65691		0.10	
				208-5-2-3	C20现浇混凝土	m3	90.000	47958	532.87	0.07	
				208-5-2-4	C25现浇混凝土护面	m3	32.700	17733	542.29	0.03	
				209-3	混凝土挡土墙			1729121		2.64	
				209-3-1	挡墙混凝土			1729121		2.64	
				209-3-1-6	C20片石混凝土	m3	2829.800	1729121	611.04	2.64	
				209	挡土墙			220116		0.34	
				209-4	挡土墙基础垫层			220116		0.34	
				209-4-2	挡土墙基础碎石垫层	m3	1738.400	220116	126.62	0.34	
				207-10	路基排水管			3151			
				207-10-2	PVC排水管			3151			
				207-10-2-2	Φ50-100mmPVC排水管	m	167.000	3151	18.87		
			102070106		挡土墙（扶壁式）	m3/m	885.1/80	1619536	1829.78/20244.2	2.47	
				204-1	路基填筑			12898		0.02	
				204-1-7	结构物台背回填			12898		0.02	
				204-1-7-4	回填粗粒土	m3	454.000	12898	28.41	0.02	
				209-3	混凝土挡土墙			1233321		1.88	
				209-3-1	挡墙混凝土			731155		1.11	
				209-3-1-6	C20混凝土	m3	26.400	16359	619.66	0.02	
				209-3-1-8	C30混凝土	m3	700.200	596339	851.67	0.91	
				209-3-1-9	C35混凝土	m3	158.500	118457	747.36	0.18	
				209-3-2	挡墙钢筋			502166		0.77	
				209-3-2-1	普通钢筋	kg	92480.000	502166	5.43	0.77	
				209	挡土墙			180726		0.28	
				209-4	挡土墙基础垫层			180726		0.28	
				209-4-2	挡土墙基础碎石垫层	m3	1427.200	180726	126.63	0.28	
				207-10	路基排水管			2002			
				207-10-2	PVC排水管			2002			
				207-10-2-3	Φ100-150mmPVC排水管	m	48.000	2002	41.71		
				207-5	路基盲（渗）沟			190589		0.29	
				207-5-3	聚丙烯塑料盲（渗）沟（300*150*50cm）	套	80.000	190589	2382.36	0.29	
	10208				路基其他工程	km	2.142	88827	41469.19	0.14	
		1020801			整修路拱	km	2.142	8615	4021.94	0.01	
				206-1	整修路拱	km	2.142	8615	4021.94	0.01	
		1020802			整修边坡	km	2.142	80212	37447.25	0.12	
				206-2	整修边坡	km	2.142	80212	37447.25	0.12	
103					路面工程	km	2.142	7706620	3597861.81	11.75	
	10302				水泥混凝土路面	m2	23812.000	6116146	256.85	9.33	
		1030201			垫层	m3/m2	4125.9/27506	546544	132.47/19.87	0.83	
				302	垫层			546544		0.83	
				302-1	垫层			546544		0.83	

编制：罗敏　　复核：杨婷

工程项目清单预算表

建设项目名称：桂头镇仙湖工业园规划路新建工程　　合同段：

编 制 范 围：　　　　招预01-1表

项	目	节	细目	清单子目号	工程或费用名称	单 位	数 量	预算金额（元）	技术经济指标	各项费用比例(%)	备 注
				302-1-1	碎石垫层			546544		0.83	
				302-1-1-1	厚150mm	m2	27506.000	546544	19.87	0.83	
		1030202			底基层	m3/m2	4709.16/26162	987616	209.72/37.75	1.51	
				304	水泥稳定土底基层、基层			987616		1.51	
				304-1	水泥稳定土底基层、基层			987616		1.51	
				304-1-2	3-4%水泥含量稳定土底基层、基层			987616		1.51	
				304-1-2-2	厚180mm	m2	26162.000	987616	37.75	1.51	
		1030203			基层	m3/m2	4568.22/25379	987497	216.17/38.91	1.51	
				304	水泥稳定土底基层、基层			987497		1.51	
				304-1	水泥稳定土底基层、基层			987497		1.51	
				304-1-3	4-5%水泥含量稳定土底基层、基层			987497		1.51	
				304-1-3-2	厚180mm	m2	25379.000	987497	38.91	1.51	
		1030204			面层	m3/m2	6188.08/23812	3198324	516.85/134.32	4.88	
				312-1	普通水泥混凝土面板			2693143		4.11	
				312-1-7	厚250mm面板	m2	303.700	33213	109.36	0.05	
				312-1-8	厚260mm面板	m2	23508.000	2659930	113.15	4.06	
				312-2	混凝土路面钢筋			480132		0.73	
				312-2-2	HRB335	kg	90591.000	480132	5.30	0.73	
				316-6	植筋			25049		0.04	
				316-6-1	拉杆植筋φ14mm钻孔深度35cm	根	725.000	25049	34.55	0.04	
		1030205			其他	m2	25961.000	396165	15.26	0.60	
				308-1	透层			128507		0.20	
				308-1-1	透层（普通）	m2	25961.000	128507	4.95	0.20	
				310-2	封层			267658		0.41	
				310-2-5	改性沥青洒瓜米石封层	m2	25961.000	267658	10.31	0.41	
	10304				路槽、路肩及中央分隔带	km	2.142	152489	71190.01	0.23	
		1030402			路肩	km	2.142	152489	71190.01	0.23	
				313	培土路肩、中央分隔带填土、土路肩加固及路缘石			138532		0.21	
				313-1	培土路肩	m3	2977.900	138532	46.52	0.21	
				315-3	土路肩铺草皮	m2	743.600	13957	18.77	0.02	
	10305				路面排水	km	2.142	50509	23580.30	0.08	
				314	路面及中央分隔带排水			50509		0.08	
				314-1	排水管			8166		0.01	
				314-1-4	PVC-U横向排水管			8166		0.01	
				314-1-4-1	Φ0-50mm	m	496.100	8166	16.46	0.01	
				314-6	路肩、中央分隔带排水沟			42343		0.06	
				314-6-4	土工布（膜）	m2	4495.000	42343	9.42	0.06	
	10306				旧路面处理	km/m2	2.142/719.7	220782	103072.83/306.77	0.34	
		1030601			既有路面处治	m2	719.700	220782	306.77	0.34	
				307	沥青稳定碎石基层（ATB）、水泥混凝土基层			129632		0.20	
				307-2	贫水泥混凝土基层			129632		0.20	
				307-2-8	厚180mm贫水泥混凝土基层	m2	1439.400	129632	90.06	0.20	
				312-1	普通水泥混凝土面板			91150		0.14	
				312-1-7	厚250mm面板	m2	719.700	91150	126.65	0.14	
	10307				人行道	m2	3845.000	1166694	303.43	1.78	
				302-1	垫层			76400		0.12	

编制：罗敏　　复核：杨婷

工程项目清单预算表

建设项目名称：桂头镇仙湖工业园规划路新建工程　　合同段：

编 制 范 围：　　　　招预01-1表

项	目	节	细目	清单子目号	工程或费用名称	单 位	数 量	预算金额（元）	技术经济指标	各项费用比例(%)	备 注
				302-1-1	碎石垫层			76400		0.12	
				302-1-1-1	厚150mm	m2	3845.000	76400	19.87	0.12	
				307-2	贫水泥混凝土基层			253232		0.39	
				307-2-5	厚150mmC25水泥混凝土基层	m2	3845.000	253232	65.86	0.39	
				320-1	人行道砖			454062		0.69	
				320-1-1	6cm厚仿花岗岩砖	m2	3377.900	396565	117.40	0.60	
				320-1-3	6cm厚仿花岗岩导盲砖	m2	467.000	57497	123.12	0.09	
				313-6	混凝土路缘石			349724		0.53	
				313-6-1	预制块混凝土路缘石			233381		0.36	
				313-6-1-4	C30混凝土	m3	241.458	233381	966.55	0.36	
				313-6-2	现浇混凝土路缘石			116343		0.18	
				313-6-2-3	C25混凝土	m3	270.300	116343	430.42	0.18	
				321-1-2	车止石	个	88.000	33276	378.14	0.05	
104					桥梁涵洞工程	km	2.142	269854	125982.26	0.41	
	10401				涵洞工程	m/道	65/2	269854	4151.6/134927	0.41	
		1040101			管涵	m/道	32/1	55883	1746.34/55883	0.09	
			104010101		K××+×××管涵（φ100cm）	m/道	32/1	55883	1746.34/55883	0.09	
				422-1	涵基开挖	m3	134.400	4196	31.22	0.01	
				422-2	涵洞基础垫层			6154		0.01	
				422-2-5	石屑垫层	m3	42.240	6154	145.69	0.01	
				422-3	涵管、涵身混凝土基础			22464		0.03	
				422-3-3	C25混凝土	m3	45.270	22464	496.22	0.03	
				422-6	涵洞洞口基础			1230			
				422-6-1	洞口混凝土基础			1230			
				422-6-1-4	C25混凝土	m3	2.100	1230	585.71		
				422-7	涵洞洞口墙身			1946			
				422-7-1	洞口混凝土墙身			1946			
				422-7-1-4	C25混凝土	m3	2.410	1946	807.47		
				422-8	涵洞洞口、洞内铺砌及截水墙			1869			
				422-8-1	混凝土铺砌及截水墙			1869			
				422-8-1-4	C25混凝土	m3	2.810	1869	665.12		
				422-9	预制安装运输混凝土圆管			17912		0.03	
				422-9-3	安装混凝土圆管φ100cm	m	32.000	17912	559.75	0.03	
				422-13	台帽、帽石、护栏基座			112			
				422-13-1	台帽、帽石、护栏基座混凝土			112			
				422-13-1-3	C25混凝土	m3	0.150	112	746.67		
		1040102			盖板涵	m/道	33/1	213971	6483.97/213971	0.33	
			104010201		2*2m盖板涵	m/道	33/1	213971	6483.97/213971	0.33	
				422-1	涵基开挖	m3	159.720	5004	31.33	0.01	
				422-2	涵洞基础垫层			5498		0.01	
				422-2-1	砂砾垫层	m3	72.600	5498	75.73	0.01	
				422-3	涵管、涵身混凝土基础			47458		0.07	
				422-3-4	C30混凝土	m3	78.540	47458	604.25	0.07	
				422-5	基础钢筋	kg	4838.000	24964	5.16	0.04	
				422-6	涵洞洞口基础			2601			
				422-6-1	洞口混凝土基础			2601			

编制：罗敏　　复核：杨婷

工程项目清单预算表

建设项目名称：桂头镇仙湖工业园规划路新建工程　　合同段：

编 制 范 围：　　　　招预01-1表

项	目	节	细目	清单子目号	工程或费用名称	单 位	数 量	预算金额（元）	技术经济指标	各项费用比例(%)	备 注
				422-6-1-4	C25混凝土	m3	4.380	2601	593.84		
				422-7	涵洞洞口墙身			4005		0.01	
				422-7-1	洞口混凝土墙身			4005		0.01	
				422-7-1-4	C25混凝土	m3	4.960	4005	807.46	0.01	
				422-8	涵洞洞口、洞内铺砌及截水墙			4127		0.01	
				422-8-1	混凝土铺砌及截水墙			4127		0.01	
				422-8-1-4	C25混凝土	m3	6.210	4127	664.57	0.01	
				422-10	盖板涵涵身			63536		0.10	
				422-10-1	混凝土涵身			63536		0.10	
				422-10-1-5	C30混凝土	m3	70.650	63536	899.31	0.10	
				422-11	盖板涵盖板			56590		0.09	
				422-11-1	现浇混凝土盖板			56590		0.09	
				422-11-1-1	现浇盖板钢筋	kg	5231.000	25893	4.95	0.04	
				422-11-1-6	C35现浇混凝土	m3	27.720	30697	1107.40	0.05	
				422-13	台帽、帽石、护栏基座			188			
				422-13-1	台帽、帽石、护栏基座混凝土			188			
				422-13-1-3	C25混凝土	m3	0.250	188	752.00		
106					交叉工程	处	13.000	4789809	368446.85	7.30	
	10601				平面交叉	处	13.000	4789809	368446.85	7.30	
		1060101			公路与等级公路平面交叉	处	13.000	4789809	368446.85	7.30	
			1020102		挖除旧路面	m3/m2	2696/3618	179936	66.74/49.73	0.27	
			102010201		挖除水泥混凝土面层	m3/m2	904.55/3618.2	104421	115.44/28.86	0.16	
				202	场地清理			104421		0.16	
				202-2	挖除旧路面			104421		0.16	
				202-2-1	挖除水泥混凝土路面			104421		0.16	
				202-2-1-22	挖除250mm厚水泥混凝土路面	m2	3618.200	104421	28.86	0.16	
			102010202		挖除沥青混凝土面层	m3/m2	176/1764	24978	141.92/14.16	0.04	
				202-2	挖除旧路面			24978		0.04	
				202-2-2	挖除沥青混凝土路面			24978		0.04	
				202-2-2-10	挖除100mm厚沥青混凝土路面	m2	1764.000	24978	14.16	0.04	
			102010204		挖除基层、底基层	m3/m2	1614.6/5382	50537	31.3/9.39	0.08	
				202-2	挖除旧路面			50537		0.08	
				202-2-4	挖除各类稳定土基层			50537		0.08	
				202-2-4-27	挖除300mm以内厚稳定土基层	m2	5382.000	50537	9.39	0.08	
			10301		沥青混凝土路面	m2	2656.000	539283	203.04	0.82	
			1030101		功能层	m3/m2	0/2656	29208	0/11	0.04	
			103010103		黏层	m2	2656.000	29208	11.00	0.04	
				308	透层、粘层			29208		0.04	
				308-2	黏层			29208		0.04	
				308-2-2	改性乳化沥青粘层	m2	2494.500	4764	1.91	0.01	
				308-2-3	改性沥青防水粘结层	m2	1880.300	24444	13.00	0.04	
			1030104		面层	m3/m2	332/2495	510075	1536.37/204.44	0.78	
			103010402		中面层	m3/m2	207/1880	313476	1514.38/166.74	0.48	
			10301040201		SBS改性沥青砼AC-20C	m3/m2	207/1880	313476	1514.38/166.74	0.48	
				311	改性沥青及改性沥青混合料			313476		0.48	
				311-2	中粒式改性沥青混合料			313476		0.48	

编制：罗敏　　复核：杨婷

工程项目清单预算表

建设项目名称：桂头镇仙湖工业园规划路新建工程　　合同段：

编 制 范 围：　　　　招预01-1表

项	目	节	细目	清单子目号	工程或费用名称	单 位	数 量	预算金额（元）	技术经济指标	各项费用比例(%)	备 注
				311-2-1	不等厚调平层	m3	94.000	142350	1514.36	0.22	
				311-2-6	厚60mm	m2	1880.300	171126	91.01	0.26	
			103010403		上面层	m3/m2	125/2495	196599	1572.79/78.8	0.30	
			10301040301		SBS改性沥青砼AC-13C	m3/m2	125/2495	196599	1572.79/78.8	0.30	
				311	改性沥青及改性沥青混合料			196599		0.30	
				311-1	细粒式改性沥青混合料			196599		0.30	
				311-1-1	不等厚调平层	m3	24.600	39321	1598.41	0.06	
				311-1-4	厚40mm	m2	2494.500	157278	63.05	0.24	
			10302		水泥混凝土路面	m2	12926.000	3449621	266.87	5.26	
			1030201		垫层	m3/m2	2152.2/14348	285089	132.46/19.87	0.43	
				302	垫层			285089		0.43	
				302-1	垫层			285089		0.43	
				302-1-1	碎石垫层			285089		0.43	
				302-1-1-1	厚150mm	m2	14347.700	285089	19.87	0.43	
			1030202		底基层	m3/m2	2532.78/14071	531169	209.72/37.75	0.81	
				304	水泥稳定土底基层、基层			531169		0.81	
				304-1	水泥稳定土底基层、基层			531169		0.81	
				304-1-2	3-4%水泥含量稳定土底基层、基层			531169		0.81	
				304-1-2-2	厚180mm	m2	14070.700	531169	37.75	0.81	
			1030203		基层	m3/m2	2467.08/13706	533293	216.16/38.91	0.81	
				304	水泥稳定土底基层、基层			533293		0.81	
				304-1	水泥稳定土底基层、基层			533293		0.81	
				304-1-3	4-5%水泥含量稳定土底基层、基层			533293		0.81	
				304-1-3-2	厚180mm	m2	13705.800	533293	38.91	0.81	
			1030204		面层	m3/m2	3336.4/12926	1890919	566.75/146.29	2.88	
				312-1	普通水泥混凝土面板			1473007		2.25	
				312-1-7	厚250mm面板	m2	2436.300	274303	112.59	0.42	
				312-1-8	厚260mm面板	m2	10490.100	1198704	114.27	1.83	
				312-2	混凝土路面钢筋			382325		0.58	
				312-2-2	HRB335	kg	73524.000	382325	5.20	0.58	
				316-6	植筋			35587		0.05	
				316-6-1	拉杆植筋φ14mm钻孔深度35cm	根	1030.000	35587	34.55	0.05	
			1030205		其他	m2	13706.000	209151	15.26	0.32	
				310-2	封层			141307		0.22	
				310-2-5	改性沥青洒瓜米石封层	m2	13705.800	141307	10.31	0.22	
				308	透层、粘层			67844		0.10	
				308-1	透层			67844		0.10	
				308-1-1	透层（普通）	m2	13705.800	67844	4.95	0.10	
			10304		路槽、路肩及中央分隔带	km	2.142	20336	9493.93	0.03	
			1030402		路肩	km	2.142	20336	9493.93	0.03	
				313	培土路肩、中央分隔带填土、土路肩加固及路缘石			12102		0.02	
				313-1	培土路肩	m3	260.100	12102	46.53	0.02	
				315-3	土路肩铺草皮	m2	438.700	8234	18.77	0.01	
			10305		路面排水	km	2.142	12287	5736.23	0.02	
				314	路面及中央分隔带排水			12287		0.02	
				314-1	排水管			898			

编制：罗敏　　复核：杨婷

工程项目清单预算表

建设项目名称：桂头镇仙湖工业园规划路新建工程　　合同段：

编 制 范 围：　　　　招预01-1表

项	目	节	细目	清单子目号	工程或费用名称	单 位	数 量	预算金额（元）	技术经济指标	各项费用比例(%)	备 注
				314-1-4	PVC-U横向排水管			898			
				314-1-4-1	Φ0-50mm	m	54.600	898	16.45		
				314-6	路肩、中央分隔带排水沟			11389		0.02	
				314-6-4	土工布（膜）	m2	1209.000	11389	9.42	0.02	
			10306		旧路面处理	km/m2	2.142/1069	10656	4974.79/9.97	0.02	
			1030601		既有路面处治	m2	1069.000	10656	9.97	0.02	
				316-5	路面灌缝			1541			
				316-5-1	清缝、聚合物灌缝	m	220.500	1541	6.99		
				316-7-1	抗裂贴	m2	110.250	2268	20.57		
				316-11	铣刨旧路面			6847		0.01	
				316-11-1	铣刨旧水泥路面1cm厚	m2	455.000	4514	9.92	0.01	
				316-11-2	铣刨旧沥青路面4cm厚	m2	614.000	2333	3.80		
			10307		人行道	m2	1524.000	501687	329.19	0.77	
				302-1	垫层			30284		0.05	
				302-1-1	碎石垫层			30284		0.05	
				302-1-1-1	厚150mm	m2	1524.100	30284	19.87	0.05	
				307-2	贫水泥混凝土基层			100362		0.15	
				307-2-5	厚150mmC25水泥混凝土基层	m2	1524.100	100362	65.85	0.15	
				320-1	人行道砖			179613		0.27	
				320-1-1	6cm厚仿花岗岩砖	m2	1400.000	164346	117.39	0.25	
				320-1-3	6cm厚仿花岗岩导盲砖	m2	124.100	15267	123.02	0.02	
				313-6	混凝土路缘石			166093		0.25	
				313-6-1	预制块混凝土路缘石			127311		0.19	
				313-6-1-4	C30混凝土	m3	129.138	127311	985.85	0.19	
				313-6-2	现浇混凝土路缘石			38782		0.06	
				313-6-2-3	C25混凝土	m3	87.500	38782	443.22	0.06	
				321-1-2	车止石	个	67.000	25335	378.13	0.04	
			10309		其他路面	m2	456.100	76003	166.64	0.12	
				203-1	路基挖方			9119		0.01	
				203-1-1	挖土方	m3	670.000	9119	13.61	0.01	
				204-1	路基填筑			51167		0.08	
				204-1-5	借土填方	m3	2401.100	51167	21.31	0.08	
				310-5	碎石面层			15717		0.02	
				310-5-4	厚200mm	m2	456.100	15717	34.46	0.02	
107					交通工程及沿线设施	公路公里	2.142	3500047	1634008.87	5.34	
	10701				交通安全设施	公路公里	2.142	1011208	472085.90	1.54	
		1070101			主线路基段	km	2.142	1009952	471499.53	1.54	
			107010101		护栏和栏杆	km	2.142	581537	271492.53	0.89	
			10701010101		路侧护栏	m	1442.000	351199	243.55	0.54	
				602-2	单面波形梁钢护栏			351199		0.54	
				602-2-1	路侧单面波形梁钢护栏			351199		0.54	
				602-2-1-1	Gr-A-4E	m	1442.000	351199	243.55	0.54	
			10701010102		人行道栏杆	m	714.000	225603	315.97	0.34	
				602-10	隔离护栏			225603		0.34	
				602-10-5	人行道栏杆	m	714.000	225603	315.97	0.34	
			10701010103		其他	km	2.142	4735	2210.55	0.01	

编制：罗敏　　复核：杨婷

工程项目清单预算表

建设项目名称：桂头镇仙湖工业园规划路新建工程　　合同段：

编 制 范 围：　　　　招预01-1表

项	目	节	细目	清单子目号	工程或费用名称	单 位	数 量	预算金额（元）	技术经济指标	各项费用比例(%)	备 注
				604	道路交通标志			4735		0.01	
				604-11	防撞桶			4735		0.01	
				604-11-2	砂质防撞桶	个	12.000	4735	394.58	0.01	
			107010103		交通标志	块	45.000	280520	6233.78	0.43	
				604	道路交通标志			280520		0.43	
				604-1	单柱式交通标志			48767		0.07	
				604-1-1	等边三角形△900×900mm	个	15.000	15272	1018.13	0.02	
				604-1-2	圆形○800mm	个	4.000	4350	1087.50	0.01	
				604-1-3	八边形边长800mm	个	12.000	12888	1074.00	0.02	
				604-1-4	正方形800*800mm	个	14.000	16257	1161.21	0.02	
				604-5	单悬臂式交通标志			190183		0.29	
				604-5-1	2000×1700mm	处	2.000	36090	18045.00	0.06	
				604-5-2	3500×1400mm	处	1.000	22784	22784.00	0.03	
				604-5-3	4200×1750mm	处	5.000	131309	26261.80	0.20	
				604-8	里程标			380			
				604-8-1	里程标（路基段）	个	3.000	380	126.67		
				604-10	百米桩			271			
				604-10-1	百米桩（路基段）	个	19.000	271	14.26		
				604-12	示警桩			15198		0.02	
				604-12-1	钢管示警桩	个	50.000	15198	303.96	0.02	
				604-15	道口标			25721		0.04	
				604-15-1	钢管道口标	根	84.000	25721	306.20	0.04	
			107010104		交通标线	m2	2135.000	142461	66.73	0.22	
				605	道路交通标线			142461		0.22	
				605-1	热熔型涂料路面标线			141871		0.22	
				605-1-2	反光型	m2	2318.030	120839	52.13	0.18	
				605-1-3	突起型	m2	164.700	21032	127.70	0.03	
				605-7	突起路标			590			
				605-7-1	单面突起路标	个	24.000	590	24.58		
			107010105		视线诱导、防眩设施	km	2.142	4198	1959.85	0.01	
				605-8	轮廓标			4198		0.01	
				605-8-2	附着式轮廓标	个	194.000	4198	21.64	0.01	
			107010106		其他交通安全设施	km	2.142	1236	577.03		
				614-15-1	凸面镜Φ80cm	个	1.000	1236	1236.00		
		1070106			安全设施拆除工程	公路公里	2.142	1256	586.37		
				202-3	拆除结构物			1256			
				202-3-5	拆除标志、标牌	座	11.000	1256	114.18		
	10706				供电及照明系统	km	2.142	2488839	1161922.97	3.80	
		1070601			供电系统设备及安装	km	2.142	1457938	680643.32	2.22	
			107060101		道路供电系统设备及安装	km	2.142	1457938	680643.32	2.22	
				802	收费系统			109663		0.17	
				802-10	人（手）孔			48388		0.07	
				802-10-1	人孔			48388		0.07	
				802-10-1-10	电力电缆井	个	33.000	48388	1466.30	0.07	
				802-15-1	10kv排管工作井	个	14.000	61275	4376.79	0.09	
				807	供配电照明系统			1022766		1.56	

编制：罗敏　　复核：杨婷

工程项目清单预算表

建设项目名称：桂头镇仙湖工业园规划路新建工程　　合同段：

编 制 范 围：　　　　招预01-1表

项	目	节	细目	清单子目号	工程或费用名称	单 位	数 量	预算金额（元）	技术经济指标	各项费用比例(%)	备 注
				807-3	低压配电装置			7647		0.01	
				807-3-3	（配电）控制箱、柜			7647		0.01	
				807-3-3-10	照明控制柜 LK(20KW)	台	1.000	7647	7647.00	0.01	
				807-2	变压器			160705		0.25	
				807-2-4	箱式变电站100KVA	台	1.000	160705	160705.00	0.25	
				807-8	电缆			854414		1.30	
				807-8-1	电力电缆			854414		1.30	
				807-8-1-1	截面面积35mm2以内			672071		1.02	
				807-8-1-1-1	低压电力电缆 YJV-1kV-4×35+1×25	米	20.000	3600	180.00	0.01	
				807-8-1-1-2	低压电力电缆 YJV-1kV-5x25	米	5120.000	639386	124.88	0.98	
				807-8-1-1-3	低压电力电缆 RVV-3×2.5	米	1500.000	29085	19.39	0.04	
				807-8-1-2	截面面积120mm2以内	m		182343		0.28	
				807-8-1-2-1	低压电力电缆 YJV-10kV-3×70	米	700.000	182343	260.49	0.28	
				808	防雷接地系统			31496		0.05	
				808-3	接地系统			31496		0.05	
				808-3-4	镀锌圆钢接地线 Φ12mm	米	1200.000	27996	23.33	0.04	
				808-3-10	接地测试	项	1.000	1500	1500.00		
				808-3-11	系统测试	项	1.000	2000	2000.00		
				809	管道工程			294013		0.45	
				809-1	铺设管道			294013		0.45	
				809-1-1	铺设塑料管			174498		0.27	
				809-1-1-1	1孔塑料管铺设			174498		0.27	
				809-1-1-1-1	HDPE管 Φ75×4mm	米	4580.000	174498	38.10	0.27	
				809-1-2	铺设镀锌钢管			54555		0.08	
				809-1-2-2	2孔镀锌钢管铺设			54555		0.08	
				809-1-2-2-1	镀锌钢管 2孔Φ89×4mm	延米	300.000	54555	181.85	0.08	
				809-1-4	铺设硅芯管			64960		0.10	
				809-1-4-1	1孔玻璃钢管铺设 Φ150×8mm	延米	700.000	64960	92.80	0.10	
		1070602			照明系统设备及安装	km	2.142	1030901	481279.65	1.57	
			107060201		路线照明	km	2.142	1030901	481279.65	1.57	
				807-6	路灯			1030901		1.57	
				807-6-1	10m以内杆灯			772311		1.18	
				807-6-1-1	单臂低杆路灯 10m、 120W LED灯	套	133.000	772311	5806.85	1.18	
				807-6-2	15m以内杆灯			258590		0.39	
				807-6-2-1	单臂低杆路灯 12m、 160W LED灯	套	16.000	107221	6701.31	0.16	
				807-6-2-2	双头泛光灯 14米，2×200W LED灯	套	5.000	69962	13992.40	0.11	
				807-6-2-3	三头泛光灯 14米，3×200W LED灯	套	5.000	81407	16281.40	0.12	
108					绿化及环境保护工程	公路公里	2.142	454443	212158.26	0.69	
	10801				主线绿化及环境保护工程	公路公里	2.142	454443	212158.26	0.69	
		1080101			路基两侧	km	2.142	454443	212158.26	0.69	
				702-2	铺设利用的表土	m3	841.600	14240	16.92	0.02	
				703-2	铺植草皮	m2	401.000	8642	21.55	0.01	
				704-1	人工种植乔木			331845		0.51	
				704-1-10	胸径12cm～15cm以内乔木			331845		0.51	
				704-1-10-1	香樟 D13-15，高650冠幅350	棵	306.000	331845	1084.46	0.51	
				704-3	人工种植花卉及攀缘植物			99716		0.15	

编制：罗敏　　复核：杨婷

工程项目清单预算表

建设项目名称：桂头镇仙湖工业园规划路新建工程　　合同段：

编 制 范 围：　　　　招预01-1表

项	目	节	细目	清单子目号	工程或费用名称	单 位	数 量	预算金额（元）	技术经济指标	各项费用比例(%)	备 注
				704-3-1	红叶石楠 片植植物	m2	206.600	11836	57.29	0.02	
				704-3-2	金叶假连翘 片植植物	m2	109.000	6867	63.00	0.01	
				704-3-3	毛杜鹃 片植植物	m2	43.300	3119	72.03		
				704-3-4	翠芦莉 片植植物	m2	795.300	67219	84.52	0.10	
				704-3-5	花叶女贞 片植植物	m2	90.600	7284	80.40	0.01	
				704-3-6	胡椒木 片植植物	m2	38.300	3391	88.54	0.01	
109					其他工程	公路公里	2.142	286801	133894.02	0.44	
	10908				河道护坡工程	处	2.000	286801	143400.50	0.44	
				215-8	河岸防护			286801		0.44	
				215-8-1	C30混凝土防护	m3	478.520	286801	599.35	0.44	
110					专项费用	元	1.000	1168259	1168259.00	1.78	
	11001				施工场地建设费	元	1.000	593430	593430.00	0.90	
				104-1	承包人驻地建设	总额	1.000	593430	593430.00	0.90	1186859*50%
	11002				安全生产费	元	1.000	574829	574829.00	0.88	
				102-3	安全生产费	总额	1.000	574829	574829.00	0.88	38321933*1.5%
					第二部分 土地使用及拆迁补偿费	公路公里	2.142	20476575	9559558.82	31.23	
201					土地使用费	亩	90.980	10673643	117318.56	16.28	
	20101				永久征用土地	亩	90.980	5802143	63773.83	8.85	
	20102				临时用地	亩	5.000	25000	5000.00	0.04	
				103-2	临时用地	总额	1.000	25000	25000.00	0.04	
	20103				水田占补平衡费	亩	15.140	4542000	300000.00	6.93	15.14*300000
	20104				耕地占补平衡费	亩	20.300	304500	15000.00	0.46	20.3*15000
202					拆迁补偿费	公路公里	2.142	9802932	4576532.21	14.95	
	20201				房屋及附属设施拆迁	m2	5728.000	8840252	1543.34	13.48	
	20202				管线拆迁	公路公里	2.142	962680	449430.44	1.47	
		2020201			电力	km	2.142	887360	414267.04	1.35	
		2020202			通信	km	2.142	59320	27693.74	0.09	
		2020205			给水	km	2.142	16000	7469.65	0.02	
					第三部分 工程建设其他费用	公路公里	2.142	4292462	2003950.51	6.55	
301					建设项目管理费	公路公里	2.142	2001594	934450.98	3.05	
	30101				建设单位（业主）管理费	公路公里	2.142	1279826	597491.13	1.95	1279826
	30102				建设项目信息化费	公路公里	2.142	151411	70686.74	0.23	151411
	30103				工程监理费	公路公里	2.142	511724	238900.09	0.78	852873*60%
	30104				设计文件审查费	公路公里	2.142	34000	15873.02	0.05	合同协议价
	30105				竣（交）工验收试验检测费	公路公里	2.142	24633	11500.00	0.04	11500*2.142
303					建设项目前期工作费	公路公里	2.142	1377111	642908.96	2.10	
	30301				预可、工可编制费	公路公里	2.142	140928	65792.72	0.21	(12+(28-12)/(10000-3000)*(6558-3000))*0.7*1*10000
	30303				勘察设计费	公路公里	2.142	1206683	563344.07	1.84	
		3030301			勘察费	公路公里	2.142	312245	145772.64	0.48	合同暂估价
		3030302			设计费	公路公里	2.142	894438	417571.43	1.36	合同暂估价
	30304				招标文件及标底编制费	公路公里	2.142	29500	13772.18	0.04	发改审定价
304					专项评价（估）费	公路公里	2.142	501062	233922.50	0.76	
	30401				环境影响评价费	公路公里	2.142	65154	30417.37	0.10	
		3040101			环评报告书编制费	公路公里	2.142	51768	24168.07	0.08	(6+(15-6)/(20000-3000)*(38896762/10000-3000))*0.8*1*10000
		3040102			环评报告书评估费	公路公里	2.142	13386	6249.30	0.02	(1.6+(3-1.6)/(20000-3000)*(38896762/10000-3000))*0.8*1*10000
	30402				水土保持评估费	公路公里	2.142	150000	70028.01	0.23	暂估价

编制：罗敏　　复核：杨婷

工程项目清单预算表

建设项目名称：桂头镇仙湖工业园规划路新建工程　　合同段：

编 制 范 围：　　　　招预01-1表

项	目	节	细目	清单子目号	工程或费用名称	单 位	数 量	预算金额（元）	技术经济指标	各项费用比例(%)	备 注
	30409				用地预审报告编制费	公路公里	2.142	121332	56644.26	0.19	91*666.66*2
	30412				社会风险评估费	公路公里	2.142	39162	18282.91	0.06	6527/10000*6*10000
	30417				造价技术服务费	公路公里	2.142	50000	23342.67	0.08	
	30421				项目安全评价费	公路公里	2.142	75414	35207.28	0.12	(5+(10-5)/(10000-3000)*(6558-3000))*10000
307					工程保通管理费	公路公里	2.142	259200	121008.40	0.40	
	30701				保通便道管理费	km	2.142	259200	121008.40	0.40	
				102-5-2	交通管制经费	总额	1.000	259200	259200.00	0.40	
308					工程保险费	公路公里	2.142	153495	71659.66	0.23	
				101-1	保险费	总额	1.000	153495	153495.00	0.23	38373780*0.4%
					第四部分 预备费	公路公里	2.142	1909974	891677.87	2.91	
401					基本预备费	公路公里	2.142	1909974	891677.87	2.91	
					暂列金额(不含计日工总额)	元		1909974		2.91	63665799*3%
402					价差预备费	公路公里	2.142				
					第一至四部分合计	公路公里	2.142	65575773	30614273.11	100.00	38896762+20476575+4292462+1909974
					建设期贷款利息	公路公里	2.142				贷款总额：45902882元，其中XXX银行贷款额45902882元，计息年0年，
					新增加费用项目	元					
					*请在此输入费用项目						
					公路基本造价	公路公里	2.142	65575773	30614273.11	100.00	65575773+0+0

编制：罗敏　　复核：杨婷

表A.0.2-6 人工、主要材料、施工机械台班数量汇总表

建设项目名称：桂头镇仙湖工业园规划路新建工程

编 制 范 围：

代号	规 格 名 称	单位	单价（元）	总数量	分项统计									辅助生产	场外运输损耗	
					临时工程	路基工程	路面工程	桥梁涵洞工程	交叉工程	交通工程及沿线设施	绿化及环境保护工程	其他工程			%	数量
1001001	人工	工日	129.08	34690.790	1153.711	21776.181	5061.476	396.168	2631.459	2724.809	353.603	593.383				
1051001	机械工	工日	129.08	6741.548	101.372	4568.798	1044.009	31.130	799.141	166.898	9.939	20.261				
1513009-5	中粒式改性沥青混凝土(商)AC-20C	m3	1250.00	211.140					211.140							
1513010-3	细粒式改性沥青混凝土(商)AC-13C	m3	1299.00	127.500					127.500							
20000200	20mm以内冲击钻头	个	9.50	127.747			52.773		74.974							
20000322	环氧胶泥	m3	15000.00	0.076			0.031		0.044							
20000763	乙二胺(EDA)	kg	34.00	11.741			4.850		6.891							
20000764	二丁脂	kg	24.00	23.447			9.686		13.761							
20000765	丙酮	kg	14.00	11.741			4.850		6.891							
20000976-1	黄黑铁马	只	85.00	216.000	216.000											
20000977-1	锥形交通路标	个	20.00	286.000	286.000											
20000978-1	黄闪灯	只	450.00	101.000	101.000											
20000979-2	水马	m	45.00	400.000	400.000											
20000980-4	彩钢板围蔽（由安全生产费支出）	m		2200.000	2200.000											
20000990-2	假人	个	1000.00	2.000	2.000											
20000993-1	标志牌及可变信息标志牌	块	350.00	38.000	38.000											
2001001	HPB300钢筋	t	3365.00	111.567	0.089	25.019	36.140	1.178	19.241	29.900						
2001002	HRB400钢筋	t	3249.00	230.103		96.011	64.100	9.146	60.511	0.336						
2001019	钢丝绳	t	5191.00	0.284				0.031		0.252						
2001021	8～12号铁丝	kg	4.35	1488.537	0.440	1451.819	5.980	4.291	1.609	24.398						
2001022	20～22号铁丝	kg	4.60	1047.290		426.763	205.717	21.957	244.969	147.885						
2003004	型钢	t	3297.00	2.679	0.115	1.300	0.653	0.011	0.286	0.314						
2003005	钢板	t	3367.00	1.105		0.084	0.024		0.013	0.984						
2003008	钢管	t	5439.00	27.709		6.641		0.125		20.943						
2003009	镀锌钢管	t	5526.00	4.965						4.965						
2003012	镀锌钢板	t	4208.00	0.780						0.780						
2003015	钢管立柱	t	5152.00	33.379						33.379						
2003017	波形钢板	t	4839.00	31.844						31.844						
2003020	钢板桩	t	4509.00	93.125		93.125										
2003025	钢模板	t	4995.00	2.893		1.808		1.085								
2003026	组合钢模板	t	4863.00	10.863	0.248	10.174				0.441						
2003027	门式钢支架	t	4746.00	0.033						0.033						
2003040	铸铁	kg	3.20	4802.000						4802.000						
2009011	电焊条	kg	4.40	422.010		194.542	37.791	9.435	19.626	160.616						
2009013	螺栓	kg	7.35	1774.588		5.863		81.923		1686.802						
2009014	镀锌螺栓	kg	11.88	346.796						346.796						

编制：罗敏 复核：杨婷

表A.0.2-6 人工、主要材料、施工机械台班数量汇总表

建设项目名称：桂头镇仙湖工业园规划路新建工程

编 制 范 围：

代号	规 格 名 称	单位	单价（元）	总数量	分项统计									辅助生产	场外运输损耗	
					临时工程	路基工程	路面工程	桥梁涵洞工程	交叉工程	交通工程及沿线设施	绿化及环境保护工程	其他工程			%	数量
2009015	膨胀螺栓	套	4.79	1173.680						1173.680						
2009028	铁件	kg	3.87	31201.579	142.070	24365.306	45.877	177.983	24.537	6445.807						
2009029	镀锌铁件	kg	5.01	10503.184						10503.184						
2009030	铁钉	kg	4.13	739.335		727.597		11.738								
2009032	铸铁箅子	kg	6.24	4873.000		4873.000										
2009034	U形锚钉	kg	4.27	3790.089		3392.469	310.494		87.127							
2009502	精铣刨刀头	个	29.91	18.928					18.928							
2009503	铣刨刀片	个	21.37	4.114					4.114							
3001001	石油沥青	t	4131.00	16.117		3.592	3.861	1.350	6.309			1.005				
3001002	改性沥青	t	4926.00	47.005			30.764		16.242							
3001005	乳化沥青	t	2830.00	55.177			36.112		19.065							
3001006	改性乳化沥青	t	3150.00	1.113					1.113							
3003002	汽油	kg	8.92	3514.076	276.820	1429.047	141.786	15.148	129.424	1385.251	136.568					
3003003	柴油	kg	7.49	238272.671	2184.527	185347.380	25923.096	791.446	22349.485	1404.267	27.094	245.346				
3005001	煤	t	872.00	10.468			6.691		3.673						1.00	0.104
3005002	电	kW•h	0.85	109271.491	289.428	56652.222	31860.721	603.321	17225.550	1810.354		829.945				
3005004	水	m3	2.72	18953.082	522.400	11085.767	3383.201	295.082	1674.494	551.304	866.610	574.224				
4001009	草绳	kg	0.71	306.000							306.000					
4003001	原木	m3	945.00	143.453	0.050	140.942		1.525		0.936						
4003002	锯材	m3	1220.00	178.054	0.030	171.096	1.811	2.000	0.867	1.772		0.479				
4003011-1	钢管 dn40m	m	15.00	2754.000							2754.000					
4005001	毛竹	根	19.56	2576.000		2576.000										
4009001-15	香樟 D13-15，高650冠幅350	株	750.00	321.300							321.300					
4013001	草籽	kg	78.00	514.696		509.600									1.00	5.096
4013002	草皮	m2	12.00	1864.368			818.400		482.900		441.100				7.00	121.968
4013004-1	红叶石楠 35*35	株	0.90	5433.580							5433.580					
4013004-2	毛杜鹃 30*25	株	0.80	1636.740							1636.740					
4013004-3	金叶假连翘 35*35	株	1.10	2866.700							2866.700					
4013004-4	翠芦莉 30*25	株	1.10	30062.340							30062.340					
4013004-5	花叶女贞 30*25	株	1.00	3424.680							3424.680					
4013004-6	胡椒木 30*25	株	1.20	1447.740							1447.740					
5001009	三维植被网	m2	10.62	12858.455		12858.455										
5001013	PVC塑料管(Φ50mm)	m	6.50	1116.182		532.440	525.866		57.876							
5001014-1	PVC塑料管(Φ80mm)	m	8.00	177.020		177.020										
5001015-2	PVC塑料管(φ130mm)	m	25.00	50.880		50.880										
5001030-1	聚丙烯塑料盲（渗）沟（300*150*50cm）	套	2000.00	80.800		80.800										

编制：罗敏 复核：杨婷

表A.0.2-6 人工、主要材料、施工机械台班数量汇总表

建设项目名称：桂头镇仙湖工业园规划路新建工程

编 制 范 围：

代号	规 格 名 称	单位	单价（元）	总数量	分项统计									辅助生产	场外运输损耗	
					临时工程	路基工程	路面工程	桥梁涵洞工程	交叉工程	交通工程及沿线设施	绿化及环境保护工程	其他工程			%	数量
5001052	塑料编织袋	个	1.06	29164.200		28748.200						416.000				
5002030-1	HDPE管 Φ75×4mm	m	12.00	4625.800						4625.800						
5002030-2	玻璃钢 Φ150×8mm	m	66.00	707.000						707.000						
5002125	Φ60x3.5 PE管	m	10.00	300.980						300.980						
5007001	土工布	m2	5.75	109.262		109.262										
5007003-3	抗裂贴	m2	12.00	120.406					120.406							
5007007	双向钢塑土工格栅	m2	9.73	4982.619		4982.619										
5007024	防渗土工膜	m2	5.52	3031.313			2388.500		642.813							
5007025	反滤土工布	m2	3.21	3031.313			2388.500		642.813							
5009002	油漆	kg	18.00	247.557		48.900				198.657						
5009007	底油	kg	8.85	88.481	50.600					37.881						
5009008	热熔涂料	kg	5.31	11903.220	1031.800					10871.420						
5009009	环氧树脂	kg	23.01	78.712			32.516		46.196							
5009012	油毛毡	m2	3.10	206.404				206.404								
5501003	黏土	m3	25.00	17.200					16.699						3.00	0.501
5501007	种植土	m3	25.00	1873.850		1819.272									3.00	54.578
5503005	中(粗)砂	m3	130.00	10701.460	241.760	4195.350	3582.429	116.904	1826.050	253.339		224.617			2.50	261.011
5503007	砂砾	m3	48.00	387.387		293.250		90.301							1.00	3.836
5503008	天然砂砾	m3	75.00	74.395	73.658										1.00	0.737
5503009	天然级配	m3	56.00	196.998	195.048										1.00	1.950
5503012-1	碎石土	m3	42.00	10341.576		10341.576										
5503014	石屑	m3	53.00	921.021		756.789	76.495	53.856	24.763						1.00	9.119
5503015	路面用石屑	m3	110.00	17.089					16.920						1.00	0.169
5503015-1	瓜米石	m3	210.00	323.683			211.842		111.841							
5503895	机制砂	m3	91.00	20805.317		20297.870									2.50	507.447
5505005	片石	m3	70.00	858.496	235.250	623.246										
5505008	大卵石	m3	64.08	714.648		707.572									1.00	7.076
5505012	碎石(2cm)	m3	101.00	2674.586		2218.277		1.967		42.270		385.591			1.00	26.481
5505013	碎石(4cm)	m3	96.00	12669.539	101.570	2336.358	6400.654	205.504	3216.127	283.790		0.096			1.00	125.441
5505015	碎石(8cm)	m3	86.00	2220.482		2162.931		0.034		35.532					1.00	21.985
5505016	碎石	m3	82.00	57730.720		26443.755	19689.543		10559.929	465.902					1.00	571.591
5505025	块石	m3	80.00	214.800	214.800											
5507003	青(红)砖	千块	325.00	144.775	66.260	51.618				22.680					3.00	4.217
550700302-4	6cm厚混凝土面砖	m2	60.00	5016.900			3546.900		1470.000							
550700302-5	混凝土导盲砖	m2	65.00	620.550			490.350		130.200							
5509001	32.5级水泥	t	255.00	8401.599	79.568	2650.261	4456.863	92.862	681.116	159.589		198.155			1.00	83.184

编制：罗敏 复核：杨婷

表A.0.2-6 人工、主要材料、施工机械台班数量汇总表

建设项目名称：桂头镇仙湖工业园规划路新建工程

编 制 范 围：

代号	规 格 名 称	单位	单价（元）	总数量	分项统计									辅助生产	场外运输损耗	
					临时工程	路基工程	路面工程	桥梁涵洞工程	交叉工程	交通工程及沿线设施	绿化及环境保护工程	其他工程			%	数量
5509002	42.5级水泥	t	286.00	288.583		12.349	0.024		273.353						1.00	2.857
5509003	52.5级水泥	t	312.00	1008.708					998.721						1.00	9.987
5511005	φ300mm以内混凝土排水管	m	77.00	1140.290		1140.290										
5511008	φ600mm以内混凝土排水管	m	129.00	1269.570		1269.570										
5511010	φ800mm以内混凝土排水管	m	202.00	354.510		354.510										
5511010-1	φ700mm混凝土井筒	m	450.00	106.757		106.757										
5511012	φ1000mm以内混凝土排水管	m	322.00	713.060		680.740		32.320								
5511012-1	φ1200mm以内混凝土排水管	m	440.00	428.240		428.240										
5511012-4	φ1350mm以内混凝土排水管	m	633.00	199.980		199.980										
6007002	铝合金标志	t	18274.00	0.578						0.578						
6007003	反光玻璃珠	kg	4.50	2472.512	210.540					2261.972						
6007004	反光膜	m2	203.54	125.834						125.834						
6007005	反光突起路钮	个	17.70	24.240						24.240						
6007007	栏式反射器	个	15.00	203.700						203.700						
6007009	防撞桶	个	260.00	12.000						12.000						
6007009-1	车止石	个	245.00	155.000			88.000		67.000							
6007010	震动标线涂料	kg	8.12	1292.730						1292.730						
7001001-1	YJV-10kV-3×70	m	215.00	707.000						707.000						
7001004	电线	m	3.00	3948.000						3948.000						
7002045-1	RVV-3×2.5	m	6.50	1515.000						1515.000						
7002099-1	YJV-1kV-5x25	m	98.00	5171.200						5171.200						
7002102-1	YJV-1kV-4×35+1×25	m	145.00	20.200						20.200						
7005024	管箍	个	13.00	124.000						124.000						
7510011	120W LED灯	盏	720.00	133.000						133.000						
7510014-1	2×200W LED灯	盏	3200.00	5.000						5.000						
7510014-2	3×200W LED灯	盏	4800.00	5.000						5.000						
7801001	其他材料费	元	1.00	227454.104	754.240	152204.356	28522.085	1532.389	14348.576	24995.323	1934.118	3163.017				
7901001	设备摊销费	元	1.00	593.485			327.109		266.376							
7509001-1	160W LED灯	盏	960.00	16.000						16.000						
20001994	功率3.0kW以内电动手持冲击钻	台班	164.24	122.903			50.772		72.131							
20001995	容积100L以内低速搅拌器	台班	160.55	6.143			2.538		3.605							
8001002	75kW以内履带式推土机	台班	932.56	107.704	1.288	65.483	25.706	0.985	13.547	0.695						
8001003	90kW以内履带式推土机	台班	1095.67	6.989		6.989										
8001006	135kW以内履带式推土机	台班	1651.09	9.443		9.442										
8001007	165kW以内履带式推土机	台班	1946.58	4.093		4.093										
8001025	0.6m3以内履带式液压单斗挖掘机	台班	879.92	37.582	2.750	34.832										

编制：罗敏 复核：杨婷

表A.0.2-6 人工、主要材料、施工机械台班数量汇总表

建设项目名称：桂头镇仙湖工业园规划路新建工程

编 制 范 围：

代号	规 格 名 称	单位	单价（元）	总数量	分项统计									辅助生产	场外运输损耗	
					临时工程	路基工程	路面工程	桥梁涵洞工程	交叉工程	交通工程及沿线设施	绿化及环境保护工程	其他工程			%	数量
8001027	1.0m3以内履带式液压单斗挖掘机	台班	1244.36	102.552		102.552										
8001030	2.0m3以内履带式液压单斗挖掘机	台班	1551.43	240.143		224.672			15.471							
8001035	1.0m3以内履带式机械单斗挖掘机	台班	1101.03	12.095		10.039		0.782				1.274				
8001045	1.0m3以内轮胎式装载机	台班	610.99	44.838			29.220	0.933	14.685							
8001047	2.0m3以内轮胎式装载机	台班	1014.00	69.858		1.796	41.748		26.314							
8001049	3.0m3以内轮胎式装载机	台班	1279.66	4.455		2.554			1.901							
8001058	120kW以内自行式平地机	台班	1239.53	173.573		157.033	8.465		8.075							
8001074	41kW以内轮胎式拖拉机	台班	450.93	0.924							0.924					
8001078	6～8t光轮压路机	台班	384.78	5.498	5.498											
8001079	8～10t光轮压路机	台班	420.45	8.915	3.346	5.569										
8001081	12～15t光轮压路机	台班	611.89	92.088	0.580	73.428	11.334	0.058	5.927	0.760						
8001083	18～21t光轮压路机	台班	778.69	21.193			13.794		7.399							
8001085	0.6t以内手扶式振动碾	台班	187.57	68.836	0.838		62.536		5.462							
8001089	15t以内振动压路机(单钢轮)	台班	1127.55	176.377		172.415			3.962							
8001090	20t以内振动压路机	台班	1517.36	32.502		2.396	19.562		10.544							
8001093	25t以内冲击式压路机	台班	3276.07	3.494		3.494										
8001095	蛙式夯土机	台班	29.88	333.228		333.227										
8001132	液压喷播机	台班	371.67	25.480		25.480										
8003010	200t/h内稳定土厂拌设备	台班	1176.88	27.761			18.039		9.722							
8003016	9.5m以内稳定土摊铺机	台班	2355.71	17.450			11.339		6.111							
8003040	8000L以内沥青洒布车	台班	860.00	5.269			3.375		1.894							
8003059	9.0m内沥青混合料摊铺机	台班	2723.63	0.955					0.955							
8003063	10t以内振动压路机(双钢轮)	台班	1143.80	3.599					3.599							
8003066	9～16t轮胎式压路机	台班	675.42	11.900			7.788		4.112							
8003067	16～20t轮胎式压路机	台班	790.44	19.355			12.100		7.255							
8003068	20～25t轮胎式压路机	台班	979.06	1.105					1.105							
8003070	热熔标线设备	台班	867.39	11.929	1.034					10.895						
8003075	凸起振动标线机	台班	638.18	2.207						2.207						
8003077	2.5-4.5m轨道式水泥混凝土摊铺机	台班	1411.83	21.081			13.806		7.275							
8003079	混凝土电动真空吸水机组	台班	164.74	5.333			5.333									
8003083	混凝土电动刻纹机	台班	287.60	304.013			199.684		104.329							
8003085	混凝土电动切缝机	台班	233.08	110.677			74.537		36.139							
8003090	混凝土路缘石机动铺筑机	台班	254.30	13.954			10.542		3.413							
8003094	2000mm以内路面铣刨机	台班	4469.67	0.595					0.595							
8003101	机动破路机	台班	235.36	152.912		25.370			127.542							
8003106	滑移装载机(带封闭式清扫器)	台班	565.12	0.402					0.402							

编制：罗敏 复核：杨婷

表A.0.2-6 人工、主要材料、施工机械台班数量汇总表

建设项目名称：桂头镇仙湖工业园规划路新建工程

编 制 范 围：

代号	规 格 名 称	单位	单价（元）	总数量	分项统计									辅助生产	场外运输损耗	
					临时工程	路基工程	路面工程	桥梁涵洞工程	交叉工程	交通工程及沿线设施	绿化及环境保护工程	其他工程			%	数量
8005002	250L以内强制式混凝土搅拌机	台班	200.66	225.381	5.340	177.542	20.521		4.778	1.887		15.313				
8005004	500L以内强制式混凝土搅拌机	台班	292.37	43.058		43.058										
8005028	3m3以内混凝土搅拌运输车	台班	846.67	8.587			6.487		2.100							
8005032	8m3以内混凝土搅拌运输车	台班	1700.72	95.180			60.883	2.210	32.086							
8005056	15m3/h以内混凝土搅拌站	台班	873.04	4.651			3.514		1.138							
8005058	40m3/h以内混凝土搅拌站	台班	1269.09	45.475			29.089	1.056	15.330							
8007001	2t以内载货汽车	台班	377.76	21.178			7.040		5.360	7.554	1.224					
8007002	3t以内载货汽车	台班	440.05	0.307					0.307							
8007003	4t以内载货汽车	台班	514.80	44.259	6.706	20.668				16.885						
8007004	5t以内载货汽车	台班	600.71	0.672		0.672										
8007005	6t以内载货汽车	台班	517.65	3.293		0.787				2.506						
8007006	8t以内载货汽车	台班	630.67	6.100	6.100											
8007007	10t以内载货汽车	台班	693.79	0.964						0.964						
8007014	8t以内自卸汽车	台班	706.09	630.346		630.346										
8007016	12t以内自卸汽车	台班	841.46	0.259					0.259							
8007016	12t以内自卸汽车	台班	868.22	9.810		9.810										
8007017	15t以内自卸汽车	台班	953.98	37.540		33.775		1.365				2.400				
8007019	20t以内自卸汽车	台班	1148.37	1107.604		999.005	37.572		71.027							
8007024	20t以内平板拖车组	台班	999.16	5.360	5.360											
8007025	30t以内平板拖车组	台班	1232.93	0.325					0.325							
8007040	4000L以内洒水汽车	台班	668.86	0.692							0.692					
8007041	6000L以内洒水汽车	台班	742.82	20.042		19.649			0.392							
8007043	10000L以内洒水汽车	台班	1131.11	85.679			56.927		28.753							
8007046	1t以内机动翻斗车	台班	236.05	116.427		116.427										
8009025	5t以内汽车式起重机	台班	699.67	8.036		0.672		0.589		3.226	3.550					
8009026	8t以内汽车式起重机	台班	761.13	113.577		112.072		0.477		1.029						
8009027	12t以内汽车式起重机	台班	896.61	49.921	2.960	33.525		0.638		12.798						
8009029	20t以内汽车式起重机	台班	1258.18	4.880	4.880											
8009030	25t以内汽车式起重机	台班	1405.89	8.682		1.533		7.149								
8009032	40t以内汽车式起重机	台班	2276.12	9.460	9.460											
8009034	75t以内汽车式起重机	台班	3535.03	8.750	8.750											
8009046	10m以内高空作业车	台班	562.30	0.052						0.052						
8009047	15m以内高空作业车	台班	747.17	28.070						28.070						
8009080	30kN以内单筒慢动电动卷扬机	台班	176.83	0.025		0.025										
8009081	50kN以内单筒慢动电动卷扬机	台班	195.10	466.370		466.370										
8009122	4t以内内燃叉车	台班	500.81	0.440						0.440						

编制：罗敏 复核：杨婷

表A.0.2-6 人工、主要材料、施工机械台班数量汇总表

建设项目名称：桂头镇仙湖工业园规划路新建工程

编 制 范 围：

02 表

代号	规 格 名 称	单位	单价（元）	总数量	分项统计									辅助生产	场外运输损耗	
					临时工程	路基工程	路面工程	桥梁涵洞工程	交叉工程	交通工程及沿线设施	绿化及环境保护工程	其他工程			%	数量
8013003	Φ150mm以内电动单级离心水泵	台班	144.43	51.616		51.616										
8015002	40mm以内钢筋切断机	台班	39.63	7.810			3.226		4.584							
8015013	Φ500mm以内木工圆锯机	台班	156.71	0.348		0.176		0.172								
8015027	21kV·A以内交流电弧焊机	台班	191.05	1.054						1.054						
8015028	32kV·A以内交流电弧焊机	台班	207.03	63.699		33.803	5.789	1.986	3.008	19.111						
8017039	0.3m3/min内电动空压机	台班	29.16	11.723			4.843		6.880							
8017047	3m3/min内机动空压机	台班	298.70	0.066					0.066							
8017048	6m3/min内机动空压机	台班	533.45	25.367		12.314			13.054							
8017049	9m3/min内机动空压机	台班	722.12	23.560		23.560										
8099001	小型机具使用费	元	1.00	44725.197	310.600	35101.664	2948.937	407.213	2428.384	3463.630	64.769					

编制：罗敏

复核：杨婷

表A.0.2-7 建筑安装工程费计算表

建设项目名称：桂头镇仙湖工业园规划路新建工程

编 制 范 围：

03 表

序号	分项编号	清单编号	工程名称	单位	工程量	定额直接费(元)	定额设备购置费(元)	直接费(元) 人工费	材料费	施工机械使用费	合计	设备购置费	措施费	企业管理费	规费	利润(元) 费率 7.42(%)	税金(元) 税率 9(%)	金额合计(元) 合计	单价
1	2	3	4	5	6	7	8	9	10	11	12	13	14	15	16	17	18	19	20
1	1-101-10101-1010101	103-1-1	临时道路修建、养护与拆除（包括原道路的养护费）	总额	1.000	18727		3968	10959	3915	18842		259	572	1600	1451	2045	24769	24769.00
2	1-101-10103-1010303	104-1	承包人驻地建设	总额	1.000	312854		143911	126412	75582	345905		5877	13894	47388	24681	39398	477143	477143.00
3	1-101-10104	102-5-1-1	临时交通安全设施	总额	1.000	860640		1041	110131	4349	115521		7135	26411	666	66349	19447	235529	235529.00
4	1-102-10201-1020101-102010101	202-1-1	清理现场	m2	5533.000	59883		4530		57783	62313		1000	1475	3808	4628	6590	79841	14.43
5	1-102-10201-1020101-102010102	202-1-2	砍伐树木	棵	536.000	7785		8302		949	9251		179	346	2545	617	1164	14102	26.31
6	1-102-10201-1020101-102010102	202-1-3	挖除树根	棵	564.000	5228		108		5281	5389		121	232	256	414	577	6988	12.39
7	1-102-10201-1020102-102010201	202-2-1-22	挖除250mm厚水泥混凝土路面	m2	719.700	12762		6039		8438	14477		280	369	2936	995	1715	20771	28.86
8	1-102-10201-1020102-102010202	202-2-2-10	挖除100mm厚沥青混凝土路面	m2	1664.000	15508		8162		8869	17031		347	455	2577	1210	1947	23562	14.16
9	1-102-10201-1020102-102010204	202-2-4-27	挖除300mm以内厚稳定土基层	m2	2255.400	16001		742		15838	16580		306	411	898	1241	1749	21178	9.39
10	1-102-10201-1020103-102010303	202-3-4	拆除砖砌沟	m3	118.400	1632		58		1631	1689		25	36	85	125	177	2137	18.05
11	1-102-10202-1020201	203-1-1	挖土方	m3	112941.000	805351		44526		789668	834194		13164	18922	44592	62138	87571	1060516	9.39
12	1-102-10203-1020301	204-1-2	利用土方	m3	87126.000	326703		23617		320847	344464		6325	10886	28748	25518	37435	453055	5.20
13	1-102-10203-1020302	204-1-5	借土填方	m3	676.000	10885		497		10796	11293		181	268	632	841	1189	14406	21.31
14	1-102-10204-1020403	204-1-7-1	回填石屑	m3	627.150	58719		1400	40110	1808	43318		524	1794	567	4529	4566	55296	88.17
15	1-102-10205-1020501-102050101	203-1-4	挖淤泥（围堰排水）	m3	6240.000	404239		193992	133257	101692	428941		8446	19942	63844	32102	49795	603096	96.65
16	1-102-10205-1020501-102050101	204-1-11	换填碎石	m3	6067.000	582389		13548	600475	17497	631520		5189	17798	5489	44919	63442	768386	126.65
17	1-102-10205-1020501-102050101	204-1-13	换填土	m3	173.000	2786		127		2763	2890		45	69	161	216	304	3685	21.30
18	1-102-10205-1020503-102050302	203-1-3	挖除非适用材料（不含淤泥）	m3	7855.000	84248		3447		83583	87030		1347	1882	4232	6491	9088	110049	14.01
19	1-102-10205-1020503-102050302	204-1-15	换填碎石土	m3	8008.000	412048		17883	405958	23095	446936		3932	12592	7246	31800	45226	547747	68.40
20	1-102-10205-1020503-102050302	205-1-26	冲击式压路机碾压(20遍)	m2	9983.000	23648		1289	70	23060	24419		553	723	1185	1849	2586	31347	3.14
21	1-102-10205-1020503-102050303	202-1-4	清理旧路边坡	m2	2312.000	3247		141		3213	3354		52	75	160	250	350	4231	1.83
22	1-102-10205-1020503-102050303	203-1-3	挖除非适用材料（不含淤泥）	m3	376.600	4043		165		4012	4177		65	90	203	312	436	5284	14.03
23	1-102-10205-1020503-102050303	204-1-2	利用土方	m3	651.000	2441		176		2397	2573		48	81	215	191	280	3385	5.20
24	1-102-10205-1020503-102050303	205-1-15-3	双向钢塑格栅	m2	2312.000	36027		7401	25049		32450		388	1101	2268	2784	3509	42495	18.38
25	1-102-10205-1020503-102050303	210-1-3	锚杆	kg	251.000	1174		295	911	20	1226		17	52	94	92	133	1614	6.43
26	1-102-10205-1020503-102050304	203-1-3	挖除非适用材料（不含淤泥）	m3	1490.000	15981		654		15855	16509		256	356	803	1231	1724	20875	14.01
27	1-102-10205-1020503-102050304	204-1-1	挖换填土	m3	930.000	14976		684		14853	15537		250	368	869	1157	1637	19818	21.31
28	1-102-10205-1020503-102050304	204-1-15	换填碎石土	m3	560.000	28815		1251	28389	1615	31255		275	881	507	2224	3163	38304	68.40
29	1-102-10205-1020503-102050304	205-1-15-2	双向格栅	m2	2240.000	34905		7171	24269		31440		376	1067	2198	2697	3400	41171	18.38
30	1-102-10205-1020503-102050307	203-1-3	挖除非适用材料（不含淤泥	m3	24517.000	262958		10760		260879	271639		4205	5874	13211	20259	28367	343483	14.01

编制：罗敏 复核：杨婷

表A.0.2-7 建筑安装工程费计算表

建设项目名称：桂头镇仙湖工业园规划路新建工程

编 制 范 围：

序号	分项编号	清单编号	工程名称	单位	工程量	定额直接费(元)	定额设备购置费(元)	直接费(元) 人工费	材料费	施工机械使用费	合计	设备购置费	措施费	企业管理费	规费	利润(元) 费率 7.42(%)	税金(元) 税率 9(%)	金额合计(元) 合计	单价
1	2	3	4	5	6	7	8	9	10	11	12	13	14	15	16	17	18	19	20
			)																
31	1-102-10205-1020503-102050307	204-1-5	借土填方	m3	12650.000	203701		9301		202025	211326		3399	5014	11818	15739	22257	269572	21.31
32	1-102-10205-1020503-102050307	204-1-11	换填碎石	m3	11867.000	1139147		26500	1174524	34225	1235249		10150	34812	10737	87861	124093	1502956	126.65
33	1-102-10206-1020601-102060101	207-1-5-5	C25现浇混凝土	m3	347.400	147243		59276	92979	9689	161944		2343	6331	18949	11570	18102	219241	631.09
34	1-102-10206-1020601-102060105	207-1-10	挖土沟	m3	332.000	6902		2876		4710	7586		119	183	1155	534	861	10438	31.44
35	1-102-10206-1020602-102060201	207-2-4-5	C25现浇混凝土	m3	915.200	388240		156312	244947	25744	427003		6175	16689	49977	30504	47731	578077	631.64
36	1-102-10206-1020602-102060201	207-9-1-2	带肋钢筋（HRB335、HRB400）	kg	2982.000	12343		2848	9980	19	12847		81	390	873	951	1363	16490	5.53
37	1-102-10206-1020602-102060201	207-9-7	盖板C35混凝土	m3	16.500	9119		4836	4729	520	10085		153	388	1532	717	1159	14034	850.55
38	1-102-10206-1020602-102060205	207-2-10	挖土沟	m3	354.500	7381		3075		5036	8111		127	195	1236	572	922	11163	31.49
39	1-102-10206-1020607	207-10-1-7	φ800mm	m	163.000	109011		16649	69344	9767	95760		1481	4553	5804	8536	10452	126586	776.60
40	1-102-10206-1020608-102060801-10206080101	207-19-1	砖砌双箅偏沟式雨水口	座	117.000	79773		33468	49025	550	83043		1269	3542	10298	6277	9399	113828	972.89
41	1-102-10206-1020608-102060801-10206080101	207-14-1	1400*1100混凝土检查井	座	13.000	48016		11929	38278	802	51009		693	2133	3720	3774	5520	66849	5142.23
42	1-102-10206-1020608-102060801-10206080101	207-14-2	1700*1100混凝土检查井	座	7.000	27231		6815	21619	455	28889		393	1209	2124	2139	3128	37882	5411.71
43	1-102-10206-1020608-102060801-10206080101	207-14-3	1900*1100混凝土检查井	座	3.000	12295		3132	9684	207	13023		179	546	976	967	1412	17103	5701.00
44	1-102-10206-1020608-102060801-10206080101	207-14-4	2400*1100混凝土检查井	座	21.000	131523		34930	100907	2206	138043		1920	5842	10882	10334	15032	182053	8669.19
45	1-102-10206-1020608-102060801-10206080101	207-14-5	2700*2700混凝土检查井	座	1.000	13922		3667	10666	235	14568		202	618	1142	1094	1586	19210	19210.00
46	1-102-10206-1020608-102060801-10206080101	207-14-6	1400*1400混凝土检查井	座	1.000	3810		952	3032	63	4047		54	169	296	299	438	5303	5303.00
47	1-102-10206-1020608-102060801-10206080101	207-14-7	1700*1700混凝土检查井	座	1.000	4422		1075	3591	74	4740		63	196	335	347	512	6193	6193.00
48	1-102-10206-1020608-102060801-10206080101	207-14-8	2400*2400混凝土检查井	座	4.000	42568		11023	33359	719	45101		619	1891	3436	3345	4895	59287	14821.75
49	1-102-10206-1020608-102060801-10206080101	207-14-9	φ1000混凝土检查井	座	26.000	79642		20172	63784	1352	85308		1155	3537	6294	6257	9229	111780	4299.23
50	1-102-10206-1020608-102060801-10206080101	207-14-10	φ1250混凝土检查井	座	1.000	3522		912	2778	60	3750		51	157	284	277	407	4926	4926.00
51	1-102-10206-1020608-102060801-10206080101	207-14-11	φ1800混凝土检查井	座	6.000	28580		7609	22190	511	30310		418	1268	2372	2246	3295	39909	6651.50
52	1-102-10206-1020608-102060801-10206080101	207-14-12	φ1250混凝土沉泥井	座	7.000	25446		6694	19944	445	27083		372	1130	2087	2000	2941	35613	5087.57
53	1-102-10206-1020608-102060801-10206080101	207-14-13	φ1500混凝土沉泥井	座	4.000	17951		4672	14245	321	19238		261	798	1458	1410	2084	25249	6312.25
54	1-102-10206-1020608-102060801-10206080101	207-18-1	混凝土八字排出口（D=1000）	座	2.000	13049		4833	8863	169	13865		203	580	1515	1026	1547	18736	9368.00
55	1-102-10206-1020608-102060801-10206080101	207-18-2	混凝土八字排出口（D=800）	座	1.000	4968		1932	3415	68	5415		78	221	605	391	604	7314	7314.00
56	1-102-10206-1020608-102060801-10206080101	207-10-1-1	φ1000mm钢筋混凝土排水管(Ⅱ级)	m	674.000	438698		43413	291581	27010	362004		5944	19482	16047	34438	39412	477327	708.20
57	1-102-10206-1020608-102060801-10206080101	207-10-1-2	φ1200mm钢筋混凝土排水管(Ⅱ级)	m	424.000	292106		27310	251337	16991	295638		3933	12973	10095	22929	31101	376669	888.37
58	1-102-10206-1020608-102060801-10206080101	207-10-1-3	φ1350mm钢筋混凝土排水管(Ⅱ级)	m	198.000	142958		12753	163022	7935	183710		1915	6349	4714	11221	18712	226621	1144.55

编制：罗敏 复核：杨婷

表A.0.2-7 建筑安装工程费计算表

建设项目名称：桂头镇仙湖工业园规划路新建工程

编 制 范 围：

 03 表

序号	分项编号	清单编号	工程名称	单位	工程量	定额直接费(元)	定额设备购置费(元)	直接费(元) 人工费	材料费	施工机械使用费	合计	设备购置费	措施费	企业管理费	规费	利润(元) 费率 7.42(%)	税金(元) 税率 9(%)	金额合计(元) 合计	单价
1	2	3	4	5	6	7	8	9	10	11	12	13	14	15	16	17	18	19	20
59	1-102-10206-1020608-102060801-10206080101	207-10-1-4	φ600mm钢筋混凝土排水管(Ⅱ级)	m	1257.000	339494		43484	219866	19584	282934		4677	15077	15317	26656	31020	375680	298.87
60	1-102-10206-1020608-102060801-10206080101	207-10-1-5	φ800mm钢筋混凝土排水管(Ⅱ级)	m	188.000	84470		8906	51776	4689	65371		1145	3751	3206	6631	7210	87315	464.44
61	1-102-10206-1020608-102060801-10206080101	207-10-1-6	φ300mm钢筋混凝土排水管(Ⅱ级)	m	1129.000	104381		16614	109907	8798	135319		1496	4636	5986	8200	14007	169644	150.26
62	1-102-10206-1020608-102060801-10206080101	207-10-2-1	C20包封砼	m3	414.000	221918		112222	127399	145	239766		3687	9855	34396	17471	27466	332641	803.48
63	1-102-10206-1020608-102060801-10206080103	203-3-1	挖沟槽土方	m3	39724.000	535829		15895		542954	558849		8474	11663	36033	41253	59064	715429	18.01
64	1-102-10206-1020608-102060801-10206080103	203-3-2	沟槽回填土方	m3	3131.000	22827		19722		6588	26310		442	761	6045	1783	3181	38511	12.30
65	1-102-10206-1020608-102060801-10206080103	204-3-3	沟槽回填机制砂	m3	15970.000	1804718		17728	1847106	17307	1882141		15238	55152	6754	139133	188858	2287223	143.22
66	1-102-10206-1020608-102060801-10206080103	204-3-4	钢板桩支护	t	745.000	1128432		489478	567583	121048	1178109		8786	35693	171129	87030	133268	1614013	2166.46
67	1-102-10206-1020608-102060801-10206080103	204-3-5	挡土板支护	m2	4214.000	159654		56026	89910		145936		2426	7090	17172	12552	16666	201851	47.90
68	1-102-10206-1020608-102060801-10206080103	204-3-10	格栅（800*800mm）	套	14.000	697		289	464		753		11	31	89	55	85	1024	73.14
69	1-102-10206-1020608-102060801-10206080103	207-2-10	挖土沟	m3	149.760	3118		1299		2128	3427		54	83	522	241	389	4716	31.49
70	1-102-10206-1020608-102060803	207-22-1	现状管线保护	处	24.000	4800			4800		4800		58	213		376	490	5937	247.38
71	1-102-10206-1020608-102060803	207-23-1	现状给水管迁改（dn300球墨铸铁管）	m	60.000	30000			30000		30000		360	1332		2352	3064	37108	618.47
72	1-102-10207-1020701-102070101-10207010101	208-1-1	喷播草灌护坡	m2	8730.000	88819		17466	67505	17344	102315		1259	3395	6231	6936	10812	130950	15.00
73	1-102-10207-1020701-102070101-10207010101	208-1-2	三维植被网护坡	m2	5966.000	160200		41045	133961	11853	186859		2321	6739	13180	12559	19949	241623	40.50
74	1-102-10207-1020701-102070101-10207010102	208-5-2-3	C20现浇混凝土踏步	m3	17.000	6740		2768	4282	367	7417		108	291	883	529	831	10059	591.71
75	1-102-10207-1020701-102070101-10207010102	208-5-2-4	C25现浇混凝土护面	m3	652.900	253594		102971	164446	11518	278935		4022	11020	32743	19933	31198	377853	578.73
76	1-102-10207-1020701-102070101-10207010102	602-10-1	钢管护栏	m	138.700	11492		2231	12186		14417		74	363	684	885	1478	17901	129.06
77	1-102-10207-1020701-102070102-10207010201	208-1-1	喷播草灌护坡	m2	6455.400	71567		14831	52884	14202	81917		1034	2772	5220	5593	8688	105223	16.30
78	1-102-10207-1020701-102070102-10207010201	208-1-2	三维植被网护坡	m2	4329.000	120195		31068	99196	9525	139789		1753	5065	9975	9425	14941	180952	41.80
79	1-102-10207-1020701-102070102-10207010202	208-4-4-8	人字形砼现浇骨架	m3	332.000	142059		69940	84485	3480	157905		2343	6197	21601	11175	17929	217151	654.07
80	1-102-10207-1020701-102070102-10207010202	208-5-2-3	C20现浇混凝土踏步	m3	39.100	15413		6309	9848	801	16958		245	667	2010	1212	1898	22990	587.98
81	1-102-10207-1020701-102070102-10207010202	602-10-1	钢管护栏	m	307.000	25431		4938	26967		31905		162	804	1513	1959	3271	39615	129.04
82	1-102-10207-1020701-102070102-10207010104	209-3-1-6	C20混凝土	m3	101.800	45414		21287	25943	2769	49999		749	1963	6738	3571	5672	68692	674.77
83	1-102-10207-1020701-102070102-10207010206	207-3-4-5	C25现浇混凝土	m3	11.400	4877		2285	3052	69	5406		79	213	702	384	611	7395	648.68
84	1-102-10207-1020701-102070104	204-1-7-4	回填粗粒土	m3	1109.000	21786		7501		15962	23463		374	570	2811	1687	2602	31507	28.41
85	1-102-10207-1020701-102070104	204-1-8	锥坡及台前溜坡填土	m3	194.700	8898		10807			10807		205	395	3312	705	1388	16812	86.35
86	1-102-10207-1020701-102070104	208-5-2-3	C20现浇混凝土	m3	90.000	32025		12895	22010	578	35483		508	1422	4066	2519	3960	47958	532.87
87	1-102-10207-1020701-102070104	208-5-2-4	C25现浇混凝土护面	m3	32.700	11957		4685	8236	210	13131		189	531	1477	941	1464	17733	542.29
88	1-102-10207-1020701-102070104	209-3-1-6	C20片石混凝土	m3	2829.800	1162568		469639	716081	87058	1272778		18853	50760	152538	91429	142773	1729121	611.04

编制：罗敏 复核：杨婷

表A.0.2-7 建筑安装工程费计算表

建设项目名称：桂头镇仙湖工业园规划路新建工程

编 制 范 围：

03 表

序号	分项编号	清单编号	工程名称	单位	工程量	定额直接费(元)	定额设备购置费(元)	直接费(元) 人工费	材料费	施工机械使用费	合计	设备购置费	措施费	企业管理费	规费	利润(元) 费率 7.42(%)	税金(元) 税率 9(%)	金额合计(元) 合计	单价
1	2	3	4	5	6	7	8	9	10	11	12	13	14	15	16	17	18	19	20
89	1-102-10207-1020701-102070104	209-4-2	挡土墙基础碎石垫层	m3	1738.400	166836		3881	172017	5012	180910		1487	5099	1573	12868	18174	220116	126.62
90	1-102-10207-1020701-102070104	207-10-2-2	φ50-100mmPVC排水管	m	167.000	2774		474	1894		2368		37	123	145	218	260	3151	18.87
91	1-102-10207-1020701-102070106	204-1-7-4	回填粗粒土	m3	454.000	8919		3071		6534	9605		153	233	1152	691	1064	12898	28.41
92	1-102-10207-1020701-102070106	209-3-1-6	C20混凝土	m3	26.400	10950		4600	6728	661	11989		181	486	1490	862	1351	16359	619.66
93	1-102-10207-1020701-102070106	209-3-1-8	C30混凝土	m3	700.200	402557		164282	240984	33043	438309		6511	17371	53270	31641	49240	596339	851.67
94	1-102-10207-1020701-102070106	209-3-1-9	C35混凝土	m3	158.500	81384		32735	52191	2046	86972		1295	3614	10391	6403	9781	118457	747.36
95	1-102-10207-1020701-102070106	209-3-2-1	普通钢筋	kg	92480.000	379155		74471	310771	7681	392923		2461	11993	24160	29206	41468	502166	5.43
96	1-102-10207-1020701-102070106	209-4-2	挡土墙基础碎石垫层	m3	1427.200	136983		3187	141236	4116	148539		1221	4186	1291	10565	14922	180726	126.63
97	1-102-10207-1020701-102070106	207-10-2-3	φ100-150mmPVC排水管	m	48.000	1845		136	1409		1545		23	82	42	145	165	2002	41.71
98	1-102-10207-1020701-102070106	207-5-3	聚丙烯塑料盲（渗）沟（300*150*50cm）	套	80.000	43956		4678	161771	901	167350		580	1952	1521	3449	15737	190589	2382.36
99	1-102-10208-1020801	206-1	整修路拱	km	2.142	6282				6590	6590		122	209	492	491	711	8615	4021.94
100	1-102-10208-1020802	206-2	整修边坡	km	2.142	46455		39096		15078	54174		899	1548	13339	3629	6623	80212	37447.25
101	1-103-10302-1030201	302-1-1-1	厚150mm	m2	27506.000	417101		1775	421010	27790	450575		3844	12747	2046	32180	45125	546544	19.87
102	1-103-10302-1030202	304-1-2-2	厚180mm	m2	26162.000	777890		16209	697049	92183	805441		7751	23523	9304	60040	81546	987616	37.75
103	1-103-10302-1030203	304-1-3-2	厚180mm	m2	25379.000	783741		15725	696625	92336	804686		7800	23708	9176	60491	81527	987497	38.91
104	1-103-10302-1030204	312-1-7	厚250mm面板	m2	303.700	25484		2947	19776	3557	26280		287	777	1157	1971	2742	33213	109.36
105	1-103-10302-1030204	312-1-8	厚260mm面板	m2	23508.000	2042492		233346	1590131	282221	2105698		22959	62254	91469	157876	219623	2659930	113.15
106	1-103-10302-1030204	312-2-2	HRB335	kg	90591.000	372507		49351	330903	2045	382299		2302	11782	15334	28685	39636	480132	5.30
107	1-103-10302-1030204	316-6-1	拉杆植筋φ14mm钻孔深度35cm	根	725.000	12531		3798	4546	9633	17977		223	521	3275	985	2068	25049	34.55
108	1-103-10302-1030205	308-1-1	透层（普通）	m2	25961.000	121887			102196	1563	103759		1020	3725	72	9396	10617	128507	4.95
109	1-103-10302-1030205	310-2-5	改性沥青洒瓜米石封层	m2	25961.000	209055		9048	202121	6691	217860		1923	6389	3143	16129	22090	267658	10.31
110	1-103-10304-1030402	313-1	培土路肩	m3	2977.900	75175		78799		11730	90529		1764	2297	26626	5879	11439	138532	46.52
111	1-103-10304-1030402	315-3	土路肩铺草皮	m2	743.600	4405		1373	10557		11930		34	83	421	336	1152	13957	18.77
112	1-103-10305	314-1-4-1	Φ0-50mm	m	496.100	5951		1409	4838		6247		84	264	432	467	674	8166	16.46
113	1-103-10305	314-6-4	土工布（膜）	m2	4495.000	35223		8706	22633		31339		503	1564	2668	2767	3495	42343	9.42
114	1-103-10306-1030601	307-2-8	厚180mm贫水泥混凝土基层	m2	1439.400	90701		29645	63659	4942	98246		1185	2772	9703	7024	10704	129632	90.06
115	1-103-10306-1030601	312-1-7	厚250mm面板	m2	719.700	65432		19582	46999	2799	69380		821	2000	6362	5064	7526	91150	126.65
116	1-103-10307	302-1-1-1	厚150mm	m2	3845.000	58305		248	58852	3885	62985		537	1782	286	4498	6308	76400	19.87
117	1-103-10307	307-2-5	厚150mmC25水泥混凝土基层	m2	3845.000	185938		28339	136632	33705	198676		2290	5667	11290	14387	20907	253232	65.86
118	1-103-10307	320-1-1	6cm厚仿花岗岩砖	m2	3377.900	582751		38066	235149		273215		7345	25880	11667	45705	32743	396565	117.40
119	1-103-10307	320-1-3	6cm厚仿花岗岩导盲砖	m2	467.000	80564		5262	34961		40223		1016	3578	1613	6319	4747	57497	123.12
120	1-103-10307	313-6-1-4	C30混凝土	m3	241.458	145373		98802	64531	1924	165257		2458	4443	30655	11299	19270	233381	966.55

编制：罗敏

复核：杨婷

表A.0.2-7 建筑安装工程费计算表

建设项目名称：桂头镇仙湖工业园规划路新建工程

编 制 范 围：

03 表

序号	分项编号	清单编号	工程名称	单位	工程量	定额直接费(元)	定额设备购置费(元)	直接费(元) 人工费	材料费	施工机械使用费	合计	设备购置费	措施费	企业管理费	规费	利润(元) 费率 7.42(%)	税金(元) 税率 9(%)	金额合计(元) 合计	单价
1	2	3	4	5	6	7	8	9	10	11	12	13	14	15	16	17	18	19	20
121	1-103-10307	313-6-2-3	C25混凝土	m3	270.300	88096		9769	68090	14099	91958		1048	2692	4224	6814	9606	116343	430.42
122	1-103-10307	321-1-2	车止石	个	88.000	33428		1136	21560	2659	25355		438	1485	627	2623	2748	33276	378.14
123	1-104-10401-1040101-104010101	422-1	涵基开挖	m3	134.400	2522		1906		987	2893		47	76	637	196	347	4196	31.22
124	1-104-10401-1040101-104010101	422-2-5	石屑垫层	m3	42.240	5276		1581	2854		4435		77	234	485	415	508	6154	145.69
125	1-104-10401-1040101-104010101	422-3-3	C25混凝土	m3	45.270	16241		3623	11920	1630	17173		239	704	1217	1275	1856	22464	496.22
126	1-104-10401-1040101-104010101	422-6-1-4	C25混凝土	m3	2.100	871		220	554	159	933		13	38	76	68	102	1230	585.71
127	1-104-10401-1040101-104010101	422-7-1-4	C25混凝土	m3	2.410	1330		479	745	219	1443		21	58	158	105	161	1946	807.47
128	1-104-10401-1040101-104010101	422-8-1-4	C25混凝土	m3	2.810	1248		501	783	79	1363		25	70	158	99	154	1869	665.12
129	1-104-10401-1040101-104010101	422-9-3	安装混凝土圆管φ100cm	m	32.000	17613		1535	11599	370	13504		235	801	509	1384	1479	17912	559.75
130	1-104-10401-1040101-104010101	422-13-1-3	C25混凝土	m3	0.150	79		24	41	19	84		1	4	8	6	9	112	746.67
131	1-104-10401-1040102-104010201	422-1	涵基开挖	m3	159.720	3009		2276		1176	3452		55	90	760	234	413	5004	31.33
132	1-104-10401-1040102-104010201	422-2-1	砂砾垫层	m3	72.600	4359		86	4334	84	4504		38	133	33	336	454	5498	75.73
133	1-104-10401-1040102-104010201	422-3-4	C30混凝土	m3	78.540	33428		8212	21382	5925	35519		659	1863	2831	2668	3918	47458	604.25
134	1-104-10401-1040102-104010201	422-5	基础钢筋	kg	4838.000	19111		3122	16214	361	19697		122	604	1009	1472	2061	24964	5.16
135	1-104-10401-1040102-104010201	422-6-1-4	C25混凝土	m3	4.380	1814		458	1156	331	1945		37	101	158	145	215	2601	593.84
136	1-104-10401-1040102-104010201	422-7-1-4	C25混凝土	m3	4.960	2694		986	1485	454	2925		57	150	327	215	331	4005	807.46
137	1-104-10401-1040102-104010201	422-8-1-4	C25混凝土	m3	6.210	2760		1106	1730	174	3010		55	154	347	220	341	4127	664.57
138	1-104-10401-1040102-104010201	422-10-1-5	C30混凝土	m3	70.650	43386		15399	24583	6436	46418		900	2441	5064	3467	5246	63536	899.31
139	1-104-10401-1040102-104010201	422-11-1-1	现浇盖板钢筋	kg	5231.000	20043		2768	17597	208	20573		125	634	875	1544	2138	25893	4.95
140	1-104-10401-1040102-104010201	422-11-1-6	C35现浇混凝土	m3	27.720	22068		6816	13269	2387	22472		438	1248	2240	1764	2535	30697	1107.40
141	1-104-10401-1040102-104010201	422-13-1-3	C25混凝土	m3	0.250	130		40	69	31	140		3	7	13	10	15	188	752.00
142	1-106-10601-1060101-1020102-102010201	202-2-1-22	挖除250mm厚水泥混凝土路面	m2	3618.200	64159		30357		42425	72782		1409	1858	14758	5003	8623	104421	28.86
143	1-106-10601-1060101-1020102-102010202	202-2-2-10	挖除100mm厚沥青混凝土路面	m2	1764.000	16440		8652		9402	18054		369	482	2732	1283	2063	24978	14.16
144	1-106-10601-1060101-1020102-102010204	202-2-4-27	挖除300mm以内厚稳定土基层	m2	5382.000	38179		1772		37788	39560		731	980	2143	2959	4173	50537	9.39
145	1-106-10601-1060101-10301-1030101-103010103	308-2-2	改性乳化沥青粘层	m2	2494.500	4270		161	3572	78	3811		38	130	52	329	392	4764	1.91
146	1-106-10601-1060101-10301-1030101-103010103	308-2-3	改性沥青防水粘结层	m2	1880.300	21549			19891	35	19926		177	659	2	1661	2018	24444	13.00
147	1-106-10601-1060101-10301-1030104-103010402-10301040201	311-2-1	不等厚调平层	m3	94.000	100675		281	119850	2412	122543		136	201	221	7495	11754	142350	1514.36
148	1-106-10601-1060101-10301-1030104-103010402-10301040201	311-2-6	厚60mm	m2	1880.300	121024		338	144075	2899	147312		163	241	265	9010	14129	171126	91.01
149	1-106-10601-1060101-10301-1030104-103010403-10301040301	311-1-1	不等厚调平层	m3	24.600	27873		79	33125	644	33848		37	54	60	2075	3247	39321	1598.41
150	1-106-10601-1060101-10301-1030104-103010403-10301040301	311-1-4	厚40mm	m2	2494.500	111488		315	132498	2575	135388		146	215	240	8299	12986	157278	63.05
151	1-106-10601-1060101-10302-1030201	302-1-1-1	厚150mm	m2	14347.700	217573		926	219612	14496	235034		2005	6649	1067	16786	23539	285089	19.87
152	1-106-10601-1060101-10302-1030202	304-1-2-2	厚180mm	m2	14070.700	418383		8718	374901	49581	433200		4170	12651	5005	32292	43859	531169	37.75
153	1-106-10601-1060101-10302-1030203	304-1-3-2	厚180mm	m2	13705.800	423263		8492	376215	49867	434574		4212	12804	4956	32669	44030	533293	38.91
154	1-106-10601-1060101-10302-1030204	312-1-7	厚250mm面板	m2	2436.300	217111		23614	164423	28530	216567		2409	6619	9268	16780	22648	274303	112.59

编制：罗敏

复核：杨婷

表A.0.2-7 建筑安装工程费计算表

建设项目名称：桂头镇仙湖工业园规划路新建工程

编 制 范 围：

 03 表

序号	分项编号	清单编号	工程名称	单位	工程量	定额直接费(元)	定额设备购置费(元)	直接费(元) 人工费	材料费	施工机械使用费	合计	设备购置费	措施费	企业管理费	规费	利润(元) 费率7.42(%)	税金(元) 税率9(%)	金额合计(元) 合计	单价
1	2	3	4	5	6	7	8	9	10	11	12	13	14	15	16	17	18	19	20
155	1-106-10601-1060101-10302-1030204	312-1-8	厚260mm面板	m2	10490.100	975194		104126	712997	125935	943058		10768	29729	40816	75365	98976	1198704	114.27
156	1-106-10601-1060101-10302-1030204	312-2-2	HRB335	kg	73524.000	295830		42106	260419	1310	303835		1838	9357	13011	22781	31574	382325	5.20
157	1-106-10601-1060101-10302-1030204	316-6-1	拉杆植筋φ14mm钻孔深度35cm	根	1030.000	17800		5396	6457	13686	25539		317	740	4653	1399	2938	35587	34.55
158	1-106-10601-1060101-10302-1030205	310-2-5	改性沥青洒瓜米石封层	m2	13705.800	110370		4777	106709	3532	115018		1015	3373	1659	8515	11662	141307	10.31
159	1-106-10601-1060101-10302-1030205	308-1-1	透层（普通）	m2	13705.800	64350			53954	825	54779		538	1967	38	4961	5605	67844	4.95
160	1-106-10601-1060101-10304-1030402	313-1	培土路肩	m3	260.100	6566		6883		1025	7908		154	201	2326	514	999	12102	46.53
161	1-106-10601-1060101-10304-1030402	315-3	土路肩铺草皮	m2	438.700	2599		810	6229		7039		20	49	248	198	680	8234	18.77
162	1-106-10601-1060101-10305	314-1-4-1	Φ0-50mm	m	54.600	655		155	532		687		9	29	48	51	74	898	16.45
163	1-106-10601-1060101-10305	314-6-4	土工布（膜）	m2	1209.000	9478		2342	6091		8433		136	421	718	745	941	11389	9.42
164	1-106-10601-1060101-10306-1030601	316-5-1	清缝、聚合物灌缝	m	220.500	959		740	304	22	1066		18	29	227	75	127	1541	6.99
165	1-106-10601-1060101-10306-1030601	316-7-1	抗裂贴	m2	110.250	1308		352	1465		1817		15	40	108	101	187	2268	20.57
166	1-106-10601-1060101-10306-1030601	316-11-1	铣刨旧水泥路面1cm厚	m2	455.000	3446		352	663	2542	3557		40	105	174	266	373	4514	9.92
167	1-106-10601-1060101-10306-1030601	316-11-2	铣刨旧沥青路面4cm厚	m2	614.000	1702		262	115	1411	1788		38	52	131	133	193	2333	3.80
168	1-106-10601-1060101-10307	302-1-1-1	厚150mm	m2	1524.100	23110		98	23327	1540	24965		213	706	113	1783	2500	30284	19.87
169	1-106-10601-1060101-10307	307-2-5	厚150mmC25水泥混凝土基层	m2	1524.100	73699		11233	54155	13358	78746		909	2246	4476	5703	8287	100362	65.85
170	1-106-10601-1060101-10307	320-1-1	6cm厚仿花岗岩砖	m2	1400.000	241520		15776	97457		113233		3044	10726	4835	18943	13570	164346	117.39
171	1-106-10601-1060101-10307	320-1-3	6cm厚仿花岗岩导盲砖	m2	124.100	21392		1397	9283		10680		270	950	428	1678	1261	15267	123.02
172	1-106-10601-1060101-10307	313-6-1-4	C30混凝土	m3	129.138	77749		52842	34513	1029	88384		1713	4107	16395	6200	10512	127311	985.85
173	1-106-10601-1060101-10307	313-6-2-3	C25混凝土	m3	87.500	28518		3162	22042	4564	29768		530	1638	1367	2277	3202	38782	443.22
174	1-106-10601-1060101-10307	321-1-2	车止石	个	67.000	25452		865	16415	2025	19305		334	1130	477	1997	2092	25335	378.13
175	1-106-10601-1060101-10309	203-1-1	挖土方	m3	670.000	6994		268		6952	7220		111	154	344	538	753	9119	13.61
176	1-106-10601-1060101-10309	204-1-5	借土填方	m3	2401.100	38664		1765		38345	40110		645	952	2243	2987	4225	51167	21.31
177	1-106-10601-1060101-10309	310-5-4	厚200mm	m2	456.100	11748		253	11886	782	12921		111	359	120	907	1298	15717	34.46
178	1-107-10701-1070101-107010101-10701010101	602-2-1-1	Gr-A-4E	m	1442.000	292468		18498	257979	5561	282038		1886	9448	6290	22542	28997	351199	243.55
179	1-107-10701-1070101-107010101-10701010102	602-10-5	人行道栏杆	m	714.000	150386		35246	141888	1314	178448		1072	4857	10995	11600	18628	225603	315.97
180	1-107-10701-1070101-107010101-10701010103	604-11-2	砂质防撞桶	个	12.000	4559		155	3120	363	3638		60	202	86	358	391	4735	394.58
181	1-107-10701-1070101-107010103	604-1-1	等边三角形△900×900mm	个	15.000	11610		1667	9907	431	12005		110	440	553	902	1262	15272	1018.13
182	1-107-10701-1070101-107010103	604-1-2	圆形○800mm	个	4.000	3317		435	2866	129	3430		31	125	146	258	360	4350	1087.50
183	1-107-10701-1070101-107010103	604-1-3	八边形边长800mm	个	12.000	9797		1340	8454	364	10158		90	368	447	760	1065	12888	1074.00
184	1-107-10701-1070101-107010103	604-1-4	正方形800*800mm	个	14.000	12363		1573	10884	451	12908		100	424	526	957	1342	16257	1161.21
185	1-107-10701-1070101-107010103	604-5-1	2000×1700mm	处	2.000	28393		3708	24578	319	28605		214	937	1163	2191	2980	36090	18045.00
186	1-107-10701-1070101-107010103	604-5-2	3500×1400mm	处	1.000	17932		1858	16141	176	18175		141	616	584	1387	1881	22784	22784.00
187	1-107-10701-1070101-107010103	604-5-3	4200×1750mm	处	5.000	103712		9338	94793	1050	105181		793	3527	2951	8016	10841	131309	26261.80

编制：罗敏 复核：杨婷

表A.0.2-7 建筑安装工程费计算表

建设项目名称：桂头镇仙湖工业园规划路新建工程

编 制 范 围：

 03 表

序号	分项编号	清单编号	工程名称	单位	工程量	定额直接费(元)	定额设备购置费(元)	直接费(元) 人工费	材料费	施工机械使用费	合计	设备购置费	措施费	企业管理费	规费	利润(元) 费率7.42(%)	税金(元) 税率9(%)	金额合计(元) 合计	单价
1	2	3	4	5	6	7	8	9	10	11	12	13	14	15	16	17	18	19	20
188	1-107-10701-1070101-107010103	604-8-1	里程标（路基段）	个	3.000	245		128	131	16	275		4	11	40	19	31	380	126.67
189	1-107-10701-1070101-107010103	604-10-1	百米桩（路基段）	个	19.000	179		88	104	5	197		3	8	27	14	22	271	14.26
190	1-107-10701-1070101-107010103	604-12-1	钢管示警桩	个	50.000	11021		1918	9699	342	11959		99	399	632	855	1254	15198	303.96
191	1-107-10701-1070101-107010103	604-15-1	钢管道口标	根	84.000	18645		3210	16463	574	20247		168	677	1058	1447	2124	25721	306.20
192	1-107-10701-1070101-107010104	605-1-2	反光型	m2	2318.030	77423		9275	72211	14581	96067		1161	3438	4099	6086	9977	120839	52.13
193	1-107-10701-1070101-107010104	605-1-3	突起型	m2	164.700	15893		1467	11348	3579	16394		241	706	704	1250	1737	21032	127.70
194	1-107-10701-1070101-107010104	605-7-1	单面突起路标	个	24.000	300		43	444		487		4	13	13	24	49	590	24.58
195	1-107-10701-1070101-107010105	605-8-2	附着式轮廓标	个	194.000	2491		175	3285		3460		32	111	54	195	347	4198	21.64
196	1-107-10701-1070101-107010106	614-15-1	凸面镜φ80cm	个	1.000	964		121	829	26	976		9	36	39	74	102	1236	1236.00
197	1-107-10701-1070106	202-3-5	拆除标志、标牌	座	11.000	805		206		697	903		19	36	130	64	104	1256	114.18
198	1-107-10706-1070601-107060101	802-10-1-10	电力电缆井	个	33.000	30126		15335	19804	288	35427		504	1338	4752	2372	3995	48388	1466.30
199	1-107-10706-1070601-107060101	802-15-1	10kv排管工作井	个	14.000	42118		13734	31903	492	46129		636	1870	4270	3311	5059	61275	4376.79
200	1-107-10706-1070601-107060101	807-3-3-10	照明控制柜 LK(20KW)	台	1.000	346	6500	155	3	225	383	6500	12	27	65	29	631	7647	7647.00
201	1-107-10706-1070601-107060101	807-2-4	箱式变电站100KVA	台	1.000	19281	120000	8401	12098	1667	22166	120000	220	730	2820	1501	13268	160705	160705.00
202	1-107-10706-1070601-107060101	807-8-1-1-1	低压电力电缆 YJV-1kV-4×35+1×25	米	20.000	1425		109	2965	2	3076		18	63	34	112	297	3600	180.00
203	1-107-10706-1070601-107060101	807-8-1-1-2	低压电力电缆 YJV-1kV-5x25	米	5120.000	248221		27890	515915	463	544268		3239	11023	8593	19476	52794	639386	124.88
204	1-107-10706-1070601-107060101	807-8-1-1-3	低压电力电缆 RVV-3×2.5	米	1500.000	24090		8171	12524	136	20831		365	1070	2518	1894	2401	29085	19.39
205	1-107-10706-1070601-107060101	807-8-1-2-1	低压电力电缆 YJV-10kV-3×70	米	700.000	33521		6867	153231	450	160548		470	1489	2149	2633	15056	182343	260.49
206	1-107-10706-1070601-107060101	808-3-4	镀锌圆钢接地线 Φ12mm	米	1200.000	15255		15490	2053	408	17951		527	1197	4748	1260	2311	27996	23.33
207	1-107-10706-1070601-107060101	808-3-10	接地测试	项	1.000	1500			1500		1500							1500	1500.00
208	1-107-10706-1070601-107060101	808-3-11	系统测试	项	1.000	2000			2000		2000							2000	2000.00
209	1-107-10706-1070601-107060101	809-1-1-1-1	HDPE管 Φ75×4mm	米	4580.000	148824		36965	91271	1072	129308		1916	5859	11406	11619	14410	174498	38.10
210	1-107-10706-1070601-107060101	809-1-2-2-1	镀锌钢管 2孔Φ89×4mm	延米	300.000	36980		6598	36122	235	42955		503	1625	2066	2902	4505	54555	181.85
211	1-107-10706-1070601-107060101	809-1-4-1	1孔玻璃钢管铺设 Φ150×8mm	延米	700.000	20229		5586	49536	88	55210		270	819	1718	1582	5364	64960	92.80
212	1-107-10706-1070602-107060201	807-6-1-1	单臂低杆路灯 10m、 120W LED灯	套	133.000	351244	266000	89675	239238	26731	355644	266000	7499	21195	30012	28192	63769	772311	5806.85
213	1-107-10706-1070602-107060201	807-6-2-1	单臂低杆路灯 12m、 160W LED灯	套	16.000	38711	36800	13266	33331	4293	50890	36800	833	2272	4471	3102	8853	107221	6701.31
214	1-107-10706-1070602-107060201	807-6-2-2	双头泛光灯 14米，2×200W LED灯	套	5.000	21674	24000	6513	26906	1348	34767	24000	403	1170	2123	1723	5776	69962	13992.40
215	1-107-10706-1070602-107060201	807-6-2-3	三头泛光灯 14米，3×200W	套	5.000	21674	26500	6513	34906	1348	42767	26500	403	1170	2123	1723	6721	81407	16281.40

编制：罗敏 复核：杨婷

表A.0.2-7 建筑安装工程费计算表

建设项目名称：桂头镇仙湖工业园规划路新建工程

编 制 范 围：

03 表

序号	分项编号	清单编号	工程名称	单位	工程量	定额直接费(元)	定额设备购置费(元)	直接费(元) 人工费	材料费	施工机械使用费	合计	设备购置费	措施费	企业管理费	规费	利润(元) 费率 7.42(%)	税金(元) 税率 9(%)	金额合计(元) 合计	单价
1	2	3	4	5	6	7	8	9	10	11	12	13	14	15	16	17	18	19	20
			LED灯																
216	1-108-10801-1080101	702-2	铺设利用的表土	m3	841.600	7606		9238			9238		148	253	2831	594	1176	14240	16.92
217	1-108-10801-1080101	703-2	铺植草皮	m2	401.000	2957		1413	5448	287	7148		35	70	449	227	713	8642	21.55
218	1-108-10801-1080101	704-1-10-1	香樟 D13-15，高650冠幅350	棵	306.000	36661		9597	284250	3178	297025		375	946	3282	2818	27400	331845	1084.46
219	1-108-10801-1080101	704-3-1	红叶石楠 片植植物	m2	206.600	10490		3486	5218	68	8772		73	145	1075	794	978	11836	57.29
220	1-108-10801-1080101	704-3-2	金叶假连翘 片植植物	m2	109.000	5533		1839	3326	36	5201		38	76	567	418	567	6867	63.00
221	1-108-10801-1080101	704-3-3	毛杜鹃 片植植物	m2	43.300	3013		898	1393	14	2305		17	36	276	227	258	3119	72.03
222	1-108-10801-1080101	704-3-4	翠芦莉 片植植物	m2	795.300	55366		16498	34619	263	51380		338	683	5080	4184	5550	67219	84.52
223	1-108-10801-1080101	704-3-5	花叶女贞 片植植物	m2	90.600	6309		1879	3601	31	5511		39	78	579	476	601	7284	80.40
224	1-108-10801-1080101	704-3-6	胡椒木 片植植物	m2	38.300	2667		795	1812	12	2619		15	32	244	201	280	3391	88.54
225	1-109-10908	215-8-1	C30混凝土防护	m3	478.520	194626		76595	128585	6765	211945		3066	8531	24278	15302	23681	286801	599.35
226	1-110-11001	104-1	承包人驻地建设	总额	1.000													593430	593430.00
227	1-110-11002	102-3	安全生产费	总额	1.000													574829	574829.00
合 计						28149691	479800	4477882	20177697	4347120	29002699	479800	338785	967710	1639188	2185396	3114907	38896762	0.00

编制：罗敏

复核：杨婷

表A.0.2-9 综合费计算表

建设项目名称：桂头镇仙湖工业园规划路新建工程

编 制 范 围：

序号	工程名称	措施费											企业管理费						规费					
		冬季施工增加费	雨季施工增加费	夜间施工增加费	高原地区施工增加费	风沙地区施工增加费	沿海地区施工增加费	行车干扰施工增加费	施工辅助费	工地转移费	综合费用 I	综合费用 II	基本费用	主副食运费补贴	职工探亲路费	职工取暖补贴	财务费用	综合费用	养老保险费	失业保险费	医疗保险费	工伤保险费	住房公积金	综合费用
1	2	3	4	5	6	7	8	9	10	11	12	13	14	15	16	17	18	19	20	21	22	23	24	25
1	临时道路修建、养护与拆除（包括原道路的养护费）		76						153	30	106	153	455	12	30		76	572	731	42	358	26	444	1600
2	承包人驻地建设		1446						3757	674	2120	3757	11222	357	857		1458	13894	21646	1237	10591	773	13142	47388
3	临时交通安全设施		46						7070	19	65	7070	20980	572	1378		3482	26411	304	17	149	11	185	666
4	清理现场		674						182	145	818	182	1149	72	94		161	1475	1739	99	851	62	1056	3808
5	砍伐树木		59						93	27	86	93	279	9	21		36	346	1162	66	569	42	706	2545
6	挖除树根		39						63	18	58	63	188	6	14		24	232	117	7	57	4	71	256
7	挖除250mm厚水泥混凝土路面		140						90	50	190	90	292	10	20		48	370	1341	77	656	48	814	2936
8	挖除100mm厚沥青混凝土路面		170						114	63	233	114	359	11	24		60	455	1177	67	576	42	715	2577
9	挖除300mm以内厚稳定土基层		177						79	50	227	79	319	15	24		53	411	410	23	201	15	249	898
10	拆除砖砌沟		18						4	3	21	4	28	2	2		4	37	39	2	19	1	23	85
11	挖土方		9092						2185	1887	10979	2185	14599	961	1217		2144	18921	20368	1164	9966	727	12366	44591
12	利用土方		3639						1702	983	4623	1702	8975	399	627		885	10886	13131	750	6425	469	7972	28748
13	借土填方		123						33	26	149	33	209	13	17		29	268	288	16	141	10	175	632
14	回填石屑		31						480	13	44	480	1425	39	93		237	1794	259	15	127	9	157	567
15	挖淤泥（围堰排水）		2500						4993	952	3452	4993	16299	502	1215		1927	19943	29162	1666	14269	1042	17706	63845
16	换填碎石		304						4764	121	425	4764	14135	384	926		2353	17798	2507	143	1227	90	1522	5489
17	换填土		31						8	7	38	8	53	3	4		7	69	74	4	36	3	45	162
18	挖除非适用材料（不含淤泥）		953						204	191	1143	204	1435	100	123		224	1882	1933	110	946	69	1174	4233
19	换填碎石土		401						3371	160	561	3371	10000	272	655		1665	12592	3310	189	1619	118	2009	7246
20	冲击式压路机碾压(20遍)		258						193	103	360	193	574	16	38		96	723	541	31	265	19	329	1185
21	清理旧路边坡		37						9	8	44	9	59	4	5		9	76	73	4	36	3	44	160
22	挖除非适用材料（不含淤泥）		46						10	9	55	10	69	5	6		11	90	93	5	45	3	56	203
23	利用土方		27						13	7	35	13	67	3	5		7	81	98	6	48	4	60	215
24	双向钢塑格栅		67						295	27	93	295	874	24	57		146	1101	1036	59	507	37	629	2268
25	锚杆		2						14	1	3	14	42	1	3		5	52	43	2	21	2	26	94

编制：罗敏 复核：杨婷

表A.0.2-9 综合费计算表

建设项目名称：桂头镇仙湖工业园规划路新建工程

编 制 范 围：

 04-1 表

序号	工程名称	措施费											企业管理费						规费					
		冬季施工增加费	雨季施工增加费	夜间施工增加费	高原地区施工增加费	风沙地区施工增加费	沿海地区施工增加费	行车干扰施工增加费	施工辅助费	工地转移费	综合费用		基本费用	主副食运费补贴	职工探亲路费	职工取暖补贴	财务费用	综合费用	养老保险费	失业保险费	医疗保险费	工伤保险费	住房公积金	综合费用
											I	II												
1	2	3	4	5	6	7	8	9	10	11	12	13	14	15	16	17	18	19	20	21	22	23	24	25
26	挖除非适用材料（不含淤泥）		181						39	36	217	39	272	19	23		42	357	367	21	179	13	223	803
27	挖换填土		169						45	36	205	45	287	18	23		40	369	397	23	194	14	241	869
28	换填碎石土		28						236	11	39	236	699	19	46		116	881	232	13	113	8	141	507
29	双向格栅		65						286	26	90	286	847	23	55		141	1067	1004	57	491	36	610	2198
30	挖除非适用材料（不含淤泥）		2973						636	596	3569	636	4478	313	385		699	5874	6034	345	2953	216	3664	13211
31	借土填方		2296						611	493	2789	611	3910	244	317		543	5014	5398	308	2641	193	3278	11819
32	换填碎石		595						9318	237	832	9318	27647	752	1811		4602	34812	4904	280	2400	175	2978	10737
33	C25现浇混凝土		481						1668	193	674	1668	5110	169	390		662	6331	8655	495	4235	309	5255	18949
34	挖土沟		78						24	18	95	24	145	8	11		18	183	528	30	258	19	320	1155
35	C25现浇混凝土		1272						4394	508	1780	4394	13469	445	1029		1746	16688	22828	1304	11169	815	13860	49977
36	带肋钢筋（HRB335、HRB400）								70	11	11	70	277	13	20		81	390	399	23	195	14	242	873
37	盖板C35混凝土		36						102	15	51	102	312	10	24		41	388	699	40	342	25	425	1531
38	挖土沟		83						26	19	102	26	155	9	12		20	195	564	32	276	20	343	1235
39	φ800mm		199						1207	76	275	1207	3670	118	277		487	4553	2651	152	1297	95	1610	5805
40	砖砌双箅偏沟式雨水口		211						958	99	310	958	2861	91	219		372	3543	4703	269	2301	168	2856	10297
41	1400*1100混凝土检查井		80						577	37	117	577	1722	55	132		224	2132	1699	97	831	61	1032	3720
42	1700*1100混凝土检查井		46						327	21	67	327	977	31	75		127	1209	971	55	475	35	589	2125
43	1900*1100混凝土检查井		21						148	10	31	148	441	14	34		57	546	446	25	218	16	271	976
44	2400*1100混凝土检查井		232						1580	108	341	1580	4718	150	360		613	5841	4970	284	2432	178	3018	10881
45	2700*2700混凝土检查井		24						167	11	36	167	499	16	38		65	618	522	30	255	19	317	1142
46	1400*1400混凝土检查井		6						46	3	9	46	137	4	10		18	169	136	8	66	5	82	297
47	1700*1700混凝土检查井		7						53	3	11	53	159	5	12		21	196	153	9	75	5	93	335

编制：罗敏 复核：杨婷

表A.0.2-9 综合费计算表

建设项目名称：桂头镇仙湖工业园规划路新建工程

编 制 范 围：

序号	工程名称	措施费											企业管理费						规费					
		冬季施工增加费	雨季施工增加费	夜间施工增加费	高原地区施工增加费	风沙地区施工增加费	沿海地区施工增加费	行车干扰施工增加费	施工辅助费	工地转移费	综合费用 I	综合费用 II	基本费用	主副食运费补贴	职工探亲路费	职工取暖补贴	财务费用	综合费用	养老保险费	失业保险费	医疗保险费	工伤保险费	住房公积金	综合费用
1	2	3	4	5	6	7	8	9	10	11	12	13	14	15	16	17	18	19	20	21	22	23	24	25
48	2400*2400混凝土检查井		73						511	34	108	511	1527	49	117		198	1890	1570	90	768	56	953	3436
49	φ1000混凝土检查井		135						957	63	198	957	2857	91	218		371	3537	2874	164	1406	103	1745	6292
50	φ1250混凝土检查井		6						42	3	9	42	126	4	10		16	156	130	7	64	5	79	284
51	φ1800混凝土检查井		51						343	24	75	343	1025	33	78		133	1269	1084	62	530	39	658	2372
52	φ1250混凝土沉泥井		45						306	21	66	306	913	29	70		119	1130	953	54	466	34	579	2087
53	φ1500混凝土沉泥井		31						216	15	46	216	644	20	49		84	797	666	38	326	24	404	1458
54	混凝土八字排出口（D=1000）		31						157	14	46	157	468	15	36		61	580	692	40	339	25	420	1515
55	混凝土八字排出口（D=800）		12						60	6	18	60	178	6	14		23	221	277	16	135	10	168	605
56	φ1000mm钢筋混凝土排水管(Ⅱ级)		460						5269	215	675	5269	15736	500	1202		2044	19483	7330	419	3586	262	4450	16047
57	φ1200mm钢筋混凝土排水管(Ⅱ级)		290						3508	135	425	3508	10478	333	800		1361	12972	4611	263	2256	165	2800	10095
58	φ1350mm钢筋混凝土排水管(Ⅱ级)		135						1717	63	198	1717	5128	163	392		666	6349	2153	123	1054	77	1307	4714
59	φ600mm钢筋混凝土排水管(Ⅱ级)		408						4077	190	598	4077	12178	387	930		1582	15077	6996	400	3423	250	4248	15317
60	φ800mm钢筋混凝土排水管(Ⅱ级)		88						1014	41	130	1014	3030	96	231		394	3751	1464	84	716	52	889	3206
61	φ300mm钢筋混凝土排水管(Ⅱ级)		165						1254	77	242	1254	3744	119	286		486	4636	2734	156	1338	98	1660	5986
62	C20包封砼		697						2665	325	1022	2665	7960	253	608		1034	9855	15711	898	7687	561	9539	34396
63	挖沟槽土方		6063						1218	1193	7256	1218	8832	637	772		1422	11663	16459	941	8053	588	9993	36034
64	沟槽回填土方		254						119	69	323	119	627	28	44		62	761	2761	158	1351	99	1676	6045
65	沟槽回填机制砂		340						14763	135	475	14763	43801	1191	2870		7291	55152	3085	176	1509	110	1873	6754
66	钢板桩支护								6364	2421	2421	6364	25299	1174	1851		7369	35692	78166	4467	38246	2792	47458	171129
67	挡土板支护		347						1917	162	509	1917	5727	182	437		744	7090	7844	448	3838	280	4762	17172
68	格栅（800*800mm）		2						8	1	3	8	25	1	2		3	31	40	2	20	1	25	89
69	挖土沟		35						11	8	43	11	65	4	5		8	83	238	14	117	9	145	522
70	现状管线保护								58			58	172	5	13		22	213						
71	现状给水管迁改（dn								360			360	1076	34	82		140	1332						

编制：罗敏 复核：杨婷

表A.0.2-9 综合费计算表

建设项目名称：桂头镇仙湖工业园规划路新建工程

编 制 范 围：

序号	工程名称	措施费											企业管理费						规费					
		冬季施工增加费	雨季施工增加费	夜间施工增加费	高原地区施工增加费	风沙地区施工增加费	沿海地区施工增加费	行车干扰施工增加费	施工辅助费	工地转移费	综合费用 I	综合费用 II	基本费用	主副食运费补贴	职工探亲路费	职工取暖补贴	财务费用	综合费用	养老保险费	失业保险费	医疗保险费	工伤保险费	住房公积金	综合费用
1	2	3	4	5	6	7	8	9	10	11	12	13	14	15	16	17	18	19	20	21	22	23	24	25
	300球墨铸铁管）																							
72	喷播草灌护坡		233						918	108	341	918	2743	87	209		356	3395	2846	163	1392	102	1728	6231
73	三维植被网护坡		339						1823	158	498	1823	5443	173	416		707	6739	6020	344	2946	215	3655	13180
74	C20现浇混凝土踏步		22						77	9	30	77	235	8	18		30	291	403	23	197	14	245	882
75	C25现浇混凝土护面		775						2925	323	1097	2925	8899	290	679		1152	11020	14956	855	7318	534	9080	32743
76	钢管护栏								65	9	9	65	258	12	19		75	363	312	18	153	11	190	684
77	喷播草灌护坡		194						750	90	284	750	2239	71	171		291	2772	2384	136	1167	85	1448	5220
78	三维植被网护坡		261						1370	122	383	1370	4092	130	313		532	5066	4556	260	2229	163	2766	9974
79	人字形砼现浇骨架		484						1650	208	693	1650	5004	162	382		648	6197	9867	564	4828	352	5991	21602
80	C20现浇混凝土踏步		49						176	20	69	176	538	18	41		70	666	918	52	449	33	557	2010
81	钢管护栏								143	19	19	143	570	26	42		166	804	691	40	338	25	420	1513
82	C20混凝土		166						517	68	234	517	1586	52	121		204	1963	3078	176	1506	110	1869	6739
83	C25现浇混凝土		15						57	7	22	57	172	6	13		22	213	321	18	157	11	195	703
84	回填粗粒土		245						74	55	300	74	451	26	35		58	570	1284	73	628	46	780	2811
85	锥坡及台前溜坡填土		67						107	31	98	107	319	10	24		41	395	1513	86	740	54	919	3312
86	C20现浇混凝土		84						385	39	123	385	1149	37	88		149	1422	1857	106	909	66	1128	4066
87	C25现浇混凝土护面		30						144	14	45	144	429	14	33		56	531	675	39	330	24	410	1477
88	C20片石混凝土		3722						13533	1599	5321	13533	40987	1329	3130		5314	50760	69675	3981	34091	2488	42303	152539
89	挡土墙基础碎石垫层		87						1365	35	122	1365	4049	110	265		674	5099	718	41	351	26	436	1573
90	φ50-100mmPVC排水		3						33	1	4	33	100	3	8		13	123	66	4	32	2	40	145
91	回填粗粒土		100						30	23	123	30	184	11	14		24	234	526	30	257	19	319	1151
92	C20混凝土		33						132	15	49	132	393	12	30		51	486	681	39	333	24	413	1490
93	C30混凝土		1365						4587	559	1924	4587	14023	461	1071		1816	17371	24332	1390	11905	869	14773	53269
94	C35混凝土		217						977	101	318	977	2919	93	223		379	3614	4746	271	2322	170	2882	10391
95	普通钢筋								2138	323	323	2138	8501	394	622		2476	11993	11036	631	5400	394	6700	24160
96	挡土墙基础碎石垫层		72						1121	28	100	1121	3325	90	218		553	4186	590	34	289	21	358	1291
97	φ100-150mmPVC排水管		1						22		1	22	66	2	5		9	82	19	1	9	1	12	42
98	聚丙烯塑料盲（渗）沟（300*150*50cm）		35						528	16	52	528	1577	50	120		205	1952	695	40	340	25	422	1521
99	整修路拱		70						33	19	89	33	173	8	12		17	209	225	13	110	8	136	492
100	整修边坡		518						242	140	657	242	1276	57	89		126	1548	6093	348	2981	218	3699	13339
101	厚150mm		309						3412	123	432	3412	10123	275	663		1685	12747	934	53	457	33	567	2046

编制：罗敏 复核：杨婷

表A.0.2-9 综合费计算表

建设项目名称：桂头镇仙湖工业园规划路新建工程

编 制 范 围：

 04-1 表

序号	工程名称	措施费											企业管理费						规费					
		冬季施工增加费	雨季施工增加费	夜间施工增加费	高原地区施工增加费	风沙地区施工增加费	沿海地区施工增加费	行车干扰施工增加费	施工辅助费	工地转移费	综合费用 I	综合费用 II	基本费用	主副食运费补贴	职工探亲路费	职工取暖补贴	财务费用	综合费用	养老保险费	失业保险费	医疗保险费	工伤保险费	住房公积金	综合费用
1	2	3	4	5	6	7	8	9	10	11	12	13	14	15	16	17	18	19	20	21	22	23	24	25
102	厚180mm		1132						6221	397	1529	6221	18654	525	1231		3113	23523	4250	243	2079	152	2580	9304
103	厚180mm		1129						6273	398	1526	6273	18803	528	1241		3137	23709	4191	240	2051	150	2545	9176
104	厚250mm面板		61						204	22	83	204	616	18	41		102	777	528	30	258	19	321	1156
105	厚260mm面板		4868						16348	1742	6611	16348	49365	1427	3298		8164	62254	41780	2387	20443	1492	25367	91469
106	HRB335								2101	201	201	2101	8352	387	611		2432	11782	7004	400	3427	250	4252	15334
107	拉杆植筋Φ14mm钻孔深度35cm		60						133	30	91	133	412	14	31		64	521	1496	85	732	53	908	3275
108	透层（普通）		17						997	7	23	997	2958	80	194		492	3725	33	2	16	1	20	72
109	改性沥青洒瓜米石封层		152						1710	61	213	1710	5074	138	332		845	6389	1436	82	702	51	872	3143
110	培土路肩		822						615	327	1149	615	1824	50	120		304	2297	12162	695	5951	434	7384	26626
111	土路肩铺草皮		9						22	4	12	22	67	2	5		9	83	192	11	94	7	117	421
112	Φ0-50mm		9						71	4	13	71	213	7	16		28	264	197	11	97	7	120	432
113	土工布（膜）		54						423	25	79	423	1263	40	97		164	1564	1219	70	596	44	740	2668
114	厚180mm贫水泥混凝土基层		317						742	126	443	742	2201	60	144		366	2772	4432	253	2169	158	2691	9703
115	厚250mm面板		205						535	81	286	535	1588	43	104		264	2000	2906	166	1422	104	1764	6362
116	厚150mm		43						477	17	60	477	1415	38	93		236	1782	131	7	64	5	79	286
117	厚150mmC25水泥混凝土基层		589						1487	216	805	1487	4493	130	300		743	5667	5157	295	2523	184	3131	11291
118	6cm厚仿花岗岩砖		236						6999	110	346	6999	20903	664	1597		2716	25880	5329	305	2608	190	3236	11667
119	6cm厚仿花岗岩导盲砖		33						968	15	48	968	2890	92	221		375	3578	737	42	360	26	447	1613
120	C30混凝土		908						1189	361	1269	1189	3528	96	231		587	4443	14002	800	6851	500	8501	30655
121	C25混凝土		234						721	93	327	721	2138	58	140		356	2692	1929	110	944	69	1171	4224
122	车止石		25						401	12	37	401	1199	38	92		156	1485	286	16	140	10	174	627
123	涵基开挖		28						11	7	35	11	61	3	4		7	76	291	17	142	10	177	637
124	石屑垫层		10						63	5	14	63	189	6	14		25	234	221	13	108	8	134	485
125	C25混凝土		37						188	15	52	188	567	19	44		74	704	556	32	272	20	337	1217
126	C25混凝土		3						10	1	4	10	31	1	2		4	38	35	2	17	1	21	76
127	C25混凝土		5						16	2	7	16	47	2	4		6	58	72	4	35	3	44	159
128	C25混凝土		4						19	2	6	19	57	2	4		7	70	72	4	35	3	44	157
129	安装混凝土圆管Φ10		13						216	6	19	216	648	20	49		83	801	232	13	114	8	141	508

编制：罗敏 复核：杨婷

表A.0.2-9 综合费计算表

建设项目名称：桂头镇仙湖工业园规划路新建工程

编 制 范 围：

序号	工程名称	措施费											企业管理费						规费					
		冬季施工增加费	雨季施工增加费	夜间施工增加费	高原地区施工增加费	风沙地区施工增加费	沿海地区施工增加费	行车干扰施工增加费	施工辅助费	工地转移费	综合费用 I	综合费用 II	基本费用	主副食运费补贴	职工探亲路费	职工取暖补贴	财务费用	综合费用	养老保险费	失业保险费	医疗保险费	工伤保险费	住房公积金	综合费用
1	2	3	4	5	6	7	8	9	10	11	12	13	14	15	16	17	18	19	20	21	22	23	24	25
	0cm																							
130	C25混凝土								1		1	1	4					4	4		2		2	8
131	涵基开挖		34						13	8	42	13	73	4	5		8	90	347	20	170	12	211	761
132	砂砾垫层		2						36	1	2	36	106	3	7		18	133	15	1	7	1	9	33
133	C30混凝土		112						495	52	164	495	1531	42	113		178	1864	1293	74	633	46	785	2832
134	基础钢筋								108	14	14	108	428	20	31		125	604	461	26	225	16	280	1009
135	C25混凝土		6						27	3	9	27	83	2	6		10	101	72	4	35	3	44	158
136	C25混凝土		11						40	5	17	40	124	3	9		14	151	149	9	73	5	91	326
137	C25混凝土		10						41	5	14	41	127	3	9		15	154	159	9	78	6	96	347
138	C30混凝土		169						650	81	250	650	2006	54	148		233	2442	2313	132	1132	83	1405	5064
139	现浇盖板钢筋								113	12	12	113	449	21	33		131	634	400	23	196	14	243	875
140	C35现浇混凝土		70						332	34	105	332	1026	28	76		119	1248	1023	58	501	37	621	2240
141	C25混凝土		1						2		1	2	6				1	7	6		3		4	14
142	挖除250mm厚水泥混凝土路面		704						454	252	955	454	1466	48	101		243	1858	6741	385	3298	241	4093	14759
143	挖除100mm厚沥青混凝土路面		180						121	66	247	121	381	12	26		63	482	1248	71	610	45	758	2731
144	挖除300mm以内厚稳定土基层		422						189	119	541	189	762	35	58		126	980	979	56	479	35	594	2143
145	改性乳化沥青粘层		2						35	1	3	35	104	3	7		17	130	24	1	12	1	15	52
146	改性沥青防水粘结层								176		1	176	523	14	34		87	659	1					1
147	不等厚调平层		44						70	22	66	70	153	6	14		28	201	101	6	49	4	61	221
148	厚60mm		53						84	26	79	84	184	7	17		34	242	121	7	59	4	74	265
149	不等厚调平层		12						19	6	18	19	41	2	4		8	54	27	2	13	1	17	60
150	厚40mm		47						75	23	71	75	164	6	15		30	215	110	6	54	4	67	240
151	厚150mm		161						1780	64	225	1780	5280	144	346		879	6649	487	28	239	17	296	1067
152	厚180mm		609						3346	214	822	3346	10033	282	662		1674	12652	2286	131	1118	82	1388	5004
153	厚180mm		610						3388	215	824	3388	10155	285	670		1694	12804	2264	129	1108	81	1374	4956
154	厚250mm面板		493						1740	177	669	1740	5249	151	350		868	6619	4233	242	2071	151	2570	9267
155	厚260mm面板		2172						7817	777	2950	7817	23576	679	1573		3901	29729	18644	1065	9122	666	11319	40816
156	HRB335								1668	170	170	1668	6633	308	485		1932	9357	5943	340	2908	212	3608	13011
157	拉杆植筋φ14mm钻孔深度35cm		86						189	43	129	189	585	20	44		90	740	2125	121	1040	76	1290	4653

编制：罗敏 复核：杨婷

表A.0.2-9 综合费计算表

建设项目名称：桂头镇仙湖工业园规划路新建工程

编 制 范 围：

 04-1 表

序号	工程名称	措施费											企业管理费						规费					
		冬季施工增加费	雨季施工增加费	夜间施工增加费	高原地区施工增加费	风沙地区施工增加费	沿海地区施工增加费	行车干扰施工增加费	施工辅助费	工地转移费	综合费用 I	综合费用 II	基本费用	主副食运费补贴	职工探亲路费	职工取暖补贴	财务费用	综合费用	养老保险费	失业保险费	医疗保险费	工伤保险费	住房公积金	综合费用
1	2	3	4	5	6	7	8	9	10	11	12	13	14	15	16	17	18	19	20	21	22	23	24	25
158	改性沥青洒瓜米石封层		80						903	32	112	903	2679	73	175		446	3373	758	43	371	27	460	1659
159	透层（普通）		9						526	3	12	526	1562	42	102		260	1967	17	1	8	1	11	38
160	培土路肩		72						54	29	100	54	159	4	10		27	201	1062	61	520	38	645	2326
161	土路肩铺草皮		5						13	2	7	13	40	1	3		5	49	113	6	55	4	69	248
162	Φ0-50mm		1						8		1	8	23	1	2		3	29	22	1	11	1	13	48
163	土工布（膜）		15						114	7	21	114	340	11	26		44	421	328	19	160	12	199	718
164	清缝、聚合物灌缝		7						8	3	10	8	23	1	2		4	29	104	6	51	4	63	227
165	抗裂贴		3						11	1	4	11	32	1	2		5	40	49	3	24	2	30	108
166	铣刨旧水泥路面1cm厚								28	12	12	28	84	2	5		14	105	79	5	39	3	48	174
167	铣刨旧沥青路面4cm厚		17						14	7	24	14	41	1	3		7	52	60	3	29	2	36	131
168	厚150mm		17						189	7	24	189	561	15	37		93	706	52	3	25	2	31	113
169	厚150mmC25水泥混凝土基层		233						589	86	319	589	1781	52	119		294	2246	2044	117	1000	73	1241	4476
170	6cm厚仿花岗岩砖		98						2901	46	143	2901	8663	275	662		1125	10726	2209	126	1081	79	1341	4835
171	6cm厚仿花岗岩导盲砖		9						257	4	13	257	767	24	59		100	950	196	11	96	7	119	428
172	C30混凝土		417						1099	198	615	1099	3367	90	245		405	4107	7489	428	3664	267	4547	16395
173	C25混凝土		61						438	31	92	438	1348	36	99		155	1638	625	36	306	22	379	1367
174	车止石		19						306	9	28	306	913	29	70		119	1130	218	12	107	8	132	477
175	挖土方		79						16	16	95	16	117	8	10		19	154	157	9	77	6	95	344
176	借土填方		436						116	94	529	116	742	46	60		103	952	1025	59	501	37	622	2243
177	厚200mm		11						96	4	15	96	285	8	19		47	359	55	3	27	2	33	120
178	Gr-A-4E		50						1748	88	138	1748	6765	306	497		1881	9448	2873	164	1406	103	1745	6291
179	人行道栏杆		36						898	137	173	898	3478	157	255		967	4858	5022	287	2457	179	3049	10995
180	砂质防撞桶		3						55	2	5	55	164	5	12		21	202	39	2	19	1	24	85
181	等边三角形△900×900mm		9						93	8	17	93	330	13	24		73	440	252	14	123	9	153	552
182	圆形〇800mm		3						26	2	5	26	93	4	7		21	125	67	4	33	2	40	146
183	八边形边长800mm		7						77	7	14	77	275	11	20		62	368	204	12	100	7	124	446
184	正方形800*800mm		7						86	7	14	86	312	13	23		76	424	240	14	117	9	146	526

编制：罗敏 复核：杨婷

表A.0.2-9 综合费计算表

建设项目名称：桂头镇仙湖工业园规划路新建工程

编 制 范 围：

序号	工程名称	措施费											企业管理费						规费					
		冬季施工增加费	雨季施工增加费	夜间施工增加费	高原地区施工增加费	风沙地区施工增加费	沿海地区施工增加费	行车干扰施工增加费	施工辅助费	工地转移费	综合费用		基本费用	主副食运费补贴	职工探亲路费	职工取暖补贴	财务费用	综合费用	养老保险费	失业保险费	医疗保险费	工伤保险费	住房公积金	综合费用
											I	II												
1	2	3	4	5	6	7	8	9	10	11	12	13	14	15	16	17	18	19	20	21	22	23	24	25
185	2000×1700mm		21						180	12	33	180	678	30	50		180	937	531	30	260	19	323	1163
186	3500×1400mm		11						126	6	17	126	454	19	34		110	616	267	15	131	10	162	584
187	4200×1750mm		53						708	33	85	708	2584	110	191		641	3526	1348	77	660	48	818	2951
188	里程标（路基段）		1						3		1	3	9		1		1	11	19	1	9	1	11	41
189	百米桩（路基段）		1						2		1	2	6				1	8	13	1	6		8	27
190	钢管示警桩		4						88	8	12	88	301	12	22		64	400	289	16	141	10	175	632
191	钢管道口标		6						149	14	20	149	511	20	38		109	678	483	28	236	17	293	1058
192	反光型		158						930	74	231	930	2777	88	212		361	3438	1872	107	916	67	1137	4099
193	突起型		34						191	16	50	191	570	18	44		74	706	321	18	157	11	195	704
194	单面突起路标								4			4	11		1		1	13	6		3		4	13
195	附着式轮廓标		1						30	1	2	30	89	3	7		12	111	24	1	12	1	15	54
196	凸面镜φ80cm		1						9		1	9	28	1	2		5	37	18	1	9	1	11	40
197	拆除标志、标牌		6						10	3	9	10	29	1	2		4	36	59	3	29	2	36	130
198	电力电缆井		97						362	45	142	362	1081	34	83		140	1338	2171	124	1062	78	1318	4752
199	10kv排管工作井		89						506	41	130	506	1511	48	115		196	1870	1951	111	954	70	1184	4270
200	照明控制柜 LK(20KW								9	3	3	9	21	1	2		4	27	30	2	15	1	18	65
201	箱式变电站100KVA		10						166	42	52	166	541	22	42		125	730	1289	74	631	46	782	2821
202	低压电力电缆 YJV-1kV-4×35+1×25		1						17		1	17	51	2	4		7	63	15	1	8	1	9	34
203	低压电力电缆 YJV-1kV-5x25		176						2981	82	258	2981	8904	283	680		1157	11023	3925	224	1920	140	2383	8593
204	低压电力电缆 RVV-3×2.5		52						289	24	76	289	864	27	66		112	1070	1150	66	563	41	698	2517
205	低压电力电缆 YJV-10kV-3×70		46						403	21	67	403	1202	38	92		156	1489	981	56	480	35	596	2148
206	镀锌圆钢接地线 Φ12mm								416	111	111	416	912	34	84		167	1197	2169	124	1061	77	1317	4748
207	HDPE管 Φ75×4mm		335						1483	99	434	1483	4732	156	348		622	5858	5210	298	2549	186	3163	11406
208	镀锌钢管 2孔Φ89×4mm		43						439	20	63	439	1313	42	100		171	1626	943	54	462	34	573	2065
209	1孔玻璃钢管铺设 Φ150×8mm		50						206	15	64	206	662	22	49		85	818	785	45	384	28	476	1718
210	单臂低杆路灯 10m、		176						6673	649	825	6673	16127	611	1412		3045	21195	13708	783	6707	490	8323	30011

编制：罗敏 复核：杨婷

表A.0.2-9 综合费计算表

建设项目名称：桂头镇仙湖工业园规划路新建工程

编 制 范 围：

 04-1 表

序号	工程名称	措施费											企业管理费						规费					
		冬季施工增加费	雨季施工增加费	夜间施工增加费	高原地区施工增加费	风沙地区施工增加费	沿海地区施工增加费	行车干扰施工增加费	施工辅助费	工地转移费	综合费用 I	综合费用 II	基本费用	主副食运费补贴	职工探亲路费	职工取暖补贴	财务费用	综合费用	养老保险费	失业保险费	医疗保险费	工伤保险费	住房公积金	综合费用
1	2	3	4	5	6	7	8	9	10	11	12	13	14	15	16	17	18	19	20	21	22	23	24	25
	120W LED灯																							
211	单臂低杆路灯 12m、160W LED灯		21						706	104	125	706	1728	66	150		328	2272	2042	117	999	73	1240	4471
212	双头泛光灯 14米，2×200W LED灯		15						349	40	55	349	890	34	76		170	1170	970	55	475	35	589	2124
213	三头泛光灯 14米，3×200W LED灯		15						349	40	55	349	890	34	76		170	1170	970	55	475	35	589	2124
214	铺设利用的表土		85						40	23	108	40	209	9	15		21	253	1293	74	633	46	785	2831
215	铺植草皮		11						19	5	16	19	57	2	4		7	71	205	12	100	7	125	449
216	香樟 D13-15，高650冠幅350		81						256	38	119	256	764	24	58		99	946	1499	86	734	54	910	3282
217	红叶石楠 片植植物		22						39	10	32	39	117	4	9		15	145	491	28	240	18	298	1074
218	金叶假连翘 片植植物		12						21	5	17	21	62	2	5		8	76	259	15	127	9	157	567
219	毛杜鹃 片植植物		6						10	3	8	10	30	1	2		4	37	126	7	62	5	77	276
220	翠芦莉 片植植物		104						185	49	153	185	552	18	42		72	683	2320	133	1135	83	1409	5079
221	花叶女贞 片植植物		12						21	6	17	21	63	2	5		8	78	264	15	129	9	160	579
222	胡椒木 片植植物		5						9	2	7	9	27	1	2		3	33	112	6	55	4	68	245
223	C30混凝土防护		557						2272	238	795	2272	6892	223	526		890	8530	11089	634	5426	396	6733	24278
	各项费用合计	0	69635	0	0	0	0	0	242132	27018	96652	242132	764318	25626	55260	0	122523	967726	748731	42785	366344	26740	454587	1639187

编制：罗敏 复核：杨婷

表A.0.2-8 综合费率计算表

建设项目名称：桂头镇仙湖工业园规划路新建工程

编 制 范 围：

 04 表

序号	工程类别	措施费(%)											企业管理费(%)						规费(%)					
		冬季施工增加费	雨季施工增加费	夜间施工增加费	高原地区施工增加费	风沙地区施工增加费	沿海地区施工增加费	行车干扰施工增加费	施工辅助费	工地转移费	综合费率 I	综合费率 II	基本费用	主副食运费补贴	职工探亲路费	职工取暖补贴	财务费用	综合费率	养老保险费	失业保险费	医疗保险费	工伤保险费	住房公积金	综合费率
1	2	3	4	5	6	7	8	9	10	11	12	13	14	15	16	17	18	19	20	21	22	23	24	25
1	土方		1.114						0.521	0.301	1.415	0.521	2.747	0.122	0.192		0.271	3.332	14.000	0.800	6.850	0.500	8.500	30.650
2	石方		1.018						0.470	0.212	1.230	0.470	2.792	0.108	0.204		0.259	3.363	14.000	0.800	6.850	0.500	8.500	30.650
3	运输		1.136						0.154	0.203	1.339	0.154	1.374	0.118	0.132		0.264	1.888	14.000	0.800	6.850	0.500	8.500	30.650
4	路面		1.093						0.818	0.435	1.528	0.818	2.427	0.066	0.159		0.404	3.056	14.000	0.800	6.850	0.500	8.500	30.650
5	隧道								1.195	0.351	0.351	1.195	3.569	0.096	0.266		0.513	4.444	14.000	0.800	6.850	0.500	8.500	30.650
6	构造物Ⅰ		0.753						1.201	0.351	1.104	1.201	3.587	0.114	0.274		0.466	4.441	14.000	0.800	6.850	0.500	8.500	30.650
7	构造物Ⅰ(绿化不计冬)		0.753						1.201	0.351	1.104	1.201	3.587	0.114	0.274		0.466	4.441	14.000	0.800	6.850	0.500	8.500	30.650
8	构造物Ⅱ		0.883						1.537	0.449	1.332	1.537	4.726	0.126	0.348		0.545	5.745	14.000	0.800	6.850	0.500	8.500	30.650
9	构造物Ⅲ(桥梁)		1.730						2.729	0.841	2.571	2.729	5.976	0.225	0.551		1.094	7.846	14.000	0.800	6.850	0.500	8.500	30.650
10	构造物Ⅲ(设备不计雨夜)								2.729	0.841	0.841	2.729	5.976	0.225	0.551		1.094	7.846	14.000	0.800	6.850	0.500	8.500	30.650
11	技术复杂大桥		1.052						1.677	0.523	1.575	1.677	4.143	0.101	0.208		0.637	5.089	14.000	0.800	6.850	0.500	8.500	30.650
12	钢材及钢结构(桥梁)								0.564	0.473	0.473	0.564	2.242	0.104	0.164		0.653	3.163	14.000	0.800	6.850	0.500	8.500	30.650
13	钢材及钢结构(金属标志牌不计夜)								0.564	0.473	0.473	0.564	2.242	0.104	0.164		0.653	3.163	14.000	0.800	6.850	0.500	8.500	30.650
14	费率为0																							
15	路面(隧道不计雨)								0.818	0.435	0.435	0.818	2.427	0.066	0.159		0.404	3.056	14.000	0.800	6.850	0.500	8.500	30.650
16	构造物Ⅰ(室内不计雨)								1.201	0.351	0.351	1.201	3.587	0.114	0.274		0.466	4.441	14.000	0.800	6.850	0.500	8.500	30.650
17	构造物Ⅲ(除桥以外)		1.730						2.729	0.841	2.571	2.729	5.976	0.225	0.551		1.094	7.846	14.000	0.800	6.850	0.500	8.500	30.650
18	钢材及钢结构(除桥以外)								0.564	0.473	0.473	0.564	2.242	0.104	0.164		0.653	3.163	14.000	0.800	6.850	0.500	8.500	30.650

编制：罗敏 复核：杨婷

表A.0.2-11 专项费用计算表

建设项目名称：桂头镇仙湖工业园规划路新建工程

编 制 范 围：

 06 表

序号	工程或费用名称	说明及计算式	金额(元)	备 注
11001	施工场地建设费		593430	
11002	安全生产费		574829	

编制：罗敏

复核：杨婷

表A.0.2-12 土地使用及拆迁补偿费计算表

建设项目名称：桂头镇仙湖工业园规划路新建工程

编 制 范 围：

序号	费用名称	单位	数量	单价(元)	金额(元)	说明及计算式	备 注
201	土地使用费	亩	90.980	117318.56	10673643		
20101	永久征用土地	亩	90.980	63773.83	5802143		
201	土地征用补偿费				5802143		
20101	永久征用土地				5802143		
2010101	耕地	亩			1466210		
201010101	水田	亩	15.140	72602.43	1099201		
201010103	旱地	亩	5.160	71125.86	367009		
2010102	园地	亩			66324		
201010201	果园	亩	1.030	64392.01	66324		
2010104	草地	亩			804179		
201010401	天然牧草地	亩	11.860	67806.01	804179		
2010103	林地	亩			1833701		
201010301	乔木林地	亩	33.520	54704.67	1833701		
2010106	农业设施建设用地	亩			490978		
201010604	水产养殖设施建设用地	亩	8.890	55228.10	490978		
2010112	交通运输用地	亩					
201011202	公路用地	亩	11.270				
2010105	湿地	亩			15751		
201010506	内陆滩涂	亩	0.350	45002.57	15751		
2010107	居住用地	亩			1125000		
201010703	农村宅基地	亩			1125000		
20101070302	二类农村宅基地	亩	3.750	300000.00	1125000		
20102	临时用地	亩	5.000	5000.00	25000		
	临时用地	总额			25000		
20103	水田占补平衡费	亩	15.140	300000.00	4542000	15.14*300000	15.14*300000
20104	耕地占补平衡费	亩	20.300	15000.00	304500	20.3*15000	20.3*15000
202	拆迁补偿费	公路公里	2.142	4576532.21	9802932		
20201	房屋及附属设施拆迁	m2	5728.000	1543.34	8840252		
32	拆迁补偿费				8840249		
32-1	房屋及附属设施拆迁及补偿				8840249		
32-1-5	简易结构	m2	132.000	500.00	66000		
32-1-4	砖房	m2	3965.000	1100.00	4361500		
32-1-7	零星建筑物及辅助设施				385810		
32-1-7-3	砖砌围墙	m	106.000	300.00	31800		
32-1-1	砼房	m2	1631.000	2469.00	4026939		
32-1-7-4	砼沟	m3	209.100	600.00	125460		
32-1-7-5	坟墓	座	65.000	3500.00	227500		
32-1-7-6	宣传栏迁移	个	1.000	600.00	600		

编制：罗敏 复核：杨婷

表A.0.2-12 土地使用及拆迁补偿费计算表

建设项目名称：桂头镇仙湖工业园规划路新建工程

编 制 范 围：

序号	费用名称	单位	数量	单价(元)	金额(元)	说明及计算式	备 注
32-1-7-7	指示牌迁移	个	1.000	450.00	450		
20202	管线拆迁	公路公里	2.142	449430.44	962680		
2020201	电力	km	2.142	414267.04	887360		
32	拆迁补偿费				887360		
32-2	管线拆迁				887360		
32-2-1	迁移电力线				538860		
32-2-1-1	电力线（10kv）	m	1050.000	300.00	315000		
32-2-1-2	电力线（低压）	m	836.400	150.00	125460		
32-2-1-3	路灯线（埋地0.38kv）	m	984.000	100.00	98400		
32-2-5	电力通讯设施				348500		
32-2-5-1	电线杆（10kv）	根	4.000	3000.00	12000		
32-2-5-2	电线杆（低压）	根	29.000	2000.00	58000		
32-2-5-3	高压塔	个	2.000	100000.00	200000		
32-2-5-4	变压器	个	1.000	20000.00	20000		
32-2-5-5	路灯	套	29.000	2000.00	58000		
32-2-5-6	摄像头	个	1.000	500.00	500		
2020202	通信	km	2.142	27693.74	59320		
32	拆迁补偿费				59320		
32-2	管线拆迁				59320		
32-2-2	迁移通讯线				26320		
32-2-2-1	通讯线（××类型）	m	329.000	80.00	26320		
32-2-4	迁移电缆光缆				25000		
32-2-4-1	地下光缆（××类型）	m	250.000	100.00	25000		
32-2-5	电力通讯设施				8000		
32-2-5-10	通讯杆	根	4.000	2000.00	8000		
2020205	给水	km	2.142	7469.65	16000		
32	拆迁补偿费				16000		
32-2	管线拆迁				16000		
32-2-3	迁移输水、油渠（管）道				16000		
32-2-3-11	阀门井	个	2.000	5000.00	10000		
32-2-3-12	消防栓	个	2.000	3000.00	6000		

编制：罗敏 复核：杨婷

表A.0.2-13 工程建设其他费计算表

建设项目名称：桂头镇仙湖工业园规划路新建工程

编 制 范 围：

序号	费用名称及项目	说明及计算式	金额(元)	备 注
3	第三部分 工程建设其他费用		4292462	
301	建设项目管理费		2001594	
30101	建设单位（业主）管理费	{建设单位(业主)管理费}	1279826	1279826.00
30102	建设项目信息化费	{建设项目信息化费}	151411	151411.00
30103	工程监理费	{工程监理费}*60%	511724	852873*60%
30104	设计文件审查费	2.142(公路公里)×15873.02(元/公路公里)	34000	合同协议价
30105	竣（交）工验收试验检测费	11500*2.142	24633	11500*2.142
303	建设项目前期工作费		1377111	
30301	预可、工可编制费	(12+(28-12)/(10000-3000)*(6558-3000))*0.7*1*10000	140928	(12+(28-12)/(10000-3000)*(6558-3000))*0.7*1*10000
30303	勘察设计费		1206683	
3030301	勘察费	2.142(公路公里)×145772.64(元/公路公里)	312245	合同暂估价
3030302	设计费	2.142(公路公里)×417571.43(元/公路公里)	894438	合同暂估价
30304	招标文件及标底编制费	2.142(公路公里)×13772.18(元/公路公里)	29500	发改审定价
304	专项评价（估）费		501062	
30401	环境影响评价费		65154	
3040101	环评报告书编制费	(6+(15-6)/(20000-3000)*({第一部分 建筑安装工程费}/10000-3000))*0.8*1*10000	51768	(6+(15-6)/(20000-3000)*(38896762/10000-3000))*0.8*1*10000
3040102	环评报告书评估费	(1.6+(3-1.6)/(20000-3000)*({第一部分 建筑安装工程费}/10000-3000))*0.8*1*10000	13386	(1.6+(3-1.6)/(20000-3000)*(38896762/10000-3000))*0.8*1*10000
30402	水土保持评估费		150000	暂估价
	水土保持方案	1.000(项) × 150000(元/项)	150000	
30409	用地预审报告编制费	91*666.66*2	121332	91*666.66*2
30412	社会风险评估费	6527/10000*6*10000	39162	6527/10000*6*10000
30417	造价技术服务费	2.142(公路公里)×23342.67(元/公路公里)	50000	
30421	项目安全评价费	(5+(10-5)/(10000-3000)*(6558-3000))*10000	75414	(5+(10-5)/(10000-3000)*(6558-3000))*10000
307	工程保通管理费		259200	
30701	保通便道管理费		259200	
	交通管制经费		259200	
	协管人员	2160.000(台班) × 120(元/台班)	259200	
308	工程保险费		153495	
	保险费	{建安费(不含设备费)}*0.4%	153495	38373780*0.4%
401	基本预备费		1909974	
	暂列金额(不含计日工总额)	{一二三部分合计}*3%	1909974	63665799*3%
402	价差预备费	{价差预备费}		
6	建设期贷款利息			贷款总额：45902882元。其中XXX银行贷款额45902882元，计息年0年，

编制：罗敏 复核：杨婷

表A.0.2-14 人工、材料、施工机械台班单价汇总表

建设项目名称：桂头镇仙湖工业园规划路新建工程

编 制 范 围：

序号	名称	单位	代号	预算单价(元)	备注	序号	名称	单位	代号	预算单价(元)	备注
1	人工	工日	1001001	129.08		39	镀锌铁件	kg	2009029	5.01	
2	机械工	工日	1051001	129.08		40	铁钉	kg	2009030	4.13	
3	中粒式改性沥青混凝土(商)AC-20C	m3	1513009-5	1250.00		41	铸铁箅子	kg	2009032	6.24	
4	细粒式改性沥青混凝土(商)AC-13C	m3	1513010-3	1299.00		42	U形锚钉	kg	2009034	4.27	
5	20mm以内冲击钻头	个	20000200	9.50		43	精铣刨刀头	个	2009502	29.91	
6	环氧胶泥	m3	20000322	15000.00		44	铣刨刀片	个	2009503	21.37	
7	乙二胺(EDA)	kg	20000763	34.00		45	石油沥青	t	3001001	4131.00	
8	二丁脂	kg	20000764	24.00		46	改性沥青	t	3001002	4926.00	
9	丙酮	kg	20000765	14.00		47	乳化沥青	t	3001005	2830.00	肇庆25年12月份
10	黄黑铁马	只	20000976-1	85.00		48	改性乳化沥青	t	3001006	3150.00	阳江26年1月份
11	锥形交通路标	个	20000977-1	20.00		49	汽油	kg	3003002	8.92	
12	黄闪灯	只	20000978-1	450.00		50	柴油	kg	3003003	7.49	
13	水马	m	20000979-2	45.00		51	煤	t	3005001	872.00	
14	彩钢板围蔽（由安全生产费支出）	m	20000980-4	0.00		52	电	kW·h	3005002	0.85	
15	假人	个	20000990-2	1000.00		53	水	m3	3005004	2.72	
16	标志牌及可变信息标志牌	块	20000993-1	350.00		54	草绳	kg	4001009	0.71	
17	HPB300钢筋	t	2001001	3365.00		55	原木	m3	4003001	945.00	
18	HRB400钢筋	t	2001002	3249.00		56	锯材	m3	4003002	1220.00	
19	钢丝绳	t	2001019	5191.00		57	钢管 dn40m	m	4003011-1	15.00	
20	8～12号铁丝	kg	2001021	4.35		58	毛竹	根	4005001	19.56	
21	20～22号铁丝	kg	2001022	4.60		59	香樟 D13-15，高650冠幅350	株	4009001-15	750.00	
22	型钢	t	2003004	3297.00		60	草籽	kg	4013001	78.00	
23	钢板	t	2003005	3367.00		61	草皮	m2	4013002	12.00	
24	钢管	t	2003008	5439.00		62	红叶石楠 35*35	株	4013004-1	0.90	
25	镀锌钢管	t	2003009	5526.00		63	毛杜鹃 30*25	株	4013004-2	0.80	
26	镀锌钢板	t	2003012	4208.00		64	金叶假连翘 35*35	株	4013004-3	1.10	
27	钢管立柱	t	2003015	5152.00		65	翠芦莉 30*25	株	4013004-4	1.10	
28	波形钢板	t	2003017	4839.00		66	花叶女贞 30*25	株	4013004-5	1.00	
29	钢板桩	t	2003020	4509.00		67	胡椒木 30*25	株	4013004-6	1.20	
30	钢模板	t	2003025	4995.00		68	三维植被网	m2	5001009	10.62	
31	组合钢模板	t	2003026	4863.00		69	PVC塑料管(Φ50mm)	m	5001013	6.50	
32	门式钢支架	t	2003027	4746.00		70	PVC塑料管(Φ80mm)	m	5001014-1	8.00	
33	铸铁	kg	2003040	3.20		71	PVC塑料管(φ130mm)	m	5001015-2	25.00	
34	电焊条	kg	2009011	4.40		72	聚丙烯塑料盲（渗）沟（300*150*50cm）	套	5001030-1	2000.00	
35	螺栓	kg	2009013	7.35		73	塑料编织袋	个	5001052	1.06	
36	镀锌螺栓	kg	2009014	11.88		74	HDPE管 Φ75×4mm	m	5002030-1	12.00	
37	膨胀螺栓	套	2009015	4.79		75	玻璃钢 Φ150×8mm	m	5002030-2	66.00	
38	铁件	kg	2009028	3.87		76	Φ60x3.5 PE管	m	5002125	10.00	

编制：罗敏 复核：杨婷

表A.0.2-14 人工、材料、施工机械台班单价汇总表

建设项目名称：桂头镇仙湖工业园规划路新建工程

编 制 范 围：

序号	名称	单位	代号	预算单价(元)	备注	序号	名称	单位	代号	预算单价(元)	备注
77	土工布	m2	5007001	5.75		115	φ1000mm以内混凝土排水管	m	5511012	322.00	
78	抗裂贴	m2	5007003-3	12.00		116	φ1200mm以内混凝土排水管	m	5511012-1	440.00	
79	双向钢塑土工格栅	m2	5007007	9.73		117	φ1350mm以内混凝土排水管	m	5511012-4	633.00	
80	防渗土工膜	m2	5007024	5.52		118	铝合金标志	t	6007002	18274.00	
81	反滤土工布	m2	5007025	3.21		119	反光玻璃珠	kg	6007003	4.50	
82	油漆	kg	5009002	18.00		120	反光膜	m2	6007004	203.54	
83	底油	kg	5009007	8.85		121	反光突起路钮	个	6007005	17.70	
84	热熔涂料	kg	5009008	5.31		122	栏式反射器	个	6007007	15.00	
85	环氧树脂	kg	5009009	23.01		123	防撞桶	个	6007009	260.00	
86	油毛毡	m2	5009012	3.10		124	车止石	个	6007009-1	245.00	
87	黏土	m3	5501003	25.00		125	震动标线涂料	kg	6007010	8.12	
88	种植土	m3	5501007	25.00		126	YJV-10kV-3×70	m	7001001-1	215.00	
89	中(粗)砂	m3	5503005	130.00		127	电线	m	7001004	3.00	
90	砂砾	m3	5503007	48.00		128	RVV-3×2.5	m	7002045-1	6.50	
91	天然砂砾	m3	5503008	75.00		129	YJV-1kV-5x25	m	7002099-1	98.00	
92	天然级配	m3	5503009	56.00		130	YJV-1kV-4×35+1×25	m	7002102-1	145.00	
93	碎石土	m3	5503012-1	42.00		131	管箍	个	7005024	13.00	
94	石屑	m3	5503014	53.00		132	120W LED灯	盏	7510011	720.00	
95	路面用石屑	m3	5503015	110.00		133	2×200W LED灯	盏	7510014-1	3200.00	
96	瓜米石	m3	5503015-1	210.00		134	3×200W LED灯	盏	7510014-2	4800.00	
97	机制砂	m3	5503895	91.00		135	其他材料费	元	7801001	1.00	
98	片石	m3	5505005	70.00		136	设备摊销费	元	7901001	1.00	
99	大卵石	m3	5505008	64.08		137	160W LED灯	盏	7509001-1	960.00	
100	碎石(2cm)	m3	5505012	101.00		138	功率3.0kW以内电动手持冲击钻	台班	20001994	164.24	
101	碎石(4cm)	m3	5505013	96.00		139	容积100L以内低速搅拌器	台班	20001995	160.55	
102	碎石(8cm)	m3	5505015	86.00		140	75kW以内履带式推土机	台班	8001002	932.56	
103	碎石	m3	5505016	82.00		141	90kW以内履带式推土机	台班	8001003	1095.67	
104	块石	m3	5505025	80.00		142	135kW以内履带式推土机	台班	8001006	1651.09	
105	青(红)砖	千块	5507003	325.00		143	165kW以内履带式推土机	台班	8001007	1946.58	
106	6cm厚混凝土面砖	m2	550700302-4	60.00		144	0.6m3以内履带式液压单斗挖掘机	台班	8001025	879.92	
107	混凝土导盲砖	m2	550700302-5	65.00		145	1.0m3以内履带式液压单斗挖掘机	台班	8001027	1244.36	
108	32.5级水泥	t	5509001	255.00		146	2.0m3以内履带式液压单斗挖掘机	台班	8001030	1551.43	
109	42.5级水泥	t	5509002	286.00		147	1.0m3以内履带式机械单斗挖掘机	台班	8001035	1101.03	
110	52.5级水泥	t	5509003	312.00		148	1.0m3以内轮胎式装载机	台班	8001045	610.99	
111	φ300mm以内混凝土排水管	m	5511005	77.00		149	2.0m3以内轮胎式装载机	台班	8001047	1014.00	
112	φ600mm以内混凝土排水管	m	5511008	129.00		150	3.0m3以内轮胎式装载机	台班	8001049	1279.66	
113	φ800mm以内混凝土排水管	m	5511010	202.00		151	120kW以内自行式平地机	台班	8001058	1239.53	
114	φ700mm混凝土井筒	m	5511010-1	450.00		152	41kW以内轮胎式拖拉机	台班	8001074	450.93	

编制：罗敏 复核：杨婷

表A.0.2-14 人工、材料、施工机械台班单价汇总表

建设项目名称：桂头镇仙湖工业园规划路新建工程

编 制 范 围：

序号	名称	单位	代号	预算单价(元)	备注	序号	名称	单位	代号	预算单价(元)	备注
153	6～8t光轮压路机	台班	8001078	384.78		191	6t以内载货汽车	台班	8007005	517.65	
154	8～10t光轮压路机	台班	8001079	420.45		192	8t以内载货汽车	台班	8007006	630.67	
155	12～15t光轮压路机	台班	8001081	611.89		193	10t以内载货汽车	台班	8007007	693.79	
156	18～21t光轮压路机	台班	8001083	778.69		194	8t以内自卸汽车	台班	8007014	706.09	
157	0.6t以内手扶式振动碾	台班	8001085	187.57		195	12t以内自卸汽车	台班	8007016	868.22	
158	15t以内振动压路机(单钢轮)	台班	8001089	1127.55		196	12t以内自卸汽车	台班	8007016	841.46	
159	20t以内振动压路机	台班	8001090	1517.36		197	15t以内自卸汽车	台班	8007017	953.98	
160	25t以内冲击式压路机	台班	8001093	3276.07		198	20t以内自卸汽车	台班	8007019	1148.37	
161	蛙式夯土机	台班	8001095	29.88		199	20t以内平板拖车组	台班	8007024	999.16	
162	液压喷播机	台班	8001132	371.67		200	30t以内平板拖车组	台班	8007025	1232.93	
163	200t/h内稳定土厂拌设备	台班	8003010	1176.88		201	4000L以内洒水汽车	台班	8007040	668.86	
164	9.5m以内稳定土摊铺机	台班	8003016	2355.71		202	6000L以内洒水汽车	台班	8007041	742.82	
165	8000L以内沥青洒布车	台班	8003040	860.00		203	10000L以内洒水汽车	台班	8007043	1131.11	
166	9.0m内沥青混合料摊铺机	台班	8003059	2723.63		204	1t以内机动翻斗车	台班	8007046	236.05	
167	10t以内振动压路机(双钢轮)	台班	8003063	1143.80		205	5t以内汽车式起重机	台班	8009025	699.67	
168	9～16t轮胎式压路机	台班	8003066	675.42		206	8t以内汽车式起重机	台班	8009026	761.13	
169	16～20t轮胎式压路机	台班	8003067	790.44		207	12t以内汽车式起重机	台班	8009027	896.61	
170	20～25t轮胎式压路机	台班	8003068	979.06		208	20t以内汽车式起重机	台班	8009029	1258.18	
171	热熔标线设备	台班	8003070	867.39		209	25t以内汽车式起重机	台班	8009030	1405.89	
172	凸起振动标线机	台班	8003075	638.18		210	40t以内汽车式起重机	台班	8009032	2276.12	
173	2.5-4.5m轨道式水泥混凝土摊铺机	台班	8003077	1411.83		211	75t以内汽车式起重机	台班	8009034	3535.03	
174	混凝土电动真空吸水机组	台班	8003079	164.74		212	10m以内高空作业车	台班	8009046	562.30	
175	混凝土电动刻纹机	台班	8003083	287.60		213	15m以内高空作业车	台班	8009047	747.17	
176	混凝土电动切缝机	台班	8003085	233.08		214	30kN以内单筒慢动电动卷扬机	台班	8009080	176.83	
177	混凝土路缘石机动铺筑机	台班	8003090	254.30		215	50kN以内单筒慢动电动卷扬机	台班	8009081	195.10	
178	2000mm以内路面铣刨机	台班	8003094	4469.67		216	4t以内内燃叉车	台班	8009122	500.81	
179	机动破路机	台班	8003101	235.36		217	Φ150mm以内电动单级离心水泵	台班	8013003	144.43	
180	滑移装载机(带封闭式清扫器)	台班	8003106	565.12		218	40mm以内钢筋切断机	台班	8015002	39.63	
181	250L以内强制式混凝土搅拌机	台班	8005002	200.66		219	Φ500mm以内木工圆锯机	台班	8015013	156.71	
182	500L以内强制式混凝土搅拌机	台班	8005004	292.37		220	21kV·A以内交流电弧焊机	台班	8015027	191.05	
183	3m3以内混凝土搅拌运输车	台班	8005028	846.67		221	32kV·A以内交流电弧焊机	台班	8015028	207.03	
184	8m3以内混凝土搅拌运输车	台班	8005032	1700.72		222	0.3m3/min内电动空压机	台班	8017039	29.16	
185	15m3/h以内混凝土搅拌站	台班	8005056	873.04		223	3m3/min内机动空压机	台班	8017047	298.70	
186	40m3/h以内混凝土搅拌站	台班	8005058	1269.09		224	6m3/min内机动空压机	台班	8017048	533.45	
187	2t以内载货汽车	台班	8007001	377.76		225	9m3/min内机动空压机	台班	8017049	722.12	
188	3t以内载货汽车	台班	8007002	440.05		226	小型机具使用费	元	8099001	1.00	
189	4t以内载货汽车	台班	8007003	514.80							
190	5t以内载货汽车	台班	8007004	600.71							

编制：罗敏 复核：杨婷

表A.0.3-1 分 项 工 程 预 算 计 算 数 据 表

建设项目名称：桂头镇仙湖工业园规划路新建工程

编 制 范 围：　　标准定额库版本号：　　校验码：　　

分项编号/定额代号/工料机代号	项目、定额或工料机的名称	单位		数量		输入单价	输入金额	分项组价类型或定额子目取费类别	定额调整情况或分项算式
1	第一部分 建筑安装工程费	公路公里		2.142			38896762		
101	临时工程	公路公里		2.142			737441		
10101	临时道路	km		0.200			24769		
1010101	临时便道（修建、拆除与维护）	km		0.200			24769		
103	临时工程与设施						24769		
103-1	临时道路、便桥工程						24769		
103-1-1	临时道路修建、养护与拆除（包括原道路的养护费）	总额		1.000		24769.00	24769		
7-1-1-3	汽车便道路基宽4.5m(平原微丘区)	1km		0.200		12965.00	2593	4	
7-1-1-8	汽车便道养护路基宽4.5m	1km·月		4.800		1617.50	7764	4	
7-1-1-6	汽车便道天然砂砾路面(压实厚度15cm)路面宽3.5m	1km		0.200		72060.00	14412	4	
10103	其他临时工程	公路公里		2.142			477143		
1010303	拌和及预制场设施安拆	公路公里		2.142			477143		
104-1	承包人驻地建设	总额		1.000		477143.00	477143		
2-1-10-3	200t/h以内的稳定土厂拌设备生产能力	1座		1.000		277860.00	277860	6	
4-11-11-9	40m3/h以内混凝土搅拌站安拆	1座		1.000		199283.00	199283	6	
10104	临时交通安全设施	km		2.142			235529		
102-5	交通管制经费						235529		
102-5-1-1	临时交通安全设施	总额		1.000		235529.00	235529		
5-6-19	二级三级公路有非机动车道半幅封闭维修360天	1套·1次		1.000		223489.00	223489	4	+20×70；20000976换20000976-1；20000976-1量216；20000977换20000977-1；20000977-1量286；20000978换20000978-1；20000978-1量101；20000979换20000979-2；20000979-2量400；20000980换20000980-4；20000980-4量2200；20000990换20000990-2；20000990-2量2；20000993换20000993-1；20000
5-1-5-5	水泥混凝土路面热熔标线	100m2		2.200		5472.73	12040	6	
102	路基工程	km		2.142			19983488		
10201	场地清理	km		2.142			168579		
1020101	清理与掘除	km	m2	2.142	5533.000		100931		
102010101	清除表土	m3	m2	1734.000	5533.000		79841		
202	场地清理						79841		
202-1	清理与掘除						79841		
202-1-1	清理现场	m2		5533.000		14.43	79841		
1-1-1-12	135kW以内推土机清除表土	100m3		17.343		333.28	5780	1	
1-1-10-3	3m3以内装载机装土	1000m3天然密实		1.734		1745.10	3026	1	
1-1-11-11	20t以内自卸汽车运土5km	1000m3天然密实		1.734		10408.30	18048	3	+12×8

编制：罗敏　　复核：杨婷

表A.0.3-1 分 项 工 程 预 算 计 算 数 据 表

建设项目名称：桂头镇仙湖工业园规划路新建工程

编 制 范 围：　　标准定额库版本号：　　校验码：　　

分项编号/定额代号/工料机代号	项目、定额或工料机的名称	单位		数量		输入单价	输入金额	分项组价类型或定额子目取费类别	定额调整情况或分项算式
1-1-5-4	填前12～15t光轮压路机压实	1000m2		5.533		612.15	3387	1	
1-1-1-4	砍挖灌木林(直径10cm以下)稀	1000m2		0.107		1252.34	134	6	
1-1-1-5	砍挖灌木林(直径10cm以下)密	1000m2		0.250		2732.00	683	6	
1-1-18-9	二级公路填方路基15t以内振动压路机碾压土方	1000m3压实方		2.288		5203.67	11906	1	
1-1-9-8	2.0m3以内挖掘机挖装普通土	1000m3天然密实方		2.288		3719.41	8510	1	定额×1.16
1-1-11-11	20t以内自卸汽车运土5km	1000m3天然密实方		2.288		12386.36	28340	3	+12×8；定额×1.19
102010102	伐树、挖根	棵		1100.000			21090		
202	场地清理						21090		
202-1	清理与掘除						21090		
202-1-2	砍伐树木	棵		536.000		26.31	14102		
1-1-1-3	人工伐树挖掘机挖树根(2.0m3以内)	10棵		53.600		263.10	14102	6	8001030量0
202-1-3	挖除树根	棵		564.000		12.39	6988		
1-1-1-3	人工伐树挖掘机挖树根(2.0m3以内)	10棵		53.600		123.00	6593	6	1001001量0
1-1-1-10	挖竹根	10m3		2.800		141.43	396	6	
1020102	挖除旧路面	m3	m2	1023.000	2384.000		65511		
102010201	挖除水泥混凝土面层	m3	m2	180.000	720.000		20771		
202	场地清理						20771		
202-2	挖除旧路面						20771		
202-2-1	挖除水泥混凝土路面						20771		
202-2-1-22	挖除250mm厚水泥混凝土路面	m2		719.700		28.86	20771		
2-3-1-7	破碎机挖清水泥混凝土面层	10m3		17.993		987.44	17767	4	
1-1-10-9	3m3以内装载机装次坚石、坚石	1000m3天然密实		0.180		3388.89	610	2	
1-1-11-25	20t以内自卸汽车运石5km	1000m3天然密实		0.180		13305.56	2395	3	+26×8
102010202	挖除沥青混凝土面层	m3	m2	166.000	1664.000		23562		
202-2	挖除旧路面						23562		
202-2-2	挖除沥青混凝土路面						23562		
202-2-2-10	挖除100mm厚沥青混凝土路面	m2		1664.000		14.16	23562		
2-3-1-5	风镐挖清沥青面层	10m3		16.640		1256.01	20900	4	
1-1-10-5	2m3以内装载机装软石	1000m3天然密实方		0.166		2746.99	456	2	
1-1-11-25	20t以内自卸汽车运石5km	1000m3天然密实方		0.166		13319.28	2211	3	+26×8
102010204	挖除基层、底基层	m3	m2	676.500	2255.000		21178		
202-2	挖除旧路面						21178		
202-2-4	挖除各类稳定土基层						21178		
202-2-4-27	挖除300mm以内厚稳定土基层	m2		2255.400		9.39	21178		
2-3-1-4	挖掘机整体挖除路面	10m3		67.662		152.49	10318	4	定额×0.85
1-1-10-5	2m3以内装载机装软石	1000m3天然密实方		0.677		2740.03	1855	2	
1-1-11-25	20t以内自卸汽车运石5km	1000m3天然密实方		0.677		13311.67	9012	3	+26×8

编制：罗敏　　复核：杨婷

表A.0.3-1 分 项 工 程 预 算 计 算 数 据 表

建设项目名称：桂头镇仙湖工业园规划路新建工程

编 制 范 围：　　标准定额库版本号：　　校验码：　　

分项编号/定额代号/工料机代号	项目、定额或工料机的名称	单位		数量		输入单价	输入金额	分项组价类型或定额子目取费类别	定额调整情况或分项算式
1020103	拆除旧建筑物、构筑物	m3		118.400			2137		
102010303	拆除砖石及其他砌体	m3		118.400			2137		
202-3	拆除结构物						2137		
202-3-4	拆除砖砌沟	m3		118.400		18.05	2137		
1-1-11-25	20t以内自卸汽车运石5km	1000m3天然密实方		0.118		13313.56	1571	3	+26×8
1-1-9-11	1.0m3以内挖掘机装次坚石	1000m3天然密实方		0.118		4796.61	566	2	
10202	路基挖方	m3		112941.000			1060516		
1020201	挖土方	m3		112941.000			1060516		
203	挖方路基						1060516		
203-1	路基挖方						1060516		
203-1-1	挖土方	m3		112941.000		9.39	1060516		
1-1-9-7	2.0m3以内挖掘机挖装松土	1000m3天然密实		22.588		2807.33	63412	1	
1-1-9-8	2.0m3以内挖掘机挖装普通土	1000m3天然密实		61.953		3205.51	198591	1	
1-1-12-14	135kw以内推土机推普通土20m	1000m3天然密实方		5.812		3075.71	17876	1	
1-1-9-9	2.0m3以内挖掘机挖装硬土	1000m3天然密实		22.588		3603.73	81401	1	
1-1-11-11	20t以内自卸汽车运土5km	1000m3天然密实方		22.588		10409.20	235123	3	+12×8
1-1-11-11	20t以内自卸汽车运土1km	1000m3天然密实		84.541		5490.57	464178	3	
10203	路基填方	m3		87802.000			467461		
1020301	利用土方填筑	m3		87126.000			453055		
204	填方路基						453055		
204-1	路基填筑						453055		
204-1-2	利用土方	m3		87126.000		5.20	453055		
1-1-18-9	二级公路填方路基15t以内振动压路机碾压土方	1000m3压实方		87.126		5203.68	453376	1	
1020302	借土方填筑	m3		676.000			14406		
204-1	路基填筑						14406		
204-1-5	借土填方	m3		676.000		21.31	14406		
1-1-9-8	2.0m3以内挖掘机挖装普通土	1000m3天然密实方		0.676		3720.41	2515	1	定额×1.16
1-1-11-11	20t以内自卸汽车运土5km	1000m3天然密实方		0.676		12386.09	8373	3	+12×8；定额×1.19
1-1-18-9	二级公路填方路基15t以内振动压路机碾压土方	1000m3压实方		0.676		5201.18	3516	1	
10204	结构物台背回填	m3		627.150			55296		
1020403	桥涵台背回填	m3		627.150			55296		
204-1	路基填筑						55296		
204-1-7	结构物台背回填						55296		
204-1-7-1	回填石屑	m3		627.150		88.17	55296		
1-2-12-3	地基石渣垫层	1000m3		0.627		88194.58	55298	4	5503012换5503014
10205	特殊路基处理	km		2.142			4357498		
1020501	软土地区路基处理	km	m2	0.452			1375167		

编制：罗敏　　复核：杨婷

表A.0.3-1 分 项 工 程 预 算 计 算 数 据 表

建设项目名称：桂头镇仙湖工业园规划路新建工程

编 制 范 围：　　标准定额库版本号：　　校验码：　　　　21-1 表

分项编号/定额代号/工料机代号	项目、定额或工料机的名称	单位		数量		输入单价	输入金额	分项组价类型或定额子目取费类别	定额调整情况或分项算式
102050101	清除换填处理	m3	m2	6240.000			1375167		
203-1	路基挖方						603096		
203-1-4	挖淤泥（围堰排水）	m3		6240.000		96.65	603096		
1-1-2-5	挖掘机挖装淤泥、流沙	1000m3		6.240		8959.29	55906	1	
1-1-11-11	20t以内自卸汽车运土5km	1000m3天然密实方		6.240		11450.00	71448	3	+12×8；定额×1.1
4-2-2-9	编织袋围堰高3.0m	10m围堰		7.400		14117.97	104473	8	
1-1-2-6	抽水机抽水	1000m3		16.130		1180.04	19034	6	
4-2-2-7	编织袋围堰高2.5m	10m围堰		5.900		9140.51	53929	8	
4-2-3-4	竹笼围堰高4.0m	10m围堰		9.200		30327.72	279015	8	
4-2-2-1	编织袋围堰高1.0m	10m围堰		1.800		1561.67	2811	8	
4-2-2-5	编织袋围堰高2.0m	10m围堰		2.900		5673.79	16454	8	
204-1	路基填筑						772071		
204-1-11	换填碎石	m3		6067.000		126.65	768386		
1-2-12-4	地基碎石垫层	1000m3		6.067		126645.29	768357	4	
204-1-13	换填土	m3		173.000		21.30	3685		
1-1-18-9	二级公路填方路基15t以内振动压路机碾压土方	1000m3压实方		0.173		5202.31	900	1	
1-1-9-8	2.0m3以内挖掘机挖装普通土	1000m3天然密实方		0.173		3710.98	642	1	定额×1.16
1-1-11-11	20t以内自卸汽车运土5km	1000m3天然密实方		0.173		12387.28	2143	3	+12×8；定额×1.19
1020503	其他处理	km		2.142			2982331		
102050302	低填浅挖路段处理	km	m2	2.142	9983.000		689143		
203	挖方路基						110049		
203-1	路基挖方						110049		
203-1-3	挖除非适用材料（不含淤泥）	m3		7855.000		14.01	110049		
1-1-9-9	2.0m3以内挖掘机挖装硬土	1000m3天然密实		7.855		3603.56	28306	1	
1-1-11-11	20t以内自卸汽车运土5km	1000m3天然密实		7.855		10409.17	81764	3	+12×8
204	填方路基						547747		
204-1	路基填筑						547747		
204-1-15	换填碎石土	m3		8008.000		68.40	547747		
1-2-12-3	地基石渣垫层	1000m3		8.008		68398.10	547732	4	5503012换5503012-1
205	特殊地区路基处理						31347		
205-1	软土地基处理						31347		
205-1-26	冲击式压路机碾压(20遍)	m2		9983.000		3.14	31347		
1-2-18-1	冲压20遍	1000m2		9.983		3136.83	31315	4	
102050303	新旧路拼接处理	km	m2	2.142	2312.000		57009		
202	场地清理						4231		
202-1	清理与掘除						4231		
202-1-4	清理旧路边坡	m2		2.312.000		1.83	4231		

编制：罗敏　　复核：杨婷

表A.0.3-1 分 项 工 程 预 算 计 算 数 据 表

建设项目名称：桂头镇仙湖工业园规划路新建工程

编 制 范 围：　　标准定额库版本号：　　校验码：　　

分项编号/定额代号/工料机代号	项目、定额或工料机的名称	单位		数量		输入单价	输入金额	分项组价类型或定额子目取费类别	定额调整情况或分项算式
1-1-1-12	135kW以内推土机清除表土	100m3		2.740		332.48	911	1	
1-1-10-3	3m3以内装载机装土	1000m3天然密实		0.274		1748.18	479	1	
1-1-11-11	20t以内自卸汽车运土5km	1000m3天然密实		0.274		10405.11	2851	3	+12×8
203	挖方路基						5284		
203-1	路基挖方						5284		
203-1-3	挖除非适用材料（不含淤泥）	m3		376.600		14.03	5284		
1-1-9-9	2.0m3以内挖掘机挖装硬土	1000m3天然密实		0.377		3602.12	1358	1	
1-1-11-11	20t以内自卸汽车运土5km	1000m3天然密实		0.377		10411.14	3925	3	+12×8
204	填方路基						3385		
204-1	路基填筑						3385		
204-1-2	利用土方	m3		651.000		5.20	3385		
1-1-18-9	二级公路填方路基15t以内振动压路机碾压土方	1000m3压实方		0.651		5204.30	3388	1	
205	特殊地区路基处理						42495		
205-1	软土地基处理						42495		
205-1-15	土工格栅						42495		
205-1-15-3	双向钢塑格栅	m2		2312.000		18.38	42495		
1-2-9-3	土工格栅处理软土地基(或路面基层)	1000m2处理面积		2.312		18382.35	42500	4	5007003换5007007
210-1	锚杆挡土墙						1614		
210-1-3	锚杆	kg		251.000		6.43	1614		
1-4-24-5	锚杆挡土墙锚杆制作、安装	1t		0.251		6430.28	1614	6	
102050304	填挖交界路段处理	km	m2	0.320			120168		
203-1	路基挖方						20875		
203-1-3	挖除非适用材料（不含淤泥）	m3		1490.000		14.01	20875		
1-1-9-9	2.0m3以内挖掘机挖装硬土	1000m3天然密实		1.490		3603.36	5369	1	
1-1-11-11	20t以内自卸汽车运土5km	1000m3天然密实		1.490		10409.40	15510	3	+12×8
204-1	路基填筑						58122		
204-1-1	挖换填土	m3		930.000		21.31	19818		
1-1-18-9	二级公路填方路基15t以内振动压路机碾压土方	1000m3压实方		0.930		5203.23	4839	1	
1-1-9-8	2.0m3以内挖掘机挖装普通土	1000m3天然密实方		0.930		3719.35	3459	1	定额×1.16
1-1-11-11	20t以内自卸汽车运土5km	1000m3天然密实方		0.930		12387.10	11520	3	+12×8；定额×1.19
204-1-15	换填碎石土	m3		560.000		68.40	38304		
1-2-12-3	地基石渣垫层	1000m3		0.560		68401.79	38305	4	5503012换5503012-1
205-1	软土地基处理						41171		
205-1-15	土工格栅						41171		
205-1-15-2	双向格栅	m2		2240.000		18.38	41171		
1-2-9-3	土工格栅处理软土地基(或路面基层)	1000m2处理面积		2.240		18383.04	41178	4	5007003换5007007
102050307	路床处理	km	m2	2.142			2116011		

编制：罗敏　　复核：杨婷

表A.0.3-1 分 项 工 程 预 算 计 算 数 据 表

建设项目名称：桂头镇仙湖工业园规划路新建工程

编 制 范 围：　　标准定额库版本号：　　校验码：　　

分项编号/定额代号/工料机代号	项目、定额或工料机的名称	单位		数量		输入单价	输入金额	分项组价类型或定额子目取费类别	定额调整情况或分项算式
203	挖方路基						343483		
203-1	路基挖方						343483		
203-1-3	挖除非适用材料（不含淤泥）	m3		24517.000		14.01	343483		
1-1-9-9	2.0m3以内挖掘机挖装硬土	1000m3天然密实		24.517		3603.79	88354	1	
1-1-11-11	20t以内自卸汽车运土5km	1000m3天然密实		24.517		10409.14	255201	3	+12×8
204	填方路基						1772528		
204-1	路基填筑						1772528		
204-1-5	借土填方	m3		12650.000		21.31	269572		
1-1-9-8	2.0m3以内挖掘机挖装普通土	1000m3天然密实方		12.650		3718.42	47038	1	定额×1.16
1-1-11-11	20t以内自卸汽车运土5km	1000m3天然密实方		12.650		12386.48	156689	3	+12×8；定额×1.19
1-1-18-9	二级公路填方路基15t以内振动压路机碾压土方	1000m3压实方		12.650		5203.64	65826	1	
204-1-11	换填碎石	m3		11867.000		126.65	1502956		
1-2-12-4	地基碎石垫层	1000m3		11.867		126645.49	1502902	4	
10206	排水工程	km		2.142			8678973		
1020601	边沟	m3	m	347.400	790.000		229679		
102060101	现浇混凝土边沟	m3	m	347.400	790.000		219241		
207	坡面排水						219241		
207-1	边沟						219241		
207-1-5	现浇混凝土边沟						219241		
207-1-5-1	现浇钢筋								
207-1-5-5	C25现浇混凝土	m3		347.400		631.09	219241		
1-3-1-3	机械开挖土方	1000m3天然密实		0.631		18660.86	11775	1	
1-1-11-11	20t以内自卸汽车运土5km	1000m3天然密实		0.631		10408.87	6568	3	+12×8
1-3-4-5	现浇混凝土边沟、排水沟	10m3实体		34.740		5782.84	200896	6	普C20-32.5-2换普C25-32.5-2
102060105	挖土沟	m3	m	332.000	664.000		10438		
207-1	边沟						10438		
207-1-10	挖土沟	m3		332.000		31.44	10438		
1-3-1-3	机械开挖土方	1000m3天然密实方		0.332		18656.63	6194	1	
1-1-11-7	12t以内自卸汽车运土5km	1000m3天然密实方		0.332		12783.13	4244	3	+8×8
1020602	排水沟	m3	m	931.700	2080.000		619764		
102060201	现浇混凝土排水沟	m3	m	931.700	2080.000		608601		
207	坡面排水						608601		
207-2	排水沟						578077		
207-2-4	现浇混凝土排水沟						578077		
207-2-4-1	现浇钢筋								
207-2-4-5	C25现浇混凝土	m3		915.200		631.64	578077		
1-3-1-3	机械开挖土方	1000m3天然密实		1.680		18659.52	31348	1	

编制：罗敏　　复核：杨婷

表A.0.3-1 分 项 工 程 预 算 计 算 数 据 表

建设项目名称：桂头镇仙湖工业园规划路新建工程

编 制 范 围：　　标准定额库版本号：　　校验码：　　

分项编号/定额代号/工料机代号	项目、定额或工料机的名称	单位		数量		输入单价	输入金额	分项组价类型或定额子目取费类别	定额调整情况或分项算式
1-1-11-11	20t以内自卸汽车运土5km	1000m3天然密实		1.680		10408.93	17487	3	+12×8
1-3-4-5	现浇混凝土边沟、排水沟	10m3实体		91.520		5782.82	529244	6	普C20-32.5-2换普C25-32.5-2
207-9	边沟、排水沟盖板						30524		
207-9-1	盖板钢筋						16490		
207-9-1-2	带肋钢筋（HRB335、HRB400）	kg		2982.000		5.53	16490		
1-3-4-11	水沟盖板钢筋	1t		2.982		5534.88	16505	18	2001001量0,2001002量1.025
207-9-7	盖板C35混凝土	m3		16.500		850.55	14034		
1-3-4-12	水沟盖板安装	10m3		1.650		1380.00	2277	6	1517001量0
4-8-3-4	装载质量6t以内载重汽车第一个1km(手摇卷扬机装卸)	100m3实体		0.165		5987.88	988	3	
1-3-4-9	预制混凝土水沟盖板（矩形）	10m3		1.650		6526.67	10769	6	普C20-32.5-2换普C35-32.5-2
102060205	挖土沟	m3	m	354.500	709.000		11163		
207-2	排水沟						11163		
207-2-10	挖土沟	m3		354.500		31.49	11163		
1-3-1-3	机械开挖土方	1000m3天然密实方		0.355		18659.15	6624	1	
1-1-11-7	12t以内自卸汽车运土5km	1000m3天然密实方		0.355		12785.92	4539	3	+8×8
1020607	管涵排水	km		2.142			126586		
207-10	路基排水管						126586		
207-10-1	钢筋混凝土排水管						126586		
207-10-1-7	φ800mm	m		163.000		776.60	126586		
1-3-5-16	铺设混凝土排水管(φ800mm内)	100m		1.630		32317.79	52678	6	
1-2-12-4	地基碎石垫层	1000m3		0.141		126659.57	17859	4	
4-1-3-3	1.0m3以内挖掘机挖基坑≤1500m3土方	1000m3		0.274		25744.53	7054	1	
1-1-11-11	20t以内自卸汽车运土5km	1000m3天然密实		0.274		10405.11	2851	3	+12×8
4-6-1-1	轻型墩台混凝土基础（跨径4m以内）	10m3实体		1.760		4920.45	8660	6	1503051量8.2；添5505005量2
4-6-1-1	轻型墩台混凝土基础（跨径4m以内）	10m3实体		2.750		5258.91	14462	6	
1-3-5-7	现浇排水管基础混凝土(φ800mm内)	100m		1.630		14123.93	23022	6	普C15-32.5-4换普C20-32.5-4
1020608	其他排水工程	km		2.142			7702944		
102060801	雨水管工程	km		2.142			7659899		
10206080101	排水构造物	km		2.142			751235		
207-19	雨水口						113828		
207-19-1	砖砌双箅偏沟式雨水口	座		117.000		972.89	113828		
1-3-6-1	现浇井身混凝土	10m3		2.609		8934.07	23309	6	
1-3-6-3	铸铁箅子安放	10套		11.700		1386.84	16226	6	2009032量120
1-3-6-4	砖砌井身	10m3		10.062		7383.52	74293	6	
207-14	检查井						611357		
207-14-1	1400*1100混凝土检查井	座		13.000		5142.23	66849		

编制：罗敏　　复核：杨婷

表A.0.3-1 分 项 工 程 预 算 计 算 数 据 表

建设项目名称：桂头镇仙湖工业园规划路新建工程

编 制 范 围：　　标准定额库版本号：　　校验码：　　

分项编号/定额代号/工料机代号	项目、定额或工料机的名称	单位		数量		输入单价	输入金额	分项组价类型或定额子目取费类别	定额调整情况或分项算式
1-3-6-3	铸铁箅子安放	10套		1.300		3238.46	4210	6	2009032量360
1-3-5-16	安装混凝土井筒	100m		0.130		59630.77	7752	6	5511010换5511010-1
1-3-6-1	现浇井身混凝土	10m3		4.680		10613.46	49671	6	2001001量0.45
1-3-6-2	钢筋混凝土井盖制作安装	10m3		0.455		11463.74	5216	6	普C20-32.5-2换普C30-32.5-2；2001001量1
207-14-2	1700*1100混凝土检查井	座		7.000		5411.71	37882		
1-3-6-3	铸铁箅子安放	10套		0.700		3240.00	2268	6	2009032量360
1-3-5-16	安装混凝土井筒	100m		0.070		59642.86	4175	6	5511010换5511010-1
1-3-6-1	现浇井身混凝土	10m3		2.660		10613.16	28231	6	2001001量0.45
1-3-6-2	钢筋混凝土井盖制作安装	10m3		0.280		11457.14	3208	6	普C20-32.5-2换普C30-32.5-2；2001001量1
207-14-3	1900*1100混凝土检查井	座		3.000		5701.00	17103		
1-3-6-3	铸铁箅子安放	10套		0.300		3243.33	973	6	2009032量360
1-3-5-16	安装混凝土井筒	100m		0.030		59666.67	1790	6	5511010换5511010-1
1-3-6-1	现浇井身混凝土	10m3		1.230		10613.01	13054	6	2001001量0.45
1-3-6-2	钢筋混凝土井盖制作安装	10m3		0.126		10206.35	1286	6	普C20-32.5-2换普C30-32.5-2；2001001量0.7
207-14-4	2400*1100混凝土检查井	座		21.000		8669.19	182053		
1-3-6-3	铸铁箅子安放	10套		2.100		3240.00	6804	6	2009032量360
1-3-5-16	安装混凝土井筒	100m		0.210		59628.57	12522	6	5511010换5511010-1
1-3-6-1	现浇井身混凝土	10m3		13.440		10613.24	142642	6	2001001量0.45
1-3-6-2	钢筋混凝土井盖制作安装	10m3		1.890		10626.98	20085	6	普C20-32.5-2换普C30-32.5-2；2001001量0.8
207-14-5	2700*2700混凝土检查井	座		1.000		19210.00	19210		
1-3-6-3	铸铁箅子安放	10套		0.100		3240.00	324	6	2009032量360
1-3-5-16	安装混凝土井筒	100m		0.020		59600.00	1192	6	5511010换5511010-1
1-3-6-1	现浇井身混凝土	10m3		1.470		10820.41	15906	6	2001001量0.5
1-3-6-2	钢筋混凝土井盖制作安装	10m3		0.156		11461.54	1788	6	普C20-32.5-2换普C30-32.5-2；2001001量1
207-14-6	1400*1400混凝土检查井	座		1.000		5303.00	5303		
1-3-6-3	铸铁箅子安放	10套		0.100		3240.00	324	6	2009032量360
1-3-5-16	安装混凝土井筒	100m		0.010		59600.00	596	6	5511010换5511010-1
1-3-6-1	现浇井身混凝土	10m3		0.365		10610.96	3873	6	2001001量0.45
1-3-6-2	钢筋混凝土井盖制作安装	10m3		0.045		11333.33	510	6	普C20-32.5-2换普C30-32.5-2；2001001量0.98
207-14-7	1700*1700混凝土检查井	座		1.000		6193.00	6193		
1-3-6-3	铸铁箅子安放	10套		0.100		3240.00	324	6	2009032量360
1-3-5-16	安装混凝土井筒	100m		0.015		59533.33	893	6	5511010换5511010-1
1-3-6-1	现浇井身混凝土	10m3		0.410		10741.46	4404	6	2001001量0.48
1-3-6-2	钢筋混凝土井盖制作安装	10m3		0.050		11440.00	572	6	普C20-32.5-2换普C30-32.5-2；2001001量1
207-14-8	2400*2400混凝土检查井	座		4.000		14821.75	59287		
1-3-6-3	铸铁箅子安放	10套		0.400		3240.00	1296	6	2009032量360
1-3-5-16	安装混凝土井筒	100m		0.100		59620.00	5962	6	5511010换5511010-1

编制：罗敏　　复核：杨婷

表A.0.3-1 分 项 工 程 预 算 计 算 数 据 表

建设项目名称：桂头镇仙湖工业园规划路新建工程

编 制 范 围：　　标准定额库版本号：　　校验码：　　

分项编号/定额代号/工料机代号	项目、定额或工料机的名称	单位		数量		输入单价	输入金额	分项组价类型或定额子目取费类别	定额调整情况或分项算式
1-3-6-1	现浇井身混凝土	10m3		4.200		10821.19	45449	6	2001001量0.5
1-3-6-2	钢筋混凝土井盖制作安装	10m3		0.624		10544.87	6580	6	普C20-32.5-2换普C30-32.5-2；2001001量0.78
207-14-9	φ1000混凝土检查井	座		26.000		4299.23	111780		
1-3-6-3	铸铁箅子安放	10套		2.600		3239.23	8422	6	2009032量360
1-3-5-16	安装混凝土井筒	100m		0.260		59623.08	15502	6	5511010换5511010-1
1-3-6-1	现浇井身混凝土	10m3		7.540		10197.61	76890	6	2001001量0.35
1-3-6-2	钢筋混凝土井盖制作安装	10m3		1.040		10544.23	10966	6	普C20-32.5-2换普C30-32.5-2；2001001量0.78
207-14-10	φ1250混凝土检查井	座		1.000		4926.00	4926		
1-3-6-3	铸铁箅子安放	10套		0.100		3240.00	324	6	2009032量360
1-3-5-16	安装混凝土井筒	100m		0.010		59600.00	596	6	5511010换5511010-1
1-3-6-1	现浇井身混凝土	10m3		0.350		10197.14	3569	6	2001001量0.35
1-3-6-2	钢筋混凝土井盖制作安装	10m3		0.042		10404.76	437	6	普C20-32.5-2换普C30-32.5-2；2001001量0.75
207-14-11	φ1800混凝土检查井	座		6.000		6651.50	39909		
1-3-6-3	铸铁箅子安放	10套		0.600		3238.33	1943	6	2009032量360
1-3-5-16	安装混凝土井筒	100m		0.072		59597.22	4291	6	5511010换5511010-1
1-3-6-1	现浇井身混凝土	10m3		3.060		10198.04	31206	6	2001001量0.35
1-3-6-2	钢筋混凝土井盖制作安装	10m3		0.252		9797.62	2469	6	普C20-32.5-2换普C30-32.5-2；2001001量0.6
207-14-12	φ1250混凝土沉泥井	座		7.000		5087.57	35613		
1-3-6-3	铸铁箅子安放	10套		0.700		3240.00	2268	6	2009032量360
1-3-5-16	安装混凝土井筒	100m		0.070		59642.86	4175	6	5511010换5511010-1
1-3-6-1	现浇井身混凝土	10m3		2.590		10197.68	26412	6	2001001量0.35
1-3-6-2	钢筋混凝土井盖制作安装	10m3		0.294		9380.95	2758	6	普C20-32.5-2换普C30-32.5-2；2001001量0.5
207-14-13	φ1500混凝土沉泥井	座		4.000		6312.25	25249		
1-3-6-3	铸铁箅子安放	10套		0.400		3240.00	1296	6	2009032量360
1-3-5-16	安装混凝土井筒	100m		0.060		59600.00	3576	6	5511010换5511010-1
1-3-6-1	现浇井身混凝土	10m3		1.840		10197.28	18763	6	2001001量0.35
1-3-6-2	钢筋混凝土井盖制作安装	10m3		0.172		9383.72	1614	6	普C20-32.5-2换普C30-32.5-2；2001001量0.5
207-18	出水口	座					26050		
207-18-1	混凝土八字排出口（D=1000）	座		2.000		9368.00	18736		
1-3-4-5	现浇混凝土边沟、排水沟	10m3		3.120		6005.13	18736	6	普C20-32.5-2换普C30-42.5-2；1511007换1511009；1511009量0
207-18-2	混凝土八字排出口（D=800）	座		1.000		7314.00	7314		
1-3-4-5	现浇混凝土边沟、排水沟	10m3		1.247		5865.28	7314	6	普C20-32.5-2换普C30-32.5-2；1511007换1511009；1511009量0
10206080101	排水管	m		3870.000			2045897		
207-10	路基排水管						2045897		
207-10-1	钢筋混凝土排水管						1713256		

编制：罗敏　　复核：杨婷

表A.0.3-1 分 项 工 程 预 算 计 算 数 据 表

建设项目名称：桂头镇仙湖工业园规划路新建工程

编 制 范 围：　　标准定额库版本号：　　校验码：

分项编号/定额代号/工料机代号	项目、定额或工料机的名称	单位		数量		输入单价	输入金额	分项组价类型或定额子目取费类别	定额调整情况或分项算式
207-10-1-1	φ1000mm钢筋混凝土排水管(Ⅱ级)	m		674.000		708.20	477327		
1-3-5-9	现浇排水管基础混凝土(φ1000mm内)	100m		6.740		21014.84	141640	6	
1-3-5-18	铺设混凝土排水管(φ1000mm内)	100m		6.740		49805.19	335687	6	
207-10-1-2	φ1200mm钢筋混凝土排水管(Ⅱ级)	m		424.000		888.37	376669		
1-3-5-9	现浇排水管基础混凝土(φ1200mm内)	100m		4.240		26041.04	110414	6	1503031量65.4
1-3-5-18	铺设混凝土排水管(φ1200mm内)	100m		4.240		62795.99	266255	6	5511012换5511012-1
207-10-1-3	φ1350mm钢筋混凝土排水管(Ⅱ级)	m		198.000		1144.55	226621		
1-3-5-9	现浇排水管基础混凝土(φ1350mm内)	100m		1.980		30412.12	60216	6	1503031量82
1-3-5-18	铺设混凝土排水管(φ1350mm内)	100m		1.980		84042.93	166405	6	5511012换5511012-4
207-10-1-4	φ600mm钢筋混凝土排水管(Ⅱ级)	m		1257.000		298.87	375680		
1-3-5-5	现浇排水管基础混凝土(φ600mm内)	100m		12.570		8968.10	112729	6	普C15-32.5-4换普C20-32.5-4
1-3-5-14	铺设混凝土排水管(φ600mm内)	100m		12.570		20919.01	262952	6	
207-10-1-5	φ800mm钢筋混凝土排水管(Ⅱ级)	m		188.000		464.44	87315		
1-3-5-7	现浇排水管基础混凝土(φ800mm内)	100m		1.880		14125.00	26555	6	普C15-32.5-4换普C20-32.5-4；1503032量29.58
1-3-5-16	铺设混凝土排水管(φ800mm内)	100m		1.880		32318.62	60759	6	
207-10-1-6	φ300mm钢筋混凝土排水管(Ⅱ级)	m		1129.000		150.26	169644		
1-3-5-2	现浇排水管基础混凝土(φ300mm内)	100m		11.290		3751.73	42357	6	
1-3-5-11	铺设混凝土排水管(φ300mm内)	100m		11.290		11274.31	127287	6	
207-10-2	包封砼						332641		
207-10-2-1	C20包封砼	m3		414.000		803.48	332641		
5-3-12-2	管道混凝土包封	10m3		41.400		8034.81	332641	6	
10206080103	管段基坑土石方及支护工程	km		2.142			4862767		
203-3-1	挖沟槽土方	m3		39724.000		18.01	715429		
1-1-11-3	8t以内自卸汽车运土5km	1000m3天然密实方		36.123		15612.49	563970	3	+4×8
1-1-9-5	1.0m3以内挖掘机挖装普通土	1000m3天然密实方		39.724		3810.44	151366	1	
203-3-2	沟槽回填土方	m3		3131.000		12.30	38511		
1-1-7-2	夯土机夯实填土	1000m3压实方		3.131		12303.42	38522	1	
204-3-3	沟槽回填机制砂	m3		15970.000		143.22	2287223		
1-2-12-1	地基砂垫层	1000m3		15.970		143223.29	2287276	4	5503004换5503895
204-3-4	钢板桩支护	t		745.000		2166.46	1614013		
4-3-6-1	陆地工作平台卷扬机拔桩	10t钢板桩		74.500		4254.43	316955	12	
4-3-5-1	陆地工作平台电动卷扬机打桩Ⅰ组土	10t		74.500		17410.20	1297060	12	
204-3-5	挡土板支护	m2		4214.000		47.90	201851		
4-1-4-2	干处基坑挡土板	100m2		42.140		4789.80	201842	6	
204-3-10	格栅（800*800mm）	套		14.000		73.14	1024		
1-3-6-3	铸铁箅子安放	10套		1.400		731.43	1024	6	2009032量35
207-2	排水沟						4716		

编制：罗敏　　复核：杨婷

表A.0.3-1 分 项 工 程 预 算 计 算 数 据 表

建设项目名称：桂头镇仙湖工业园规划路新建工程

编 制 范 围：　　标准定额库版本号：　　校验码：　　

分项编号/定额代号/工料机代号	项目、定额或工料机的名称	单位		数量		输入单价	输入金额	分项组价类型或定额子目取费类别	定额调整情况或分项算式
207-2-10	挖土沟	m3		149.760		31.49	4716		
1-3-1-3	机械开挖土方	1000m3天然密实方		0.150		18660.00	2799	1	
1-1-11-7	12t以内自卸汽车运土5km	1000m3天然密实方		0.150		12780.00	1917	3	+8×8
102060803	其他管网工程	km		2.142			43045		
207-22-1	现状管线保护	处		24.000		247.38	5937		
	现状管线保护	处		24.000		200.00	5937	6	单价:200.00
207-23-1	现状给水管迁改（dn300球墨铸铁管）	m		60.000		618.47	37108		
	现状给水管迁改（dn300球墨铸铁管）	m		60.000		500.00	37108	6	单价:500.00
10207	路基防护与加固工程	km		2.142			5106338		
1020701	一般边坡防护与加固	km		2.142			5106338		
102070101	填方边坡防护与加固	km		2.142			778386		
10207010101	坡面植物防护	m2		14696.000			372573		
208	护坡、护面墙						372573		
208-1	植物护坡						372573		
208-1-1	喷播草灌护坡	m2		8730.000		15.00	130950		
1-4-2-7	机械液压喷播植草(填方边坡)	1000m2		8.730		14999.77	130948	6	
208-1-2	三维植被网护坡	m2		5966.000		40.50	241623		
1-4-2-2	三维植被网挂网植草护坡	1000m2		5.966		25497.49	152118	6	
1-4-2-7	机械液压喷播植草（填方边坡）	1000m2		5.966		14999.83	89489	7	
10207010102	坡面圬工防护	m3	m2	670.000			405813		
208	护坡、护面墙						387912		
208-5	护面墙						387912		
208-5-2	现浇混凝土护面						387912		
208-5-2-3	C20现浇混凝土踏步	m3		17.000		591.71	10059		
1-4-5-1	满铺式混凝土护坡（坡高10m以内）	10m3		1.700		5422.94	9219	6	普C20-32.5-4换普C25-32.5-4
4-1-3-2	0.6m3以内挖掘机挖基坑≤1500m3土方	1000m3		0.023		26086.96	600	1	
1-1-11-11	20t以内自卸汽车运土5km	1000m3天然密实		0.023		10434.78	240	3	+12×8
208-5-2-4	C25现浇混凝土护面	m3		652.900		578.73	377853		
1-4-5-1	满铺式混凝土护坡（坡高10m以内）	10m3		65.290		5422.85	354058	6	普C20-32.5-4换普C25-32.5-4
4-1-3-2	0.6m3以内挖掘机挖基坑≤1500m3土方	1000m3		0.653		26027.57	16996	1	
1-1-11-11	20t以内自卸汽车运土5km	1000m3天然密实		0.653		10408.88	6797	3	+12×8
602	护栏						17901		
602-10-1	钢管护栏	m		138.700		129.06	17901		
5-1-1-7	钢筋混凝土墙式护栏铸铁柱及栏杆	1t		1.879		9526.88	17901	18	2003008量1.1；2003040量0
102070102	挖方边坡防护与加固	km		0.250			642018		
10207010201	坡面植物防护	m2		10784.000			286175		
208	护坡、护面墙						286175		

编制：罗敏　　复核：杨婷

表A.0.3-1 分 项 工 程 预 算 计 算 数 据 表

建设项目名称：桂头镇仙湖工业园规划路新建工程

编 制 范 围：　　标准定额库版本号：　　校验码：　　

分项编号/定额代号/工料机代号	项目、定额或工料机的名称	单位		数量		输入单价	输入金额	分项组价类型或定额子目取费类别	定额调整情况或分项算式
208-1	植物护坡						286175		
208-1-1	喷播草灌护坡	m2		6455.400		16.30	105223		
1-4-2-8	机械液压喷播植草（挖方边坡）	1000m2		6.455		16301.16	105224	7	
208-1-2	三维植被网护坡	m2		4329.000		41.80	180952		
1-4-2-8	机械液压喷播植草(挖方边坡)	1000m2		4.329		16301.46	70569	6	
1-4-2-2	三维植被网挂网植草护坡	1000m2		4.329		25497.57	110379	6	
10207010202	坡面圬工防护	m3	m2	371.000			279756		
208	护坡、护面墙						240141		
208-4	混凝土护坡						217151		
208-4-4	C25混凝土护坡						217151		
208-4-4-8	人字形砼现浇骨架	m3		332.000		654.07	217151		
4-1-3-2	0.6m3以内挖掘机挖基坑≤1500m3土方	1000m3		0.303		26029.70	7887	1	
1-1-11-11	20t以内自卸汽车运土5km	1000m3天然密实		0.303		10409.24	3154	3	+12×8
1-4-5-3	框格（架）式混凝土护坡（坡高10m以内）	10m3		33.200		6208.10	206109	6	普C20-32.5-4换普C25-32.5-4；8005002量0；扣除拌和设备及拌和用人工
208-5	护面墙						22990		
208-5-2	现浇混凝土护面						22990		
208-5-2-3	C20现浇混凝土踏步	m3		39.100		587.98	22990		
1-4-5-1	满铺式混凝土护坡（坡高10m以内）	10m3		3.910		5423.02	21204	6	普C20-32.5-4换普C25-32.5-4
4-1-3-2	0.6m3以内挖掘机挖基坑≤1500m3土方	1000m3		0.049		26020.41	1275	1	
1-1-11-11	20t以内自卸汽车运土5km	1000m3天然密实		0.049		10428.57	511	3	+12×8
602	护栏						39615		
602-10-1	钢管护栏	m		307.000		129.04	39615		
5-1-1-7	钢筋混凝土墙式护栏铸铁柱及栏杆	1t		4.158		9527.18	39614	18	2003008量1.1；2003040量0
10207010104	护脚	m3		101.800			68692		
209	挡土墙						68692		
209-3	混凝土挡土墙						68692		
209-3-1	挡墙混凝土						68692		
209-3-1-6	C20混凝土	m3		101.800		674.77	68692		
4-1-1-1	人工挖基坑深3m以内干处土方	1000m3		0.102		53598.04	5467	1	
1-1-11-11	20t以内自卸汽车运土5km	1000m3天然密实		0.102		10411.76	1062	3	+12×8
1-4-19-2	现浇混凝土挡土墙	10m3		10.180		6106.39	62163	6	1511033换1511032；1511032量0；8005002量0；扣除拌和设备及拌和用人工
10207010206	坡面排水	m3	m	11.400			7395		
207	坡面排水						7395		
207-3	截水沟						7395		
207-3-4	现浇混凝土截水沟						7395		

编制：罗敏　　复核：杨婷

表A.0.3-1 分 项 工 程 预 算 计 算 数 据 表

建设项目名称：桂头镇仙湖工业园规划路新建工程

编 制 范 围：　　标准定额库版本号：　　校验码：　　

分项编号/定额代号/工料机代号	项目、定额或工料机的名称	单位		数量		输入单价	输入金额	分项组价类型或定额子目取费类别	定额调整情况或分项算式
207-3-4-5	C25现浇混凝土	m3		11.400		648.68	7395		
1-3-1-1	人工开挖土方	1000m3天然密实		0.007		39857.14	279	1	
1-1-10-3	3m3以内装载机装土	1000m3天然密实		0.007		1714.29	12	1	
1-1-11-11	20t以内自卸汽车运土5km	1000m3天然密实		0.007		10428.57	73	3	+12×8
1-3-4-8	现浇混凝土截水沟	10m3实体		1.140		6167.54	7031	6	普C20-32.5-2换普C25-32.5-2；扣除拌和设备及拌和用人工
102070104	挡土墙（重力式）	m3	m	2952.500	250.000		2066398		
204-1	路基填筑						48319		
204-1-7	结构物台背回填						31507		
204-1-7-4	回填粗粒土	m3		1109.000		28.41	31507		
1-1-7-2	夯土机夯实填土	1000m3压实方		1.109		12303.88	13645	1	
1-1-9-8	2.0m3以内挖掘机挖装普通土	1000m3天然密实方		1.109		3719.57	4125	1	定额×1.16
1-1-11-11	20t以内自卸汽车运土5km	1000m3天然密实方		1.109		12386.84	13737	3	+12×8；定额×1.19
204-1-8	锥坡及台前溜坡填土	m3		194.700		86.35	16812		
4-11-2-1	锥坡填土	10m3实体		19.470		863.48	16812	6	
208-5	护面墙						65691		
208-5-2	现浇混凝土护面						65691		
208-5-2-3	C20现浇混凝土	m3		90.000		532.87	47958		
1-4-5-1	满铺式混凝土护坡（坡高10m以内）	10m3		9.000		5328.67	47958	6	1511008换1511007；1511007量0
208-5-2-4	C25现浇混凝土护面	m3		32.700		542.29	17733		
1-4-5-1	满铺式混凝土护坡（坡高10m以内）	10m3		3.270		5422.94	17733	6	普C20-32.5-4换普C25-32.5-4
209-3	混凝土挡土墙						1729121		
209-3-1	挡墙混凝土						1729121		
209-3-1-6	C20片石混凝土	m3		2829.800		611.04	1729121		
4-1-3-3	1.0m3以内挖掘机挖基坑≤1500m3土方	1000m3		2.224		25747.75	57263	1	
1-1-11-9	15t以内自卸汽车运土5km	1000m3天然密实方		2.224		11528.33	25639	3	+10×8
1-1-7-2	夯土机夯实填土	1000m3压实方		0.038		12289.47	467	1	
1-2-9-1	土工布处理软土路基	1000m2处理面积		0.005		12400.00	62	4	
1-4-26-2	挡土墙砂砾泄水层	100m3		4.030		19683.13	79323	6	5503007换5505016
1-4-19-1	现浇片石混凝土挡土墙	10m3		282.980		5535.29	1566377	6	
209	挡土墙						220116		
209-4	挡土墙基础垫层						220116		
209-4-2	挡土墙基础碎石垫层	m3		1738.400		126.62	220116		
1-2-12-4	地基碎石垫层	1000m3		1.738		126646.15	220111	4	
207-10	路基排水管						3151		
207-10-2	PVC排水管						3151		
207-10-2-2	φ50-100mmPVC排水管	m		167.000		18.87	3151		

编制：罗敏　　复核：杨婷

表A.0.3-1 分 项 工 程 预 算 计 算 数 据 表

建设项目名称：桂头镇仙湖工业园规划路新建工程

编 制 范 围：　　标准定额库版本号：　　校验码：　　

分项编号/定额代号/工料机代号	项目、定额或工料机的名称	单位		数量		输入单价	输入金额	分项组价类型或定额子目取费类别	定额调整情况或分项算式
1-3-2-2	PVC管安装	100m		1.670		1886.83	3151	6	5001031换5001014-1
102070106	挡土墙（扶壁式）	m3	m	885.100	80.000		1619536		
204-1	路基填筑						12898		
204-1-7	结构物台背回填						12898		
204-1-7-4	回填粗粒土	m3		454.000		28.41	12898		
1-1-7-2	夯土机夯实填土	1000m3压实方		0.454		12303.96	5586	1	
1-1-9-8	2.0m3以内挖掘机挖装普通土	1000m3天然密实方		0.454		3718.06	1688	1	定额×1.16
1-1-11-11	20t以内自卸汽车运土5km	1000m3天然密实方		0.454		12387.67	5624	3	+12×8；定额×1.19
209-3	混凝土挡土墙						1233321		
209-3-1	挡墙混凝土						731155		
209-3-1-6	C20混凝土	m3		26.400		619.66	16359		
1-4-19-2	现浇混凝土挡土墙	10m3		2.640		6196.59	16359	6	
209-3-1-8	C30混凝土	m3		700.200		851.67	596339		
4-1-3-3	1.0m3以内挖掘机挖基坑≤1500m3土方	1000m3		1.276		25747.65	32854	1	
1-1-11-9	15t以内自卸汽车运土5km	1000m3天然密实方		1.276		11528.21	14710	3	+10×8
1-2-9-1	土工布处理软土路基	1000m2处理面积		0.096		12500.00	1200	4	
1-4-26-2	挡土墙碎石泄水层	100m3		2.300		19683.04	45271	6	5503007换5505016
1-4-25-1	现浇钢筋混凝土扶壁式、悬壁式挡土墙墙身	10m3		70.020		6700.37	469160	6	普C20-32.5-4换普C30-32.5-2
1-4-26-2	挡土墙砂砾泄水层	100m3		2.300		14411.74	33147	6	
209-3-1-9	C35混凝土	m3		158.500		747.36	118457		
5-1-1-5	现浇钢筋混凝土墙式护栏墙体混凝土	10m3实体		15.850		7473.56	118456	6	普C25-32.5-4换普C35-32.5-2
209-3-2	挡墙钢筋						502166		
209-3-2-1	普通钢筋	kg		92480.000		5.43	502166		
1-4-25-2	扶壁式、悬壁式挡土墙钢筋	1t		1.316		5453.65	7177	18	
1-4-25-2	扶壁式、悬壁式挡土墙钢筋	1t		70.467		5312.60	374363	18	2001001量0,2001002量1.025
5-1-1-6	现浇钢筋混凝土墙式护栏墙体钢筋	1t		0.728		5965.66	4343	18	
5-1-1-6	现浇钢筋混凝土墙式护栏墙体钢筋	1t		19.969		5825.43	116328	18	2001001量0,2001002量1.025
209	挡土墙						180726		
209-4	挡土墙基础垫层						180726		
209-4-2	挡土墙基础碎石垫层	m3		1427.200		126.63	180726		
1-2-12-4	地基碎石垫层	1000m3		1.427		126646.11	180724	4	
207-10	路基排水管						2002		
207-10-2	PVC排水管						2002		
207-10-2-3	φ100-150mmPVC排水管	m		48.000		41.71	2002		
1-3-2-2	PVC管安装	100m		0.480		4170.83	2002	6	5001031换5001015-2
207-5	路基盲（渗）沟						190589		
207-5-3	聚丙烯塑料盲（渗）沟（300*150*50cm）	套		80.000		2382.36	190589		

编制：罗敏　　复核：杨婷

表A.0.3-1 分 项 工 程 预 算 计 算 数 据 表

建设项目名称：桂头镇仙湖工业园规划路新建工程

编 制 范 围：　　标准定额库版本号：　　校验码：　　

分项编号/定额代号/工料机代号	项目、定额或工料机的名称	单位		数量		输入单价	输入金额	分项组价类型或定额子目取费类别	定额调整情况或分项算式
1-3-5-26	安装双壁波纹管(φ1000mm内)	100m		0.800		238236.25	190589	6	5001030换5001030-1
10208	路基其他工程	km		2.142			88827		
1020801	整修路拱	km		2.142			8615		
206-1	整修路拱	km		2.142		4021.94	8615		
1-1-20-1	机械整修路拱	1000m2		42.840		201.10	8615	1	
1020802	整修边坡	km		2.142			80212		
206-2	整修边坡	km		2.142		37447.25	80212		
1-1-20-4	机械整修二级及以上等级公路边坡	1km		2.142		37447.25	80212	1	
103	路面工程	km		2.142			7706620		
10302	水泥混凝土路面	m2		23812.000			6116146		
1030201	垫层	m3	m2	4125.900	27506.000		546544		
302	垫层						546544		
302-1	垫层						546544		
302-1-1	碎石垫层						546544		
302-1-1-1	厚150mm	m2		27506.000		19.87	546544		
2-1-1-15	机械铺碎石压实厚度15cm	1000m2		27.506		19869.01	546517	4	
1030202	底基层	m3	m2	4709.160	26162.000		987616		
304	水泥稳定土底基层、基层						987616		
304-1	水泥稳定土底基层、基层						987616		
304-1-2	3-4%水泥含量稳定土底基层、基层						987616		
304-1-2-2	厚180mm	m2		26162.000		37.75	987616		
2-1-9-10	9.5m以内摊铺机铺筑底基层	1000m2		26.162		2720.51	71174	4	
2-1-7-167	200t/h以内厂拌厚18cm碎石水泥(96:4)	1000m2		26.162		33986.77	889162	4	+168×-2；96:4
2-1-8-9	20t以内自卸车运2km	1000m3		4.709		5790.83	27269	3	+10×2
1030203	基层	m3	m2	4568.220	25379.000		987497		
304	水泥稳定土底基层、基层						987497		
304-1	水泥稳定土底基层、基层						987497		
304-1-3	4-5%水泥含量稳定土底基层、基层						987497		
304-1-3-2	厚180mm	m2		25379.000		38.91	987497		
2-1-9-9	9.5m以内摊铺机铺筑基层	1000m2		25.379		2868.00	72787	4	
2-1-7-167	200t/h以内厂拌厚18cm碎石水泥(95:5)	1000m2		25.379		34995.43	888149	4	+168×-2
2-1-8-9	20t以内自卸车运2km	1000m3		4.568		5790.72	26452	3	+10×2
1030204	面层	m3	m2	6188.080	23812.000		3198324		
312-1	普通水泥混凝土面板						2693143		
312-1-7	厚250mm面板	m2		303.700		109.36	33213		
2-2-17-3	轨道摊铺机铺筑混凝土路面厚度25cm	1000m2路面		0.304		100766.45	30633	4	+4×5；普C30-32.5-4换普C40-32.5-4
4-11-11-14	40m3/h以内混凝土拌和站拌和	100m3		0.759		1511.20	1147	6	

编制：罗敏　　复核：杨婷

表A.0.3-1 分 项 工 程 预 算 计 算 数 据 表

建设项目名称：桂头镇仙湖工业园规划路新建工程

编 制 范 围：　　标准定额库版本号：　　校验码：　　　　21-1 表

分项编号/定额代号/工料机代号	项目、定额或工料机的名称	单位		数量		输入单价	输入金额	分项组价类型或定额子目取费类别	定额调整情况或分项算式
4-11-11-26	8m3搅拌运输车运混凝土2km	100m3		0.759		1889.33	1434	3	+27×2
312-1-8	厚260mm面板	m2		23508.000		113.15	2659930		
2-2-17-3	轨道摊铺机铺筑混凝土路面厚度26cm	1000m2路面		23.508		104309.77	2452114	4	+4×6；普C30-32.5-4换普C40-32.5-4
4-11-11-14	40m3/h以内混凝土拌和站拌和	100m3		61.121		1510.76	92339	6	
4-11-11-26	8m3搅拌运输车运混凝土2km	100m3		61.121		1888.48	115426	3	+27×2
312-2	混凝土路面钢筋						480132		
312-2-2	HRB335	kg		90591.000		5.30	480132		
2-2-17-14	滑模式铺机铺筑路面拉杆及传力杆	1t		58.347		5444.12	317648	18	
2-2-17-15	水泥混凝土路面钢筋	1t		32.244		5036.29	162390	18	
316-6	植筋						25049		
316-6-1	拉杆植筋φ14mm钻孔深度35cm	根		725.000		34.55	25049		
4-16-3	钢筋（锚栓）直径14mm钻孔深度350mm	1000根		0.725		29489.66	21380	6	+4×23
1001001	人工	工日		25.375		129.08	3275		
20000200	20mm以内冲击钻头	个		52.773		9.50	501		
20000322	环氧胶泥	m3		0.031		15000.00	468		
20000763	乙二胺(EDA)	kg		4.850		34.00	165		
20000764	二丁脂	kg		9.686		24.00	232		
20000765	丙酮	kg		4.850		14.00	68		
20001994	功率3.0kW以内电动手持冲击钻	台班		50.772		164.24	8339		
20001995	容积100L以内低速搅拌器	台班		2.538		160.55	407		
5009009	环氧树脂	kg		32.516		23.01	748		
5509002	42.5级水泥	t		0.024		286.00	7		
7801001	其他材料费	元		13.485		1.00	13		
8015002	40mm以内钢筋切断机	台班		3.226		39.63	128		
8017039	0.3m3/min内电动空压机	台班		4.843		29.16	141		
8099001	小型机具使用费	元		600.083		1.00	600		
2-2-17-13	人工及轨道式摊铺机铺筑路面拉杆及传力杆	1t		0.614		5975.57	3669	18	
1030205	其他	m2		25961.000			396165		
308-1	透层						128507		
308-1-1	透层（普通）	m2		25961.000		4.95	128507		
2-2-16-2	乳化沥青粒料基层透层	1000m2		25.961		4953.16	128589	4	
310-2	封层						267658		
310-2-5	改性沥青洒瓜米石封层	m2		25961.000		10.31	267658		
2-2-16-13	石油沥青层铺法下封层	1000m2		25.961		10305.23	267534	4	3001001换3001002；5503015换5503015-1
10304	路槽、路肩及中央分隔带	km		2.142			152489		
1030402	路肩	km		2.142			152489		
313	培土路肩、中央分隔带填土、土路肩加固及路缘						138532		

编制：罗敏　　复核：杨婷

表A.0.3-1 分 项 工 程 预 算 计 算 数 据 表

建设项目名称：桂头镇仙湖工业园规划路新建工程

编 制 范 围：　　标准定额库版本号：　　校验码：　　

分项编号/定额代号/工料机代号	项目、定额或工料机的名称	单位		数量		输入单价	输入金额	分项组价类型或定额子目取费类别	定额调整情况或分项算式
	石								
313-1	培土路肩	m3		2977.900		46.52	138532		
2-3-2-5	培路肩	100m3		29.779		4652.07	138534	4	
315-3	土路肩铺草皮	m2		743.600		18.77	13957		
1-4-1-1	满铺边坡(高10m内)	1000m2		0.744		18758.06	13956	6	
10305	路面排水	km		2.142			50509		
314	路面及中央分隔带排水						50509		
314-1	排水管						8166		
314-1-4	PVC-U横向排水管						8166		
314-1-4-1	Φ0-50mm	m		496.100		16.46	8166		
1-3-2-2	PVC管安装	100m		4.961		1646.44	8168	6	5001031换5001013
314-6	路肩、中央分隔带排水沟						42343		
314-6-4	土工布（膜）	m2		4495.000		9.42	42343		
1-3-2-1	反滤土工布	1000m2		2.248		7721.53	17358	6	5007001换5007025
1-3-2-1	防渗土工膜	1000m2		2.248		11111.21	24978	6	5007001换5007024
10306	旧路面处理	km	m2	2.142	719.700		220782		
1030601	既有路面处治	m2		719.700			220782		
307	沥青稳定碎石基层（ATB）、水泥混凝土基层						129632		
307-2	贫水泥混凝土基层						129632		
307-2-8	厚180mm贫水泥混凝土基层	m2		1439.400		90.06	129632		
2-2-17-1	人工铺筑混凝土路面厚度18cm	1000m2路面		1.439		90086.17	129634	4	+2×-2；普C30-32.5-4换普C20-32.5-4
312-1	普通水泥混凝土面板						91150		
312-1-7	厚250mm面板	m2		719.700		126.65	91150		
2-2-17-1	人工铺筑混凝土路面厚度25cm	1000m2路面		0.720		126601.39	91153	4	+2×5；普C30-32.5-4换普C40-32.5-4
10307	人行道	m2		3845.000			1166694		
302-1	垫层						76400		
302-1-1	碎石垫层						76400		
302-1-1-1	厚150mm	m2		3845.000		19.87	76400		
2-1-1-15	机械铺碎石压实厚度15cm	1000m2		3.845		19868.92	76396	4	
307-2	贫水泥混凝土基层						253232		
307-2-5	厚150mmC25水泥混凝土基层	m2		3845.000		65.86	253232		
2-2-17-3	轨道摊铺机铺筑混凝土路面厚度15cm	1000m2路面		3.845		60757.61	233613	4	+4×-5；普C30-32.5-4换普C25-32.5-4
4-11-11-14	40m3/h以内混凝土拌和站拌和	100m3		5.768		1510.40	8712	6	
4-11-11-26	8m3搅拌运输车运混凝土2km	100m3		5.768		1888.35	10892	3	+27×2
320-1	人行道砖						454062		
320-1-1	6cm厚仿花岗岩砖	m2		3377.900		117.40	396565		
2-3-3-2	平铺砌筑砖人行道	1000m2		3.378		117393.43	396555	6	添1501003量30；5501002量0；5503003量0；5507003

编制：罗敏　　复核：杨婷

表A.0.3-1 分 项 工 程 预 算 计 算 数 据 表

建设项目名称：桂头镇仙湖工业园规划路新建工程

编 制 范 围：　　标准定额库版本号：　　校验码：　　

分项编号/定额代号/工料机代号	项目、定额或工料机的名称	单位		数量		输入单价	输入金额	分项组价类型或定额子目取费类别	定额调整情况或分项算式
									换550700302-4；550700302-4量1050
320-1-3	6cm厚仿花岗岩导盲砖	m2		467.000		123.12	57497		
2-3-3-2	平铺砌筑砖人行道	1000m2		0.467		123117.77	57496	6	添1501003量30；5501002量0；5503003量0；5507003换550700302-5；550700302-5量1050
313-6	混凝土路缘石						349724		
313-6-1	预制块混凝土路缘石						233381		
313-6-1-4	C30混凝土	m3		241.458		966.55	233381		
2-3-3-6	安砌路缘石	10m3		24.146		1874.60	45264	4	
2-3-3-4	预制混凝土预制块路缘石	10m3		24.146		7790.86	188118	4	普C25-32.5-4换普C30-32.5-4
313-6-2	现浇混凝土路缘石						116343		
313-6-2-3	C25混凝土	m3		270.300		430.42	116343		
2-3-3-5	现浇混凝土路缘石	10m3		27.030		4304.18	116342	4	
321-1-2	车止石	个		88.000		378.14	33276		
5-1-8-6	防撞桶	1个		88.000		378.14	33276	6	6007009换6007009-1
104	桥梁涵洞工程	km		2.142			269854		
10401	涵洞工程	m	道	65.000	2.000		269854		
1040101	管涵	m	道	32.000	1.000		55883		
104010101	K××+×××管涵（φ100cm）	m	道	32.000	1.000		55883		
422-1	涵基开挖	m3		134.400		31.22	4196		
4-1-3-3	1.0m3以内挖掘机挖基坑≤1500m3土方	1000m3		0.134		25746.27	3450	1	
1-1-11-10	15t以内自卸汽车运土每增运0.5km(平均运距15km以内)	1000m3天然密实方		1.075		693.95	746	3	
422-2	涵洞基础垫层						6154		
422-2-5	石屑垫层	m3		42.240		145.69	6154		
4-11-5-1	填砂砾（砂）基础垫层	10m3实体		4.224		1456.91	6154	6	5503007换5503014
422-3	涵管、涵身混凝土基础						22464		
422-3-3	C25混凝土	m3		45.270		496.22	22464		
4-7-5-5	现浇管座混凝土	10m3实体		4.527		4621.82	20923	6	普C15-32.5-4换普C25-32.5-4
4-11-11-14	40m3/h以内混凝土拌和站拌和	100m3		0.453		1514.35	686	6	
4-11-11-26	8m3搅拌运输车运混凝土2km	100m3		0.453		1887.42	855	3	+27×2
422-6	涵洞洞口基础						1230		
422-6-1	洞口混凝土基础						1230		
422-6-1-4	C25混凝土	m3		2.100		585.71	1230		
4-6-1-1	轻型墩台混凝土基础（跨径4m以内）	10m3实体		0.210		5519.05	1159	6	普C15-32.5-8换普C25-32.5-4
4-11-11-14	40m3/h以内混凝土拌和站拌和	100m3		0.021		1523.81	32	6	
4-11-11-26	8m3搅拌运输车运混凝土2km	100m3		0.021		1857.14	39	3	+27×2
422-7	涵洞洞口墙身						1946		

编制：罗敏　　复核：杨婷

表A.0.3-1 分 项 工 程 预 算 计 算 数 据 表

建设项目名称：桂头镇仙湖工业园规划路新建工程

编 制 范 围：　　标准定额库版本号：　　校验码：　　

分项编号/定额代号/工料机代号	项目、定额或工料机的名称	单位		数量		输入单价	输入金额	分项组价类型或定额子目取费类别	定额调整情况或分项算式
422-7-1	洞口混凝土墙身						1946		
422-7-1-4	C25混凝土	m3		2.410		807.47	1946		
4-6-2-2	轻型墩台混凝土（跨径4m以内）	10m3实体		0.241		7738.59	1865	6	普C20-32.5-4换普C25-32.5-2
4-11-11-14	40m3/h以内混凝土拌和站拌和	100m3		0.024		1458.33	35	6	
4-11-11-26	8m3搅拌运输车运混凝土2km	100m3		0.024		1916.67	46	3	+27×2
422-8	涵洞洞口、洞内铺砌及截水墙						1869		
422-8-1	混凝土铺砌及截水墙						1869		
422-8-1-4	C25混凝土	m3		2.810		665.12	1869		
4-6-1-5	支撑梁混凝土	10m3实体		0.281		6316.73	1775	8	普C20-32.5-4换普C25-32.5-4
4-11-11-14	40m3/h以内混凝土拌和站拌和	100m3		0.028		1464.29	41	6	
4-11-11-26	8m3搅拌运输车运混凝土2km	100m3		0.028		1892.86	53	3	+27×2
422-9	预制安装运输混凝土圆管						17912		
422-9-3	安装混凝土圆管Φ100cm	m		32.000		559.75	17912		
4-11-4-5	涂沥青防水层	10m2		6.000		328.83	1973	8	
1-3-5-18	铺设混凝土排水管(Φ1000mm内)	100m		0.320		49809.38	15939	6	
422-13	台帽、帽石、护栏基座						112		
422-13-1	台帽、帽石、护栏基座混凝土						112		
422-13-1-3	C25混凝土	m3		0.150		746.67	112		
4-6-3-1	墩、台帽混凝土非泵送	10m3实体		0.015		7133.33	107	8	普C30-32.5-4换普C25-32.5-4
4-11-11-14	40m3/h以内混凝土拌和站拌和	100m3		0.002		1000.00	2	6	
4-11-11-26	8m3搅拌运输车运混凝土2km	100m3		0.002		1500.00	3	3	+27×2
1040102	盖板涵	m	道	33.000	1.000		213971		
104010201	2*2m盖板涵	m	道	33.000	1.000		213971		
422-1	涵基开挖	m3		159.720		31.33	5004		
4-1-3-3	1.0m3以内挖掘机挖基坑≤1500m3土方	1000m3		0.160		25743.75	4119	1	
1-1-11-10	15t以内自卸汽车运土每增运0.5km(平均运距15km以内)	1000m3天然密实方		1.278		692.49	885	3	
422-2	涵洞基础垫层						5498		
422-2-1	砂砾垫层	m3		72.600		75.73	5498		
1-2-12-2	地基砂砾垫层	1000m3		0.073		75315.07	5498	4	
422-3	涵管、涵身混凝土基础						47458		
422-3-4	C30混凝土	m3		78.540		604.25	47458		
4-6-1-1	轻型墩台混凝土基础（跨径4m以内）	10m3实体		7.854		5702.83	44790	8	普C15-32.5-8换普C30-32.5-4
4-11-11-14	40m3/h以内混凝土拌和站拌和	100m3		0.785		1509.55	1185	6	
4-11-11-26	8m3搅拌运输车运混凝土2km	100m3		0.785		1889.17	1483	3	+27×2
422-5	基础钢筋	kg		4838.000		5.16	24964		
4-6-1-12	现场加工轻型墩台基础及支撑梁钢筋	1t		4.838		5160.19	24965	12	

编制：罗敏　　复核：杨婷

表A.0.3-1 分 项 工 程 预 算 计 算 数 据 表

建设项目名称：桂头镇仙湖工业园规划路新建工程

编 制 范 围：　　标准定额库版本号：　　校验码：　　

分项编号/定额代号/工料机代号	项目、定额或工料机的名称	单位		数量		输入单价	输入金额	分项组价类型或定额子目取费类别	定额调整情况或分项算式
422-6	涵洞洞口基础						2601		
422-6-1	洞口混凝土基础						2601		
422-6-1-4	C25混凝土	m3		4.380		593.84	2601		
4-6-1-1	轻型墩台混凝土基础（跨径4m以内）	10m3实体		0.438		5593.61	2450	8	普C15-32.5-8换普C25-32.5-4
4-11-11-14	40m3/h以内混凝土拌和站拌和	100m3		0.044		1545.45	68	6	
4-11-11-26	8m3搅拌运输车运混凝土2km	100m3		0.044		1886.36	83	3	+27×2
422-7	涵洞洞口墙身						4005		
422-7-1	洞口混凝土墙身						4005		
422-7-1-4	C25混凝土	m3		4.960		807.46	4005		
4-6-2-2	轻型墩台混凝土（跨径4m以内）	10m3实体		0.496		7729.84	3834	8	普C20-32.5-4换普C25-32.5-4
4-11-11-14	40m3/h以内混凝土拌和站拌和	100m3		0.050		1520.00	76	6	
4-11-11-26	8m3搅拌运输车运混凝土2km	100m3		0.050		1900.00	95	3	+27×2
422-8	涵洞洞口、洞内铺砌及截水墙						4127		
422-8-1	混凝土铺砌及截水墙						4127		
422-8-1-4	C25混凝土	m3		6.210		664.57	4127		
4-6-1-5	支撑梁混凝土	10m3实体		0.621		6305.96	3916	8	普C20-32.5-4换普C25-32.5-4
4-11-11-14	40m3/h以内混凝土拌和站拌和	100m3		0.062		1516.13	94	6	
4-11-11-26	8m3搅拌运输车运混凝土2km	100m3		0.062		1887.10	117	3	+27×2
422-10	盖板涵涵身						63536		
422-10-1	混凝土涵身						63536		
422-10-1-5	C30混凝土	m3		70.650		899.31	63536		
4-6-2-2	轻型墩台混凝土（跨径4m以内）	10m3实体		7.065		7838.78	55381	8	普C20-32.5-4换普C30-32.5-4
4-11-4-5	涂沥青防水层	10m2		17.500		328.69	5752	8	
4-11-11-14	40m3/h以内混凝土拌和站拌和	100m3		0.707		1510.61	1068	6	
4-11-11-26	8m3搅拌运输车运混凝土2km	100m3		0.707		1888.26	1335	3	+27×2
422-11	盖板涵盖板						56590		
422-11-1	现浇混凝土盖板						56590		
422-11-1-1	现浇盖板钢筋	kg		5231.000		4.95	25893		
4-6-8-4	现场加工现浇矩形板上部构造钢筋	1t		5.231		4949.15	25889	12	
422-11-1-6	C35现浇混凝土	m3		27.720		1107.40	30697		
4-6-8-1	矩形板混凝土	10m3实体		2.772		6895.02	19113	8	普C30-32.5-4换普C35-32.5-4
4-9-1-3	板涵支架	100m2水平投影面积		0.660		9428.79	6223	8	
4-11-4-4	沥青油毡防水层	10m2		8.500		519.65	4417	8	
4-11-11-14	40m3/h以内混凝土拌和站拌和	100m3		0.277		1516.25	420	6	
4-11-11-26	8m3搅拌运输车运混凝土2km	100m3		0.277		1891.70	524	3	+27×2
422-13	台帽、帽石、护栏基座						188		
422-13-1	台帽、帽石、护栏基座混凝土						188		

编制：罗敏　　复核：杨婷

表A.0.3-1 分 项 工 程 预 算 计 算 数 据 表

建设项目名称：桂头镇仙湖工业园规划路新建工程

编 制 范 围：　　标准定额库版本号：　　校验码：　　

分项编号/定额代号/工料机代号	项目、定额或工料机的名称	单位		数量		输入单价	输入金额	分项组价类型或定额子目取费类别	定额调整情况或分项算式
422-13-1-3	C25混凝土	m3		0.250		752.00	188		
4-6-3-1	墩、台帽混凝土非泵送	10m3实体		0.025		7200.00	180	8	普C30-32.5-4换普C25-32.5-4
4-11-11-14	40m3/h以内混凝土拌和站拌和	100m3		0.003		1000.00	3	6	
4-11-11-26	8m3搅拌运输车运混凝土2km	100m3		0.003		1666.67	5	3	+27×2
106	交叉工程	处		13.000			4789809		
10601	平面交叉	处		13.000			4789809		
1060101	公路与等级公路平面交叉	处		13.000			4789809		
1020102	挖除旧路面	m3	m2	2696.000	3618.000		179936		
102010201	挖除水泥混凝土面层	m3	m2	904.550	3618.200		104421		
202	场地清理						104421		
202-2	挖除旧路面						104421		
202-2-1	挖除水泥混凝土路面						104421		
202-2-1-22	挖除250mm厚水泥混凝土路面	m2		3618.200		28.86	104421		
2-3-1-7	破碎机挖清水泥混凝土面层	10m3		90.455		987.46	89321	4	
1-1-10-9	3m3以内装载机装次坚石、坚石	1000m3天然密实		0.905		3386.74	3065	2	
1-1-11-25	20t以内自卸汽车运石5km	1000m3天然密实		0.905		13311.60	12047	3	+26×8
102010202	挖除沥青混凝土面层	m3	m2	176.000	1764.000		24978		
202-2	挖除旧路面						24978		
202-2-2	挖除沥青混凝土路面						24978		
202-2-2-10	挖除100mm厚沥青混凝土路面	m2		1764.000		14.16	24978		
2-3-1-5	风镐挖清沥青面层	10m3		17.640		1255.95	22155	4	
1-1-10-5	2m3以内装载机装软石	1000m3天然密实方		0.176		2744.32	483	2	
1-1-11-25	20t以内自卸汽车运石5km	1000m3天然密实方		0.176		13323.86	2345	3	+26×8
102010204	挖除基层、底基层	m3	m2	1614.600	5382.000		50537		
202-2	挖除旧路面						50537		
202-2-4	挖除各类稳定土基层						50537		
202-2-4-27	挖除300mm以内厚稳定土基层	m2		5382.000		9.39	50537		
2-3-1-4	挖掘机整体挖除路面	10m3		161.460		152.50	24623	4	定额×0.85
1-1-10-5	2m3以内装载机装软石	1000m3天然密实方		1.615		2739.94	4425	2	
1-1-11-25	20t以内自卸汽车运石5km	1000m3天然密实方		1.615		13311.46	21498	3	+26×8
10301	沥青混凝土路面	m2		2656.000			539283		
1030101	功能层	m3	m2		2656.000		29208		
103010103	黏层	m2		2656.000			29208		
308	透层、粘层						29208		
308-2	黏层						29208		
308-2-2	改性乳化沥青粘层	m2		2494.500		1.91	4764		
2-2-16-7	改性乳化沥青沥青层粘层	1000m2		2.495		1904.61	4752	4	

编制：罗敏　　复核：杨婷

表A.0.3-1 分 项 工 程 预 算 计 算 数 据 表

建设项目名称：桂头镇仙湖工业园规划路新建工程

编 制 范 围：　　标准定额库版本号：　　校验码：　　

分项编号/定额代号/工料机代号	项目、定额或工料机的名称	单位		数量		输入单价	输入金额	分项组价类型或定额子目取费类别	定额调整情况或分项算式
308-2-3	改性沥青防水粘结层	m2		1880.300		13.00	24444		
2-2-16-5	石油沥青沥青层粘层	1000m2		1.880		13001.60	24443	4	3001001量2.3；添5503015量9
1030104	面层	m3	m2	332.000	2495.000		510075		
103010402	中面层	m3	m2	207.000	1880.000		313476		
10301040201	SBS改性沥青砼AC-20C	m3	m2	207.000	1880.000		313476		
311	改性沥青及改性沥青混合料						313476		
311-2	中粒式改性沥青混合料						313476		
311-2-1	不等厚调平层	m3		94.000		1514.36	142350		
2-2-14-43	机械摊铺中粒式沥青混凝土混合料(160t/h以内)	1000m3路面实体		0.094		1514361.70	142350	17	1513009换1513009-5；1513009-5量1020
311-2-6	厚60mm	m2		1880.300		91.01	171126		
2-2-14-43	机械摊铺中粒式沥青混凝土混合料(160t/h以内)	1000m3路面实体		0.113		1514336.28	171120	17	1513009换1513009-5；1513009-5量1020
103010403	上面层	m3	m2	125.000	2495.000		196599		
10301040301	SBS改性沥青砼AC-13C	m3	m2	125.000	2495.000		196599		
311	改性沥青及改性沥青混合料						196599		
311-1	细粒式改性沥青混合料						196599		
311-1-1	不等厚调平层	m3		24.600		1598.41	39321		
2-2-14-44	机械摊铺细粒式沥青混凝土混合料(160t/h以内)	1000m3路面实体		0.025		1572840.00	39321	17	1513010换1513010-3；1513010-3量1020
311-1-4	厚40mm	m2		2494.500		63.05	157278		
2-2-14-44	机械摊铺细粒式沥青混凝土混合料(160t/h以内)	1000m3路面实体		0.100		1572740.00	157274	17	1513010换1513010-3；1513010-3量1020
10302	水泥混凝土路面	m2		12926.000			3449621		
1030201	垫层	m3	m2	2152.200	14348.000		285089		
302	垫层						285089		
302-1	垫层						285089		
302-1-1	碎石垫层						285089		
302-1-1-1	厚150mm	m2		14347.700		19.87	285089		
2-1-1-15	机械铺碎石压实厚度15cm	1000m2		14.348		19868.97	285080	4	
1030202	底基层	m3	m2	2532.780	14071.000		531169		
304	水泥稳定土底基层、基层						531169		
304-1	水泥稳定土底基层、基层						531169		
304-1-2	3-4%水泥含量稳定土底基层、基层						531169		
304-1-2-2	厚180mm	m2		14070.700		37.75	531169		
2-1-9-10	9.5m以内摊铺机铺筑底基层	1000m2		14.071		2720.49	38280	4	
2-1-7-167	200t/h以内厂拌厚18cm碎石水泥(96:4)	1000m2		14.071		33986.78	478228	4	+168×-2；96:4
2-1-8-9	20t以内自卸车运2km	1000m3		2.533		5791.16	14669	3	+10×2
1030203	基层	m3	m2	2467.080	13706.000		533293		
304	水泥稳定土底基层、基层						533293		
304-1	水泥稳定土底基层、基层						533293		

编制：罗敏　　复核：杨婷

表A.0.3-1 分 项 工 程 预 算 计 算 数 据 表

建设项目名称：桂头镇仙湖工业园规划路新建工程

编 制 范 围：　　标准定额库版本号：　　校验码：　　

分项编号/定额代号/工料机代号	项目、定额或工料机的名称	单位		数量		输入单价	输入金额	分项组价类型或定额子目取费类别	定额调整情况或分项算式
304-1-3	4-5%水泥含量稳定土底基层、基层						533293		
304-1-3-2	厚180mm	m2		13705.800		38.91	533293		
2-1-9-9	9.5m以内摊铺机铺筑基层	1000m2		13.706		2868.16	39311	4	
2-1-7-167	200t/h以内厂拌厚18cm碎石水泥(95:5)	1000m2		13.706		34995.48	479648	4	+168×-2
2-1-8-9	20t以内自卸车运2km	1000m3		2.467		5790.84	14286	3	+10×2
1030204	面层	m3	m2	3336.400	12926.000		1890919		
312-1	普通水泥混凝土面板						1473007		
312-1-7	厚250mm面板	m2		2436.300		112.59	274303		
2-2-17-3	轨道摊铺机铺筑混凝土路面厚度25cm	1000m2路面		2.436		104098.52	253584	4	+4×5；普C30-32.5-4换普C45-42.5-4
4-11-11-14	40m3/h以内混凝土拌和站拌和	100m3		6.091		1511.08	9204	6	
4-11-11-26	8m3搅拌运输车运混凝土2km	100m3		6.091		1888.52	11503	3	+27×2
312-1-8	厚260mm面板	m2		10490.100		114.27	1198704		
2-2-17-3	轨道摊铺机铺筑混凝土路面厚度26cm	1000m2路面		10.490		105433.75	1106000	4	+4×6；普C30-32.5-4换普C40-52.5-4
4-11-11-14	40m3/h以内混凝土拌和站拌和	100m3		27.274		1510.78	41205	6	
4-11-11-26	8m3搅拌运输车运混凝土2km	100m3		27.274		1888.50	51507	3	+27×2
312-2	混凝土路面钢筋						382325		
312-2-2	HRB335	kg		73524.000		5.20	382325		
2-2-17-14	滑模式铺机铺筑路面拉杆及传力杆	1t		29.685		5444.10	161608	18	
2-2-17-15	水泥混凝土路面钢筋	1t		43.839		5036.34	220788	18	
316-6	植筋						35587		
316-6-1	拉杆植筋Φ14mm钻孔深度35cm	根		1030.000		34.55	35587		
4-16-3	钢筋（锚栓）直径14mm钻孔深度350mm	1000根		1.030		29489.32	30374	6	+4×23
1001001	人工	工日		36.050		129.08	4653		
20000200	20mm以内冲击钻头	个		74.974		9.50	712		
20000322	环氧胶泥	m3		0.044		15000.00	664		
20000763	乙二胺(EDA)	kg		6.891		34.00	234		
20000764	二丁脂	kg		13.761		24.00	330		
20000765	丙酮	kg		6.891		14.00	96		
20001994	功率3.0kW以内电动手持冲击钻	台班		72.131		164.24	11847		
20001995	容积100L以内低速搅拌器	台班		3.605		160.55	579		
5009009	环氧树脂	kg		46.196		23.01	1063		
5509002	42.5级水泥	t		0.034		286.00	10		
7801001	其他材料费	元		19.158		1.00	19		
8015002	40mm以内钢筋切断机	台班		4.584		39.63	182		
8017039	0.3m3/min内电动空压机	台班		6.880		29.16	201		
8099001	小型机具使用费	元		852.531		1.00	853		
2-2-17-13	人工及轨道式摊铺机铺筑路面拉杆及传力杆	1t		0.872		5977.06	5212	18	

编制：罗敏　　复核：杨婷

表A.0.3-1 分 项 工 程 预 算 计 算 数 据 表

建设项目名称：桂头镇仙湖工业园规划路新建工程

编 制 范 围：　　标准定额库版本号：　　校验码：　　　　21-1 表

分项编号/定额代号/工料机代号	项目、定额或工料机的名称	单位		数量		输入单价	输入金额	分项组价类型或定额子目取费类别	定额调整情况或分项算式
1030205	其他	m2		13706.000			209151		
310-2	封层						141307		
310-2-5	改性沥青洒瓜米石封层	m2		13705.800		10.31	141307		
2-2-16-13	石油沥青层铺法下封层	1000m2		13.706		10305.12	141242	4	3001001换3001002；5503015换5503015-1
308	透层、粘层						67844		
308-1	透层						67844		
308-1-1	透层（普通）	m2		13705.800		4.95	67844		
2-2-16-2	乳化沥青粒料基层透层	1000m2		13.706		4953.16	67888	4	
10304	路槽、路肩及中央分隔带	km		2.142			20336		
1030402	路肩	km		2.142			20336		
313	培土路肩、中央分隔带填土、土路肩加固及路缘石						12102		
313-1	培土路肩	m3		260.100		46.53	12102		
2-3-2-5	培路肩	100m3		2.601		4652.83	12102	4	
315-3	土路肩铺草皮	m2		438.700		18.77	8234		
1-4-1-1	满铺边坡(高10m内)	1000m2		0.439		18756.26	8234	6	
10305	路面排水	km		2.142			12287		
314	路面及中央分隔带排水						12287		
314-1	排水管						898		
314-1-4	PVC-U横向排水管						898		
314-1-4-1	Φ0-50mm	m		54.600		16.45	898		
1-3-2-2	PVC管安装	100m		0.546		1644.69	898	6	5001031换5001013
314-6	路肩、中央分隔带排水沟						11389		
314-6-4	土工布（膜）	m2		1209.000		9.42	11389		
1-3-2-1	反滤土工布	1000m2		0.605		7720.66	4671	6	5007001换5007025
1-3-2-1	防渗土工膜	1000m2		0.605		11112.40	6723	6	5007001换5007024
10306	旧路面处理	km	m2	2.142	1069.000		10656		
1030601	既有路面处治	m2		1069.000			10656		
316-5	路面灌缝						1541		
316-5-1	清缝、聚合物灌缝	m		220.500		6.99	1541		
2-13-1	接缝保养及填缝料更换接缝灌缝稀沥青	100m		2.205		699.32	1542	4	
1001001	人工	工日		5.733		129.08	740		
3001001	石油沥青	t		0.071		4131.00	291		
3005001	煤	t		0.013		872.00	12		
7901001	设备摊销费	元		1.103		1.00	1		
8017047	3m3/min内机动空压机	台班		0.066		298.70	20		
8099001	小型机具使用费	元		2.646		1.00	3		

编制：罗敏　　复核：杨婷

表A.0.3-1 分 项 工 程 预 算 计 算 数 据 表

建设项目名称：桂头镇仙湖工业园规划路新建工程

编 制 范 围：　　标准定额库版本号：　　校验码：　　

分项编号/定额代号/工料机代号	项目、定额或工料机的名称	单位		数量		输入单价	输入金额	分项组价类型或定额子目取费类别	定额调整情况或分项算式
316-7-1	抗裂贴	m2		110.250		20.57	2268		
1-2-9-3	土工格栅处理软土地基(或路面基层)	1000m2处理面积		0.110		20618.18	2268	4	5007003换5007003-3
316-11	铣刨旧路面						6847		
316-11-1	铣刨旧水泥路面1cm厚	m2		455.000		9.92	4514		
2-3-5-3	水泥混凝土路面表面10mm铣刨处理	1000m2		0.455		9923.08	4515	15	+4×2
1001001	人工	工日		2.730		129.08	352		
2009502	精铣刨刀头	个		18.928		29.91	566		
3005004	水	m3		3.640		2.72	10		
7801001	其他材料费	元		19.884		1.00	20		
7901001	设备摊销费	元		67.340		1.00	67		
8003094	2000mm以内路面铣刨机	台班		0.423		4469.67	1891		
8003106	滑移装载机(带封闭式清扫器)	台班		0.168		565.12	95		
8007002	3t以内载货汽车	台班		0.123		440.05	54		
8007016	12t以内自卸汽车	台班		0.173		841.46	145		
8007025	30t以内平板拖车组	台班		0.177		1232.93	219		
8007041	6000L以内洒水汽车	台班		0.177		742.82	132		
8099001	小型机具使用费	元		5.051		1.00	5		
316-11-2	铣刨旧沥青路面4cm厚	m2		614.000		3.80	2333		
2-4-2-6	沥青路面宽度2m以内、厚度4cm标准铣刨处理	1000m2		0.614		3802.93	2335	4	
1001001	人工	工日		2.026		129.08	262		
2009503	铣刨刀片	个		4.114		21.37	88		
7801001	其他材料费	元		26.832		1.00	27		
8003094	2000mm以内路面铣刨机	台班		0.172		4469.67	768		
8003106	滑移装载机(带封闭式清扫器)	台班		0.233		565.12	132		
8007002	3t以内载货汽车	台班		0.184		440.05	81		
8007016	12t以内自卸汽车	台班		0.086		841.46	72		
8007025	30t以内平板拖车组	台班		0.147		1232.93	182		
8007041	6000L以内洒水汽车	台班		0.215		742.82	160		
8099001	小型机具使用费	元		16.394		1.00	16		
10307	人行道	m2		1524.000			501687		
302-1	垫层						30284		
302-1-1	碎石垫层						30284		
302-1-1-1	厚150mm	m2		1524.100		19.87	30284		
2-1-1-15	机械铺碎石压实厚度15cm	1000m2		1.524		19868.77	30280	4	
307-2	贫水泥混凝土基层						100362		
307-2-5	厚150mmC25水泥混凝土基层	m2		1524.100		65.85	100362		
2-2-17-3	轨道摊铺机铺筑混凝土路面厚度15cm	1000m2路面		1.524		60758.53	92596	4	+4×-5；普C30-32.5-4换普C25-32.5-4；1511007换15

编制：罗敏　　复核：杨婷

表A.0.3-1 分 项 工 程 预 算 计 算 数 据 表

建设项目名称：桂头镇仙湖工业园规划路新建工程

编 制 范 围：　　标准定额库版本号：　　校验码：　　

分项编号/定额代号/工料机代号	项目、定额或工料机的名称	单位		数量		输入单价	输入金额	分项组价类型或定额子目取费类别	定额调整情况或分项算式
									11008；1511008量0
4-11-11-14	40m3/h以内混凝土拌和站拌和	100m3		2.286		1510.94	3454	6	
4-11-11-26	8m3搅拌运输车运混凝土2km	100m3		2.286		1888.45	4317	3	+27×2
320-1	人行道砖						179613		
320-1-1	6cm厚仿花岗岩砖	m2		1400.000		117.39	164346		
2-3-3-2	平铺砌筑砖人行道	1000m2		1.400		117393.57	164351	6	添1501003量30；5501002量0；5503003量0；5507003换550700302-4；550700302-4量1050
320-1-3	6cm厚仿花岗岩导盲砖	m2		124.100		123.02	15267		
2-3-3-2	平铺砌筑砖人行道	1000m2		0.124		123120.97	15267	6	添1501003量30；5501002量0；5503003量0；5507003换550700302-5；550700302-5量1050
313-6	混凝土路缘石						166093		
313-6-1	预制块混凝土路缘石						127311		
313-6-1-4	C30混凝土	m3		129.138		985.85	127311		
2-3-3-4	预制混凝土预制块路缘石	10m3		12.914		7983.82	103103	8	普C25-32.5-4换普C30-32.5-4
2-3-3-6	安砌路缘石	10m3		12.914		1874.55	24208	4	
313-6-2	现浇混凝土路缘石						38782		
313-6-2-3	C25混凝土	m3		87.500		443.22	38782		
2-3-3-5	现浇混凝土路缘石	10m3		8.750		4432.23	38782	8	
321-1-2	车止石	个		67.000		378.13	25335		
5-1-8-6	防撞桶	1个		67.000		378.13	25335	6	6007009换6007009-1
10309	其他路面	m2		456.100			76003		
203-1	路基挖方						9119		
203-1-1	挖土方	m3		670.000		13.61	9119		
1-1-9-8	2.0m3以内挖掘机挖装普通土	1000m3天然密实		0.670		3204.48	2147	1	
1-1-11-11	20t以内自卸汽车运土5km	1000m3天然密实		0.670		10407.46	6973	3	+12×8
204-1	路基填筑						51167		
204-1-5	借土填方	m3		2401.100		21.31	51167		
1-1-9-8	2.0m3以内挖掘机挖装普通土	1000m3天然密实方		2.401		3718.03	8927	1	定额×1.16
1-1-11-11	20t以内自卸汽车运土5km	1000m3天然密实方		2.401		12386.92	29741	3	+12×8；定额×1.19
1-1-18-9	二级公路填方路基15t以内振动压路机碾压土方	1000m3压实方		2.401		5203.67	12494	1	
310-5	碎石面层						15717		
310-5-4	厚200mm	m2		456.100		34.46	15717		
2-2-2-13	平地机机拌机铺面层厚20cm（级配碎石路面）	1000m2		0.456		34464.91	15716	4	+16×12
107	交通工程及沿线设施	公路公里		2.142			3500047		
10701	交通安全设施	公路公里		2.142			1011208		
1070101	主线路基段	km		2.142			1009952		
107010101	护栏和栏杆	km		2.142			581537		

编制：罗敏　　复核：杨婷

表A.0.3-1 分 项 工 程 预 算 计 算 数 据 表

建设项目名称：桂头镇仙湖工业园规划路新建工程

编 制 范 围：　　标准定额库版本号：　　校验码：　　　　21-1 表

分项编号/定额代号/工料机代号	项目、定额或工料机的名称	单位		数量		输入单价	输入金额	分项组价类型或定额子目取费类别	定额调整情况或分项算式
10701010101	路侧护栏	m		1442.000			351199		
602-2	单面波形梁钢护栏						351199		
602-2-1	路侧单面波形梁钢护栏						351199		
602-2-1-1	Gr-A-4E	m		1442.000		243.55	351199		
5-1-2-1	波形钢板护栏基础混凝土	10m3实体		4.230		5661.70	23949	6	
5-1-4-2	金属标志牌基础钢筋	1t		0.303		5927.39	1796	13	
5-1-2-3	波形钢板护栏立柱钢管柱打入	1t		15.007		7775.11	116681	13	
5-1-2-5	波形钢板护栏单面波形钢板	1t		31.529		6621.68	208775	13	
10701010102	人行道栏杆	m		714.000			225603		
602-10	隔离护栏						225603		
602-10-5	人行道栏杆	m		714.000		315.97	225603		
5-1-1-6	现浇钢筋混凝土墙式护栏墙体钢筋	1t		0.759		5965.74	4528	18	
5-1-1-7	钢筋混凝土墙式护栏铸铁柱及栏杆	1t		18.198		9527.48	173381	18	2003008量1.1；2003040量0
4-6-13-10	人行道铺装水泥砂浆	10m3实体		1.142		11519.26	13155	6	
4-7-31-6	箱涵预埋件	1t		4.487		7696.90	34536	12	
10701010103	其他	km		2.142			4735		
604	道路交通标志						4735		
604-11	防撞桶						4735		
604-11-2	砂质防撞桶	个		12.000		394.58	4735		
5-1-8-6	防撞桶	1个		12.000		394.58	4735	6	
107010103	交通标志	块		45.000			280520		
604	道路交通标志						280520		
604-1	单柱式交通标志						48767		
604-1-1	等边三角形△900×900mm	个		15.000		1018.13	15272		
5-1-4-1	金属标志牌基础混凝土	10m3		0.750		5725.33	4294	8	1511009换1511008；1511008量0
5-1-4-2	金属标志牌基础钢筋	1t		0.228		5938.60	1354	13	
5-1-4-3	单柱式铝合金标志立柱	10t		0.102		69421.57	7081	13	
5-1-4-4	单柱式铝合金标志面板	10t		0.006		423833.33	2543	13	
604-1-2	圆形○800mm	个		4.000		1087.50	4350		
5-1-4-1	金属标志牌基础混凝土	10m3		0.204		5735.29	1170	8	1511009换1511008；1511008量0
5-1-4-2	金属标志牌基础钢筋	1t		0.042		5928.57	249	13	
5-1-4-3	单柱式铝合金标志立柱	10t		0.030		69433.33	2083	13	
5-1-4-4	单柱式铝合金标志面板	10t		0.002		424000.00	848	13	
604-1-3	八边形边长800mm	个		12.000		1074.00	12888		
5-1-4-1	金属标志牌基础混凝土	10m3		0.600		5723.33	3434	8	1511009换1511008；1511008量0
5-1-4-2	金属标志牌基础钢筋	1t		0.182		5928.57	1079	13	
5-1-4-3	单柱式铝合金标志立柱	10t		0.084		69428.57	5832	13	

编制：罗敏　　复核：杨婷

表A.0.3-1 分 项 工 程 预 算 计 算 数 据 表

建设项目名称：桂头镇仙湖工业园规划路新建工程

编 制 范 围：　　标准定额库版本号：　　校验码：　　

分项编号/定额代号/工料机代号	项目、定额或工料机的名称	单位		数量		输入单价	输入金额	分项组价类型或定额子目取费类别	定额调整情况或分项算式
5-1-4-4	单柱式铝合金标志面板	10t		0.006		423833.33	2543	13	
604-1-4	正方形800*800mm	个		14.000		1161.21	16257		
5-1-4-1	金属标志牌基础混凝土	10m3		0.700		5647.14	3953	6	1511009换1511008；1511008量0
5-1-4-2	金属标志牌基础钢筋	1t		0.213		5929.58	1263	13	
5-1-4-3	单柱式铝合金标志立柱	10t		0.098		69408.16	6802	13	
5-1-4-4	单柱式铝合金标志面板	10t		0.010		423900.00	4239	13	
604-5	单悬臂式交通标志						190183		
604-5-1	2000×1700mm	处		2.000		18045.00	36090		
5-1-4-8	单悬臂铝合金标志面板	10t		0.008		426500.00	3412	13	
5-1-4-1	金属标志牌基础混凝土	10m3		2.000		2793.00	5586	6	普C25-32.5-4换普C30-32.5-4
5-1-4-2	金属标志牌基础钢筋	1t		0.200		5940.00	1188	13	
5-1-4-7	单悬臂铝合金标志立柱	10t		0.405		63960.49	25904	13	
604-5-2	3500×1400mm	处		1.000		22784.00	22784		
5-1-4-8	单悬臂铝合金标志面板	10t		0.006		426500.00	2559	13	
5-1-4-1	金属标志牌基础混凝土	10m3		1.000		5755.00	5755	6	普C25-32.5-4换普C30-32.5-4
5-1-4-2	金属标志牌基础钢筋	1t		0.100		5920.00	592	13	
5-1-4-7	单悬臂铝合金标志立柱	10t		0.217		63953.92	13878	13	
604-5-3	4200×1750mm	处		5.000		26261.80	131309		
5-1-4-8	单悬臂铝合金标志面板	10t		0.044		426704.55	18775	13	
5-1-4-1	金属标志牌基础混凝土	10m3		5.000		5755.20	28776	6	普C25-32.5-4换普C30-32.5-4
5-1-4-2	金属标志牌基础钢筋	1t		0.491		5930.75	2912	13	
5-1-4-7	单悬臂铝合金标志立柱	10t		1.264		63960.44	80846	13	
604-8	里程标						380		
604-8-1	里程标（路基段）	个		3.000		126.67	380		
5-1-6-1	混凝土里程碑	100块		0.030		12666.67	380	6	
604-10	百米桩						271		
604-10-1	百米桩（路基段）	个		19.000		14.26	271		
5-1-6-2	混凝土百米桩	100块		0.190		1426.32	271	6	2001001量0.084
604-12	示警桩						15198		
604-12-1	钢管示警桩	个		50.000		303.96	15198		
5-1-4-1	金属标志牌基础混凝土	10m3		0.340		5644.12	1919	6	
5-1-2-2	波形钢板护栏立柱钢管柱埋入	1t		1.050		8849.52	9292	13	
5-1-7-4	立面标记 反光膜	100m2		0.145		27496.55	3987	6	
604-15	道口标						25721		
604-15-1	钢管道口标	根		84.000		306.20	25721		
5-1-4-1	金属标志牌基础混凝土	10m3		0.563		5650.09	3181	6	
5-1-2-2	波形钢板护栏立柱钢管柱埋入	1t		1.764		8850.34	15612	13	

编制：罗敏　　复核：杨婷

表A.0.3-1 分 项 工 程 预 算 计 算 数 据 表

建设项目名称：桂头镇仙湖工业园规划路新建工程

编 制 范 围：　　标准定额库版本号：　　校验码：　　

分项编号/定额代号/工料机代号	项目、定额或工料机的名称	单位		数量		输入单价	输入金额	分项组价类型或定额子目取费类别	定额调整情况或分项算式
5-1-7-4	立面标记 反光膜	100m2		0.252		27492.06	6928	6	
107010104	交通标线	m2		2135.000			142461		
605	道路交通标线						142461		
605-1	热熔型涂料路面标线						141871		
605-1-2	反光型	m2		2318.030		52.13	120839		
5-1-5-4	沥青路面热熔标线	100m2		23.180		5212.60	120828	6	
605-1-3	突起型	m2		164.700		127.70	21032		
5-1-5-8	路面震动标线	100m2		1.647		12769.88	21032	6	
605-7	突起路标						590		
605-7-1	单面突起路标	个		24.000		24.58	590		
5-1-5-6	路面反光路钮	100个		0.240		2458.33	590	6	
107010105	视线诱导、防眩设施	km		2.142			4198		
605-8	轮廓标						4198		
605-8-2	附着式轮廓标	个		194.000		21.64	4198		
5-1-7-3	栏式轮廓标	100块		1.940		2164.43	4199	6	6007004换6007007；6007007量105
107010106	其他交通安全设施	km		2.142			1236		
614-15-1	凸面镜φ80cm	个		1.000		1236.00	1236		
5-1-4-1	金属标志牌基础混凝土	10m3		0.056		5642.86	316	6	
5-1-4-3	单柱式铝合金标志立柱	10t		0.007		69428.57	486	13	
5-1-4-2	金属标志牌基础钢筋	1t		0.015		5866.67	88	13	
	凸面镜φ80cm	个		1.000		280.00	346	6	单价:280.00
1070106	安全设施拆除工程	公路公里		2.142			1256		
202-3	拆除结构物						1256		
202-3-5	拆除标志、标牌	座		11.000		114.18	1256		
5-1-10-1	拆除铝合金标志立柱	10t		0.307		2550.49	783	6	
5-1-10-2	拆除铝合金标志面板	10t		0.072		6569.44	473	6	
10706	供电及照明系统	km		2.142			2488839		
1070601	供电系统设备及安装	km		2.142			1457938		
107060101	道路供电系统设备及安装	km		2.142			1457938		
802	收费系统						109663		
802-10	人（手）孔						48388		
802-10-1	人孔						48388		
802-10-1-10	电力电缆井	个		33.000		1466.30	48388		
5-3-13-6	现浇混凝土手孔（1.19×1.19×1.1）	1个		33.000		1466.30	48388	6	
802-15-1	10kv排管工作井	个		14.000		4376.79	61275		
5-3-13-7	砖混人孔（2.48×1.68×2.11）	1个		14.000		4376.79	61275	6	
807	供配电照明系统						1022766		

编制：罗敏　　复核：杨婷

表A.0.3-1 分 项 工 程 预 算 计 算 数 据 表

建设项目名称：桂头镇仙湖工业园规划路新建工程

编 制 范 围：　　标准定额库版本号：　　校验码：　　

分项编号/定额代号/工料机代号	项目、定额或工料机的名称	单位		数量		输入单价	输入金额	分项组价类型或定额子目取费类别	定额调整情况或分项算式
807-3	低压配电装置						7647		
807-3-3	（配电）控制箱、柜						7647		
807-3-3-10	照明控制柜 LK(20KW)	台		1.000		7647.00	7647		
5-2-10-11	安装2米左右标准机柜	1台		1.000		562.00	562	10	
	照明控制柜 LK(20KW)	台		1.000		6500.00	7085		单价:6500.00
807-2	变压器						160705		
807-2-4	箱式变电站100KVA	台		1.000		160705.00	160705		
5-5-1-14	组合型成套箱式变电站安装不带高压开关柜变压器容量100KV·A以内	1台		1.000		2401.00	2401	10	
5-1-9-8	制作、安装隔离墩钢管栏杆	1t		1.340		14932.09	20009	13	
5-1-4-1	金属标志牌基础混凝土	10m3		0.886		5648.98	5005	6	
4-11-5-6	混凝土基础垫层	10m3实体		0.260		3650.00	949	6	
5-1-4-2	金属标志牌基础钢筋	1t		0.260		5926.92	1541	13	
	箱式变电站100KVA	台		1.000		120000.00	130800		单价:120000.00
807-8	电缆						854414		
807-8-1	电力电缆						854414		
807-8-1-1	截面面积35mm2以内						672071		
807-8-1-1-1	低压电力电缆 YJV-1kV-4×35+1×25	米		20.000		180.00	3600		
5-6-2-1	水平电缆敷设截面积35mm2以内	1000m		0.020		180000.00	3600	6	7001001换7002102-1
807-8-1-1-2	低压电力电缆 YJV-1kV-5x25	米		5120.000		124.88	639386		
5-6-2-1	水平电缆敷设截面积35mm2以内	1000m		5.120		124881.45	639393	6	7001001换7002099-1
807-8-1-1-3	低压电力电缆 RVV-3×2.5	米		1500.000		19.39	29085		
5-6-2-1	水平电缆敷设截面积35mm2以内	1000m		1.500		19386.00	29079	6	7001001换7002045-1
807-8-1-2	截面面积120mm2以内	m					182343		
807-8-1-2-1	低压电力电缆 YJV-10kV-3×70	米		700.000		260.49	182343		
5-6-2-2	水平电缆敷设截面积120mm2以内	1000m		0.700		260492.86	182345	6	7001001换7001001-1
808	防雷接地系统						31496		
808-3	接地系统						31496		
808-3-4	镀锌圆钢接地线 Φ12mm	米		1200.000		23.33	27996		
5-5-6-3	镀锌扁钢明敷设接地母线	10m		120.000		233.28	27994	10	2003012量0.001
808-3-10	接地测试	项		1.000		1500.00	1500		
	接地测试	项		1.000		1500.00	1500		单价:1500.00
808-3-11	系统测试	项		1.000		2000.00	2000		
	系统测试	项		1.000		2000.00	2000		单价:2000.00
809	管道工程						294013		
809-1	铺设管道						294013		
809-1-1	铺设塑料管						174498		

编制：罗敏　　复核：杨婷

表A.0.3-1 分 项 工 程 预 算 计 算 数 据 表

建设项目名称：桂头镇仙湖工业园规划路新建工程

编 制 范 围：　　标准定额库版本号：　　校验码：　　　　21-1 表

分项编号/定额代号/工料机代号	项目、定额或工料机的名称	单位		数量		输入单价	输入金额	分项组价类型或定额子目取费类别	定额调整情况或分项算式
809-1-1-1	1孔塑料管铺设						174498		
809-1-1-1-1	HDPE管 Φ75×4mm	米		4580.000		38.10	174498		
5-3-10-1	塑料管道(包括波纹管、集束管) 1孔 1×1	1000m		4.580		17920.09	82074	6	5001021换5002030-1
5-6-1-1	人工挖电缆沟普通土	10m3		226.985		82.27	18674	1	
1-1-7-1	人工夯实填土	1000m3压实方		1.756		16912.30	29698	1	
1-2-12-4	地基碎石垫层	1000m3		0.348		126643.68	44072	4	
809-1-2	铺设镀锌钢管						54555		
809-1-2-2	2孔镀锌钢管铺设						54555		
809-1-2-2-1	镀锌钢管 2孔Φ89×4mm	延米		300.000		181.85	54555		
5-3-12-2	管道混凝土包封	10m3		2.078		7960.06	16541	6	普C20-32.5-4换普C15-32.5-4
5-6-1-1	人工挖电缆沟普通土	10m3		3.958		82.36	326	1	
1-2-12-4	地基碎石垫层	1000m3		0.011		126727.27	1394	4	
5-3-11-10	敷设镀锌钢管管道 2孔(2×1)	100m		3.000		12098.33	36295	6	
809-1-4	铺设硅芯管						64960		
809-1-4-1	1孔玻璃钢管铺设 Φ150×8mm	延米		700.000		92.80	64960		
5-3-10-1	塑料管道(包括波纹管、集束管) 1孔 1×1	1000m		0.700		77370.00	54159	6	5001021换5002030-2
5-6-1-1	人工挖电缆沟普通土	10m3		34.692		82.27	2854	1	
1-1-7-1	人工夯实填土	1000m3压实方		0.268		16910.45	4532	1	
1-2-12-4	地基碎石垫层	1000m3		0.027		126592.59	3418	4	
1070602	照明系统设备及安装	km		2.142			1030901		
107060201	路线照明	km		2.142			1030901		
807-6	路灯						1030901		
807-6-1	10m以内杆灯						772311		
807-6-1-1	单臂低杆路灯 10m、 120W LED灯	套		133.000		5806.85	772311		
5-1-4-1	金属标志牌基础混凝土	10m3实体		16.213		5648.37	91577	6	
5-1-4-2	金属标志牌基础钢筋	1t钢筋		20.400		5933.09	121035	12	
5-5-6-1	角钢接地极制作安装	1根		266.000		115.45	30711	10	
5-5-6-4	镀锌扁钢暗敷设接地母线	10m		26.600		121.54	3233	10	
5-5-7-8	安装高度10m以内立灯杆	1根		133.000		358.99	47746	10	
5-5-7-15	安装杆高10m以内高杆灯具(单弧灯具)	1套		133.000		1377.92	183263	10	7509001换7510011
5-3-11-1	钢塑复合管 1孔 1×1	1000m		0.266		18067.67	4806	6	5001045换5002125
	单臂低杆路灯 10米灯杆	套		133.000		2000.00	289940		单价:2000.00
807-6-2	15m以内杆灯						258590		
807-6-2-1	单臂低杆路灯 12m、 160W LED灯	套		16.000		6701.31	107221		
5-1-4-1	金属标志牌基础混凝土	10m3实体		1.950		5648.21	11014	6	
5-1-4-2	金属标志牌基础钢筋	1t钢筋		2.454		5933.17	14560	12	
5-5-6-1	角钢接地极制作安装	1根		32.000		115.44	3694	10	

编制：罗敏　　复核：杨婷

表A.0.3-1 分 项 工 程 预 算 计 算 数 据 表

建设项目名称：桂头镇仙湖工业园规划路新建工程

编 制 范 围：　　标准定额库版本号：　　校验码：　　

分项编号/定额代号/工料机代号	项目、定额或工料机的名称	单位		数量		输入单价	输入金额	分项组价类型或定额子目取费类别	定额调整情况或分项算式
5-5-6-4	镀锌扁钢暗敷设接地母线	10m		3.200		121.56	389	10	
5-3-11-1	钢塑复合管 1孔 1×1	1000m		0.032		18093.75	579	6	5001045换5002125
5-5-7-9	安装高度15m以内立灯杆	1根		16.000		598.50	9576	10	
5-5-7-16	安装杆高15m以内高杆灯具(单弧灯具)	1套		16.000		1706.06	27297	10	7509001换7509001-1
	单臂低杆路灯 12米灯杆	套		16.000		2300.00	40112		单价:2300.00
807-6-2-2	双头泛光灯 14米，2×200W LED灯	套		5.000		13992.40	69962		
5-5-7-9	安装高度15m以内立灯杆	1根		5.000		598.60	2993	10	
5-5-7-16	安装杆高15m以内高杆灯具(单弧灯具)	1套		5.000		4250.80	21254	10	7509001换7510014-1
5-1-4-1	金属标志牌基础混凝土	10m3实体		1.270		5648.03	7173	6	
5-1-4-1	金属标志牌基础混凝土	10m3实体		0.145		5372.41	779	6	普C25-32.5-4换普C10-32.5-4
5-1-4-2	金属标志牌基础钢筋	1t钢筋		1.675		5933.13	9938	18	
5-5-6-1	角钢接地极制作安装	1根		10.000		115.30	1153	10	
5-5-6-4	镀锌扁钢暗敷设接地母线	10m		1.000		121.00	121	10	
5-3-11-9	敷设镀锌钢管管道 1孔(1×1)	100m		0.100		3910.00	391	6	2003009量0.478
	泛光灯 14米灯杆	套		5.000		4800.00	26160		单价:4800.00
807-6-2-3	三头泛光灯 14米，3×200W LED灯	套		5.000		16281.40	81407		
5-5-7-9	安装高度15m以内立灯杆	1根		5.000		598.60	2993	10	
5-5-7-16	安装杆高15m以内高杆灯具(单弧灯具)	1套		5.000		5994.80	29974	10	7509001换7510014-2
5-1-4-1	金属标志牌基础混凝土	10m3实体		1.270		5648.03	7173	6	
5-1-4-1	金属标志牌基础混凝土	10m3实体		0.145		5372.41	779	6	普C25-32.5-4换普C10-32.5-4
5-1-4-2	金属标志牌基础钢筋	1t钢筋		1.675		5933.13	9938	18	
5-5-6-1	角钢接地极制作安装	1根		10.000		115.30	1153	10	
5-5-6-4	镀锌扁钢暗敷设接地母线	10m		1.000		121.00	121	10	
5-3-11-9	敷设镀锌钢管管道 1孔(1×1)	100m		0.100		3910.00	391	6	2003009量0.478
	泛光灯 14米灯杆	套		5.000		5300.00	28885		单价:5300.00
108	绿化及环境保护工程	公路公里		2.142			454443		
10801	主线绿化及环境保护工程	公路公里		2.142			454443		
1080101	路基两侧	km		2.142			454443		
702-2	铺设利用的表土	m3		841.600		16.92	14240		
1-1-7-1	人工夯实填土	1000m3压实方		0.842		16912.11	14240	1	
703-2	铺植草皮	m2		401.000		21.55	8642		
6-1-4-1	铺草皮（毛毡式）	100m2		4.010		2088.03	8373	7	
6-1-6-5	绿篱、地被	1000m2·月		1.203		223.61	269	7	
704-1	人工种植乔木						331845		
704-1-10	胸径12cm～15cm以内乔木						331845		
704-1-10-1	香樟 D13-15，高650冠幅350	棵		306.000		1084.46	331845		
6-1-1-8	栽植土球直径80cm以内乔木	100株		3.060		91345.10	279516	7	4009001换4009001-15

编制：罗敏　　复核：杨婷

表A.0.3-1 分 项 工 程 预 算 计 算 数 据 表

建设项目名称：桂头镇仙湖工业园规划路新建工程

编 制 范 围：　　标准定额库版本号：　　校验码：

分项编号/定额代号/工料机代号	项目、定额或工料机的名称	单位		数量		输入单价	输入金额	分项组价类型或定额子目取费类别	定额调整情况或分项算式
6-1-5-7	洒水汽车运水、浇水第一个1km(15kg/株)	1000株		0.306		905.23	277	7	
6-1-6-2	乔木成活期保养(胸径20cm以下)	100株·月		18.360		121.84	2237	7	
6-1-8-2	树干撑护支撑桩三脚桩	100棵		3.060		16279.74	49816	6	4003011换4003011-1；4003011-1量900
1001001	人工	工日		13.158		129.08	1698		
4001009	草绳	kg		306.000		0.71	217		
4003011-1	钢管 dn40m	m		2754.000		15.00	41310		
8007001	2t以内载货汽车	台班		1.224		377.76	462		
704-3	人工种植花卉及攀缘植物						99716		
704-3-1	红叶石楠 片植植物	m2		206.600		57.29	11836		
6-1-9-5	片植25株/m2以内露地花卉	10m2		20.660		546.76	11296	7	4013004换4013004-1
6-1-6-5	绿篱、地被	1000m2·月		1.240		225.00	279	7	
6-1-5-3	拖拉机运水、人工浇水1km(15kg/株)	1000株		0.207		1265.70	262	7	
704-3-2	金叶假连翘 片植植物	m2		109.000		63.00	6867		
6-1-9-5	片植25株/m2以内露地花卉	10m2		10.900		603.95	6583	7	4013004换4013004-3
6-1-6-5	绿篱、地被	1000m2·月		0.654		224.77	147	7	
6-1-5-3	拖拉机运水、人工浇水1km(15kg/株)	1000株		0.109		1256.88	137	7	
704-3-3	毛杜鹃 片植植物	m2		43.300		72.03	3119		
6-1-6-5	绿篱、地被	1000m2·月		0.260		215.38	56	7	
6-1-5-3	拖拉机运水、人工浇水1km(15kg/株)	1000株		0.043		1209.30	52	7	
6-1-9-6	片植36株/m2以内露地花卉	10m2		4.330		695.38	3011	7	4013004换4013004-2
704-3-4	翠芦莉 片植植物	m2		795.300		84.52	67219		
6-1-9-6	片植36株/m2以内露地花卉	10m2		79.530		819.11	65144	7	4013004换4013004-4
6-1-6-5	绿篱、地被	1000m2·月		4.772		224.22	1070	7	
6-1-5-3	拖拉机运水、人工浇水1km(15kg/株)	1000株		0.795		1259.12	1001	7	
704-3-5	花叶女贞 片植植物	m2		90.600		80.40	7284		
6-1-9-6	片植36株/m2以内露地花卉	10m2		9.060		777.81	7047	7	4013004换4013004-5
6-1-6-5	绿篱、地被	1000m2·月		0.544		226.10	123	7	
6-1-5-3	拖拉机运水、人工浇水1km(15kg/株)	1000株		0.091		1252.75	114	7	
704-3-6	胡椒木 片植植物	m2		38.300		88.54	3391		
6-1-9-6	片植36株/m2以内露地花卉	10m2		3.830		860.31	3295	7	4013004换4013004-6
6-1-6-5	绿篱、地被	1000m2·月		0.230		217.39	50	7	
6-1-5-3	拖拉机运水、人工浇水1km(15kg/株)	1000株		0.038		1210.53	46	7	
109	其他工程	公路公里		2.142			286801		
10908	河道护坡工程	处		2.000			286801		
215-8	河岸防护						286801		
215-8-1	C30混凝土防护	m3		478.520		599.35	286801		
4-1-3-3	1.0m3以内挖掘机挖基坑≤1500m3土方	1000m3		0.479		25747.39	12333	1	

编制：罗敏　　复核：杨婷

表A.0.3-1 分 项 工 程 预 算 计 算 数 据 表

建设项目名称：桂头镇仙湖工业园规划路新建工程

编 制 范 围：　　标准定额库版本号：　　校验码：　　　　21-1 表

分项编号/定额代号/工料机代号	项目、定额或工料机的名称	单位		数量		输入单价	输入金额	分项组价类型或定额子目取费类别	定额调整情况或分项算式
1-1-11-9	15t以内自卸汽车运土1km	1000m3天然密实方		0.479		5985.39	2867	3	
1-4-5-1	满铺式混凝土护坡（坡高10m以内）	10m3		47.852		5623.67	269104	6	普C20-32.5-4换普C30-32.5-2
4-2-2-1	编织袋围堰高1.0m	10m围堰		1.600		1561.88	2499	8	
110	专项费用	元		1.000			1168259		
11001	施工场地建设费	元		1.000			593430		
104-1	承包人驻地建设	总额		1.000		593430.00	593430		{施工场地建设费}*50%
11002	安全生产费	元		1.000			574829		
102-3	安全生产费	总额		1.000		574829.00	574829		{建安费(安全生产费专用，含施工场地建设费)}*1.5%

编制：罗敏　　复核：杨婷

表A.0.3-6 施工机械台班单价计算表

建设项目名称：桂头镇仙湖工业园规划路新建工程

编制范围：

序号	代号	规格名称	台班单价(元)	不变费用(元)		可变费用(元)																	
				调整系数:		人工:		汽油:		柴油:		重油:		煤:		电:		水:		木柴:		车船税	合计
				1		129.08（元/工日）		8.92（元/kg）		7.49（元/kg）		4.34（元/kg）		872.00（元/t）		0.85（元/kW·h）		2.72（元/m3）		0.71（元/kg）			
				定额	调整值	定额	金额	定额	金额	定额	金额	定额	金额	定额	金额	定额	金额	定额	金额	定额	金额		
1	20001994	功率3.0kW以内电动手持冲击钻	164.24	19.86	19.86	1.00	129.08									18.00	15.30						144.38
2	20001995	容积100L以内低速搅拌器	160.55	18.72	18.72	1.00	129.08									15.00	12.75						141.83
3	8001002	75kW以内履带式推土机	932.56	262.67	262.67	2.00	258.16			54.97	411.73												669.89
4	8001003	90kW以内履带式推土机	1095.67	347.89	347.89	2.00	258.16			65.37	489.62												747.78
5	8001006	135kW以内履带式推土机	1651.09	658.46	658.46	2.00	258.16			98.06	734.47												992.63
6	8001007	165kW以内履带式推土机	1946.58	787.00	787.00	2.00	258.16			120.35	901.42												1159.58
7	8001025	0.6m3以内履带式液压单斗挖掘机	879.92	341.26	341.26	2.00	258.16			37.45	280.50												538.66
8	8001027	1.0m3以内履带式液压单斗挖掘机	1244.36	425.12	425.12	2.00	258.16			74.91	561.08												819.24
9	8001030	2.0m3以内履带式液压单斗挖掘机	1551.43	604.71	604.71	2.00	258.16			91.93	688.56												946.72
10	8001035	1.0m3以内履带式机械单斗挖掘机	1101.03	358.34	358.34	2.00	258.16			64.69	484.53												742.69
11	8001045	1.0m3以内轮胎式装载机	610.99	114.16	114.16	1.00	129.08			49.03	367.23											0.52	496.83
12	8001047	2.0m3以内轮胎式装载机	1014.00	188.38	188.38	1.00	129.08			92.86	695.52											1.02	825.62
13	8001049	3.0m3以内轮胎式装载机	1279.66	286.79	286.79	1.00	129.08			115.15	862.47											1.32	992.87
14	8001058	120kW以内自行式平地机	1239.53	365.13	365.13	2.00	258.16			82.13	615.15											1.09	874.40
15	8001074	41kW以内轮胎式拖拉机	450.93	102.17	102.17	1.00	129.08			29.33	219.68												348.76
16	8001078	6～8t光轮压路机	384.78	111.89	111.89	1.00	129.08			19.20	143.81												272.89
17	8001079	8～10t光轮压路机	420.45	117.60	117.60	1.00	129.08			23.20	173.77												302.85
18	8001081	12～15t光轮压路机	611.89	183.21	183.21	1.00	129.08			40.00	299.60												428.68
19	8001083	18～21t光轮压路机	778.69	206.20	206.20	1.00	129.08			59.20	443.41												572.49
20	8001085	0.6t以内手扶式振动碾	187.57	34.52	34.52	1.00	129.08			3.20	23.97												153.05
21	8001089	15t以内振动压路机(单钢轮)	1127.55	318.13	318.13	2.00	258.16			73.60	551.26												809.42
22	8001090	20t以内振动压路机	1517.36	468.26	468.26	2.00	258.16			105.60	790.94												1049.10
23	8001093	25t以内冲击式压路机	3276.07	848.73	848.73	2.00	258.16			289.61	2169.18												2427.34
24	8001095	蛙式夯土机	29.88	15.14	15.14											17.34	14.74						14.74
25	8001132	液压喷播机	371.67	85.08	85.08	1.00	129.08			21.03	157.51												286.59
26	8003010	200t/h内稳定土厂拌设备	1176.88	442.79	442.79	3.00	387.24									408.06	346.85						734.09
27	8003016	9.5m以内稳定土摊铺机	2355.71	1454.38	1454.38	2.00	258.16			85.87	643.17												901.33
28	8003040	8000L以内沥青洒布车	860.00	360.29	360.29	1.00	129.08			49.37	369.78											0.85	499.71
29	8003059	9.0m内沥青混合料摊铺机	2723.63	1617.35	1617.35	3.00	387.24			96.00	719.04												1106.28
30	8003063	10t以内振动压路机(双钢轮)	1143.80	478.18	478.18	2.00	258.16			54.40	407.46												665.62
31	8003066	9～16t轮胎式压路机	675.42	294.68	294.68	1.00	129.08			33.60	251.66												380.74
32	8003067	16～20t轮胎式压路机	790.44	343.78	343.78	1.00	129.08			42.40	317.58												446.66
33	8003068	20～25t轮胎式压路机	979.06	472.48	472.48	1.00	129.08			50.40	377.50												506.58
34	8003070	热熔标线设备	867.39	204.62	204.62	2.00	258.16	45.33	404.34													0.27	662.77
35	8003075	凸起振动标线机	638.18	196.90	196.90	1.00	129.08	35.00	312.20														441.28
36	8003077	2.5-4.5m轨道式水泥混凝土摊铺机	1411.83	665.07	665.07	3.00	387.24			48.00	359.52												746.76
37	8003079	混凝土电动真空吸水机组	164.74	21.57	21.57	1.00	129.08									16.58	14.09						143.17

编制：　罗敏　　复核：　杨婷

表A.0.3-6 施工机械台班单价计算表

建设项目名称：桂头镇仙湖工业园规划路新建工程

编制范围：

序号	代号	规格名称	台班单价(元)	不变费用(元)		可变费用(元)																	
				调整系数:		人工:		汽油:		柴油:		重油:		煤:		电:		水:		木柴:		车船税	合计
				1		129.08（元/工日）		8.92（元/kg）		7.49（元/kg）		4.34（元/kg）		872.00（元/t）		0.85（元/kW·h）		2.72（元/m3）		0.71（元/kg）			
				定额	调整值	定额	金额	定额	金额	定额	金额	定额	金额	定额	金额	定额	金额	定额	金额	定额	金额		
38	8003083	混凝土电动刻纹机	287.60	126.31	126.31	1.00	129.08									37.89	32.21						161.29
39	8003085	混凝土电动切缝机	233.08	87.89	87.89	1.00	129.08									18.95	16.11						145.19
40	8003090	混凝土路缘石机动铺筑机	254.30	51.74	51.74	1.00	129.08			9.81	73.48												202.56
41	8003094	2000mm以内路面铣刨机	4469.67	2784.96	2784.96	2.00	258.16			190.46	1426.55												1684.71
42	8003101	机动破路机	235.36	34.38	34.38	1.00	129.08			9.60	71.90												200.98
43	8003106	滑移装载机(带封闭式清扫器)	565.12	175.39	175.39	1.00	129.08			34.80	260.65												389.73
44	8005002	250L以内强制式混凝土搅拌机	200.66	25.51	25.51	1.00	129.08									54.20	46.07						175.15
45	8005004	500L以内强制式混凝土搅拌机	292.37	60.92	60.92	1.00	129.08									120.43	102.37						231.45
46	8005028	3m3以内混凝土搅拌运输车	846.67	413.79	413.79	1.00	129.08			40.46	303.05											0.75	432.88
47	8005032	8m3以内混凝土搅拌运输车	1700.72	817.35	817.35	1.00	129.08			100.57	753.27											1.02	883.37
48	8005056	15m3/h以内混凝土搅拌站	873.04	269.36	269.36	3.00	387.24									254.63	216.44						603.68
49	8005058	40m3/h以内混凝土搅拌站	1269.09	536.72	536.72	3.00	387.24									406.03	345.13						732.37
50	8007001	2t以内载货汽车	377.76	68.87	68.87	1.00	129.08	20.14	179.65													0.16	308.89
51	8007002	3t以内载货汽车	440.05	77.74	77.74	1.00	129.08	26.12	232.99													0.24	362.31
52	8007003	4t以内载货汽车	514.80	79.56	79.56	1.00	129.08	34.29	305.87													0.29	435.24
53	8007004	5t以内载货汽车	600.71	82.89	82.89	1.00	129.08	43.54	388.38													0.36	517.82
54	8007005	6t以内载货汽车	517.65	94.22	94.22	1.00	129.08			39.24	293.91											0.44	423.43
55	8007006	8t以内载货汽车	630.67	164.33	164.33	1.00	129.08			44.95	336.68											0.58	466.34
56	8007007	10t以内载货汽车	693.79	187.31	187.31	1.00	129.08			50.29	376.67											0.73	506.48
57	8007014	8t以内自卸汽车	706.09	205.99	205.99	1.00	129.08			49.45	370.38											0.64	500.10
58	8007016	12t以内自卸汽车	868.22	276.88	276.88	1.00	129.08			61.60	461.38											0.88	591.34
59	8007016	12t以内自卸汽车	841.46																				
60	8007017	15t以内自卸汽车	953.98	315.40	315.40	1.00	129.08			67.89	508.50											1.00	638.58
61	8007019	20t以内自卸汽车	1148.37	440.54	440.54	1.00	129.08			77.11	577.55											1.20	707.83
62	8007024	20t以内平板拖车组	999.16	400.45	400.45	2.00	258.16			45.26	339.00											1.55	598.71
63	8007025	30t以内平板拖车组	1232.93	595.57	595.57	2.00	258.16			50.40	377.50											1.70	637.36
64	8007040	4000L以内洒水汽车	668.86	274.37	274.37	1.00	129.08	29.71	265.01													0.40	394.49
65	8007041	6000L以内洒水汽车	742.82	307.39	307.39	1.00	129.08	34.29	305.87													0.48	435.43
66	8007043	10000L以内洒水汽车	1131.11	605.76	605.76	1.00	129.08			52.80	395.47											0.80	525.35
67	8007046	1t以内机动翻斗车	236.05	39.48	39.48	1.00	129.08			9.00	67.41											0.08	196.57
68	8009025	5t以内汽车式起重机	699.67	211.28	211.28	2.00	258.16	25.74	229.60													0.63	488.39
69	8009026	8t以内汽车式起重机	761.13	288.76	288.76	2.00	258.16			28.50	213.47											0.74	472.37
70	8009027	12t以内汽车式起重机	896.61	408.05	408.05	2.00	258.16			30.59	229.12											1.28	488.56
71	8009029	20t以内汽车式起重机	1258.18	709.36	709.36	2.00	258.16			38.55	288.74											1.92	548.82
72	8009030	25t以内汽车式起重机	1405.89	841.18	841.18	2.00	258.16			40.65	304.47											2.08	564.71
73	8009032	40t以内汽车式起重机	2276.12	1650.99	1650.99	2.00	258.16			48.61	364.09											2.88	625.13
74	8009034	75t以内汽车式起重机	3535.03	2803.99	2803.99	2.00	258.16			62.44	467.68											5.20	731.04

编制：　罗敏　　复核：　杨婷

表A.0.3-6 施工机械台班单价计算表

建设项目名称：桂头镇仙湖工业园规划路新建工程

编制范围：

序号	代号	规格名称	台班单价(元)	不变费用(元)		可变费用(元)																	
				调整系数:		人工:		汽油:		柴油:		重油:		煤:		电:		水:		木柴:		车船税	合计
				1		129.08（元/工日）		8.92（元/kg）		7.49（元/kg）		4.34（元/kg）		872.00（元/t）		0.85（元/kW·h）		2.72（元/m3）		0.71（元/kg）			
				定额	调整值	定额	金额	定额	金额	定额	金额	定额	金额	定额	金额	定额	金额	定额	金额	定额	金额		
75	8009046	10m以内高空作业车	562.30	146.95	146.95	2.00	258.16			20.95	156.92											0.27	415.35
76	8009047	15m以内高空作业车	747.17	287.69	287.69	2.00	258.16			26.82	200.88											0.44	459.48
77	8009080	30kN以内单筒慢动电动卷扬机	176.83	16.78	16.78	1.00	129.08									36.43	30.97						160.05
78	8009081	50kN以内单筒慢动电动卷扬机	195.10	19.57	19.57	1.00	129.08									54.65	46.45						175.53
79	8009122	4t以内内燃叉车	500.81	132.05	132.05	1.00	129.08			32.00	239.68												368.76
80	8013003	Φ150mm以内电动单级离心水泵	144.43	17.98	17.98											148.77	126.45						126.45
81	8015002	40mm以内钢筋切断机	39.63	14.21	14.21											29.90	25.42						25.42
82	8015013	Φ500mm以内木工圆锯机	156.71	5.56	5.56	1.00	129.08									25.96	22.07						151.15
83	8015027	21kV·A以内交流电弧焊机	191.05	4.08	4.08	1.00	129.08									68.10	57.89						186.97
84	8015028	32kV·A以内交流电弧焊机	207.03	5.17	5.17	1.00	129.08									85.62	72.78						201.86
85	8017039	0.3m3/min内电动空压机	29.16	16.75	16.75											14.60	12.41						12.41
86	8017047	3m3/min内机动空压机	298.70	118.94	118.94					24.00	179.76												179.76
87	8017048	6m3/min内机动空压机	533.45	204.71	204.71					43.89	328.74												328.74
88	8017049	9m3/min内机动空压机	722.12	270.17	270.17					60.34	451.95												451.95
89	8099001	小型机具使用费	1.00																				

编制：　罗敏　　复核：　杨婷