专业	姓名	专业	姓名	专业	姓名	专业	姓名
给排水		人防		结构		空调	
建筑		电气					

会签

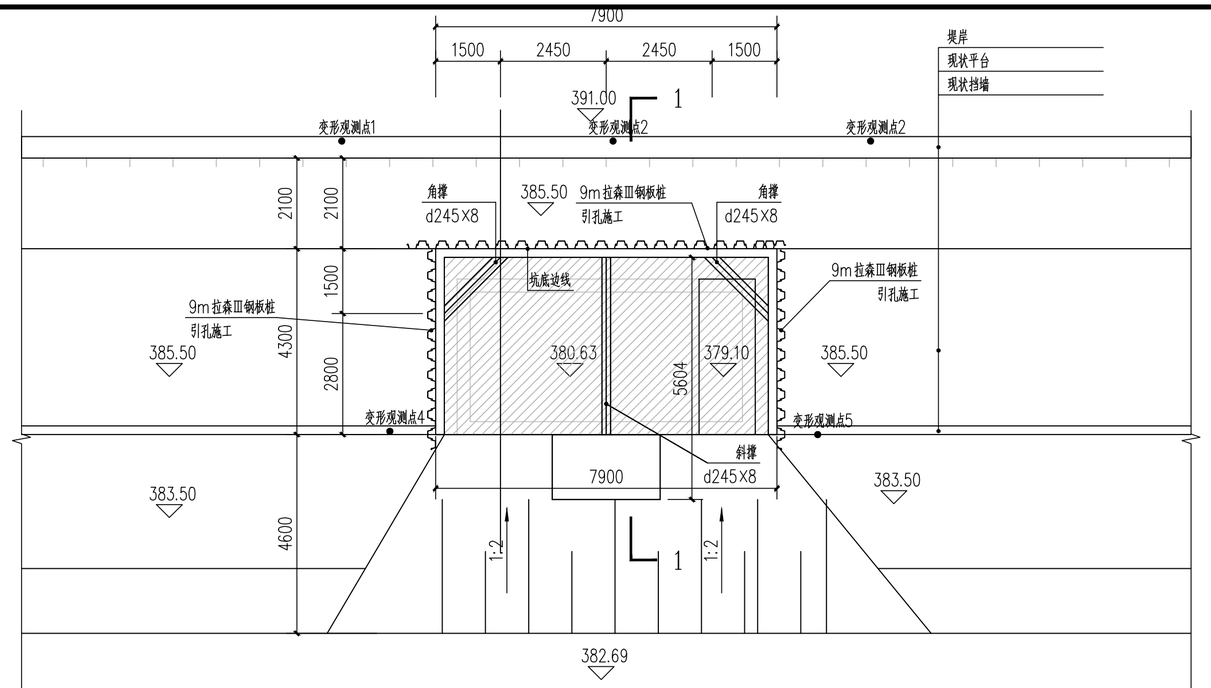

开挖平面布置图 1:100

引孔技术要求

1. 引孔工艺流程：①准备工作→ ②定位放线→ ③引孔定位→ ④钻机就位→ ⑤第一孔钻进→ ⑥取土堆放→ ⑦第二孔钻机就位→⑧第二孔钻进→⑨取土填入第一孔→⑩连续引孔→⑪最后一孔取土填入。钢板桩依序施打，完成支护，注意保持机械安操作间距→⑫钢板桩与引孔间隙灌入水泥土，水泥掺入量12%，强度不小于1Mpa。

2. 质量要求

- 根据施工组织方案，充分准备材料、人员、机械，合理安排工序。
- 引孔机定位，钻机定位位置纵向偏差不大于50mm，横向偏差不大于10mm；引孔机垂直度偏差不大于1/250，保证支护桩顺利施打。引孔机移动定位应平稳、安全。
- 引孔直径600mm，间距600mm，按顺序依次引孔至桩底标高。引孔机可采用螺旋杆引孔钻机、回转式钻机或其他形式引孔机。
- 引孔深度约5.5m，钻机施工前应在钻杆上做好标记，控制引孔深度不得小于设计支护桩体桩底标高。
- 质量检查：成孔直径偏差±50mm（全数检查）；深度偏差±0.2m；横向偏差10mm；纵向偏差50mm。

引孔注意事项：

1. 应遵循相关安全管理标准、安全操作规程及上级有关文件。
2. 机械进场，应对施工场地进行规划布局并根据现场情况进行施工临时围蔽，避免施工过程中对周围行人、禽畜产生影响，消除安全隐患。应编制专门的安全方案，并付诸实施。
3. 引孔孔位应做好标志，应及时施打支护桩。
4. 为避免引孔机和打桩机的相互干扰，机械间应保持一定的安全距离。
5. 引孔机和打桩机应稳定移动，防止倒塌，必要时应铺设路基板，保证安全施工。
6. 其它未尽事宜遵行国家、建设部、管线管理部门制定的现行有关设计及施工验收规范、规程、规定、条例执行。

引孔平面图方案

监测说明

1. 本项目布置5个变形监测点，采用测量平面坐标及高程的方式监测，施工时可根据实际情况增加监测点。
2. 变形监测必须选择有经验的人员或单位完成；
3. 观测周期及次数
   1）土方开挖施工期间每1～2天观测1次，雨天（中雨以上）施工，应加密监测频率；
   2）基坑开挖到底后，变形未稳定前，每1～3天观测1 次；底板浇筑完成，变形稳定后可每间隔7～15天观测1次；
   3）遇特殊情况（如变形出现突变或出现险情）时，应加密监测或连续监测；
   4）地下结构完成，并进行侧边回填土后，可停止变形监测。
   5)监测结果应及时反馈业主、设计、监理及施工单位，做到信息化施工动态设计。
4. 本基坑支护型式为明开挖放坡组合方式，按安全等级为二级设防，基坑环境等级为三级，累计最大水平位移及沉降不超过80mm，报警值50mm，变形速率连续三天不超过5mm/d。变形不收敛或出现突变或达到控制值时要采取加固措施。
5. 对于施工方法引起的地表变形和对周边环境的影响，应事先做出充分的预测，并使之符合建设单位的相关要求。当预计影响难以确保对地面建筑物、道路交通和地下管线的正常使用时，应在建设单位的组织下，会同有关部门商定采取有效的技术措施进行监测、鉴定和保护。

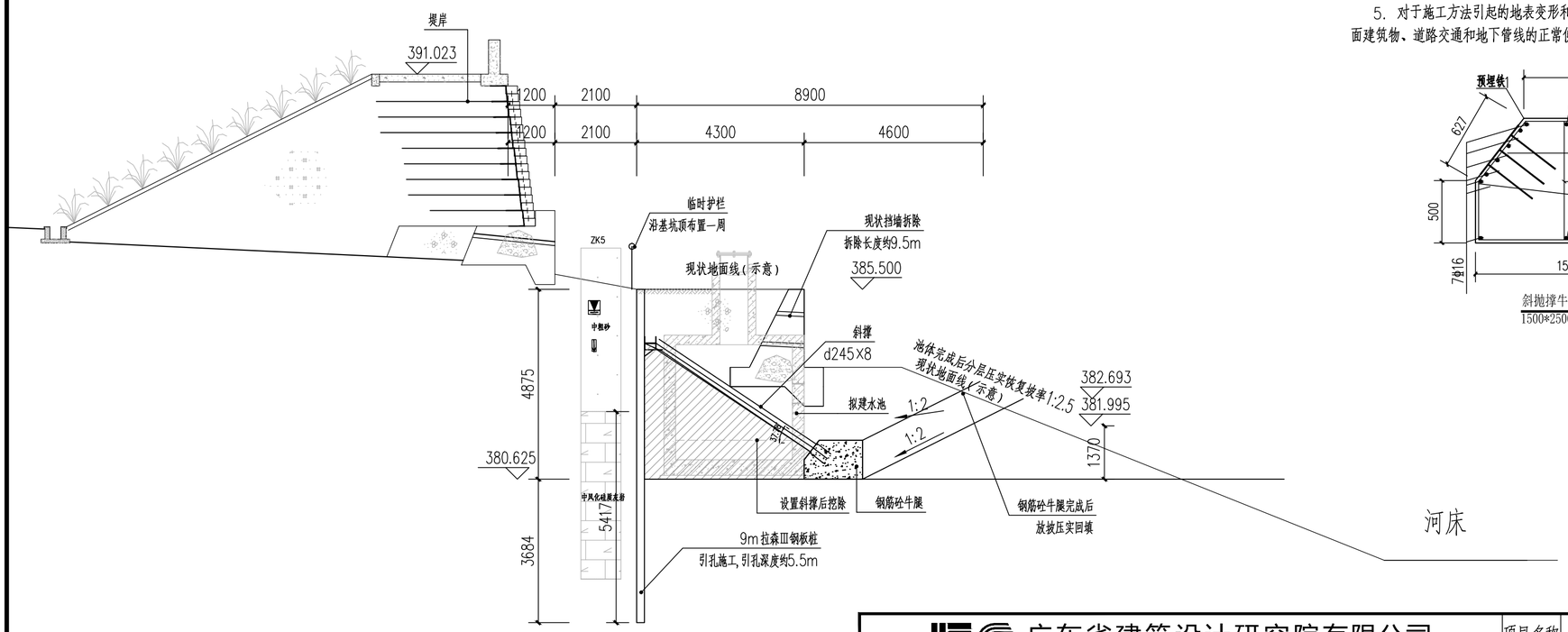

1—1剖面图 1:100

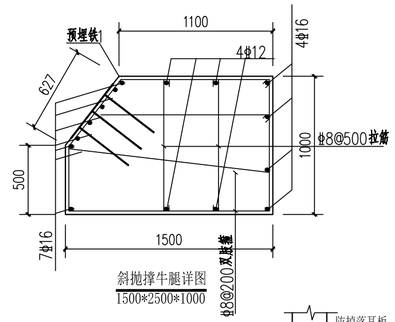

斜抛撑牛腿详图
1500*2500*1000

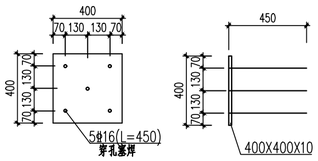

钢预埋铁详图

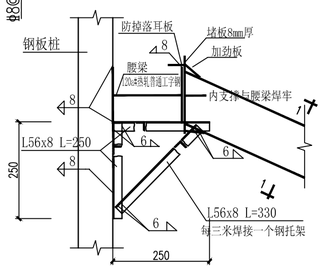

腰梁连接大样侧视图

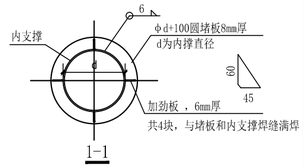

广东省建筑设计研究院有限公司 Guangdong Architectural Design & Research Institute Co., Ltd. 住建部工程设计资质甲级证书号：A244013736 住建部工程勘察综合资质甲级证书号：B144013739								项目名称	国家重点生态功能区武江流域（乳源段）水环境综合整治工程—大桥镇污水处理厂提标改造建设项目		建设单位	乳源瑶族自治县大桥镇人民政府		
								子项名称			图 名	提升泵井开挖平面布置图		
审定人	黄义军	黄义军	主持人			项目负责人	李晓春	李晓春	设计人	刘伟川	刘伟川	设计号	25X0020	专 业	结 构	图 别	结 施
审核人	黄义军	黄义军	校对人	曾桔波	曾桔波	专业负责人	刘伟川	刘伟川	制图人	刘伟川	刘伟川	设计阶段	施工图设计	日 期	2025.06	图 号	G-3-01

图纸版权属广东省建筑设计研究院有限公司所有，未经许可，任何单位及个人不得翻印复制作为其他工程之用。