专业	姓名	专业	姓名	专业	姓名	专业	姓名
建筑		给排水		结构		人防	
电气		空调					

会签

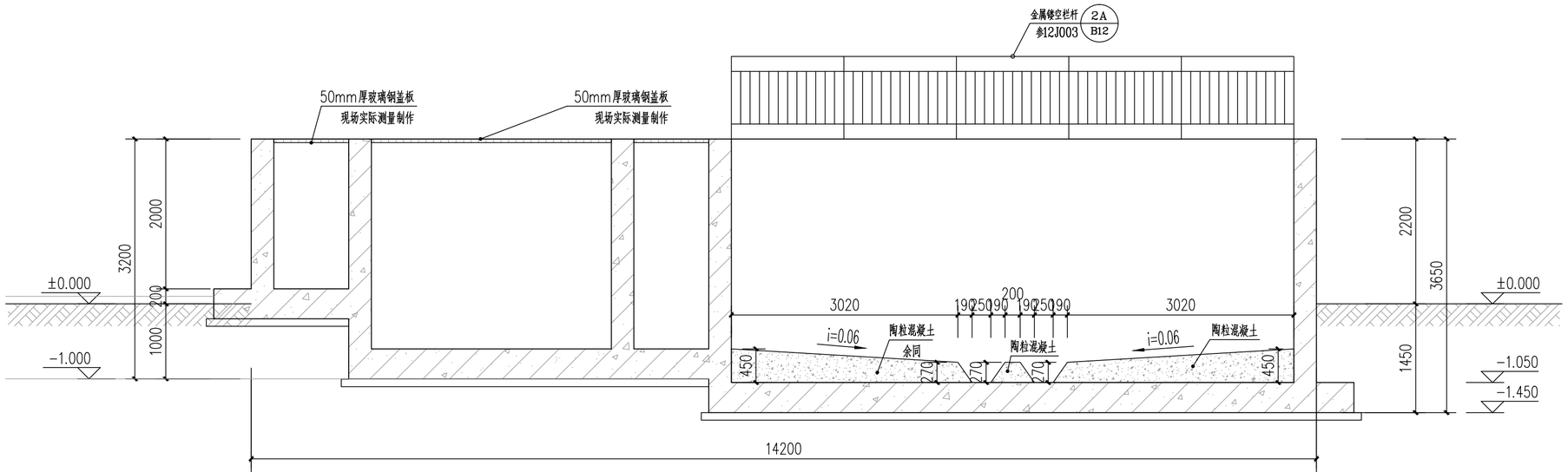

1-1剖面图、3-3剖面图 1:50

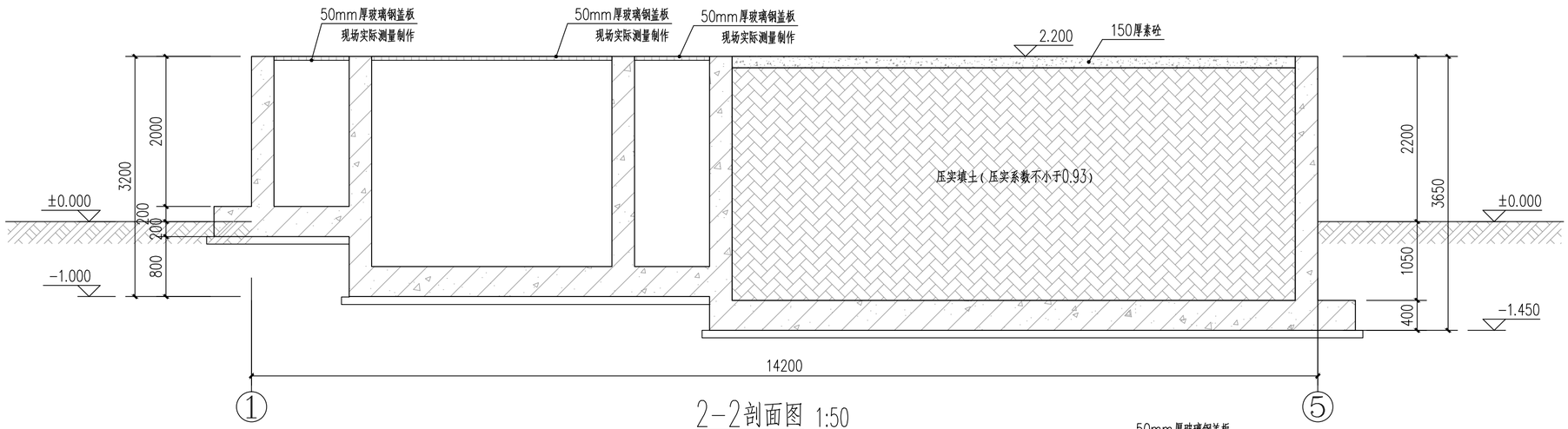

2-2剖面图 1:50

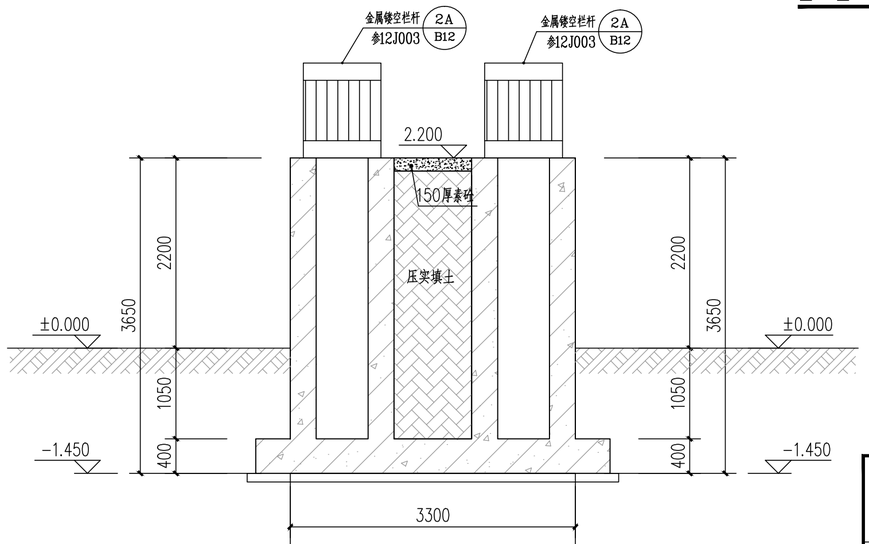

5-5剖面图 1:50

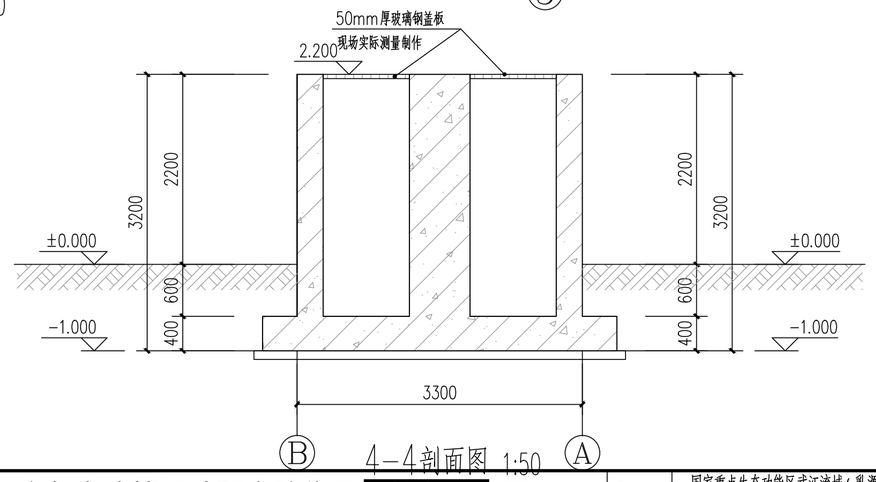

4-4剖面图 1:50

广东省建筑设计研究院集团股份有限公司 Guangdong Architectural Design and Research Institute Group Co., Ltd. 工程设计资质甲级证书号：A244013736、A144013739 工程勘察综合资质甲级证书号：B144013739																	
												项目名称	国家重点生态功能区武江流域（乳源段）水环境综合整治工程-大桥镇污水处理厂提标改造建设项目		建设单位	乳源瑶族自治县大桥镇人民政府	
												子项名称			图名	格栅池平流沉砂池剖面图	
审定人	黄义军	黄义军	主持人			项目负责人	李晓春	李晓春	设计人	刘伟川	刘伟川	设计号	25X0020	专业	结构	图别	结施
审核人	黄义军	黄义军	校对人	曾桔波	曾桔波	专业负责人	刘伟川	刘伟川	制图人	刘伟川	刘伟川	设计阶段	施工图设计	日期	2025.06	图号	JG-2-03

图纸版权属广东省建筑设计研究院集团股份有限公司所有，未经许可，任何单位及个人不得翻印复制作为其他工程之用。