会签	专业	姓名	专业	姓名	专业	姓名	专业	姓名
	建筑		结构		给排水			
	电气		空调		人防			

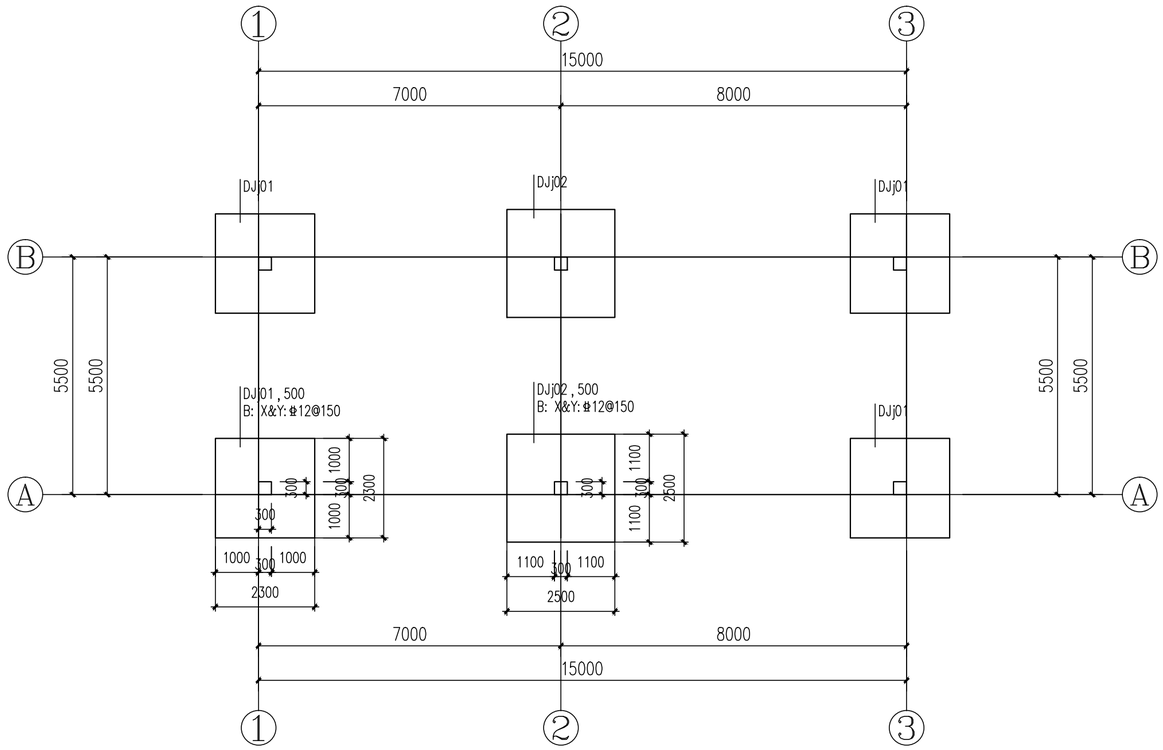

基础平面图 1:100

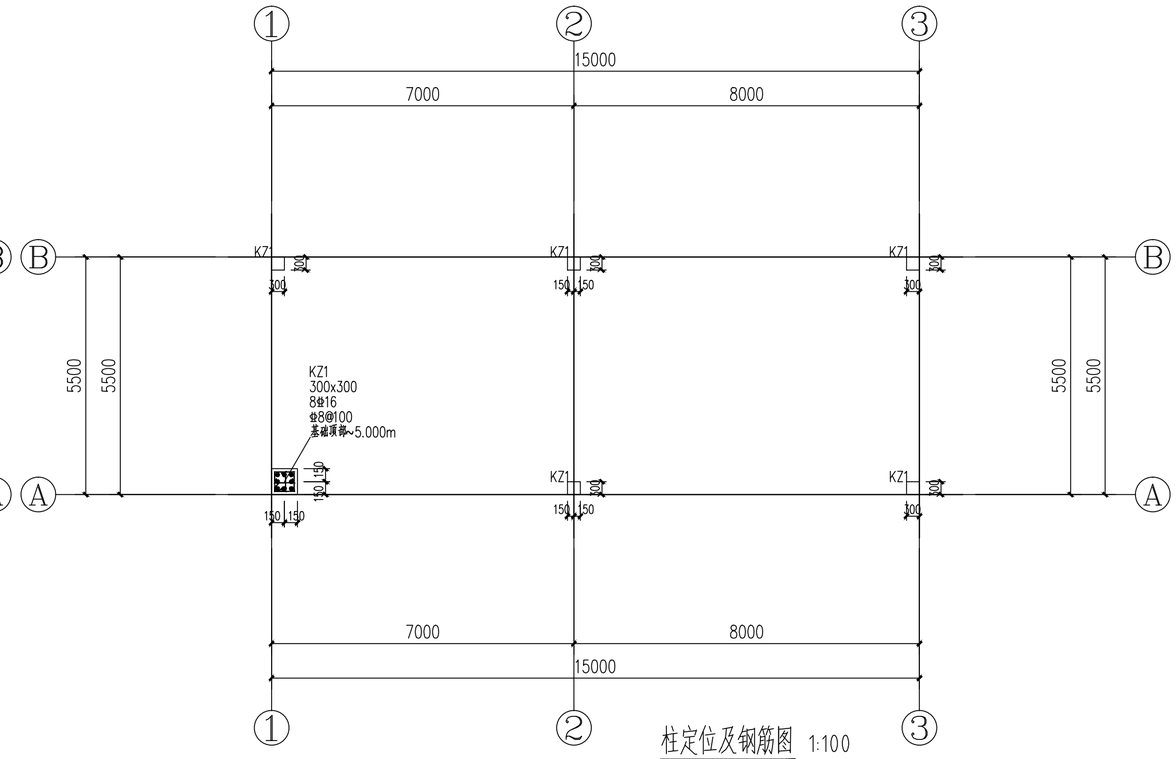

柱定位及钢筋图 1:100

基础说明：

1. 本工程±0.000（室内地面）对应的绝对高程为385.300m。
2. 基础及梁板柱混凝土强度等级为：C30，垫层C20；钢筋强度等级为三级钢。
3. 与本图标注相关钢筋构造详图参见国家建筑标注设计图集 22G101-3
4. 地基基础设计以《岩土工程勘察报告》及其岩层等高线作为主要设计依据。

采用扩展基础，基础持力层为压实填土，压实系数不小于0.97，基础承载力特征值为100kPa。地基承载力采用平板载荷试验或轻型动力触探法检验，或其他有效的检验方法，满足《建筑地基检测技术规范》JGJ340-2015的相关要求，检测方案应满足当地相关部门的要求。

5. 除特殊注明外，图中所标尺寸均为基础承台、柱中心定位尺寸，未标注尺寸平轴线或居中。
6. 基槽开挖需在坑底保留200mm的原土层，待敷设垫层时才临时铲除。基础施工时应注意保护持力层的状态，不被水浸泡和软化，以免地基承载力降低。

层号	标高(m)	层高(m)	混凝土等级
屋面	5.000		C30
基础梁	-0.500	5.500	C30

结构层楼面标高
结 构 层 高

说明：

1、与本图标注相关钢筋构造详图参见国家建筑标注设计图集 22G101-3
2、独基底面标高除单独标注外均为 -1.000m,基础下垫层100mm厚，各边飘出100mm
3、地基梁顶面标高除单独标注外均为 -0.500m

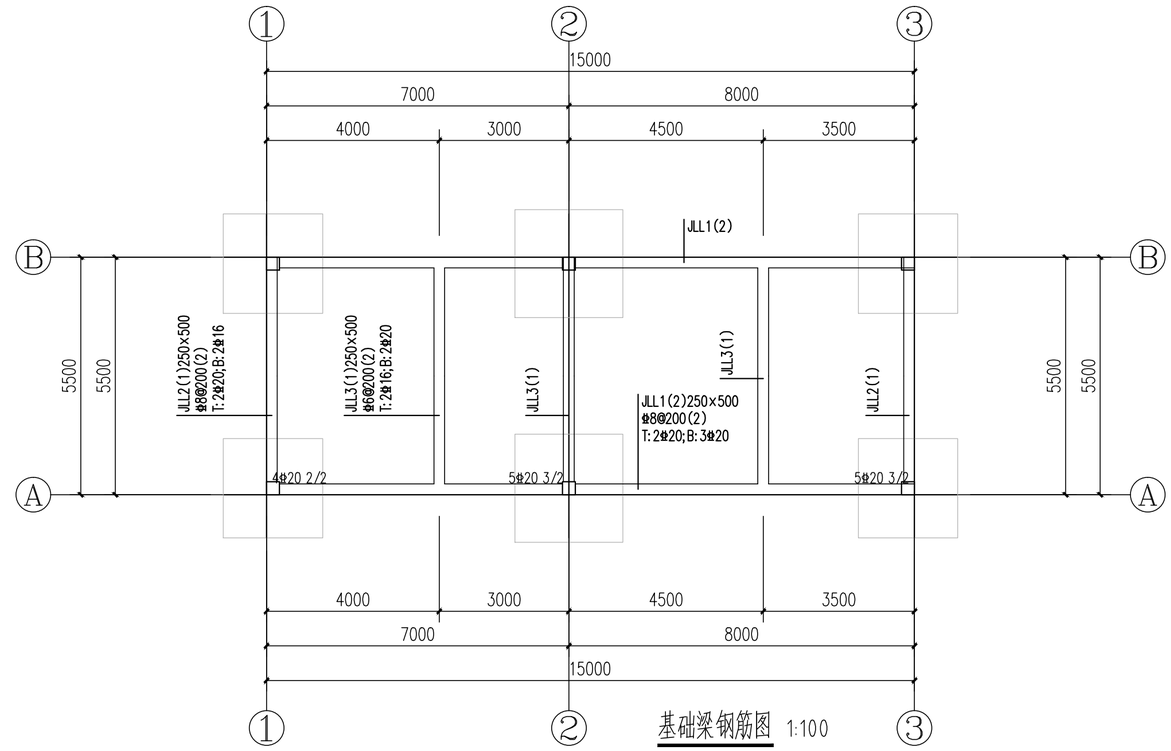

基础梁钢筋图 1:100

广东省建筑设计研究院集团股份有限公司 Guangdong Architectural Design and Research Institute Group Co., Ltd. 工程设计资质甲级证书：A244013736、A144013739 工程勘察综合资质甲级证书：B144013739																	
									项目名称	国家重点生态功能区武江流域（乳源段）水环境综合整治工程-大桥镇污水处理厂提标改造建设项目				建设单位	乳源瑶族自治县大桥镇人民政府		
									子项名称					图 名	综合楼结构图（一）		
审定人	黄义军	黄义军	主持人			项目负责人	李晓春	李晓春	设计人	刘伟川	刘伟川	设 计 号	25X0020	专 业	结 构	图 别	结 施
审核人	黄义军	黄义军	校对人	曾栢波	曾栢波	专业负责人	刘伟川	刘伟川	制图人	刘伟川	刘伟川	设计阶段	施工图设计	日 期	2025.06	图 号	JG-3-01

图纸版权属广东省建筑设计研究院集团股份有限公司所有，未经许可，任何单位及个人不得翻印复制作为其他工程之用。