会签		
专业	姓名	
景观		
园林		
道路		
电气		
仪控		
建筑		
结构		
岩土		
给水		
排水		
环境		

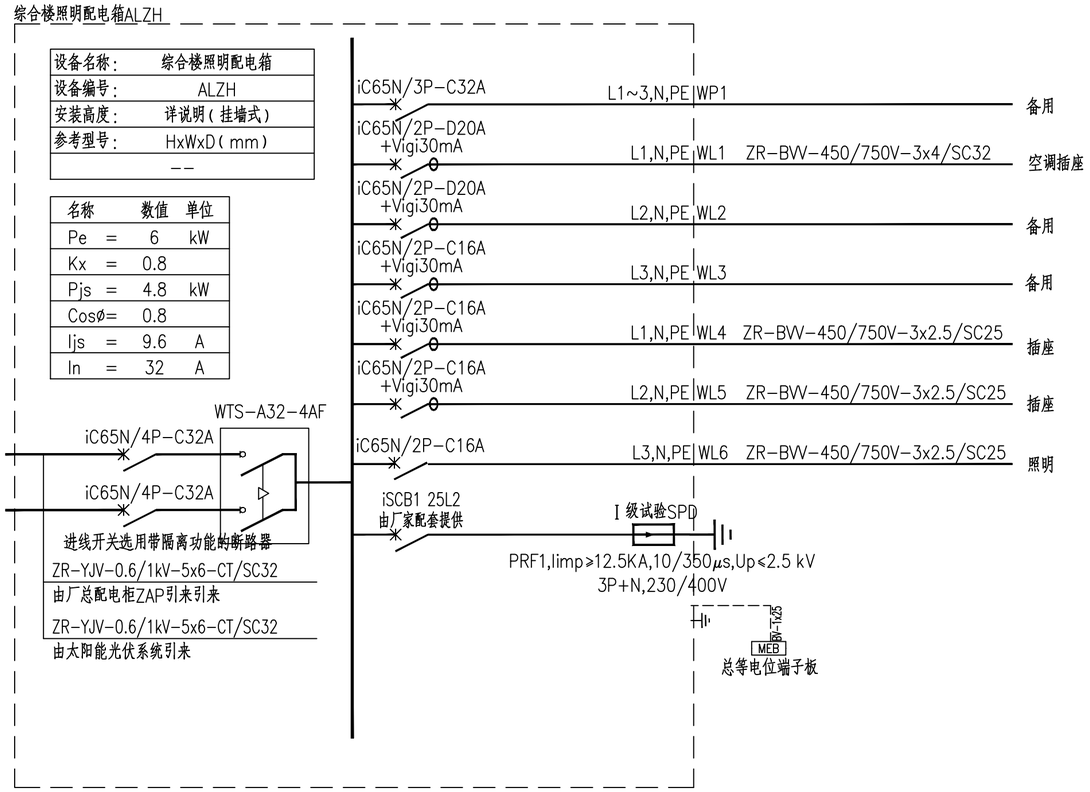

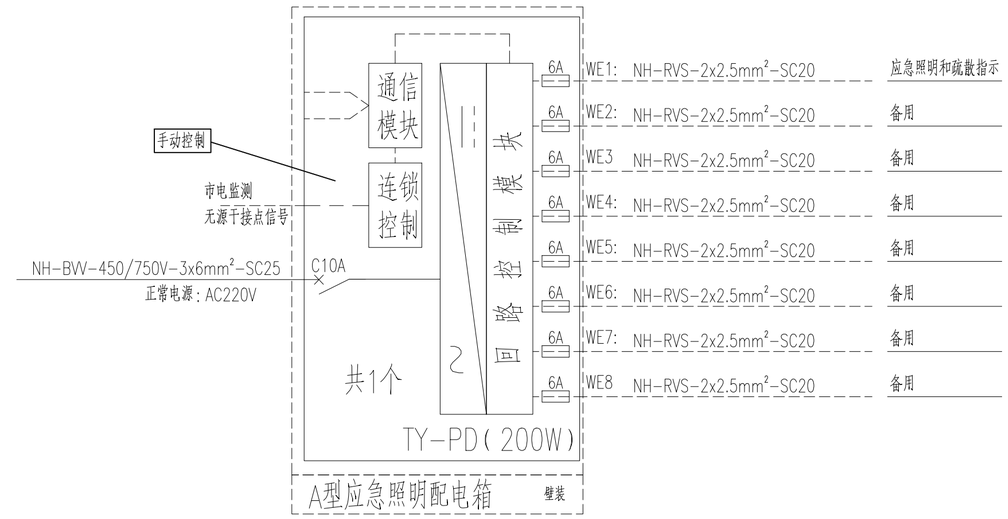

说明:

1、配电箱外形具体尺寸由电气成套厂家定,挂墙式配电箱安装高度距地1.5m。

2、配电箱进线开关选用带隔离功能的断路器。

3、低压电缆在引入建筑物处,保护导体(PE)应重复接地,接地电阻不应超过10欧姆。

4、入户总箱须加I级试验浪涌保护器。

5、电涌保护器安装线路上应设置过电流保护器件,该过电流保护器件应具备如下能力:1)分断SPD安装线路的预期短路电流;2)耐受通过SPD的电涌电流不断开;3)分断SPD内置热保护所不能断开的工频电流。

广东省建筑设计研究院集团股份有限公司 Guangdong Architectural Design and Research Institute Group Co., Ltd. 工程设计资质甲级证书号: A244013736、A144013739 工程勘察综合资质甲级证书号: B144013739								项目名称	国家重点生态功能区武江流域(乳源段)水环境综合整治工程-大桥镇污水处理厂提标改造建设项目				建设单位	乳源瑶族自治县大桥镇人民政府		
								子项名称					图名	照明配电系统图		
审定人	陈旭	陈旭	主持人			项目负责人	李晓春	李晓春	设计人	邱世坚	邱世坚	设计号	25X0020	专业	电气	图别	电施
审核人	周惠明	周惠明	校对人	王友功	王友功	专业负责人	邱世坚	邱世坚	制图人	邱世坚	邱世坚	设计阶段	施工图	日期	2025.06	图号	DQ-09

图纸版权属广东省建筑设计研究院集团股份有限公司所有,未经许可,任何单位及个人不得翻印复制作为其他工程之用。