会签																							
专业	姓名	专业	姓名	专业	姓名	专业	姓名	专业	姓名	专业	姓名	专业	姓名	专业	姓名	专业	姓名	专业	姓名	专业	姓名	专业	姓名
给水排水		建筑结构岩土		道路电气		景观园林																	
环境				仪控																			

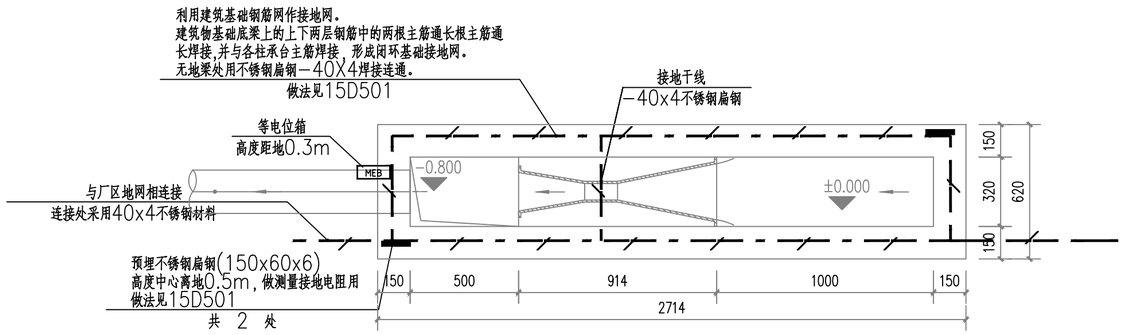

巴氏计量槽及尾水排放平面图 1:20

接地说明：

1.基础梁钢筋网，桩台钢筋连成接地网，其冲击电阻不大于30欧姆。

2.在建筑物周边作为引下线的0.5米处（距室外地平）预埋一150X60X6不锈钢扁钢，预埋扁钢与柱中主筋牢固焊接，以做接地电阻之用。

3.为防接触电压和跨步电压需在建筑物引下线3m范围内地表层的电阻率不小于50KΩm,或敷设5cm厚沥青层或15cm厚砾石层。

4.室外及室内接地干线选用－25x4不锈钢扁钢敷设，室内接地干线沿墙明敷(距地0.3m)或过门处埋地敷设。建筑物内金属物体均与接地干线相连，连接点不少于2处。

5.MEB总等电位接地端子板与引下线离开1米以上安全距离。建筑物金属体、金属装置、建筑物内系统、进出建筑物的金属管线应与防雷装置做等电位连接。

6.本工程防雷接地、电气设备的工作接地及保护接地、仪表系统接地等共用同一接地网，其工频接地电阻则不应大于1欧姆。实测不够，需增设人工接地极。

7.单体基础钢筋与厂区接地网的连接处采用40x4规格不锈钢材料。

图例设备对照表/主材表：（数量仅供参考，具体以实际需要为准）

序号	图例	设备名称	单位	数量	安装高度	安装方式	备注
1		接地线，不锈钢扁钢 －40/25x4	米	5	－	－	
2							
3							
4							
5							
6							

巴歇尔计量渠防雷接地平面布置图

广东省建筑设计研究院集团股份有限公司 Guangdong Architectural Design and Research Institute Group Co., Ltd. 工程设计资质甲级证书号：A244013736、A144013739 工程勘察综合资质甲级证书号：B144013739						项目名称	国家重点生态功能区武江流域（乳源段）水环境综合整治工程－大桥镇污水处理厂提标改造建设项目					建设单位	乳源瑶族自治县大桥镇人民政府		
						子项名称						图 名	巴歇尔计量渠防雷接地平面布置图		
审定人	陈 旭	陈旭	主持人			项目负责人	李晓春	李晓春	设计人	邱世坚	邱世坚	设 计 号	25X0020	专 业	电气	图 别	电施
审核人	周惠明	周惠明	校对人	王友功	王友功	专业负责人	邱世坚	邱世坚	制图人	邱世坚	邱世坚	设计阶段	施工图	日 期	2025.06	图 号	DQ－15

图纸版权属广东省建筑设计研究院集团股份有限公司所有，未经许可，任何单位及个人不得翻印复制作为其他工程之用。