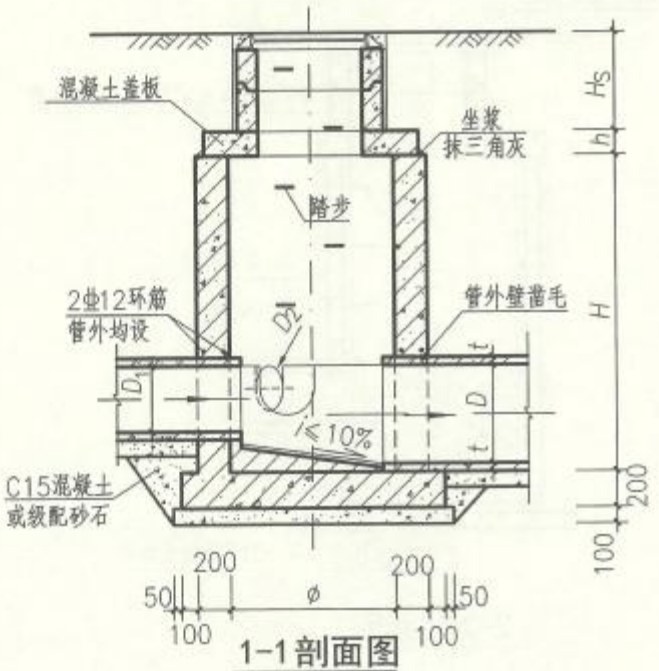

1-1剖面图

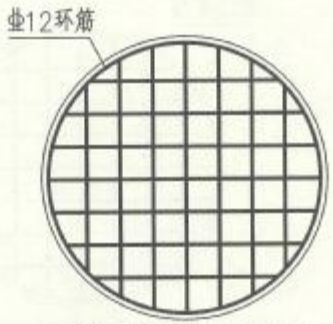

底板布筋示意图

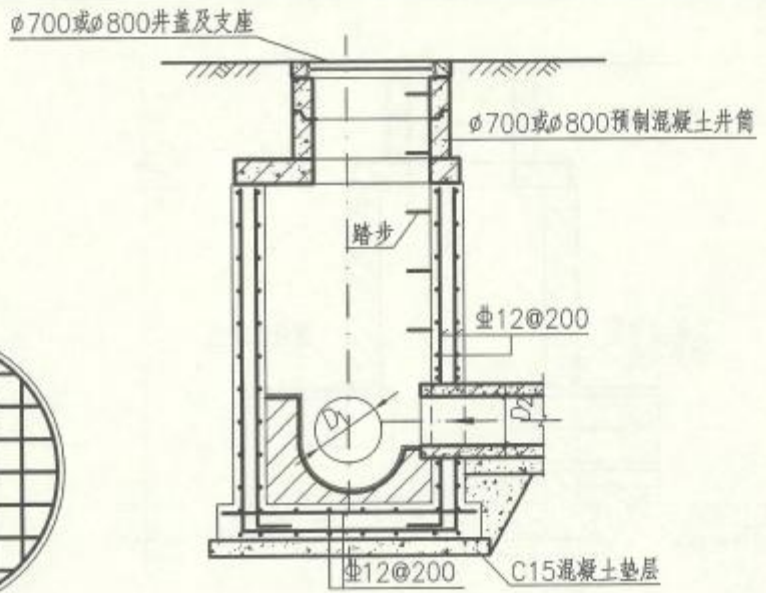

2-2剖面图

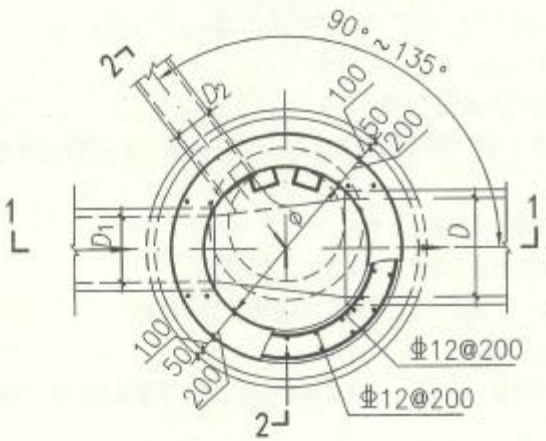

平面图

注：1. 井墙及底板混凝土为C30、S6；钢筋 Φ-HPB300、⌀-HRB400。
2. 混凝土净保护层厚度40mm。
3. 坐浆、抹三角灰均用M10防水水泥砂浆。
4. 流槽用C15混凝土浇筑或用M10水泥砂浆砌MU10流槽专用砖，M10防水水泥砂浆抹面，厚20mm。
5. 接入管道超挖部分用混凝土或级配砂石填实。
6. 管道与墙体、底板间隙应混凝土浇筑或砂浆填实、挤压严密。
7. 图中井室尺寸、适用条件、盖板型号应根据ø、D值按第31页确定。
8. D、D_1、D_2允许管径见第19页。
9. 流槽部分在安放踏步的同侧加设脚窝，踏步及脚窝布置、踏步安装见第333、334页。
10. 其他要求详见总说明。

⌀1000～⌀1800圆形混凝土污水检查井(Y03wh)									图集号	20S515
审核	李振川		校对	王晓玥		设计	周志坚		页	30

检查井选用表
检查井井型
圆形检查井
矩形直线检查井
矩形三通检查井
矩形四通检查井
异型三通检查井
矩形小三通检查井
矩形小四通检查井