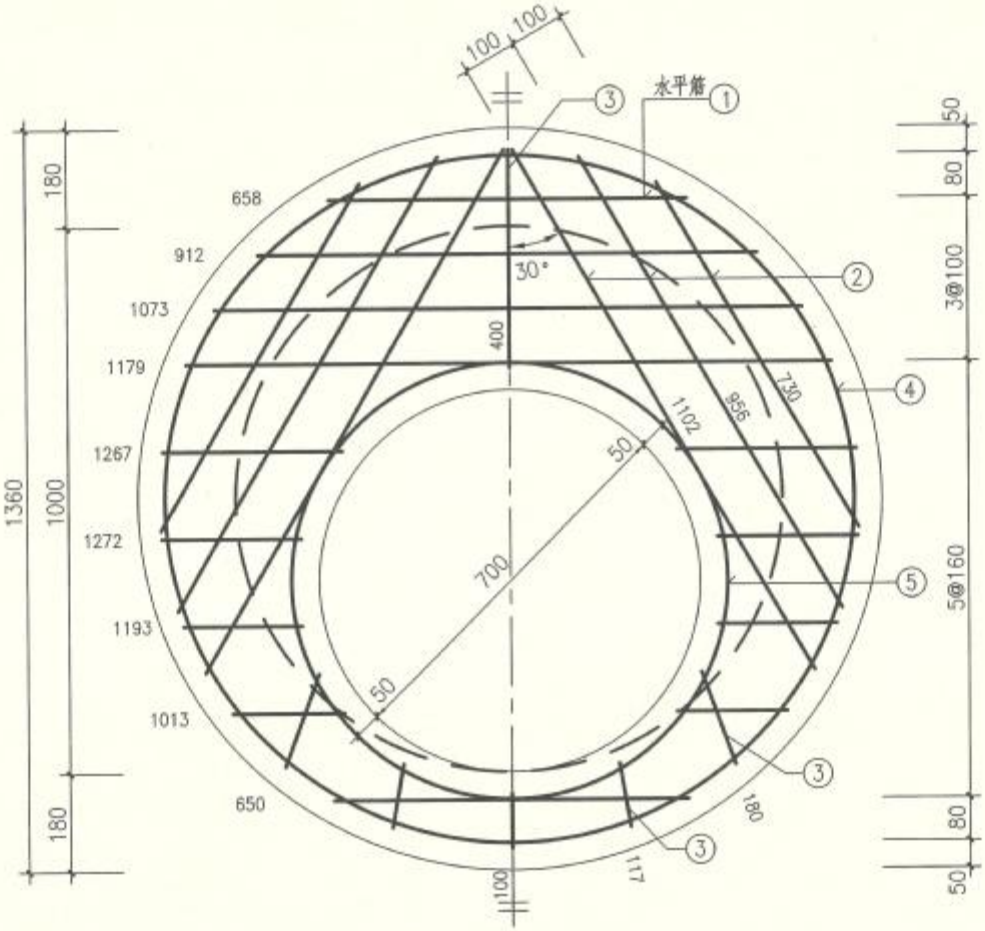

平面图

盖板规格表

盖板型号	盖板覆土厚（m）	板厚h（mm）	混凝土（m^3）
Y03B10-1	$0.8 \leqslant H_S \leqslant 2.0$	140	0.15
Y03B10-2	$0.4 \leqslant H_S < 0.8$ $2.0 < H_S \leqslant 4.0$	160	0.17

钢筋表

编号	型式	Y03B10-1		Y03B10-2		长度（mm）
		规格	数量	规格	数量	
①	—	Φ14	9	Φ14	9	分示
②	—	Φ14	6	Φ14	6	分示
③	—	Φ14	5	Φ14	6	分示
④	◯	Φ14	1	Φ14	1	3960
⑤	○	Φ14	1	Φ14	1	2510

说明：1. 钢筋放下层，水平筋在最下面；钢筋遇洞口断开。
2. ①号筋未扣除洞口钢筋长度。
3. ④⑤号筋不包括搭接或焊接长度。

注：1. 材料：混凝土为C30；钢筋：Φ—HPB300，Φ—HRB400。
2. 混凝土保护层厚度：40mm。
3. 设计覆土厚度：0.4m～4.0m。
4. 盖板如预制，加设吊环，吊环钢筋不小于4Φ8，吊环做法详见第330页。
5. φ700人孔可改为φ800，钢筋直径、根数及相对位置不变。
6. 其他详见总说明。

φ1000圆形雨、污水检查井盖板配筋（Y03B10）									图集号	20S515
审核	何彬		校对	王晓玥		设计	高兴军		页	32