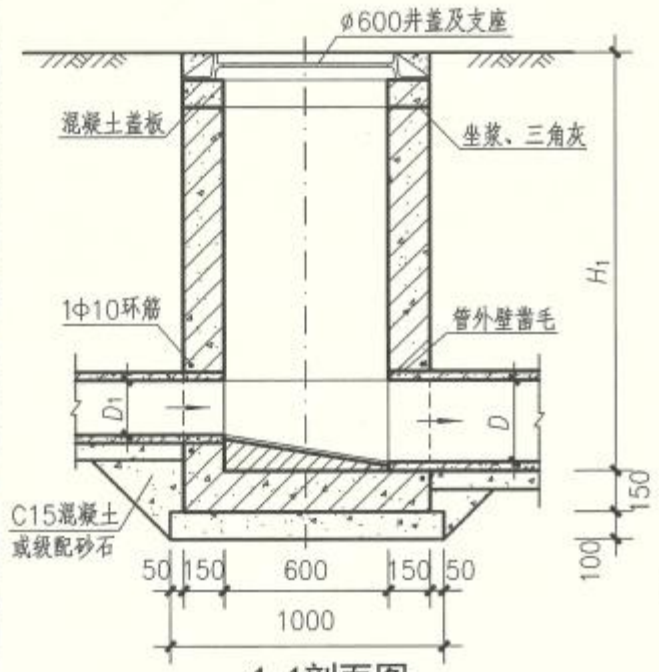

1-1剖面图

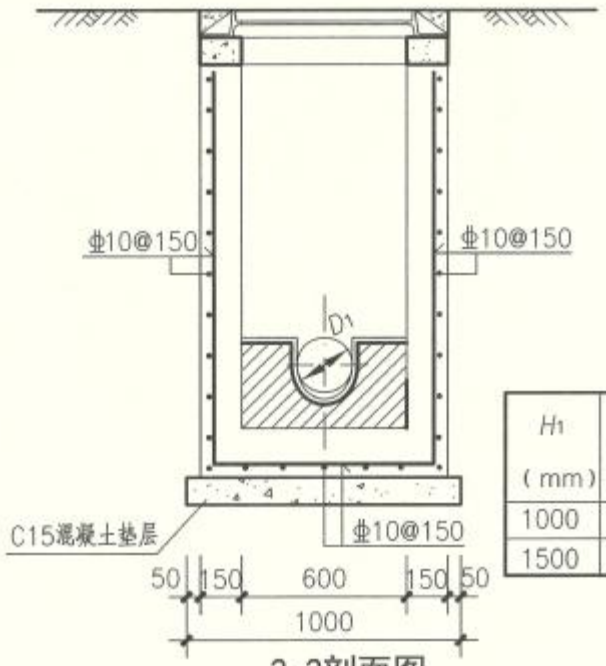

2-2剖面图

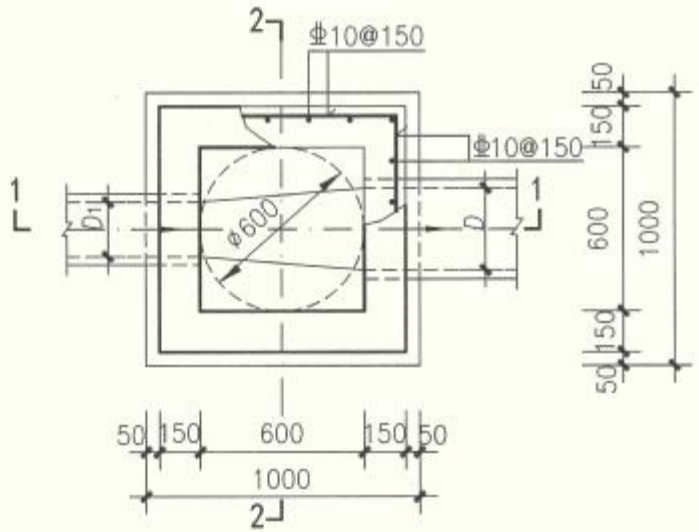

平面图

工程量表

H_1 (mm)	井墙混凝土 (m^3)	底板混凝土 (m^3)	钢筋重量(kg) 井墙	钢筋重量(kg) 底板	垫层混凝土 (m^3)	流槽 (m^3)	盖板型号
1000	0.45	0.12	24.83	7.08	0.10	0.08	J09B2
1500	0.68	0.12	38.63	7.08	0.10	0.08	

注：1. 井墙及底板混凝土为C30、S6；钢筋 Φ-HPB300、⊥-HRB400。
2. 钢筋距截面外侧2/5截面厚度处放置。
3. 坐浆、抹三角灰均用M10防水水泥砂浆。
4. 流槽用C15混凝土浇筑或用M10水泥砂浆砌MU10流槽专用砖，M10防水水泥砂浆抹面，厚20mm。
5. 接入管道超挖部分用混凝土或级配砂石填实。
6. 管道与墙体、底板间隙应混凝土浇筑或砂浆填实、挤压严密。
7. 管径 D、$D_1 \leqslant 300$，井深 $H_1 \leqslant 1500$mm。地下水最高位于地面下0.5m。
8. 其他要求详见总说明。

小方形600×600混凝土户线检查井（J09x2h）								图集号	20S515
审核	李振川		校对	王晓玥		设计	周志坚		页	326