广东省韶关市南雄市 2026 年和美乡村建设项目

施 工 图 设 计

第 十 二 册 共 二 十 册

湖口镇长市村（基础设施）

图纸出图专用章
汉宸国际工程设计集团有限公司

证书编号	证书分类	资质等级
[illegible]	[illegible]	甲级
A237001848	工程设计	乙级
自资规甲字22370561	城乡规划	甲级

工程编号：HCDG-NX01-202601

汉宸国际工程设计集团有限公司
Hanchen International Engineering Design Group Co., Ltd.

广东省建设工程施工图设计文件审查专用章
机构名称：广东粤湾施工图审查有限公司
机构类别：一类　　认定书编号：19105
业务范围：一类房屋建筑（含超限高层）工程；
一类市政基础设施（给水、排水、道路、桥梁、隧道、公共交通、环境卫生、风景园林）工程**
有效期至：2028年10月08日

二〇二六年八月

图 纸 目 录					项目名称	广东省韶关市南雄市2026年和美乡村建设项目			2026年08月
序号	图名	图号	规格	页数	序号	图名	图号	规格	页数
1	村内道路		A3	1					
2	护坡主要工程数量表	DL-01	A3	1					
3	护坡平面图	DL-02	A2	1					
4	浆砌石护坡大样图	附图1	A2	1					
5	公共照明		A3	1					
6	照明主要工程数量表	ZM-01	A3	1					
7	照明平面图	ZM-02	A3	1					
8	太阳能路灯大样图	附图1	A3	1					

图纸出图专用章
汉宸国际工程设计集团有限公司
证书编号　证书分类　资质等级
A137001841　工程设计　甲级
A237001848　工程设计　乙级
自资规甲字22370561　城乡规划　甲级

广东省建设工程施工图设计文件审查专用章
机构名称：广东粤湾施工图审查有限公司
机构类别：一类　　认定书编号：19105
业务范围：一类房屋建筑(含超限高层)工程；
一类市政基础设施(给水、排水、道路、桥梁、隧道、公共交通、环境卫生、风景园林)工程**
有效期至：2028年10月08日

村内道路

图纸出图专用章
汉宸国际工程设计集团有限公司

证书编号	证书分类	资质等级
A137001841	工程设计	甲级
A237001848	工程设计	乙级
自资规甲字22370561	城乡规划	甲级

广东省建设工程施工图设计文件审查专用章
机构名称：广东粤湾施工图审查有限公司
机构类别：一类　　认定书编号：19105
业务范围：一类房屋建筑(含超限高层)工程；
一类市政基础设施(给水、排水、道路、桥梁、隧道、公共交通、环境卫生、风景园林)工程**
有效期至：2028年10月08日

护坡主要工程数量表

序号	工程名称	单位	新建浆砌石护坡长度
1	浆砌石护坡1（深2米）	m	227.17
2	浆砌石护坡2（深2米）	m	188.17
3	浆砌石护坡3（深2米）	m	123.26
4	浆砌石护坡4（深2米）	m	188.27
5	浆砌石护坡5（深3米）	m	56.59
6	浆砌石护坡6（深3米）	m	32.25
7	浆砌石护坡7（深2米）	m	120.75
8	浆砌石护坡8（深2米）	m	81.8
9	浆砌石护坡9（深4米）	m	64.62
10	总计	m	1082.88

图纸出图专用章
汉宸国际工程设计集团有限公司
证书编号 证书分类 资质等级
A137001841 工程设计 甲级
A237001848 工程设计 乙级
自资规甲字22370561 城乡规划 甲级

广东省建设工程施工图设计文件审查专用章
机构名称：广东粤海施工图审查有限公司
机构类别：一类 认定书编号：19105
业务范围：一类房屋建筑(含超限高层)工程；
一类市政基础设施(给水、排水、道路、桥梁、隧道、公共交通、环境卫生、风景园林)工程**
有效期至：2028年10月08日

汉宸国际工程设计集团有限公司
Hanchen International Engineering Design Group Co.,Ltd.
地址：山东省济南市高新区舜华路2000号舜泰广场8号楼东2501室
电话：0531-82306100
传真：0531-82306100
邮编：250101
电邮：www.hchdg.com

工程设计证书编号(甲级)A137001841

备注：

1、本图纸须经规划、施工图审查、消防等主管部门批准后方可生效。

2、图中所有尺寸均以标注为准，除注明者外，标高以米（m）为单位，其余以毫米（mm）为单位。

3、使用本图纸时，请同时参照各专业图纸，如有疑问，请及时与设计师联系。

4、施工单位不得随意变更图纸，所有设计变更须征得设计师同意。

注册师印章 资质章

会签栏

建筑		结构	
暖通		强电	
给排水		弱电	

建设单位	南雄市农业农村局
工程名称	广东省韶关市南雄市2026年和美乡村建设项目
子项名称	湖口镇长市村
图名	护坡主要工程数量表

审定	侯学鹏	
审核	刘巍	
校对	徐菲	
项目负责	林若田	
专业负责	侯学鹏	
方案设计		
设计	刘子北	
制图	刘子北	
工号	HCDG-NX01-202601	
专业	村内道路	
图号	DL-01	
日期	2026年8月	
版本	1	

新建浆砌石护坡1
宽2米，长227.17米

X=2788653.146
Y=38541460.509

X=2788712.920
Y=38541664.915

新建浆砌石护坡2
宽2米，长188.17米

X=2788607.436
Y=38541484.486

X=2788630.696
Y=38541666.949

X=2788007.206
Y=38543739.921

X=2787960.779
Y=38543684.523

新建浆砌石护坡4
宽2米，长188.27米

X=2787925.041
Y=38543594.908

X=2788346.557
Y=38541941.928

X=2788348.323
Y=38541960.703

新建浆砌石护坡3
宽2米，长123.26米

X=2788322.467
Y=38541930.170

X=2788321.551
Y=38541976.956

X=2787247.599
Y=38543761.974

X=2787222.628
Y=38543715.474

新建浆砌石护坡5
宽3米，长56.59米

X=2786907.828
Y=38543704.993

新建浆砌石护坡6
宽3米，长32.25米

X=2786899.413
Y=38543679.586

X=2785278.307
Y=38541947.070

新建浆砌石护坡8
宽2米，长81.8米

X=2785252.866
Y=38542021.525

X=2785058.621
Y=38543302.374

新建浆砌石护坡9
宽3.5米，长64.62米

X=2784995.828
Y=38543312.295

X=2785590.962
Y=38541911.114

新建浆砌石护坡7
宽2米，长120.75米

X=2785501.052
Y=38541977.402

图纸出图专用章
汉宸国际工程设计集团有限公司
证书编号 证书分类 资质等级
A137001841 工程设计 甲级
A237001848 工程设计 乙级
自资规甲字[2237054]号 乡规划 甲级

广东省建设工程施工图设计文件审查专用章
机构名称：广东粤海施工图审查有限公司
机构类别：一类 认定书编号：19105
业务范围：一类房屋建筑（含超限高层）工程；
市政公用工程（含城市轨道交通工程）；
市政基础设施（给水、排水、道路、桥梁、隧道、环境卫生、风景园林）工程**
有效期：2028年10月08日

图例：

- 池塘用地红线
- 水泥安全防护设施
- 新建浆砌石护坡

护坡平面图 1:1000

坐标系统：2000国家大地坐标系。标高系统：高程基准采用1985国家工程基准。

汉宸国际工程设计集团有限公司
Hanchen International Engineering Design Group Co.,Ltd.
地址：山东省济南市高新区舜华路2000号舜泰广场8号楼东2501室
电话：0531-82306100
传真：0531-82306100
邮编：250101
电邮：www.hchdg.com

工程设计证书编号(甲级)A137001841

备注：

1、本图纸须经规划、施工图审查、消防等主管部门批准后方可生效。

2、图中所有尺寸均以标注为准，除注明者外，标高以米（m）为单位，其余以毫米（mm）为单位。

3、使用本图纸时，请同时参照各专业图纸，如有疑问，请及时与设计师联系。

4、施工单位不得随意变更图纸，所有设计变更须征得设计师同意。

注册师印章	资质章

会签栏

建筑		结构	
暖通		强电	
给排水		弱电	

建设单位	南雄市农业农村局
工程名称	广东省韶关市南雄市2026年和美乡村建设项目
子项名称	湖口镇长市村
图名	护坡平面图

审定	侯学鹏	
审核	刘巍	
校对	徐菲	
项目负责	林若田	
专业负责	侯学鹏	
方案设计		
设计	刘子北	
制图	刘子北	
工号	HCDG-NX01-202601	
专业	村内道路	
图号	DL-02	
日期	2026年8月	
版本	1	

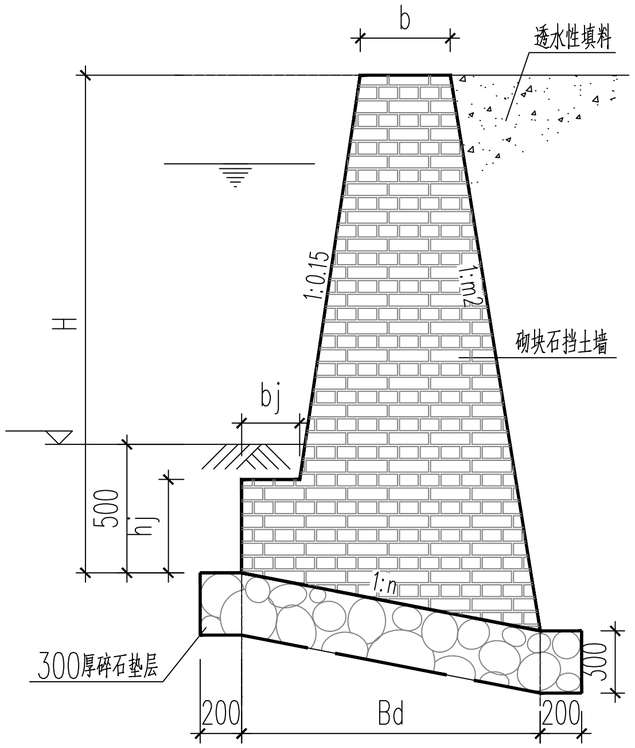

浆砌石护坡大样图 1：20

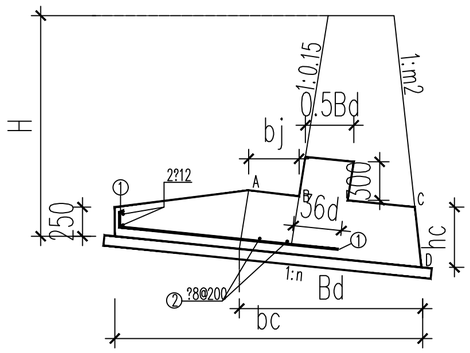

扩展基础 1：20

挡土墙尺寸表

基底摩擦系数μ=0.3 内摩擦角30°

断面尺寸(mm)								每米体积	基底压力设计值(kPa)	
H	b	Bd	bj	hj		m2	n	(m^3)	墙趾	墙踵
2000	300	980	200	200		0.1	0.20	1.23	39	39
3000	400	1300	200	300		0.1	0.20	2.55	66	53
4000	600	1760	300	500		0.1	0.20	4.43	93	67
5000	600	2120	300	／		0.1	0.20	7.18	110	93
6000	800	2680	300	／		0.1	0.20	11.96	120	109

扩展基础

H	hc	bc	pk	①
2000	／	／	／	／
3000	／	／	／	／
4000	／	／	／	／
5000	500	2600	110	?16@150
6000	500	3300	120	?16@150

说明：

1.本图单位除特殊标注外，其余均为mm。

2.挡土墙下方基底承载力应≥基底最大压力设计值。

3.挡土墙扩展基础：

当挡土墙基底承载力达不到设计要求时，需要做扩展基础，扩展基础注意事项：

3.1.施工放线时，先放好与原无筋扩展基础重合的B、D两点，根据hc定出C点（C点在墙背线上），连接CB延长至A，使AB=bj,注意墙身尺寸、墙面及墙背斜度和基底逆坡保持不变，各线段几何关系见左图。

3.2.扩展基础用C30混凝土，1号钢筋用HRB400，2号分布钢筋用HPB300,保护层50mm。扩展基础设垫层，垫层用C20级混凝土，厚度100mm，每边宽出100mm.

4.挡土墙墙体：

4.1.墙高≥6m，墙身及基础采用M7.5水泥砂浆砌MU30毛石；墙高<6m，墙身及基础采用M5水泥砂浆砌MU30毛石。缺少石料地区，可用C7.5混凝土或毛石混凝土。

4.2.墙顶用1：3水泥砂浆抹成5%外斜护顶，厚度不小于30mm。

4.3.外露面用M7.5砂浆勾缝。

4.4.应挑选力学性质一致、较大的和表面较平的、不应有过分破碎、风化及严重裂缝的毛石砌筑，其最小厚度为150mm。

4.5.结合地质情况及墙高墙身断面的变化情况，需设置沉降缝；为减少砌体硬化后收缩和温度变化等产生裂缝，需设置伸缩缝。沉降伸缩缝每隔10~25m设置一道，缝宽20~30mm，缝中填塞沥青麻筋、沥青板或其它有弹性的防水材料，沿内外顶三方填塞深度不小于150mm。

4.6.挡墙的高度随地形的起伏而变化。墙趾处地面有纵坡时，挡土墙基底宜做成不大于5%的纵坡，当地基为岩石时，纵向做成台阶，其宽高比不大于1:2。当墙下与地形高差1m左右时，采用1:1边坡处理。

5.墙后填土：

5.1.填方区墙后填土应等墙体浆砌强度达到70%以上时方可回填，回填土的内摩擦角应不小于35°，可采用砂卵石类土、碎石类土等。回填土应清除树根草皮等杂质，控制适当的含水量，分层夯实。其密实度要求在墙背范围1m内达到最佳密实度90%，1m以外为85%。

5.2.挖方区墙背填土坡度应严格按照设计要求施工。

6.挡土墙施工必须严格按照规范要求进行。

图纸出图专用章
汉宸国际工程设计集团有限公司
证书编号A137001841 工程设计 甲级
A237001848 工程设计 乙级
自资规甲字22370504 城乡规划 甲级

广东省建设工程施工图设计文件审查专用章
机构名称：广东粤湾施工图审查有限公司
机构类别：一类 认定书编号：19105
业务范围：一类房屋建筑（含超限高层）工程；
一类市政基础设施（给水、排水、道路、桥梁、隧道、公共交通、环境卫生、风景园林）工程**
有效期至：2028年10月08日

汉宸国际工程设计集团有限公司
Hanchen International Engineering Design Group Co.,Ltd.
地址：山东省济南市高新区舜华路2000号舜泰广场8号楼东2501室
电话：0531-82306100
传真：0531-82306100
邮编：250101
电邮：www.hchdg.com
工程设计证书编号（甲级）A137001841

备注：

1、本图纸须经规划、施工图审查、消防等主管部门批准后方可生效。

2、图中所有尺寸均以标注为准，除注明者外，标高以米（m）为单位，其余以毫米（mm）为单位。

3、使用本图纸时，请同时参照各专业图纸，如有疑问，请及时与设计师联系。

4、施工单位不得随意变更图纸，所有设计变更须征得设计师同意。

注册师印章 资质章

会签栏

建筑		结构	
暖通		强电	
给排水		弱电	

建设单位	南雄市农业农村局
工程名称	广东省韶关市南雄市2026年和美乡村建设项目
子项名称	
图名	浆砌石护坡大样图

审定	侯学鹏	
审核	刘巍	
校对	徐菲	
项目负责	林若田	
专业负责	侯学鹏	
方案设计		
设计	刘子北	
制图	刘子北	
工号	HCDG-NX01-202601	
专业	村内道路	
图号	附图1	
日期	2026年8月	
版本	1	

公共照明

图纸出图专用章
汉宸国际工程设计集团有限公司

证书编号	证书分类	资质等级
A137001841	工程设计	甲级
A237001848	工程设计	乙级
自资规甲字22370561	城乡规划	甲级

广东省建设工程施工图设计文件审查专用章
机构名称：广东粤湾施工图审查有限公司
机构类别：一类　　认定书编号：19105
业务范围：一类房屋建筑（含超限高层）工程；
一类市政基础设施（给水、排水、道路、桥梁、隧道、公共交通、环境卫生、风景园林）工程**
有效期至：2028年10月08日

公共照明主要工程数量表

序号	工程名称	单位	新建太阳能路灯
1	太阳能路灯（白木2组）	盏	11
2	太阳能路灯（其他小组）	盏	12
3	总计	盏	23

注：本村总计需要23盏路灯，其中白木2组11盏，其他小组12盏可根据小组需求酌情安排路灯位置和数量

图纸出图专用章
汉宸国际工程设计集团有限公司
证书编号 证书分类 资质等级
A137001841 工程设计 甲级
A237001848 工程设计 乙级
自资规甲字22370561 城乡规划 甲级

广东省建设工程施工图设计文件审查专用章
机构名称：广东粤湾施工图审查有限公司
机构类别：一类 认定书编号：19105
业务范围：一类房屋建筑(含超限高层)工程；
一类市政基础设施(给水、排水、道路、桥梁、隧道、公共交通、环境卫生、风景园林)工程**
有效期至：2028年10月08日

汉宸国际工程设计集团有限公司
Hanchen International Engineering Design Group Co.,Ltd.
地址：山东省济南市高新区舜华路2000号舜泰广场8号楼东2501室
电话：0531-82306100
传真：0531-82306100
邮编：250101
电邮：www.hchdg.com

工程设计证书编号(甲级)A137001841

备注：

1、本图纸须经规划、施工图审查、消防等主管部门批准后方可生效。

2、图中所有尺寸均以标注为准，除注明者外，标高以米（m）为单位，其余以毫米（mm）为单位。

3、使用本图纸时，请同时参照各专业图纸，如有疑问，请及时与设计师联系。

4、施工单位不得随意变更图纸，所有设计变更须征得设计师同意。

注册师印章 资质章

会签栏

建筑		结构	
暖通		强电	
给排水		弱电	

建设单位	南雄市农业农村局
工程名称	广东省韶关市南雄市2026年和美乡村建设项目
子项名称	湖口镇长市村
图名	照明主要工程数量表

审定	侯学鹏	
审核	王桂华	
校对	贾海涛	
项目负责		
专业负责	贾海涛	
方案设计		
设计	刘杰	
制图	刘杰	
工号	HCDG-NX01-202601	
专业	公共照明	
图号	ZM-01	
日期	2026年8月	
版本	1	

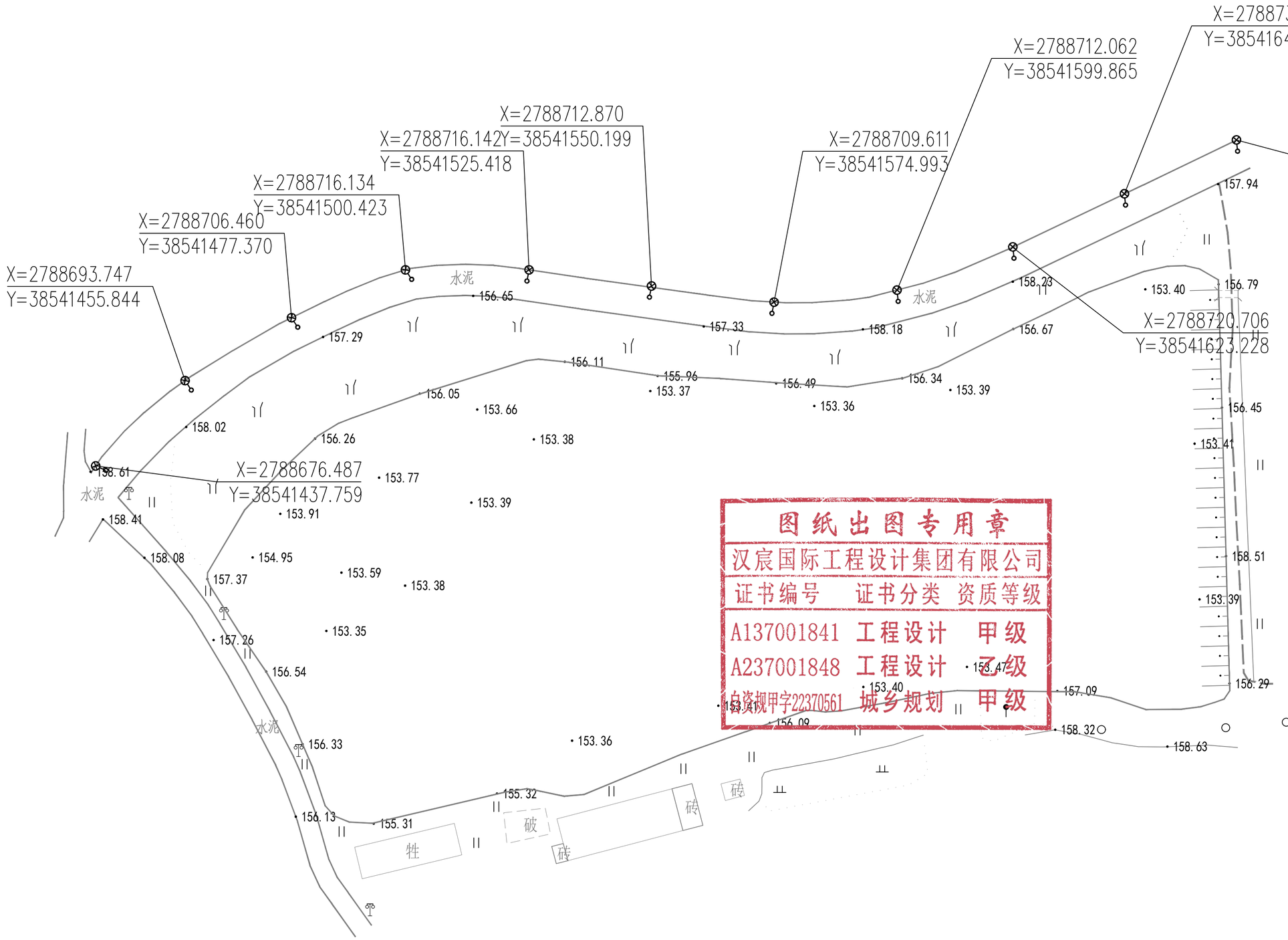

图例：

太阳能路灯

照明平面图（西片村小组）

坐标系统：2000国家大地坐标系。标高系统：高程基准采用1985国家工程基准。

图纸出图专用章
汉宸国际工程设计集团有限公司
证书编号 证书分类 资质等级
A137001841 工程设计 甲级
A237001848 工程设计 乙级
自资规甲字22370561 城乡规划 甲级

广东省建设工程施工图设计文件审查专用章
机构名称：广东粤海施工图审查有限公司
机构类别：一类 认定书编号：19105
业务范围：一类房屋建筑（含超限高层）工程；
一类市政基础设施（给水、排水、道路、桥梁、隧道、公共交通、环境卫生、风景园林）工程**
有效期至：2028年10月08日

汉宸国际工程设计集团有限公司
Hanchen International Engineering Design Group Co.,Ltd.
地址：山东省济南市高新区舜华路2000号舜泰广场8号楼东2501室
电话：0531-82306100
传真：0531-82306100
邮编：250101
电邮：www.hchdg.com

工程设计证书编号（甲级）A137001841

备注：

1、本图纸须经规划、施工图审查、消防等主管部门批准后方可生效。

2、图中所有尺寸均以标注为准，除注明者外，标高以米（m）为单位，其余以毫米（mm）为单位。

3、使用本图纸时，请同时参照各专业图纸，如有疑问，请及时与设计师联系。

4、施工单位不得随意变更图纸，所有设计变更须征得设计师同意。

注册师印章	资质章

会签栏

建筑		结构	
暖通		强电	
给排水		弱电	

建设单位	南雄市农业农村局
工程名称	广东省韶关市南雄市2026年和美乡村建设项目
子项名称	湖口镇长市村
图名	照明平面图

审定	侯学鹏	
审核	王桂华	
校对	贾海涛	
项目负责		
专业负责	贾海涛	
方案设计		
设计	刘杰	
制图	刘杰	
工号	HCDG-NX01-202601	
专业	公共照明	
图号	ZM-02	
日期	2026年8月	
版本	1	

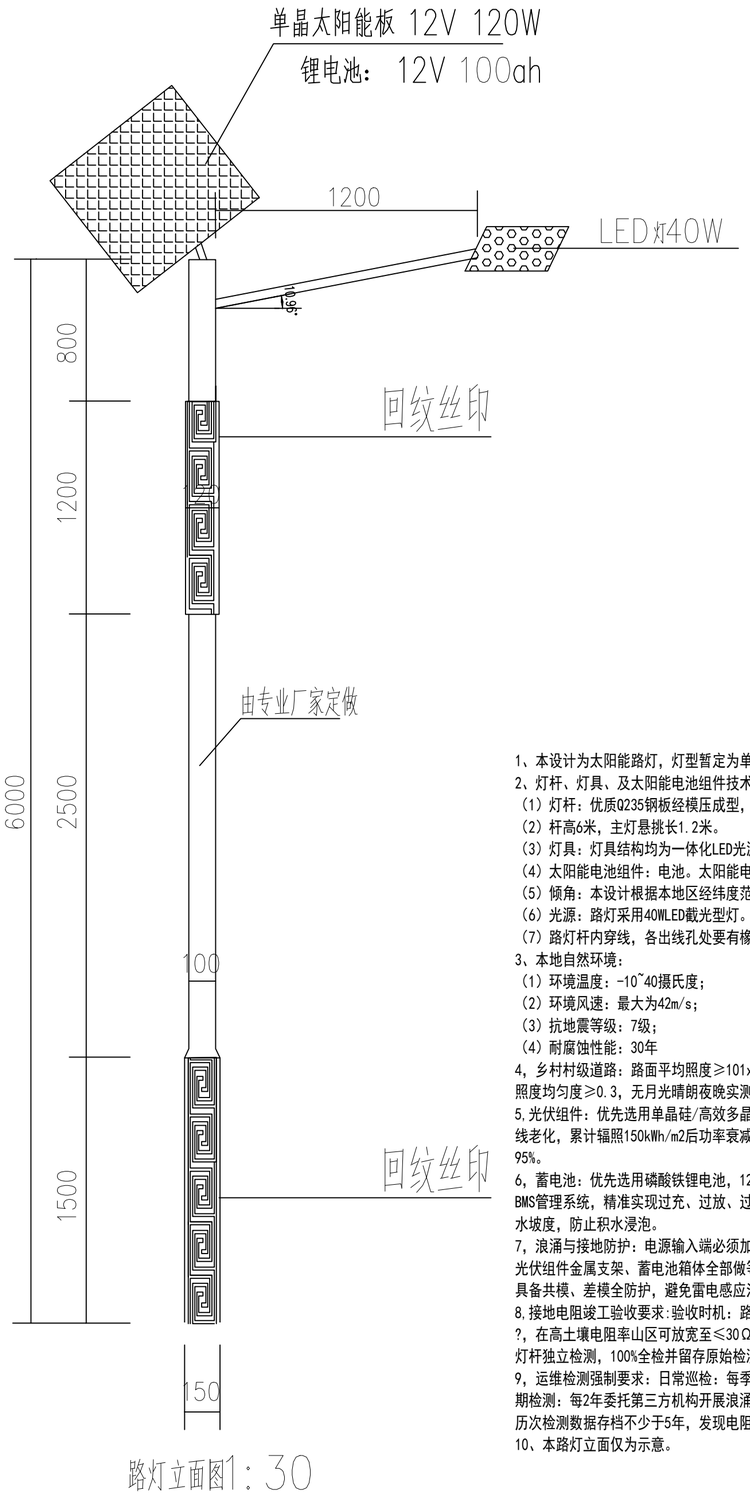

路灯立面图1：30

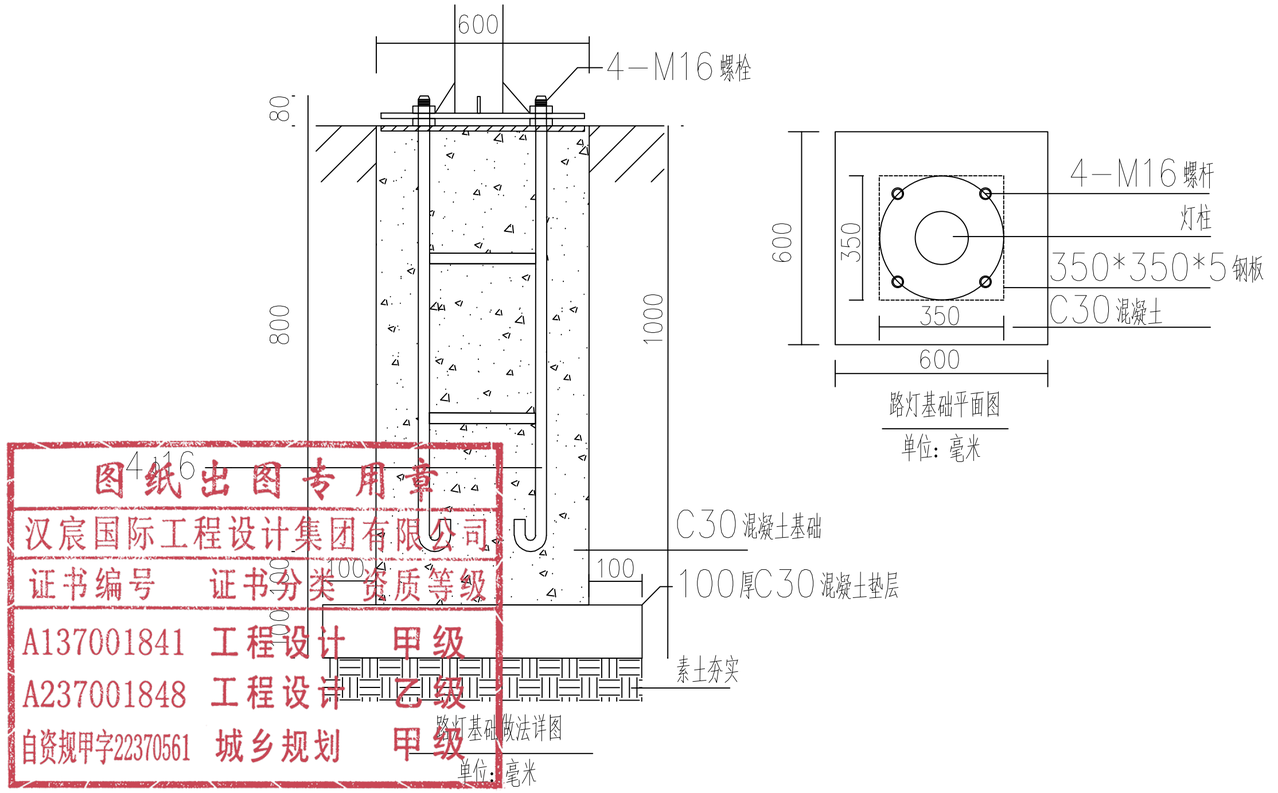

图纸出图专用章
汉宸国际工程设计集团有限公司
证书编号 证书分类 资质等级
A137001841 工程设计 甲级
A237001848 工程设计 乙级
自资规甲字22370561 城乡规划 甲级

1、本设计为太阳能路灯，灯型暂定为单侧单灯灯型。图中仅为示意，具体样式可由建设单位确定，本次设计仅提出有关具体技术要求以供参考。
2、灯杆、灯具、及太阳能电池组件技术要求：
（1）灯杆：优质Q235钢板经模压成型，灯杆表面热镀锌处理后表面聚脂粉体涂装（百色）；灯杆壁厚＞4mm。
（2）杆高6米，主灯悬挑长1.2米。
（3）灯具：灯具结构均为一体化LED光源，压铸铝壳及钢化玻璃透光罩灯罩防护等级IP65，维护系数0.6。
（4）太阳能电池组件：电池。太阳能电池板为两块串联。
（5）倾角：本设计根据本地区经纬度范围调整。
（6）光源：路灯采用40WLED截光型灯。
（7）路灯杆内穿线，各出线孔处要有橡胶套圈。
3、本地自然环境：
（1）环境温度：-10~40摄氏度；
（2）环境风速：最大为42m/s；
（3）抗地震等级：7级；
（4）耐腐蚀性能：30年
4，乡村村级道路：路面平均照度≥10lx,
照度均匀度≥0.3，无月光晴朗夜晚实测值允许±10%偏差
5.光伏组件：优先选用单晶硅/高效多晶硅组件，光电转换效率≥17%?，STC条件下功率公差控制在±3%以内.表面采用钢化玻璃+ETFE封装，抗紫外线老化，累计辐照150kWh/m2后功率衰减≤3%，首年衰减≤3%，后续年衰减≤0.7%。现场验收采用标准板比较法，实测输出功率不得低于标称功率的95%。
6，蓄电池：优先选用磷酸铁锂电池，12V系统适配，80%放电深度下循环寿命≥2000次?，月自放电率≤3%，-20℃环境下容量保持率≥70%。配套BMS管理系统，精准实现过充、过放、过温、短路保护，避免电池鼓包起火风险。埋地安装时需置于防水密封箱内，顶部高出地面≥10cm，周边做排水坡度，防止积水浸泡。
7，浪涌与接地防护：电源输入端必须加装I级分类试验浪涌保护器（SPD），标称放电电流≥20kA?，电压保护水平≤1.5kV，防护等级IP65。灯杆、光伏组件金属支架、蓄电池箱体全部做等电位电气连接，接地干线采用≥φ10mm热镀锌圆钢，接地极打入地下≥2.5m。控制器内置多级防雷电路，具备共模、差模全防护，避免雷电感应浪涌击穿LED驱动电源。
8.接地电阻竣工验收要求:验收时机：路灯系统连续3天正常运行后，在土壤电阻率最高的干燥季节开展检测。合格阈值：系统整体接地电阻≤?10Ω?，在高土壤电阻率山区可放宽至≤30Ω，但必须配套降阻剂补充降阻。检测方法：采用三级法接地电阻测试仪，避开雨天后24小时内测试，每根路灯杆独立检测，100%全检并留存原始检测记录.资料要求：提交接地极隐蔽工程记录、接地电阻逐杆检测报告、等电位连接导通测试记录。
9，运维检测强制要求：日常巡检：每季度排查1次接地连接点，检查螺栓有无松动、镀锌层有无锈蚀，每年雨季前完成1次全系统接地电阻复测。定期检测：每2年委托第三方机构开展浪涌保护器性能校验，测试漏流和残压，失效器件立即更换。数据留存：建立接地电阻运维台账，每根路灯杆的历次检测数据存档不少于5年，发现电阻超标立即补打接地极整改。
10、本路灯立面仅为示意。

6米高圆杆太阳能路灯

项 目	规 格	标 准	备 注
法 兰	350×350×5	Q235钢板	
上 桶	120X120X4X1200	热镀锌	
中桶	100X100X4X2500	热镀锌	
下 桶	150X150X4X1500	热镀锌	
太阳能板	120瓦X1	单晶板	
蓄 能	12V100AH	锂电池	
光 源	40W	5500K	

广东省建设工程施工图设计文件审查专用章
机构名称：广东粤海施工图审查有限公司
机构类别：一类 认定书编号：19105
业务范围：一类房屋建筑（含超限高层）工程；
一类市政基础设施（给水、排水、道路、桥梁、隧道、公共交通、环境卫生、风景园林）工程**
有效期至：2028年10月08日

太阳能路灯大样图

汉宸国际工程设计集团有限公司
Hanchen International Engineering Design Group Co.,Ltd.
地址：山东省济南市高新区舜华路2000号舜泰广场8号楼东2501室
电话：0531-82306100
传真：0531-82306100
邮编：250101
电邮：www.hchdg.com

工程设计证书编号(甲级)A137001841

备注：
1、本图纸须经规划、施工图审查、消防等主管部门批准后方可生效。
2、图中所有尺寸均以标注为准，除注明者外，标高以米（m）为单位，其余以毫米（mm）为单位。
3、使用本图纸时，请同时参照各专业图纸，如有疑问，请及时与设计师联系。
4、施工单位不得随意变更图纸，所有设计变更须征得设计师同意。

注册师印章 资质章

会签栏

建筑		结构	
暖通		强电	
给排水		弱电	

建设单位	南雄市农业农村局
工程名称	广东省韶关市南雄市2026年和美乡村建设项目
子项名称	
图名	太阳能路灯大样图

审 定	侯学鹏	
审 核	王桂华	
校 对	贾海涛	
项目负责		
专业负责	贾海涛	
方案设计		
设 计	刘杰	
制 图	刘杰	
工 号	HCDG-NX01-202601	
专 业	公共照明	
图 号	附图1	
日 期	2026年8月	
版 本	1	