广东省韶关市南雄市 2026 年和美乡村建设项目

施 工 图 设 计

第 一 册 共 十 册

湖口镇太和村（产业设施）

工程编号：HCDG-NX01-202601

图纸出图专用章

汉宸国际工程设计集团有限公司		
证书编号	证书分类	资质等级
A137001841	工程设计	甲级
A237001848	工程设计	乙级
自资规甲字22370561	城乡规划	甲级

汉宸国际工程设计集团有限公司

Hanchen International Engineering Design Group Co., Ltd.

二〇二六年八月

广东省建设工程施工图设计文件审查专用章

机构名称：广东粤湾施工图审查有限公司
机构类别：一类　　认定书编号：19105
业务范围：一类房屋建筑(含超限高层)工程；
一类市政基础设施(给水、排水、道路、桥梁、隧道、公共交通、环境卫生、风景园林)工程**
有效期至：2028年10月08日

图 纸 目 录					项目名称	广东省韶关市南雄市2026年和美乡村建设项目			2026年08月
序号	图名	图号	规格	页数	序号	图名	图号	规格	页数
1	建筑工程		A3	1	26				
2	建筑专业		A3	1	27				
3	总平面图	建施-01	A2	1	28				
4	新建地面硬化范围平面图	建施-02	A2	1	29				
5	新建钢结构工程棚范围平面图	建施-03	A2	1	30				
6	新建排水沟平面图	建施-04	A2	1	31				
7	消防设计专篇（建筑篇）	建施-05	A2	1	32				
8	消防设计专篇（建筑篇）	建施-06	A2	1	33				
9	建筑设计总说明和建筑装修做法表	建施-07	A2	1	34				
10	首层及屋面平面图	建施-08	A2	1	35				
11	①-④轴立面图　④-①轴立面图	建施-09	A2	1	36				
12	Ⓕ-Ⓐ轴立面图　Ⓐ-Ⓕ轴立面图	建施-10	A2	1	37				
13	首层平面详图	建施-11	A2	1	38				
14	屋面平面详图	建施-12	A2	1	39				
15	1-1剖面图　2-2剖面图	建施-11	A2	1					
16	加热室0.00、2.60标高处平面详图	建施-13	A3	1					
17	加热室屋面层平面详图、节点大样	建施-14	A3	1					
18	3-3剖面图　4-4剖面图	建施-15	A3	1					
19	5-5剖面图　6-6立面图	建施-16	A3	1					
20	结构专业		A2	6					
21	给排水专业		A2	4					
22	电气专业		A2	5					
23									
24									
25									

图纸出图专用章
汉宸国际工程设计集团有限公司
证书编号　证书分类　资质等级
A1137001841　工程设计　甲级
A2237001848　工程设计　乙级
自资规甲字22370561　城乡规划　甲级

广东省建设工程施工图设计文件审查专用章
机构名称：广东粤海施工图审查有限公司
机构类别：一类　　认定书编号：19105
业务范围：一类房屋建筑（含超限高层）工程；
一类市政基础设施（给水、排水、道路、桥梁、隧道、公共交通、环境卫生、风景园林）工程**
有效期至：2028年10月08日

建筑工程

图纸出图专用章
汉宸国际工程设计集团有限公司

证书编号	证书分类	资质等级
A137001841	工程设计	甲级
A237001848	工程设计	乙级
自资规甲字22370561	城乡规划	甲级

广东省建设工程施工图设计文件审查专用章
机构名称：广东粤湾施工图审查有限公司
机构类别：一类　　认定书编号：19105
业务范围：一类房屋建筑（含超限高层）工程；
一类市政基础设施（给水、排水、道路、桥梁、隧道、公共交通、环境卫生、风景园林）工程**
有效期至：2028年10月08日

建筑专业

图纸出图专用章
汉宸国际工程设计集团有限公司
证书编号 证书分类 资质等级
A187001841 工程设计 甲级
A287001848 工程设计 乙级
自资规甲字[2]870561 城乡规划 甲级

广东省建设工程施工图设计文件审查专用章
机构名称：广东粤湾施工图审查有限公司
机构类别：一类 认定书编号：19105
业务范围：一类房屋建筑（含超限高层）工程；
一类市政基础设施（给水、排水、道路、桥梁、隧道、公共交通、环境卫生、风景园林）工程**
有效期至：2028年10月08日

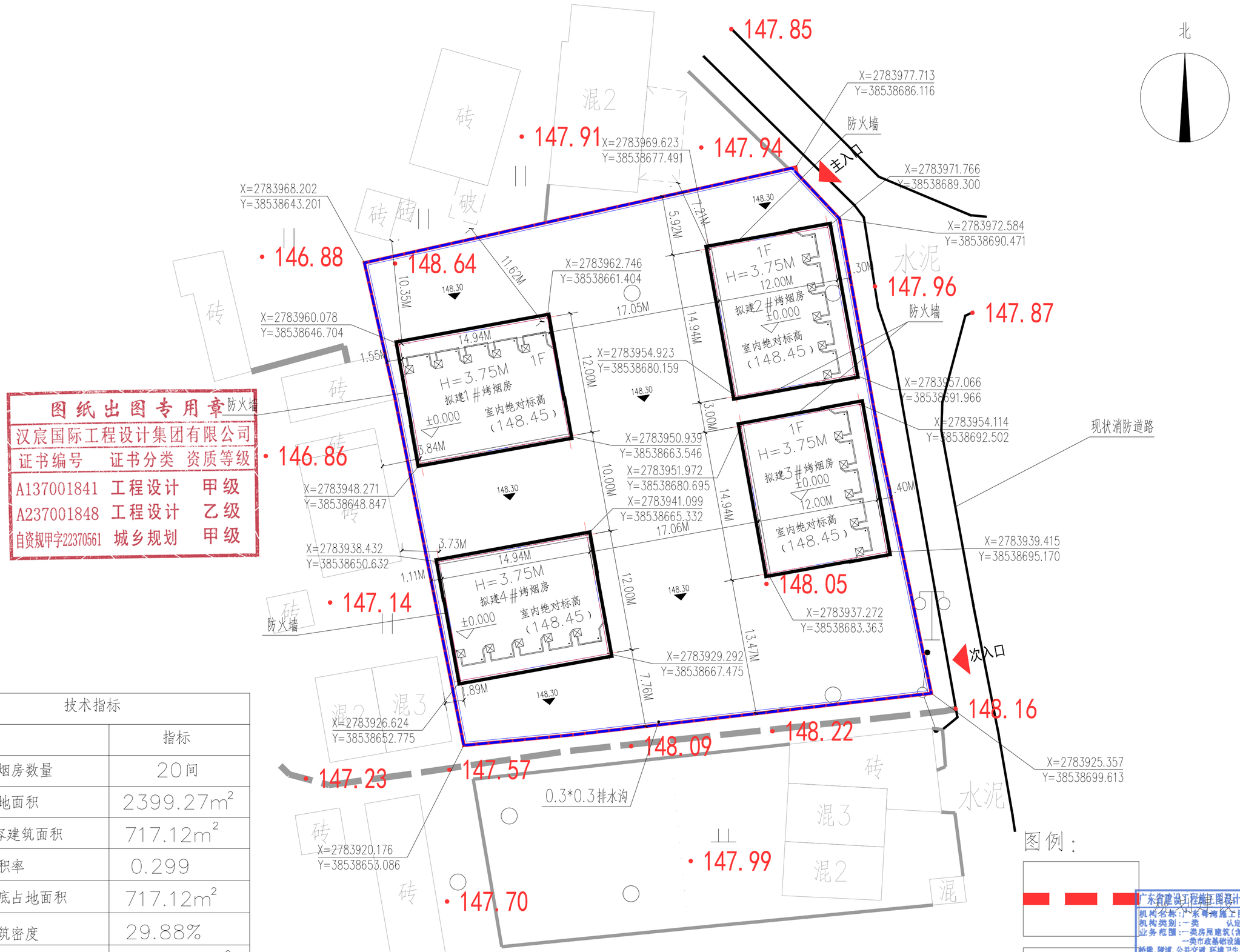

技术指标	
	指标
烤烟房数量	20间
用地面积	2399.27m²
计容建筑面积	717.12m²
容积率	0.299
基底占地面积	717.12m²
建筑密度	29.88%
新建地面硬化	1624.04m²
新建钢结构工程棚	831.80m²
新建砖砌排水沟	长193.29m

图纸出图专用章
汉宸国际工程设计集团有限公司

证书编号	证书分类	资质等级
A137001841	工程设计	甲级
A237001848	工程设计	乙级
自资规甲字22370561	城乡规划	甲级

广东省建设工程施工图设计文件审查专用章
机构名称：广东粤湾施工图审查有限公司
机构类别：一类　　认定书编号：19105
业务范围：一类房屋建筑（含超限高层）工程；
一类市政基础设施（给水、排水、道路、桥梁、隧道、公共交通、环境卫生、风景园林）工程**
有效期至：2028年10月08日

汉宸国际工程设计集团有限公司
Hanchen International Engineering Design Group Co.,Ltd.
地址：山东省济南市高新区舜华路2000号舜泰广场8号楼东2501室
电话：0531-82306100
传真：0531-82306100
邮编：250101
电邮：www.hchdg.com

工程设计证书编号（甲级）A137001841

备注：

1、本图纸须经规划、施工图审查、消防等主管部门批准后方可生效。

2、图中所有尺寸均以标注为准，除注明者外，标高以米（m）为单位，其余以毫米（mm）为单位。

3、使用本图纸时，请同时参照各专业图纸，如有疑问，请及时与设计师联系。

4、施工单位不得随意变更图纸，所有设计变更须征得设计师同意。

注册师印章　　资质章

会签栏

建筑		结构	
暖通		强电	
给排水		弱电	

建设单位	南雄市农业农村局
工程名称	广东省韶关市南雄市2026年和美乡村建设项目
子项名称	湖口镇太和村
图名	总平面图

审定	侯学鹏	
审核	刘巍	
校对	徐菲	徐菲
项目负责	林若田	
专业负责	侯学鹏	
方案设计		
设计	刘子北	
制图	刘子北	
工号	HCDG-NX01-202601	
专业	建筑工程	
图号	建施-01	
日期	2026年8月	
版本	1	

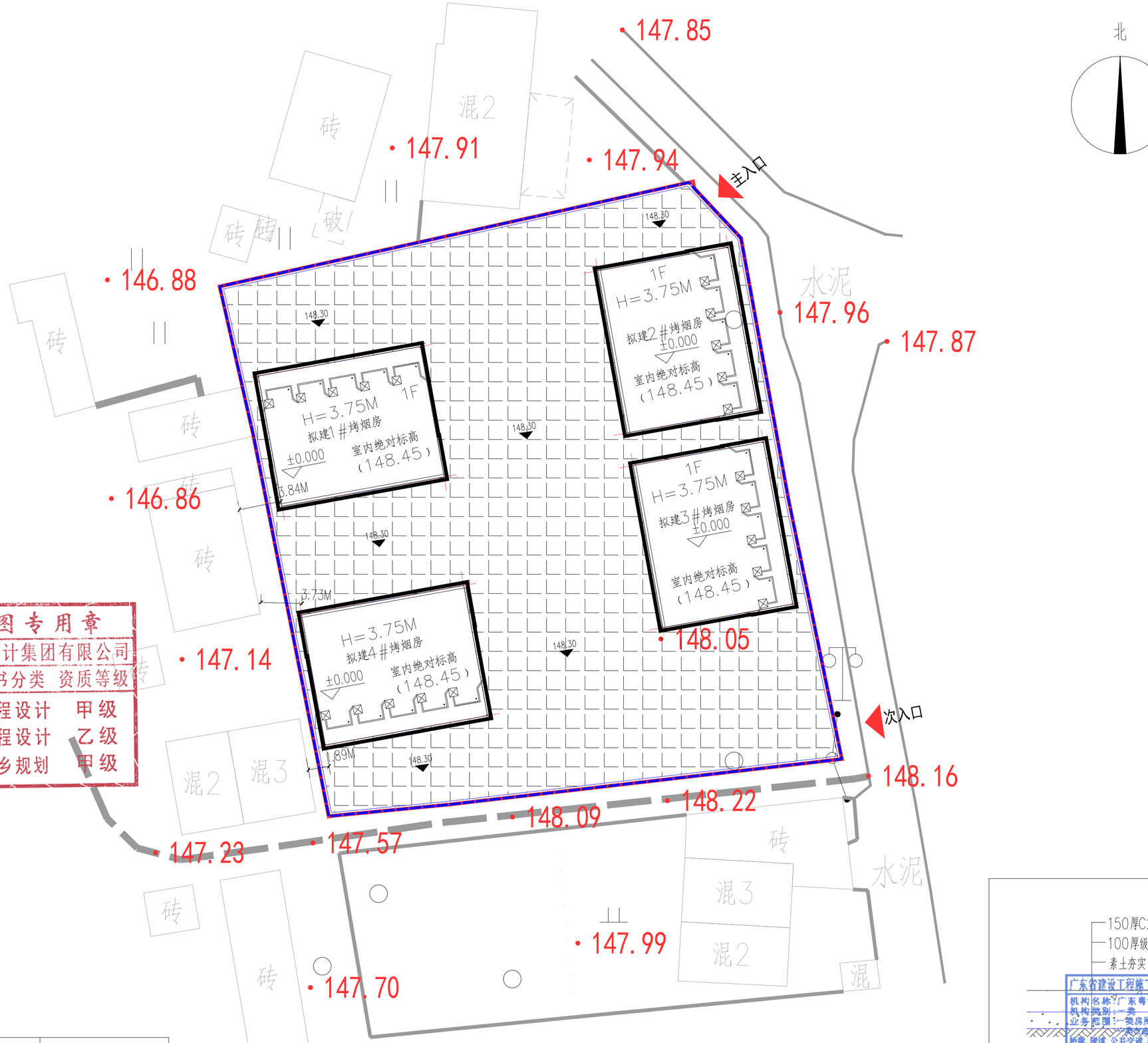

图纸出图专用章

汉宸国际工程设计集团有限公司		
证书编号	证书分类	资质等级
A137001841	工程设计	甲级
A237001848	工程设计	乙级
自资规甲字22370561	城乡规划	甲级

技术指标		
	指标	图例
新建地面硬化	1624.04㎡	

新建地面硬化范围平面图

150厚C25砼面层
100厚级配碎石稳定层
素土夯实

新建地面硬化样图 1:20

广东省建设工程施工图设计文件审查专用章
机构名称：广东粤湾施工图审查有限公司
机构类别：一类 认定书编号：19105
业务范围：一类房屋建筑（含超限高层）工程；
有效期至：2028年10月08日

汉宸国际工程设计集团有限公司
Hanchen International Engineering Design Group Co.,Ltd.
地址：山东省济南市高新区舜华路2000号舜泰广场8号楼东2501室
电话：0531-82306100
传真：0531-82306100
邮编：250101
电邮：www.hchdg.com

工程设计证书编号（甲级）A137001841

备注：

1、本图纸须经规划、施工图审查、消防等主管部门批准后方可生效。

2、图中所有尺寸均以标注为准，除注明者外，标高以米（m）为单位，其余以毫米（mm）为单位。

3、使用本图纸时，请同时参照各专业图纸，如有疑问，请及时与设计师联系。

4、施工单位不得随意变更图纸，所有设计变更须征得设计师同意。

注册师印章	资质章

会签栏			
建筑		结构	
暖通		强电	
给排水		弱电	

建设单位	南雄市农业农村局
工程名称	广东省韶关市南雄市2026年和美乡村建设项目
子项名称	湖口镇太和村
图名	新建地面硬化范围平面图

审定	侯学鹏	
审核	刘巍	
校对	徐菲	
项目负责	林若田	
专业负责	侯学鹏	
方案设计		
设计	刘子北	
制图	刘子北	
工号	HCDG-NX01-202601	
专业	建筑工程	
图号	建施-02	
日期	2026年8月	
版本	1	

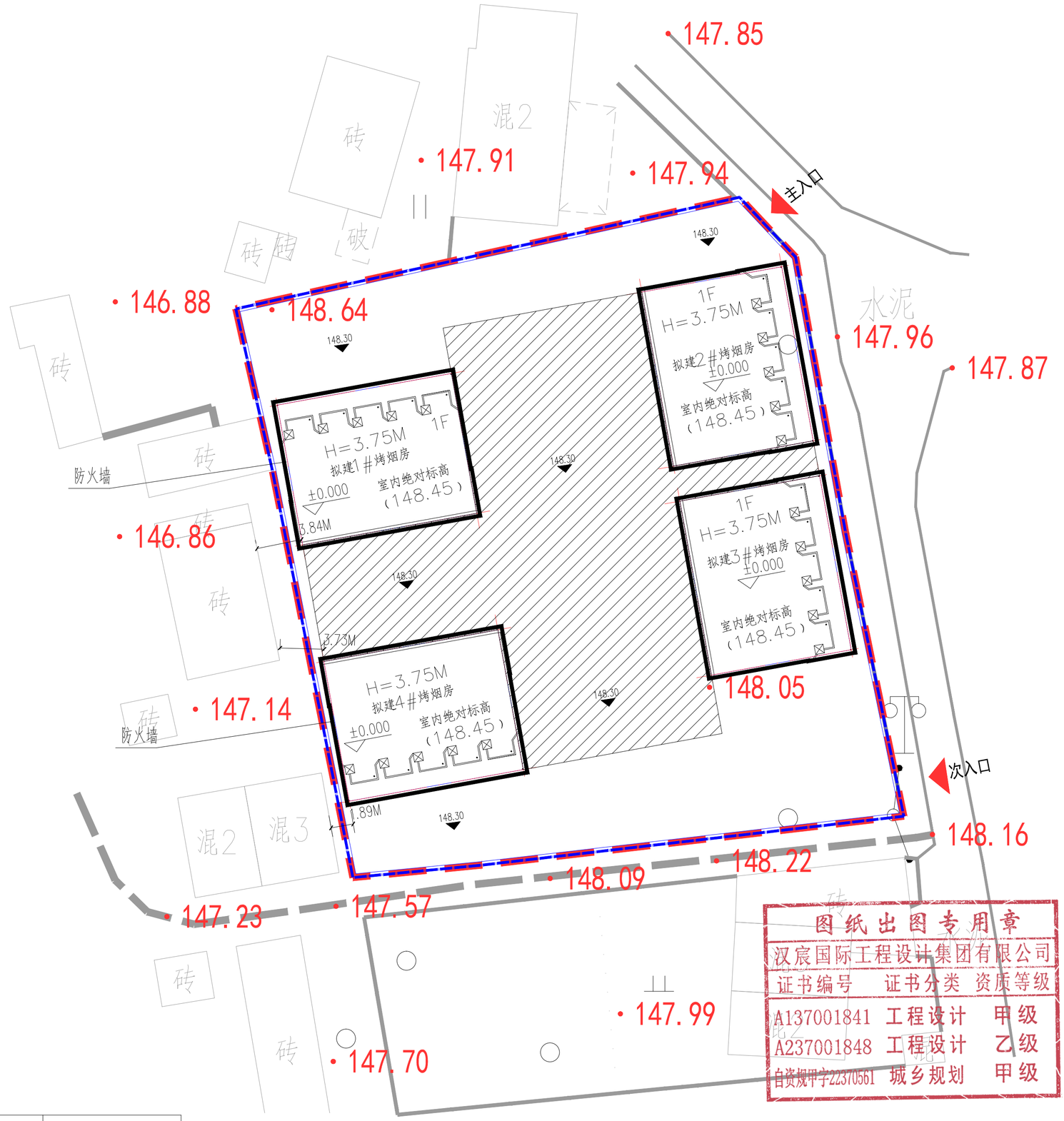

技术指标		
	指标	图例
新建钢结构工程棚	831.80m²	

新建钢结构工程棚范围平面图

钢结构工程棚另行设计安装

图纸出图专用章
汉宸国际工程设计集团有限公司
证书编号 证书分类 资质等级
A137001841 工程设计 甲级
A237001848 工程设计 乙级
台资规甲字22370561 城乡规划 甲级

广东省建设工程施工图设计文件审查专用章
机构名称：广东粤湾施工图审查有限公司
机构类别：一类 认定书编号：19105
业务范围：一类房屋建筑（含超限高层）工程；
一类市政基础设施（给水、排水、道路、桥梁、隧道、公共交通、环境卫生、风景园林）工程**
有效期至：2028年10月08日

Hanchen International Engineering Design Group Co.,Ltd.
汉宸国际工程设计集团有限公司
地址：山东省济南市高新区舜华路2000号舜泰广场8号楼东2501室
电话：0531-82306100
传真：0531-82306100
邮编：250101
电邮：www.hchdg.com

工程设计证书编号（甲级）A137001841

备注：

1、本图纸须经规划、施工图审查、消防等主管部门批准后方可生效。

2、图中所有尺寸均以标注为准，除注明者外，标高以米（m）为单位，其余以毫米（mm）为单位。

3、使用本图纸时，请同时参照各专业图纸，如有疑问，请及时与设计师联系。

4、施工单位不得随意变更图纸，所有设计变更须征得设计师同意。

注册师印章 资质章

会签栏

建筑		结构	
暖通		强电	
给排水		弱电	

建设单位	南雄市农业农村局
工程名称	广东省韶关市南雄市2026年和美乡村建设项目
子项名称	湖口镇太和村
图名	农产品初加工厂房范围平面图

审定	侯学鹏	
审核	刘巍	
校对	徐菲	
项目负责	林若田	
专业负责	侯学鹏	
方案设计		
设计	刘子北	
制图	刘子北	

工号	HCDG-NX01-202601
专业	建筑工程
图号	建施-03
日期	2026年8月
版本	1

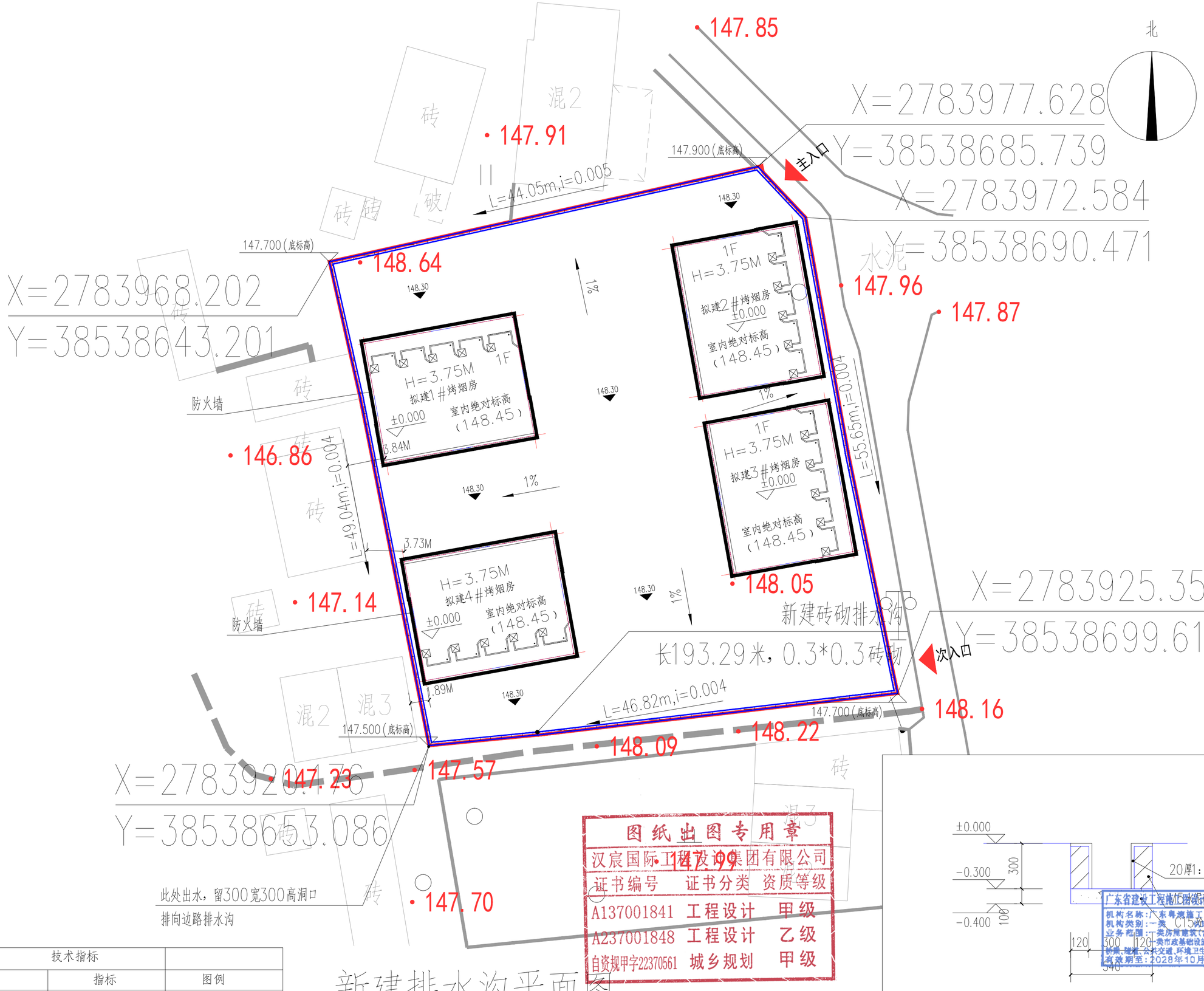

技术指标		
	指标	图例
新建砖砌排水沟	长193.29m	

新建排水沟平面图

注：水沟外接排水口根据现场定

排水沟大样 1:20

汉宸国际工程设计集团有限公司
Hanchen International Engineering Design Group Co.,Ltd.
地址：山东省济南市高新区舜华路2000号舜泰广场8号楼东2501室
电话：0531-82306100
传真：0531-82306100
邮编：250101
电邮：www.hchdg.com

工程设计证书编号(甲级)A137001841

备注：

1、本图纸须经规划、施工图审查、消防等主管部门批准后方可生效。

2、图中所有尺寸均以标注为准，除注明者外，标高以米（m）为单位，其余以毫米（mm）为单位。

3、使用本图纸时，请同时参照各专业图纸，如有疑问，请及时与设计师联系。

4、施工单位不得随意变更图纸，所有设计变更须征得设计师同意。

注册师印章 资质章

会签栏

建筑		结构	
暖通		强电	
给排水		弱电	

建设单位	南雄市农业农村局
工程名称	广东省韶关市南雄市2026年和美乡村建设项目
子项名称	湖口镇太和村
图名	农产品初加工厂房范围平面图

审定	侯学鹏	
审核	刘巍	
校对	徐菲	徐菲
项目负责	林若田	
专业负责	侯学鹏	
方案设计		
设计	刘子北	
制图	刘子北	

工号	HCDG-NX01-202601
专业	建筑工程
图号	建施-04
日期	2026年8月
版本	1

消防设计专篇（建筑专业）

选项

一、设计依据

- 1.1 建设单位提供的南雄市规划管理部门批准的该项目地块《宗地图》及建筑红线图。
- 1.2 规划管理部门对该项目设计方案（修建性详细规划）的批复文件。
- 1.3 建设单位提供的设计委托书和与我院签订的设计合同。
- 1.4 该项目地块的岩土工程勘察报告。
- 1.5 国家、地方和行业颁布现行的相关消防法规、设计规范、规程、标准及管理规定等。
- 《建筑工程设计文件编制深度规定》(2008)版
- 《工程建设标准强制性条文》房屋建筑部分(2013)年版
- 《民用建筑设计统一标准》GB50352-2019
- 《建筑设计防火规范》GB50016-2014(2018年版)
- 《建筑内部装修设计防火规范》GB50222-2017
- 《汽车库、修车库、停车场设计防火规范》GB50067-2014
- 《人民防空工程设计防火规范》GB 50098-2009
- 《建筑外墙外保温防火隔离带技术规程》JGJ 289-2012
- 《建筑工程建筑面积计算规范》GB/T50353-2013
- 《体育建筑设计规范》(JGJ31-2003)
- 《住宅建筑规范》GB50368-2005
- 《宿舍建筑设计规范》JGJ36-2016
- 《办公建筑设计规范》JGJ67-2006
- 《综合医院建筑设计规范》JGJ49-2014
- 《建筑外墙外保温防火隔离带技术规程》JGJ289-2012
- 《建筑结构可靠度设计统一标准》(GB50068-2001)
- 《建筑结构荷载规范》(GB50009-2012)年版 2012
- 《混凝土结构设计规范》(GB50010-2010)
- 《建筑工程抗震设防分类标准》(GB50223-2008)
- 《混凝土小型空心砌块建筑技术规程》(JGJ/T14-2004)
- 《建筑给水排水设计规范》GB50015-2003 (2009年版)
- 《自动喷水灭火系统设计规范》GB50084-2001
- 《气体灭火系统设计规范》GB50370-2005
- 《火灾自动报警系统设计规范》GB50116-2013
- 《民用建筑电气设计规范》JGJ16-2008
- 《建筑物防雷设计规范》GB50057-2010
- 《低压配电设计规范》GB50054-2011
- 《建筑照明设计标准》GB50034-2004
- 《民用建筑供暖通风与空气调节设计规范》GB50736-2012
- 《农村防火规范》GB 50039-2010
- 《建筑防火通用规范》GB55037-2022
- 《民用建筑通用规范》GB55031-2022
- 其它现行的国家及地方有关规范、标准、规程、规定。

二、建设规模和设计范围

- 2.1 本工程 建设用地位于南雄市湖口镇太和村内

  该建筑为地上1层混合结构，该建筑属于 单层农用配套用房 建筑。

- 2.2 本次设计内容为该项目红线范围内的 ☑ 土建工程 □ 水电安装工程 □ 室内装修工程。
- 2.3 技术经济指标：

  总用地面积： m^2

  总计容面积： m^2

  其中：地上 m^2，地下 m^2。

  建筑基底面积： m^2

  建筑密度： %

  容积率：

  绿地率： %

选项

三、建筑类别、建筑耐火等级和建筑构件耐火极限

- 3.1 本项目地块各单体主要建筑特征见下表：

建筑编号	建筑类别（火灾危险性）	建筑耐火等级	结构选型	抗震设防烈度	建筑层数	建筑高度(米)
1#烤房	农用配套用房	二级	混合结构	6度	1层	3.75
2#烤房	农用配套用房	二级	混合结构	6度	1层	3.75
3#烤房	农用配套用房	二级	混合结构	6度	1层	3.75
4#烤房	农用配套用房	二级	混合结构	6度	1层	3.75
5#烤房	农用配套用房	二级	混合结构	6度	1层	3.75
6#烤房	农用配套用房	二级	混合结构	6度	1层	3.75
7#烤房	农用配套用房	二级	混合结构	6度	1层	3.75
8#烤房	农用配套用房	二级	混合结构	6度	1层	3.75
9#烤房	农用配套用房	二级	混合结构	6度	1层	3.75
10#烤房	农用配套用房	二级	混合结构	6度	1层	3.75

- 3.2 本工程采用混合结构、排架结构，耐火等级为 二级，柱采用耐火极限不低于2.5h 的钢筋混泥土现浇，主筋保护层厚度的钢筋混泥土现浇，主筋保护层厚度为35mm；外墙采用耐火极限不低于3.0h 的240厚烧结粘土砖，分隔墙 采用耐火极限不低于3.0h 的240厚MU7.5烧结粘土砖，梁高300-500mm，主筋保护层厚度为25mm， 耐火等级二级，采用耐火时间为1.5h 的不燃烧材料；钢筋混泥土屋顶承重构件，楼板、主筋保护层厚度为15mm，耐火等级为二级，耐火时间不小于1h 的难燃烧材料；钢梁刷防火涂料后的用耐火极限不低于1.5h，
- 3.3 建筑物内部公共建筑及二次装修设计必须符合《建筑内部装修设计防火规范》（GB50222-2017）的规定。

四、采用新技术、新材料、新设备和新结构的情况

本项目暂无采用新技术、新材料、新设备和新结构的设想。

五、具有特殊火灾危险性的消防设计和需要设计审批时解决或确定的问题

无特殊火灾危险性的消防设计和需要设计审批时解决或确定的问题。

六、总平面布局

- 6.1 本楼建设用地位于南雄市湖口镇太和村内，建筑基底面积 179.28 平方米，
- 6.2 本建筑与周边建筑的距离满足消防间距要求，与邻地退让也满足消防及日照要求。
- 6.3 场地内沿用现状消防道路和消防扑救场地。

  20千牛每平方。

- 6.4 消防登高面、扑救面宽均满足《高规》4.1.7 的规定。在消防登高面的范围内有直通室外的楼梯或阳台。

七、平面布置和防火分区

- 7.1 该项目建筑各平面功能：一层烤房。
- 7.2 楼设计功能：一层合为一个防火分区。防火分区面积 179.28 平方米；

防火分区

首层二层划分为 1 个防火分区，防火分区面积 平方米；

第三层至第四层每层划分为一个防火分区，每个防火分区面积 平方米 ；

第五层及屋面层划分为一个防火分区，每个防火分区面积 平方米 ；

选项

八、安全疏散与避难设施

- 8.1 本楼为一栋1层的农用配套用房建筑，每个小烤房设一个安全出口，共设有5个安全出口，消防疏散距离完全满足消防要求。
- 8.2 本工程没有建筑高度超过100m 的公共建筑，因此没有设置避难层及相应设施。

图纸出图专用章
汉宸国际工程设计集团有限公司
证书编号 证书分类 资质等级
A137001841 工程设计 甲级
A237001848 工程设计 乙级
自资规甲字22370561 城乡规划 甲级

九、建筑构造

- 9.1 ⑦轴外墙为防火墙，采用耐火极限大于3h 的 200厚加气砼砌块砌筑。
- 9.2 楼梯间在首层采用耐火极限大于2h 的100加气砼墙和乙级防火门将地上部分和地下部分的连通部位隔开；
- 9.3 电、水管井在每层楼板处采用耐火极限大于1h的现浇钢筋砼作防火封堵，管井的孔洞空隙处用不燃材料填塞密实，井壁上的检修门采用丙级防火门；防火窗，防火卷帘门均向疏散方向开启。
- 9.4 建筑外墙采用耐火极限大于3h 的200 厚加气混凝土砌块，墙外保温材料选用硅酸铝保温图层，燃烧性能属B1级；
- 9.5 建筑外墙采用耐火极限大于3h 的 240厚烧结粘土砖。
- 9.6 建筑屋顶基层为 120厚钢筋混凝土屋面板，耐火极限 2.5h，建筑屋顶为刷涂防火涂料的0.426mm厚的彩钢板屋面板，耐火极限不低于0.5h 。
- 9.7 本工程所有外门玻璃均采用钢化玻璃。无框玻璃门采用 12厚钢化玻璃甲级防火门的耐火极限是1.2h 乙级防火门的 耐火极限是 0.9h，丙级防火门的耐火极限是 0.6h
- 9.8 建筑外墙采用外墙内保温层时，保温层应符合下列规定：

  1、建筑内的疏散楼梯间及前室、避难走道、避难间等场所或部位，应采用燃烧性能为A级的保温材料。其他位置的外墙内侧应采用低烟、低毒且燃烧性能不低于B1级的保温材料。

  2、保温层应采用水泥砂浆等不燃材料做防护层。采用燃烧性能为 B1级的保温材料时，防护层的厚度不应小于10mm。

- 9.9 建筑外墙的装饰层采用燃烧性能为A级的材料。（如建筑高度不大于50m时，可采用 B1级材料。）

十、建筑装修

- 10.1地上建筑的水平疏散走道和安全出口的门厅顶棚、墙面应采用 A级装修材料，其他部位应采用不低于 B1 级的装修材料；厕房顶棚、墙面、地面均应采用 A级装修材料；楼梯间及消防前室的顶棚、墙面和地面均应采用A级不燃性装修材料。建筑 外保温材料均采用A 级不燃性装修材料。

  本工程内部其他部位装修材料的燃烧性能等级：

建筑内装修材料的燃烧性能等级（普通住宅）						
顶棚	墙面	地面	隔断	固定家具	装饰织物	其他装修材料
B2	B1	B2	B2	B2	B2	B2

- 10.2 本工程建筑外保温材料采用燃烧性能为 A级的材料。

十一、其他

- 无其他补充内容。

广东省建设工程施工图设计文件审查专用章
机构名称：广东粤湾施工图审查有限公司
机构类别：一类 认定书编号：19105
业务范围：一类房屋建筑（含超限高层）工程；一类市政基础设施（给水、排水、道路、桥梁、隧道、公共交通、环境卫生、风景园林）工程**
有效期至：2028年10月08日

汉宸国际工程设计集团有限公司
Hanchen International Engineering Design Group Co.,Ltd.
地址：山东省济南市高新区舜华路2000号舜泰广场8号楼东250室
电话：0531-82306100 传真：0531-82306100
邮编：250101
电邮：www.hchdg.com

工程设计证书编号(甲级)A137001841

备注：

1、本图纸须经规划、施工图审查、消防等主管部门批准后方可生效。

2、图中所有尺寸均以标注为准，除注明者外，标高以米（m）为单位，其余以毫米（mm）为单位。

3、使用本图纸时，请同时参照各专业图纸，如有疑问，请及时与设计师联系。

4、施工单位不得随意变更图纸，所有设计变更须征得设计师同意。

注册师印章 资质章

会签栏

建筑		结构	
暖通		强电	
给排水		弱电	

建设单位	南雄市农业农村局
工程名称	广东省韶关市南雄市2026年和美乡村建设项目
子项名称	
图名	消防设计专篇（建筑篇）

审定	侯学鹏	
审核	刘巍	
校对	徐菲	徐菲
项目负责	林若田	
专业负责	侯学鹏	
方案设计		
设计	刘子北	
制图	刘子北	
工号	HCDG-NX01-202601	
专业	建筑工程	
图号	建施-05	
日期	2026年8月	
版本	1	

建筑设计总说明

工程概况

一：本工程根据国家现行有关规范，应属如下范畴：
1：建筑物类别：　单层农用配套用房
2：建筑物耐火等级：　二级
3：首层占地面积：　179.28 平方米
4：建筑物层数：　地上1层
5：建筑高度：　3.75 米
6：建筑面积：　179.28 平方米
7：建筑物主要结构型式：混合结构
8：设计使用年限：　25 年

二：除注明外，本设计图纸中全部尺寸均以毫米(mm)为单位，标高以米(m)为单位。

三：建筑物室内地面标高 ±0.000 相当于绝对标高 。室内外高差 0.150m 。

四：设计依据
1、设计合同以及开发商的设计要求文件
2、政府职能部门就本工程的批文
3、得到开发商方认、获各主管部门批准的深化方案图纸
4、《民用建筑设计统一标准》(GB 50352-2019)
5、《建筑制图标准》 GB/T 50104-2001
6、《建筑模数协调统一标准》 GBJ 2-86
7、《建筑抗震设计规范》 GB 50011-2001
8、《建筑设计防火规范》(GB50016-2014)2018年版
9、《屋面工程技术规范》 (GB50345-2012)
10、《建筑防水工程技术规程》 (DBJ15-19-2006)
11、《城市居住区规划设计规范》(GB50180-93 2016年版)
12、《农村防火规范》GB 50039-2010
13、《建筑防火通用规范》GB55037-2022
14、《民用建筑通用规范》GB55031-2022
14、《民用建筑通用规范》GB55031-2022

特别说明：
按照韶关市住房和城乡建设局韶市建字[2015]105号文件要求，全面使用预拌砂浆。

普通砂浆与预拌砂浆换用表

施工部位	原设计砂浆	换用预拌砂浆
屋面	1：2.5水泥砂浆	M20地面砂浆
顶棚	石灰水泥砂浆（混合砂浆）	M10抹灰砂浆
	1：3水泥砂浆、1：2水泥砂浆 抹灰砂浆、	M15抹灰砂浆 M20抹灰砂浆
楼地面	1：4水泥砂浆	M10地面砂浆
	1：3水泥砂浆	M15地面砂浆
	1：2.5水泥砂浆（掺入水泥用量5%的防水剂）	M20防水砂浆（抗渗标号P6）
	1：2水泥砂浆	M20地面砂浆
墙面	1：3水泥砂浆	M15抹灰砂浆
	1：1水泥砂浆	M25抹灰砂浆
	1：1:6水泥石灰砂浆	M5抹灰砂浆
	1：0.5:3水泥石灰砂浆	M10抹灰砂浆

统一说明

一：本工程系根据国家现行有关规范，法令进行设计．凡图中未详尽处，应严格按照 国家现行施工及验收规范执行．

二：砌体工程
1 ：外墙采用240厚MU7.5烧结粘土砖，M5水泥砂浆砌筑。
2：墙身防潮层做法：1:2水泥砂浆20厚,位于 -0.05m 标高处．

三：室内装修工程
1： 室内墙,柱面粉刷的阳角应做1:2水泥砂浆护角,其高度≥2000,两侧宽度≥50．
2： 所有埋入结构层内的木制构件均须涂刷防腐涂料,埋入结构层内的金属构件均应作防锈处理.
3： 凡室内设有地漏处,应以≥1.5%的排水坡度斜向地漏.
4： 建筑图中标注的门窗尺寸均为洞口尺寸.
5： 铝合金门窗与墙体相接处,用1:2中性膨胀低碱水泥砂浆填塞缝隙,门窗框料与外墙面接合处用密封胶嵌缝．

四：屋面工程
本工程屋面防水等级为 二 级。
1：凡女儿墙与屋面粉刷面层交接处,均做柔性嵌缝.嵌缝油膏可选用聚氯乙烯胶泥或建筑防水油膏,其技术指标应符合有关规范要求.
2：基层与突出屋面之墙体,烟囱,管道的连接处,以及基层的转角处,水泥砂浆粉刷均应做成圆弧或钝角.
3：屋面水泥砂浆粉刷及刚性防水层应做横纵分格缝,缝宽25 ,填嵌缝油膏.分格缝间距≯3000 ．并应与板缝对齐。

五：室外工程
本工程设计图中的建筑幕墙做法仅为示意，具体由专业厂家设计。但立面造型应严格遵循本设计，若有改动须征得设计院同意。
1：凡外墙贴大理石 花岗石的纹理及色彩须经试排确定后方可铺贴 。
2： 建筑物外围均做散水明沟 室外散水与勒脚交接处设25宽伸缩缝,散水整体面层纵向每 6 － 10 M 设25宽伸 缩缝,用粗砂填缝,沥青灌面.
3：凡大面积混凝土地面工程，纵，横向各 6 － 10 M 留伸缩缝．
4：凡以下部位粉刷基层均应采用20厚1:2 水泥砂浆：
A ± 0.0以下之外墙； B 裙房屋面标高 H〜H +0.5 M内之外墙.
5：凡房屋外部滴水处＜如檐口，窗顶，封口梁底等＞，均应做滴水线．

六： 本工程所有装饰材料 的表面色彩,质地,纹理均应先取样板,由甲乙丙三方共同审定后方可定货．

七： 严禁使用粘土砂浆进行砌筑， 禁止使用隔夜砂浆进行砌筑.

八： 所有外露铁件均应用热镀锌构件。

九： 本工程所选用的图集，除特别说明以外，材料选用及制作安装，应按图集的要求进行。

十： 所有金属构件表面涂防火涂料。

十一： 施工时应按《广东省住宅工作质量通病防治技术措施二十条》有关规定施工。

十二： 凡屋顶女儿墙处均作 C20 素砼反边，高150 。

十三： 本工程所有预埋木砖,均做防腐处理,刷热沥青一道,所有外露构件,均刷防锈漆一道,调合漆二道,钢柱钢梁上的所有现场焊件,焊后必须将焊缝修磨整平再补涂油漆,钢结构安装调整后,将其洗干净,然后现场再刷一遍面漆

十四： 油漆 所有木制构件做法详见98J1-94-5,颜色甲方自定

名称与构造

选项	名称与构造	适用范围
	屋面工程	
√	防水层施工前，结构板面先扫纯水泥浆纵横各一道．	
	（1）普通屋面： 20厚1：2水泥砂浆，加3%（以水泥重量计）防水剂；	
	1：2：9水泥石灰砂浆15厚坐砌 五点支承式 平底式 珍珠岩预制隔热板 ；1：2.5水泥 砂浆填缝 纯水泥浆抹缝	
	（2）屋面板采用0.5mm厚彩钢板	
	（3）柔性防水屋面： 20厚1：2水泥砂浆找平层； 防水冷胶涂料一道；	
	5厚 三布 四油 （冷胶结料 加垫玻璃丝布 ）面撒细砂； 1：2：9 水泥石灰砂浆15厚坐砌 五点支承式 平底式 珍珠岩隔热板，	
	1：2.5水泥 砂浆填缝 ，纯水泥浆抹缝 ．	
	（4）不上人屋面，20厚1:3水泥砂浆找平层；预埋Φ10锚筋双向@1000，与板内钢筋焊牢；Φ6钢筋网纵横筋@500与锚筋固定；20厚（最薄处）1:3水泥砂浆卧瓦，每排瓦均用双股18号铜丝与钢筋网固定。	
√	（5）不上人屋面：	
	结构层：钢筋砼屋面板，表面清扫干净，裂缝提前用弹性防水砂浆修补	平屋面
	密实，结构自防水混凝土抗渗等级≥P6。	
	找坡层：最薄处30mm厚C20细石混凝土，按2%坡度坡向落水口。	
	找平层：20mm厚1:2.5水泥砂浆，阴阳角处提前做成R=50mm圆弧，	
	便于卷材铺贴，避免应力集中撕裂防水层。	
	第一道防水层：3.0mm厚聚酯胎SBS改性沥青防水卷材，采用热熔满粘法施工，卷材搭接宽度≥80mm。	
	第二道防水层：1.5mm厚聚合物水泥防水涂料（Ⅲ型），分2遍纵横交叉涂刷，完全覆盖基层无漏点。	
	保护层：20厚1:2水泥砂浆保护层，分隔缝间距1.5m。	
	顶棚工程	
	（1）1：0.3：4水泥石灰砂浆打底10厚，1：0.5：3水泥石灰砂浆过面5厚，a．刷白色涂料 ，b．扫白色灰水 色乳胶漆	
	c．刮塑白色 ．	
√	（2）钢筋砼板表面清理干净，扫白色灰水二道。	通道
√	（3）钢筋砼板表面清理干净。	加热室、烘干室
	楼地面工程	
√	垫层： 凡回填土均应分层夯实，每层夯实后厚度≯200．	
√	（1）100厚C 15素混凝土垫层.	地面
	（2）100厚1：1：5：10四合土(水泥，石灰，砂，砖碎）	
√	面层：	
	（1）30厚沥青砂浆碾压平整，球场专用木地板，羽毛球场区加铺成品羽毛球塑胶垫。	
	（2）块料地面： 20厚1:2水泥砂浆找平，5厚1:1水泥砂浆贴;	
	600x600 防滑耐磨砖铺实拍平，水泥浆擦缝。	地面
√	（3）20厚1:2水泥砂浆找平压光。	
	（4）块料地面： 20厚1:2水泥砂浆找平，5厚1:1水泥砂浆贴： 1 大理石，2 楼梯专用防滑耐磨砖，用白色水泥浆擦缝．	
	（5）彩色水磨石地面： 18厚1:2.5水泥砂浆找平，15厚1:1.5水泥石屑浆抹面色， 条分格，方格 X	
	（6）防水地砖地面：50厚C20细石混凝土找0.5%-1%坡，最薄处不小于20；15厚1：2.5水泥砂浆找平，面刷基层处理剂一遍；2厚聚氨酯防水涂料，面上撒黄砂，四周沿墙上翻300高；25厚1:4 干硬性 水泥砂浆，面撒素水泥，500x500防滑耐磨砖铺实拍平，水泥浆擦缝。	
	（7）坡道做法：60厚C20细石混凝土面层，横向预留凹槽;100厚C15混凝土;150厚级配砂石，素土夯实，压实系数≥0.94。	

墙面装饰工程

适用范围	墙面装饰工程
内墙	（1）15厚1:1:6水泥石灰砂浆打底，5厚2:1:6水泥石灰砂浆抹面，
外墙（见立面）	√ （1）15厚1:1:6水泥石灰砂浆打底，5厚2:1:6水泥石灰砂浆抹面，扫白色 1 灰水 2 涂耐擦洗防霉乳胶漆 3 刮塑\4外墙涂料：
	1）底漆：滚涂1遍抗碱封闭底漆，降低墙面吸水性，横竖交替刷匀即可。
	2）质感涂料（兼防水层）：2.0mm厚浅灰色高弹防水型质感涂料，分2遍交叉喷涂成型，干膜总厚度≥1.2mm。
	3）罩面漆：质感面漆完全干燥后，滚涂2遍罩面漆做保护。
	（3）清水砖墙立面。
	（4）16号低碳钢丝用尼龙锚栓固定，15厚1：2.5水泥砂浆找平层，刷素水泥浆一道，5厚1：1水泥砂浆加20%白乳胶贴外墙砖，白水泥浆擦缝。
	（5）刮塑 ，5厚2:1:6水泥石灰砂浆抹面 5厚抗裂砂浆（压入镀锌钢丝网）25 厚聚苯颗粒保温砂浆，3厚基层处理剂，200厚加气砼砌块，20厚1:1:6 水泥石灰砂浆 加5%防水剂抹面，10厚1：1水泥细砂加2%乳胶结合层，面贴外墙 砖见立面普通水泥扫缝(顺序由内至外)。
	墙裙及踢脚线
	（1）15厚1:1:6水泥石灰砂浆打底，5厚2:1:6水泥石灰砂浆抹面,扫 灰色灰水 150高。
	（2）15厚1:2.5水泥砂浆找平，刷基层处理剂一道，1.5厚聚氨脂防水涂料一道，1:1水泥细砂结合层3厚，满贴白色瓷片
	（3）15厚1：2.5水泥砂浆打底扫毛，1:1水泥细砂结合层3厚,面贴 同地砖色瓷片 150 高
	（4）15厚1：2.5水泥砂浆打底扫毛，1:1水泥细砂结合层3厚,满贴 白色200x300 瓷片
	门窗工程
	（1）杉木门窗刮腻子打底找平,油 浅棕色调和漆 ，底油一道,面油二道．
	（2）硬木及夹板门用 色干性油打底 ，按中级混色油漆工序施工.面油为_____色油漆二度.
	（3）钢门窗先用防锈漆打底， 铝银色调和漆罩面.
	√ （4）门窗的材料选用和制作安装要求详见所选用的图集及详图
	（5）塑钢门窗的材料选用和制作安装要求详见所选用的图集。
	√ （6）人防门，防火门窗，复合防火卷帘，防火玻璃均应选用国家规定的 并经国家法定部门鉴定批准使用的产品。按所选用的产品资料为准进行制作安装。
	防水工程
	(1) 厨房、卫生间墙根部除门洞外，应做300高C15现浇砼条带，宽度同墙厚。
	√ (2) 地漏口周围，直接穿过楼面或墙面防水层的管道及预埋件的周围与找平层之间应预留宽10、深7的凹槽，并嵌填密封材料。
	(3) 卫生间、公共厨房等高湿度房间的墙面防水层应由顶板底做至地面，地面为刚性防水层时，应在地面与墙面交接处预留10X10凹槽,嵌填防水密封材料；地面柔性防水层应覆盖墙面防水层200高。
	其它工程
	√ （1）本工程排水管采用UPVC管，雨水管管径为ø110，污水管管径为ø160。
	（2）本工程选用容积为 30 立方米化粪池 1 只。
	√ （3）未尽事宜按现行国家规范执行。

图纸出图专用章
汉宸国际工程设计集团有限公司
证书编号 证书分类 资质等级
建筑装修做法 通用范围
A137001841 工程设计 甲级
A237001848 工程设计 乙级
自资规甲字22370561 城乡规划 甲级

广东省建设工程施工图设计文件审查专用章
机构名称：广东粤海施工图审查有限公司
机构类别：一类 认定书编号：19105
业务范围：一类房屋建筑（含超限高层）工程；一类市政基础设施（给水、排水、道路、桥梁、隧道、公共交通、环境卫生、风景园林）工程**
有效期至：2028年10月08日

汉宸国际工程设计集团有限公司
Hanchen International Engineering Design Group Co.,Ltd.
地址：山东省济南市高新区舜华路2000号舜泰广场8号楼东2501室
电话：0531-82306100 传真：0531-82306100
邮编：250101
电邮：www.hchdg.com

工程设计证书编号（甲级）A137001841

备注：
1、本图纸须经规划、施工图审查、消防等主管部门批准后方可生效。
2、图中所有尺寸均以标注为准，除注明者外，标高以米（m）为单位，其余以毫米（mm）为单位。
3、使用本图纸时，请同时参照各专业图纸，如有疑问，请及时与设计师联系。
4、施工单位不得随意变更图纸，所有设计变更须征得设计师同意。

注册师印章 资质章

会签栏

建筑		结构	
暖通		强电	
给排水		弱电	

建设单位	南雄市农业农村局
工程名称	广东省韶关市南雄市2026年和美乡村建设项目
子项名称	
图名	建筑设计总说明和建筑装修做法表

审定	侯学鹏	
审核	刘巍	
校对	徐菲	
项目负责	林若田	
专业负责	侯学鹏	
方案设计		
设计	刘子北	
制图	刘子北	
工号	HCDG-NX01-202601	
专业	建筑工程	
图号	建施-06	
日期	2026年8月	
版本	1	

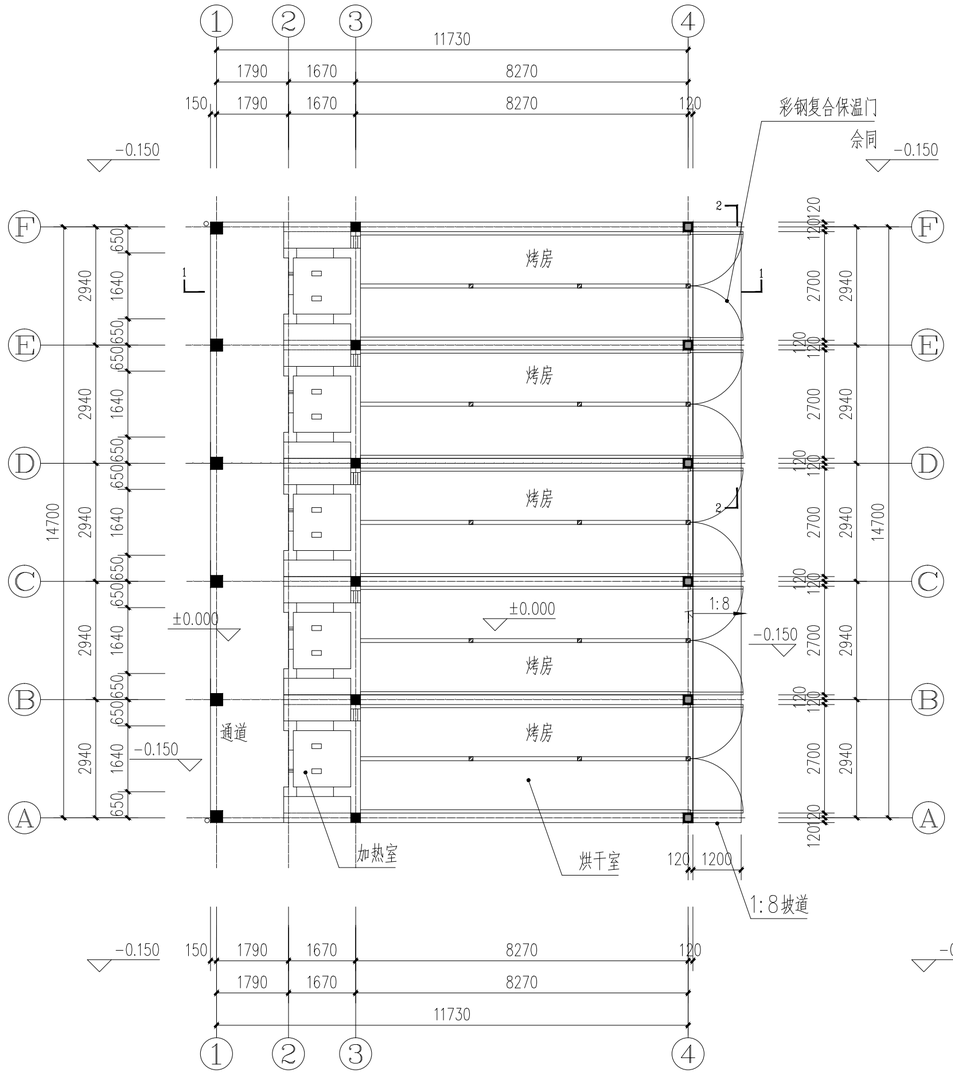

首层平面图 1:100

注：本层建筑面积179.28平方米
共5间烤房



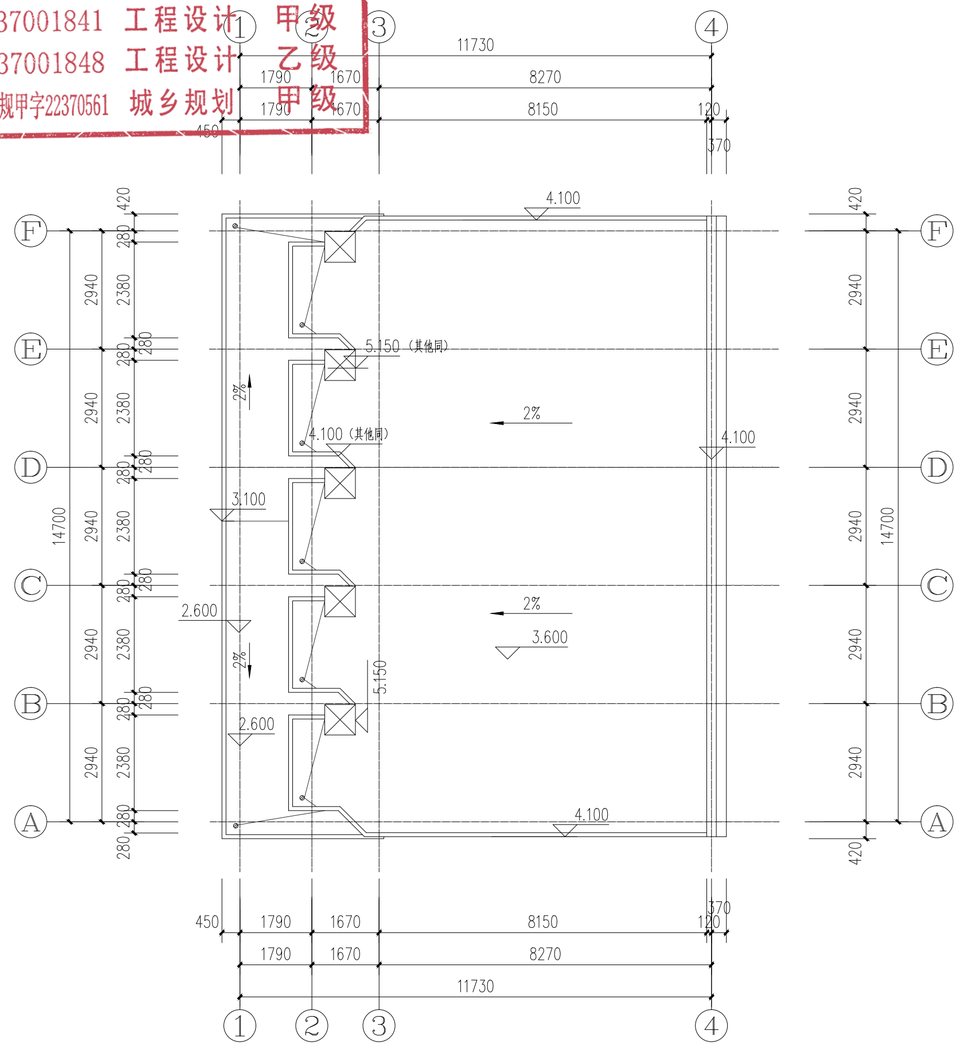

屋面层平面图 1:100

图纸出图专用章
汉宸国际工程设计集团有限公司
证书编号 证书分类 资质等级
A137001841 工程设计 甲级
A237001848 工程设计 乙级
自资规甲字22370561 城乡规划 甲级

广东省建设工程施工图设计文件审查专用章
机构名称：广东粤海施工图审查有限公司
机构类别：一类 认定书编号：19105
业务范围：一类房屋建筑（含超限高层）工程；
一类市政基础设施（给水、排水、道路、桥梁、隧道、公共交通、环境卫生、风景园林）工程**
有效期至：2028年10月08日

汉宸国际工程设计集团有限公司
Hanchen International Engineering Design Group Co.,Ltd.
地址：山东省济南市高新区舜华路2000号舜泰广场8号楼东2501室
电话：0531-82306100
传真：0531-82306100
邮编：250101
电邮：www.hchdg.com

工程设计证书编号（甲级）A137001841

备注：

1、本图纸须经规划、施工图审查、消防等主管部门批准后方可生效。

2、图中所有尺寸均以标注为准，除注明者外，标高以米（m）为单位，其余以毫米（mm）为单位。

3、使用本图纸时，请同时参照各专业图纸，如有疑问，请及时与设计师联系。

4、施工单位不得随意变更图纸，所有设计变更须征得设计师同意。

注册师印章	资质章

会签栏

建筑		结构	
暖通		强电	
给排水		弱电	

建设单位	南雄市农业农村局
工程名称	广东省韶关市南雄市2026年和美乡村建设项目
子项名称	
图名	首层及屋面平面图

审定	侯学鹏	
审核	刘巍	
校对	徐菲	
项目负责	林若田	
专业负责	侯学鹏	
方案设计		
设计	刘子北	
制图	刘子北	

工号	HCDG-NX01-202601
专业	建筑工程
图号	建施-06
日期	2026年8月
版本	1

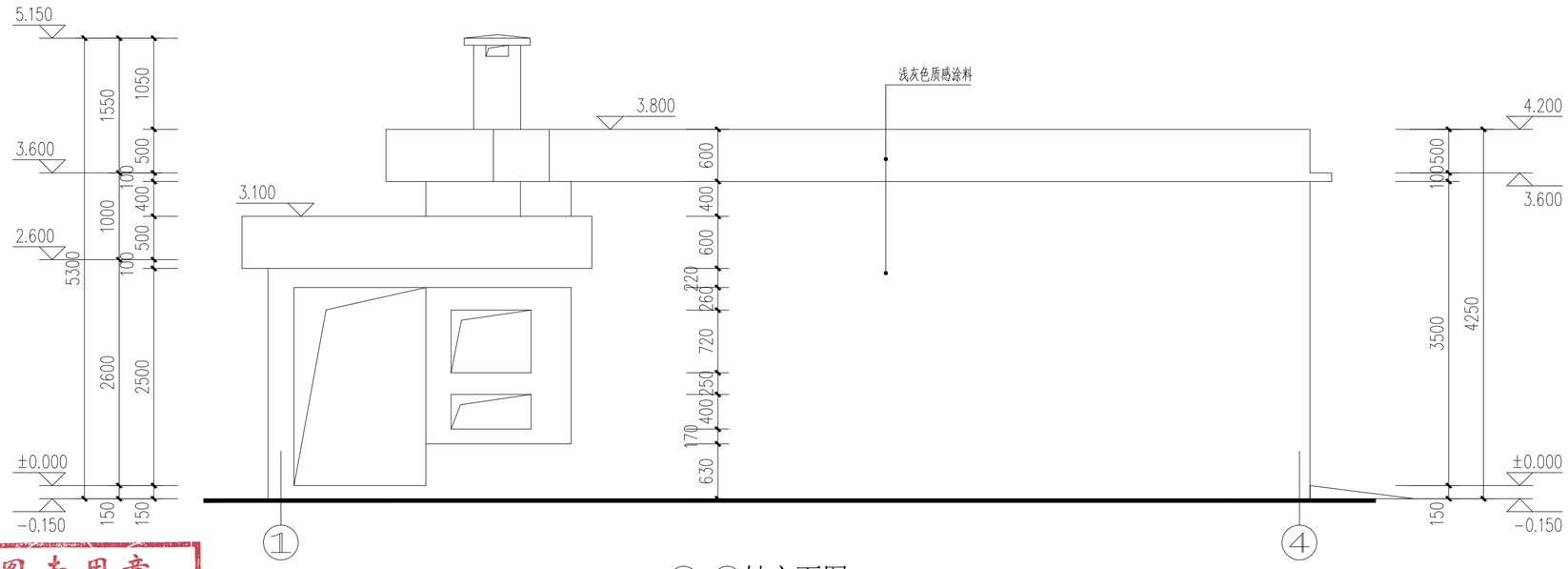

①-④轴立面图 1:50

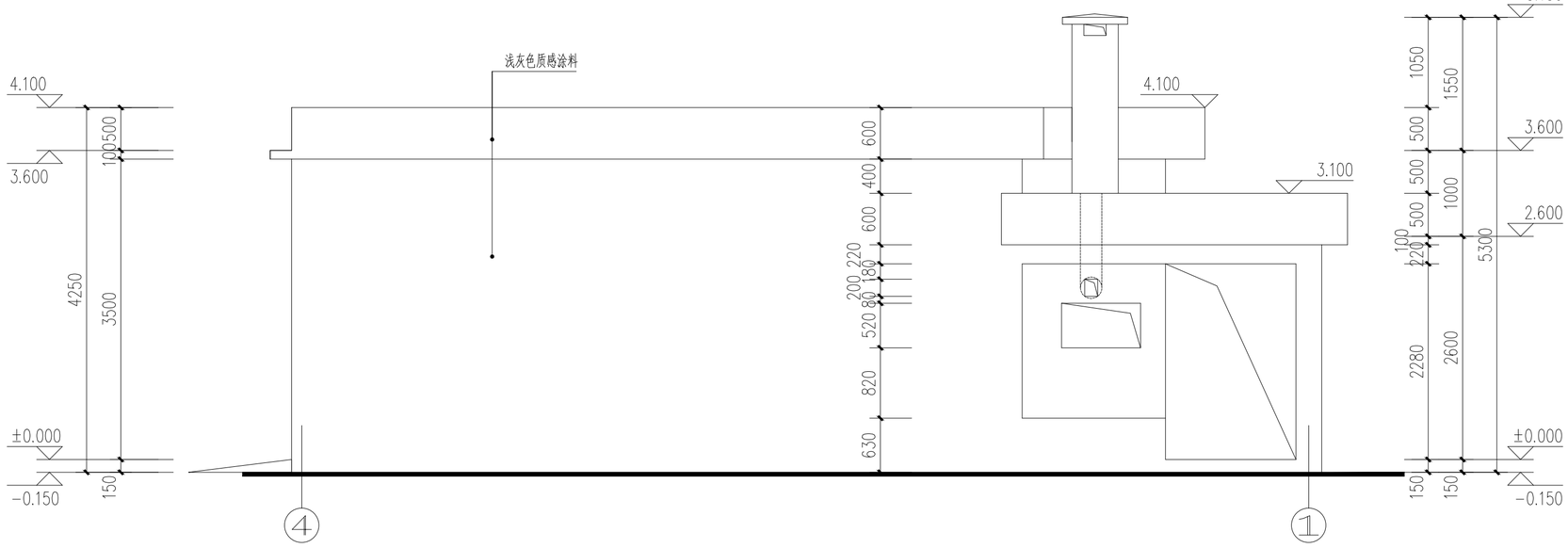

④-①轴立面图 1:50

图纸出图专用章
汉宸国际工程设计集团有限公司

证书编号	证书分类	资质等级
A137001841	工程设计	甲级
A237001848	工程设计	乙级
自资规甲字22370561	城乡规划	甲级

广东省建设工程施工图设计文件审查专用章
机构名称：广东粤湾施工图审查有限公司
机构类别：一类　　认定书编号：19105
业务范围：一类房屋建筑（含超限高层）工程；
一类市政基础设施（给水、排水、道路、桥梁、隧道、公共交通、环境卫生、风景园林）工程**
有效期至：2028年10月08日

汉宸国际工程设计集团有限公司
Hanchen International Engineering Design Group Co.,Ltd.
地址：山东省济南市高新区舜华路2000号舜泰广场8号楼东2501室
电话：0531-82306100　传真：0531-82306100
邮编：250101
电邮：www.hchdg.com

工程设计证书编号（甲级）A137001841

备注：

1、本图纸须经规划、施工图审查、消防等主管部门批准后方可生效。

2、图中所有尺寸均以标注为准，除注明者外，标高以米（m）为单位，其余以毫米（mm）为单位。

3、使用本图纸时，请同时参照各专业图纸，如有疑问，请及时与设计师联系。

4、施工单位不得随意变更图纸，所有设计变更须征得设计师同意。

注册师印章	资质章

会签栏

建筑		结构	
暖通		强电	
给排水		弱电	

建设单位	南雄市农业农村局
工程名称	广东省韶关市南雄市2026年和美乡村建设项目
子项名称	
图名	①-④轴立面图 ④-①轴立面图

审定	侯学鹏	
审核	刘 巍	
校对	徐 菲	
项目负责	侯学鹏	
专业负责	林若田	
方案设计		
设计	刘子北	
制图	刘子北	

工号	待定
专业	池塘改造工程
图号	建施-07
日期	2026年1月
版本	1

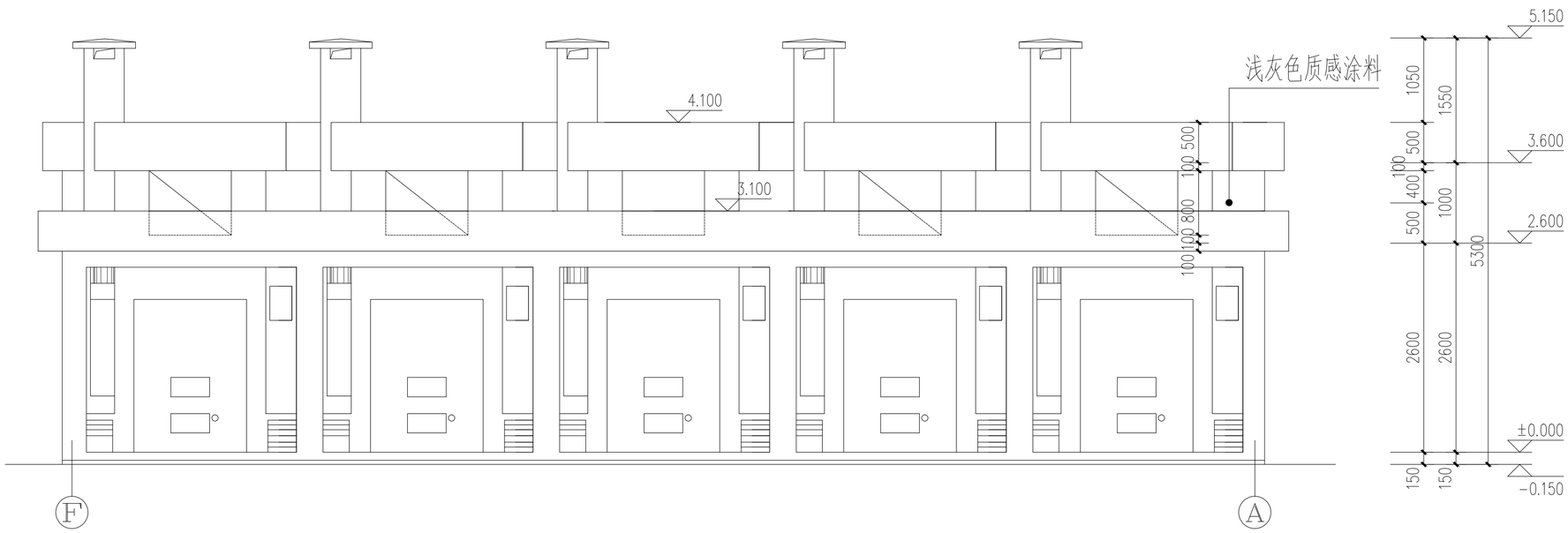

Ⓕ-Ⓐ轴立面图 1:50

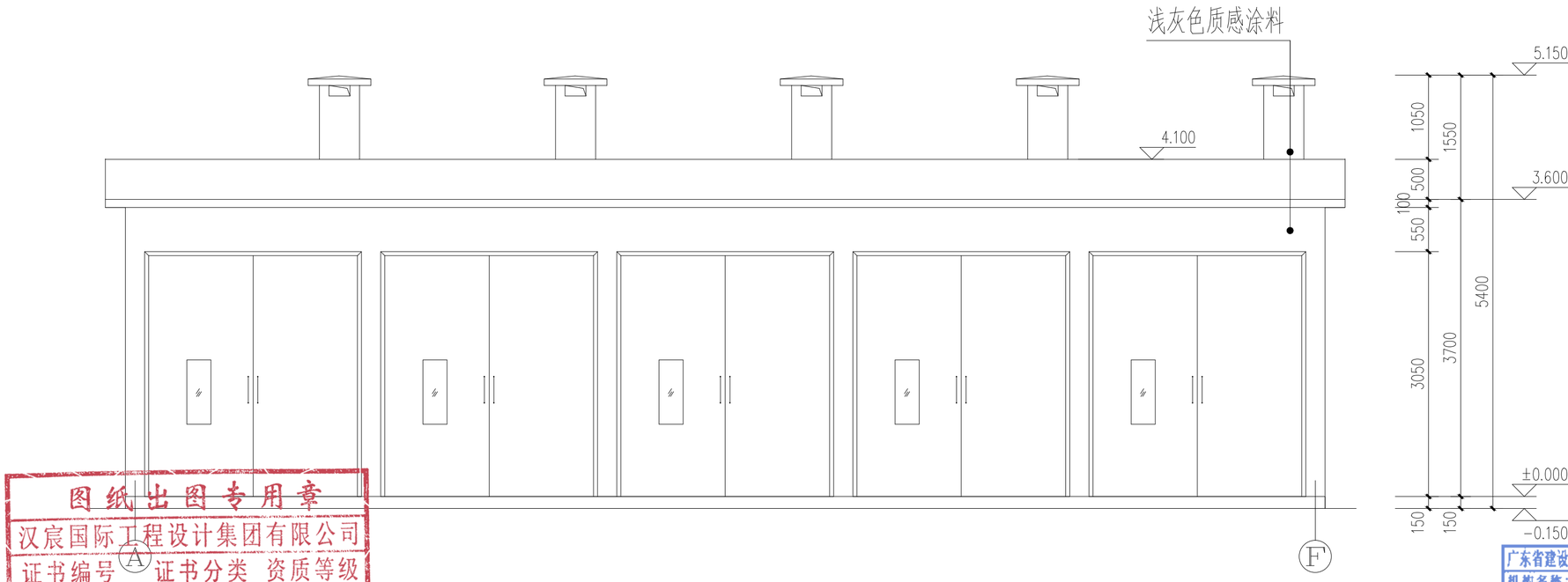

Ⓐ-Ⓕ轴立面图 1:50

图纸出图专用章
汉宸国际工程设计集团有限公司
证书编号 Ⓐ 证书分类 资质等级
A137001841 工程设计 甲级
A237001848 工程设计 乙级
自资规甲字22370561 城乡规划 甲级

广东省建设工程施工图设计文件审查专用章
机构名称:广东粤湾施工图审查有限公司
机构类别:一类 认定书编号:19105
业务范围:一类房屋建筑(含超限高层)工程;
一类市政基础设施(给水、排水、道路、桥梁、隧道、公共交通、环境卫生、风景园林)工程**
有效期至:2028年10月08日

汉宸国际工程设计集团有限公司
Hanchen International Engineering Design Group Co.,Ltd.
地址:山东省济南市高新区舜华路2000号舜泰广场8号楼东2501室
电话:0531-82306100 传真:0531-82306100
邮编:250101
电邮:www.hchdg.com

工程设计证书编号(甲级)A137001841

备注:

1、本图纸须经规划、施工图审查、消防等主管部门批准后方可生效。

2、图中所有尺寸均以标注为准,除注明者外,标高以米(m)为单位,其余以毫米(mm)为单位。

3、使用本图纸时,请同时参照各专业图纸,如有疑问,请及时与设计师联系。

4、施工单位不得随意变更图纸,所有设计变更须征得设计师同意。

注册师印章	资质章

会签栏			
建筑		结构	
暖通		强电	
给排水		弱电	

建设单位	南雄市农业农村局
工程名称	广东省韶关市南雄市2026年和美乡村建设项目
子项名称	
图名	Ⓕ-Ⓐ轴立面图 Ⓐ-Ⓕ轴立面图

审定	侯学鹏	
审核	刘巍	
校对	徐菲	
项目负责	侯学鹏	
专业负责	林若田	
方案设计		
设计	刘子北	
制图	刘子北	

工号	待定
专业	池塘改造工程
图号	建施-08
日期	2026年1月
版本	1

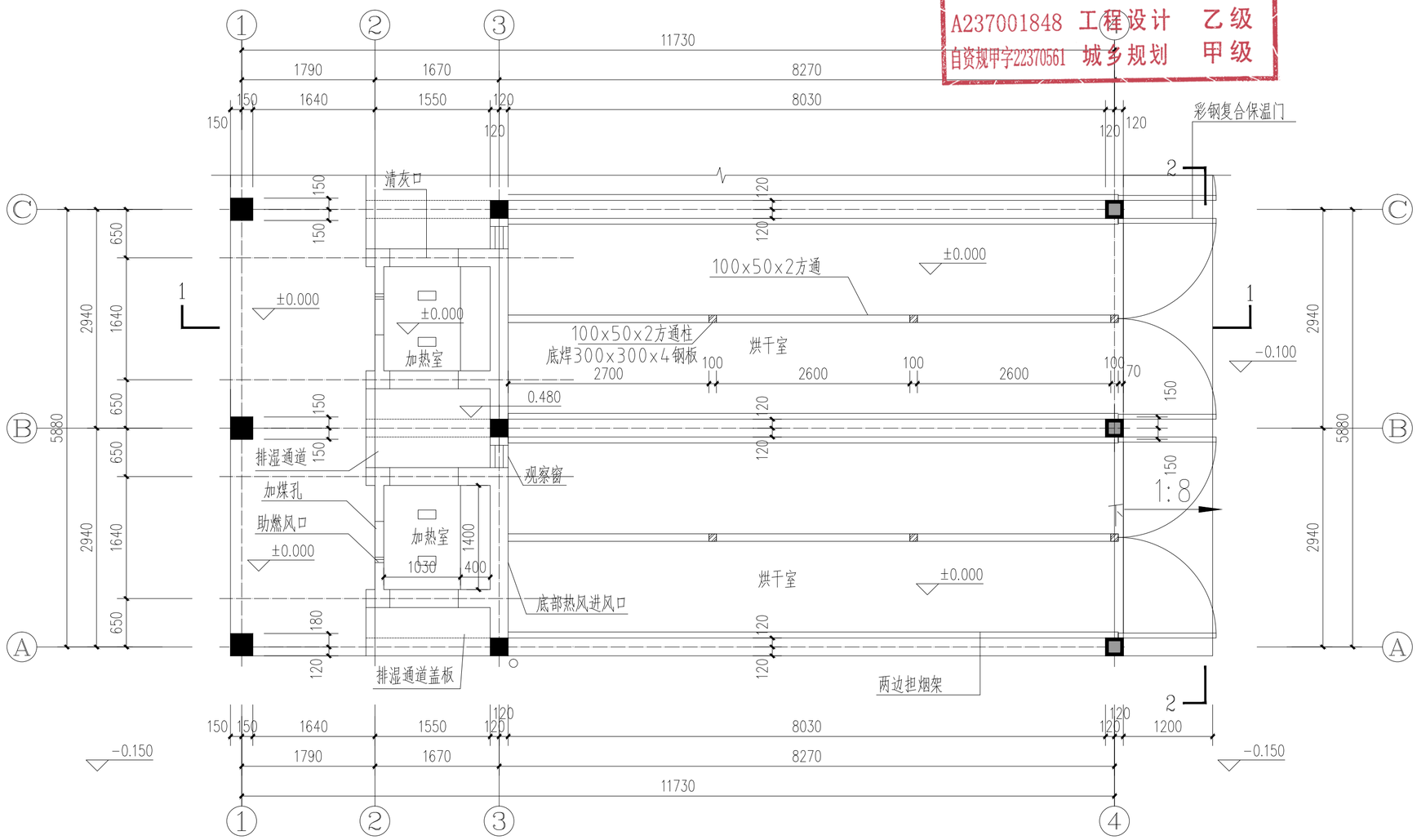

首层平面详图(Ⓐ-Ⓒ轴) 1:50

注：其余平面参照此详图

说明：

1. 所有柱子、梁的位置和尺寸以结构施工图为准。
2. 图中未注明的孔洞尺寸按工艺图确定。
3. 两边担烟架为砖砌结构，砖挑出60mm，厚60mm。
4. 中间担烟架及立柱采用热镀锌100x50x2方钢，位置见平面图，靠近隔热墙的一端伸入隔热墙50mm。
5. 循环风机维修门及清灰口门均为不锈钢框耐温保温铁皮门。
6. 烘干室大门为成品物制耐热保温门。

图纸出图专用章
汉宸国际工程设计集团有限公司
证书编号 证书分类 资质等级
A137001841 工程设计 甲级
A237001848 工程设计 乙级
自资规甲字22370561 城乡规划 甲级

广东省建设工程施工图设计文件审查专用章
机构名称：广东粤湾施工图审查有限公司
机构类别：一类 认定书编号：19105
业务范围：一类房屋建筑(含超限高层)工程；
一类市政基础设施(给水、排水、道路、桥梁、隧道、公共交通、环境卫生、风景园林)工程**
有效期至：2028年10月08日

汉宸国际工程设计集团有限公司
Hanchen International Engineering Design Group Co.,Ltd.
地址：山东省济南市高新区舜华路2000号舜泰广场8号楼东250室
电话：0531-82306100
传真：0531-82306100
邮编：250101
电邮：www.hchdg.com

工程设计证书编号(甲级)A137001841

备注：

1、本图纸须经规划、施工图审查、消防等主管部门批准后方可生效。

2、图中所有尺寸均以标注为准，除注明者外，标高以米（m）为单位，其余以毫米（mm）为单位。

3、使用本图纸时，请同时参照各专业图纸，如有疑问，请及时与设计师联系。

4、施工单位不得随意变更图纸，所有设计变更须征得设计师同意。

注册师印章	资质章
会签栏	
建筑	结构
暖通	强电
给排水	弱电
建设单位	南雄市农业农村局
工程名称	广东省韶关市南雄市2026年和美乡村建设项目
子项名称	
图名	首层平面详图(Ⓐ-Ⓒ轴)

审定	侯学鹏	
审核	刘巍	
校对	徐菲	
项目负责	侯学鹏	
专业负责	林若田	
方案设计		
设计	刘子北	
制图	刘子北	
工号	待定	
专业	池塘改造工程	
图号	建施-09	
日期	2026年1月	
版本	1	

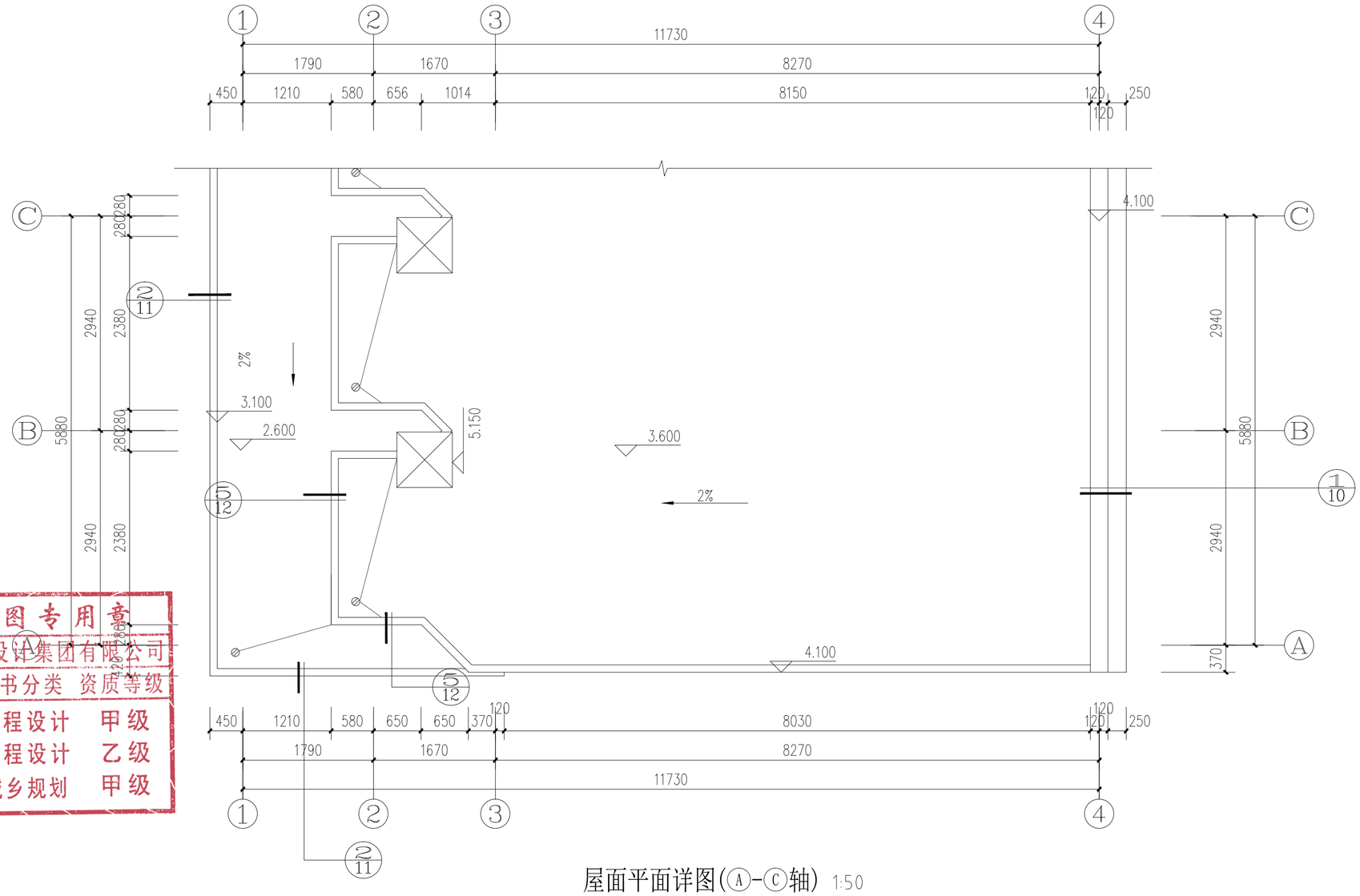

屋面平面详图(Ⓐ-Ⓒ轴) 1:50

注：其余屋面层参照此详图

图纸出图专用章
汉宸国际工程设计集团有限公司
证书编号 证书分类 资质等级
A137001841 工程设计 甲级
A237001848 工程设计 乙级
自资规甲字22370561 城乡规划 甲级

广东省建设工程施工图设计文件审查专用章
机构名称：广东粤湾施工图审查有限公司
机构类别：一类 认定书编号：19105
业务范围：一类房屋建筑(含超限高层)工程；
一类市政基础设施(给水、排水、道路、桥梁、隧道、公共交通、环境卫生、风景园林)工程**
有效期至：2028年10月08日

说明：

1. 排水无注明坡度时，均设为2%。
2. 所有柱子、梁的位置和尺寸以结构施工图为准。
3. 图中未注明的孔洞尺寸按工艺图确定。

汉宸国际工程设计集团有限公司
Hanchen International Engineering Design Group Co.,Ltd.
地址：山东省济南市高新区舜华路2000号舜泰广场8号楼东2501室
电话：0531-82306100 传真：0531-82306100
邮编：250101
电邮：www.hchdg.com

工程设计证书编号(甲级)A137001841

备注：

1、本图纸须经规划、施工图审查、消防等主管部门批准后方可生效。

2、图中所有尺寸均以标注为准，除注明者外，标高以米（m）为单位，其余以毫米（mm）为单位。

3、使用本图纸时，请同时参照各专业图纸，如有疑问，请及时与设计师联系。

4、施工单位不得随意变更图纸，所有设计变更须征得设计师同意。

注册师印章	资质章
会签栏	
建筑	结构
暖通	强电
给排水	弱电
建设单位	南雄市农业农村局
工程名称	广东省韶关市南雄市2026年和美乡村建设项目
子项名称	
图名	屋面平面详图(Ⓐ-Ⓒ轴)
审定	侯学鹏
审核	刘巍
校对	徐菲
项目负责	侯学鹏
专业负责	林若田
方案设计	
设计	刘子北
制图	刘子北
工号	待定
专业	池塘改造工程
图号	建施-10
日期	2026年1月
版本	1

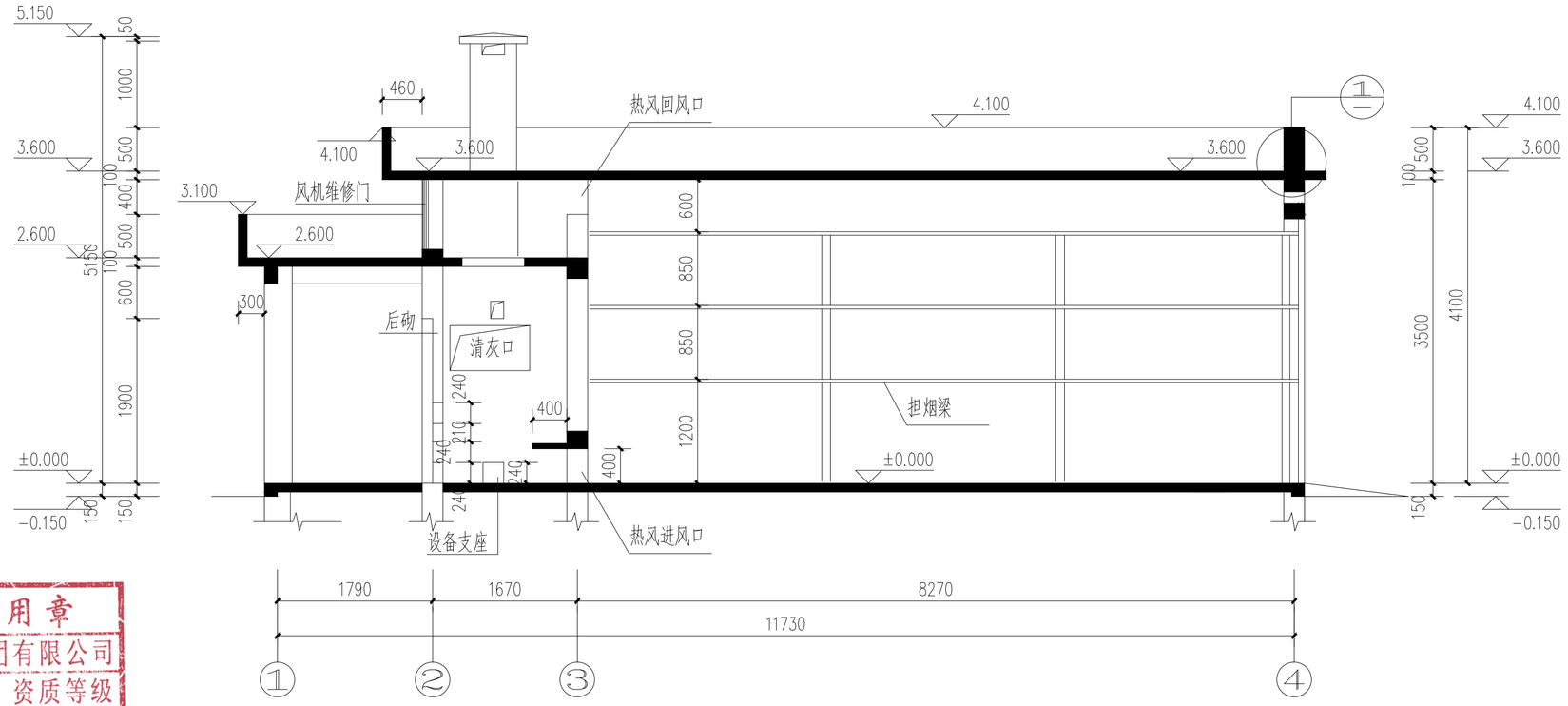

1-1剖面图 1:50

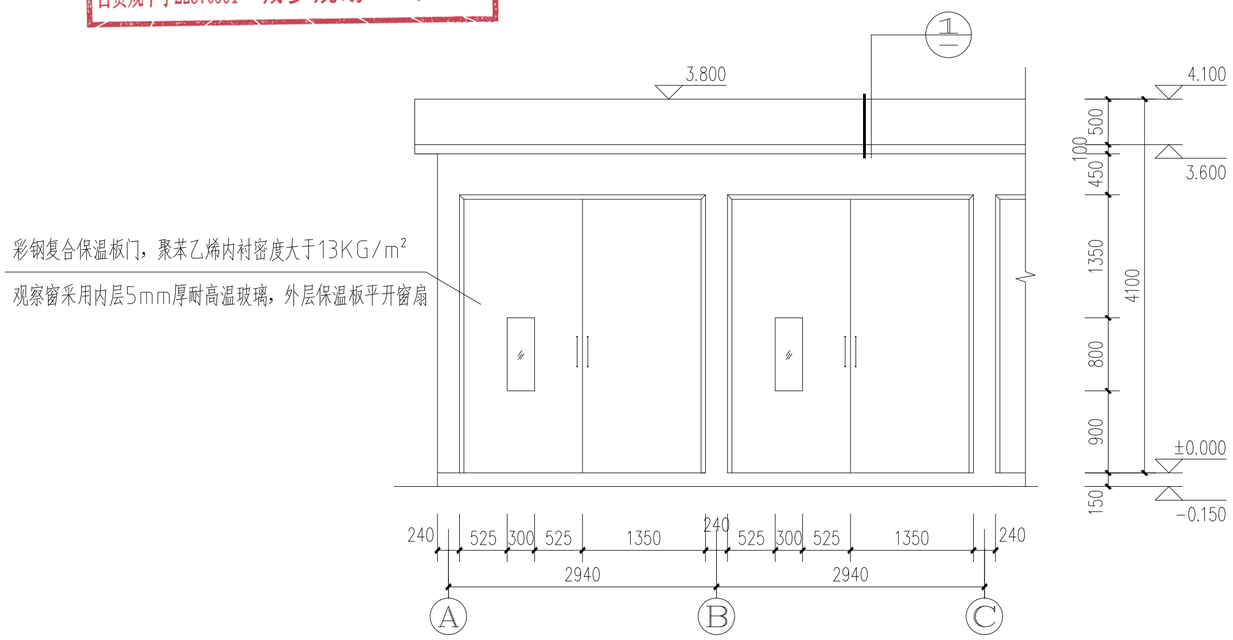

2-2立面图 1:50

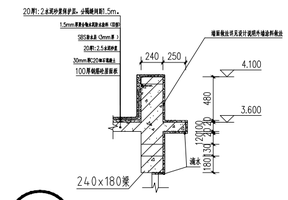

① 节点大样 1:25

图纸出图专用章
汉宸国际工程设计集团有限公司
证书编号 证书分类 资质等级
A137001841 工程设计 甲级
A237001848 工程设计 乙级
自资规甲字22370561 城乡规划 甲级

广东省建设工程施工图设计文件审查专用章
机构名称：广东粤湾施工图审查有限公司
机构类别：一类 认定书编号：19105
业务范围：一类房屋建筑（含超限高层）工程；
一类市政基础设施（给水、排水、道路、桥梁、隧道、公共交通、环境卫生、风景园林）工程**
有效期至：2028年10月08日

汉宸国际工程设计集团有限公司
Hanchen International Engineering Design Group Co.,Ltd.
地址：山东省济南市高新区舜华路2000号舜泰广场8号楼东2501室
电话：0531-82306100
传真：0531-82306100
邮编：250101
电邮：www.hchdg.com

工程设计证书编号（甲级）A137001841

备注：

1、本图纸须经规划、施工图审查、消防等主管部门批准后方可生效。

2、图中所有尺寸均以标注为准，除注明者外，标高以米（m）为单位，其余以毫米（mm）为单位。

3、使用本图纸时，请同时参照各专业图纸，如有疑问，请及时与设计师联系。

4、施工单位不得随意变更图纸，所有设计变更须征得设计师同意。

注册师印章	资质章

会签栏			
建筑		结构	
暖通		强电	
给排水		弱电	

建设单位	南雄市农业农村局
工程名称	广东省韶关市南雄市2026年和美乡村建设项目
子项名称	
图名	1-1剖面图 2-2立面图

审定	侯学鹏	
审核	刘巍	
校对	徐菲	
项目负责	侯学鹏	
专业负责	林若田	
方案设计		
设计	刘子北	
制图	刘子北	

工号	待定
专业	池塘改造工程
图号	建施-11
日期	2026年1月
版本	1

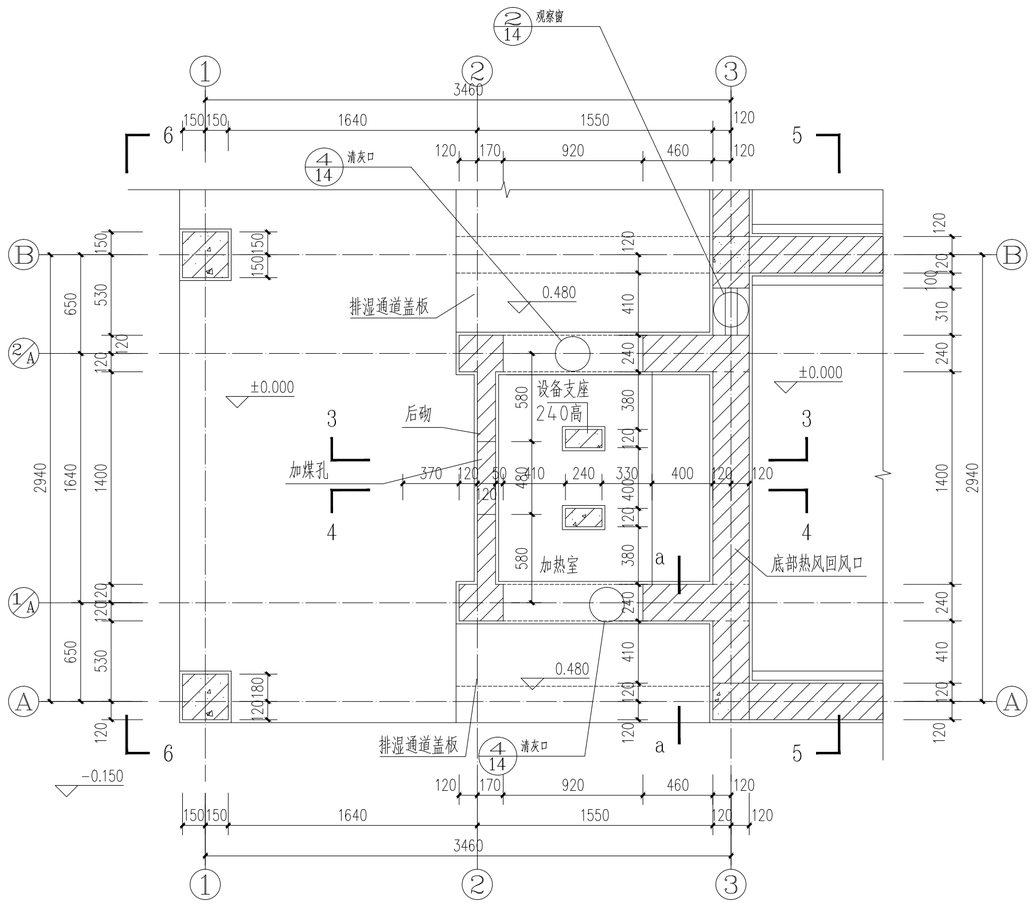

加热室0.00标高处平面详图 1:25

注：每个加热室内设置一套内置式生物颗粒燃烧设备

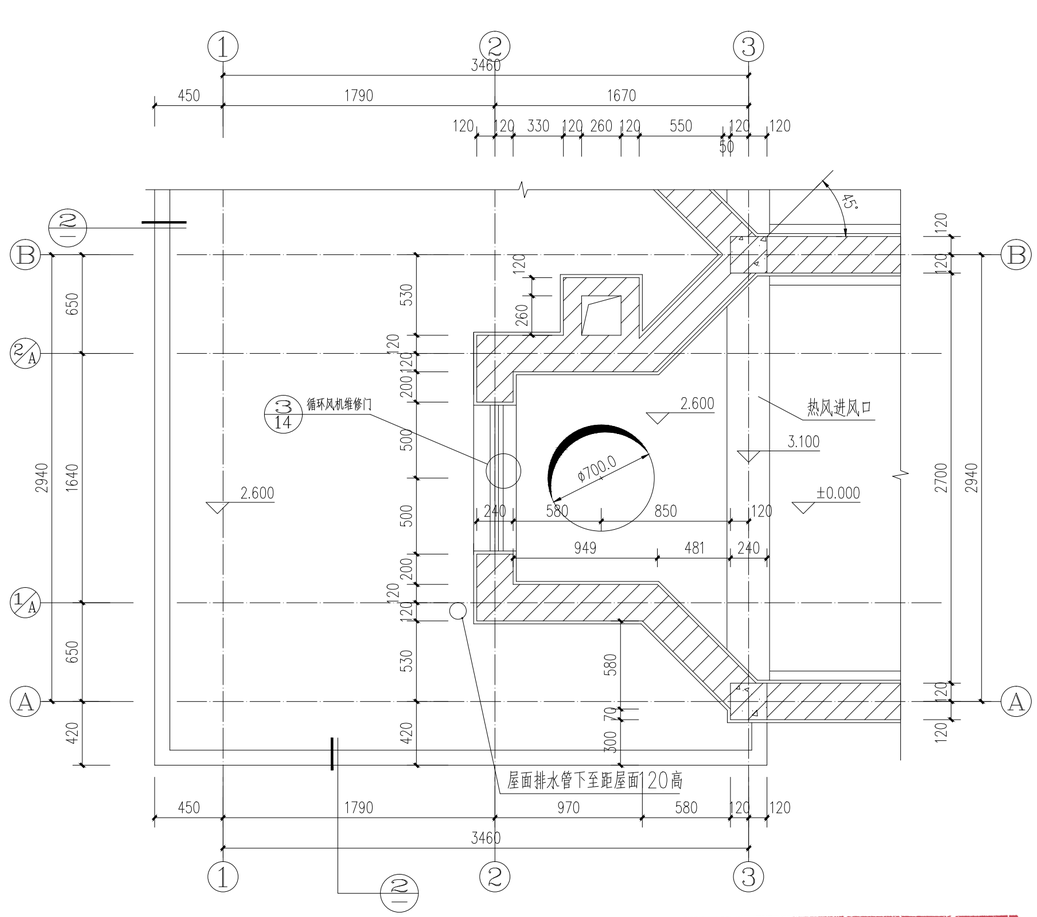

加热室2.60标高处平面详图 1:25

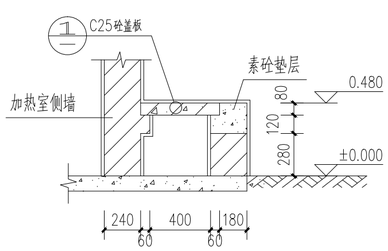

a-a 1:25

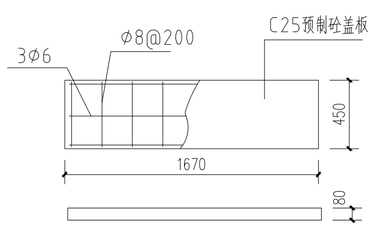

① 排湿通道盖板大样 1:25

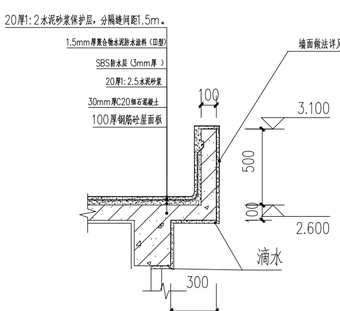

② 屋顶反檐大样 1:25

图纸出图专用章
汉宸国际工程设计集团有限公司
证书编号 证书分类 资质等级
A137001841 工程设计 甲级
A237001848 工程设计 乙级
自资规甲字22370561 城乡规划 甲级

广东省建设工程施工图设计文件审查专用章
机构名称：广东粤湾施工图审查有限公司
机构类别：一类 认定书编号：19105
业务范围：一类房屋建筑（含超限高层）工程；
一类市政基础设施（给水、排水、道路、桥梁、隧道、公共交通、环境卫生、风景园林）工程**
有效期至：2028年10月08日

汉宸国际工程设计集团有限公司
Hanchen International Engineering Design Group Co.,Ltd.
地址：山东省济南市高新区舜华路2000号舜泰广场8号楼东2501室
电话：0531-82306100
传真：0531-82306100
邮编：250101
电邮：www.hchdg.com

工程设计证书编号（甲级）A137001841

备注：

1、本图纸须经规划、施工图审查、消防等主管部门批准后方可生效。

2、图中所有尺寸均以标注为准，除注明者外，标高以米（m）为单位，其余以毫米（mm）为单位。

3、使用本图纸时，请同时参照各专业图纸，如有疑问，请及时与设计师联系。

4、施工单位不得随意变更图纸，所有设计变更须征得设计师同意。

注册师印章 资质章

会签栏

建筑		结构	
暖通		强电	
给排水		弱电	

建设单位	南雄市农业农村局
工程名称	广东省韶关市南雄市2026年和美乡村建设项目
子项名称	
图名	加热室0.00、2.60标高处平面详图

审定	侯学鹏	
审核	刘 巍	
校对	徐 菲	
项目负责	侯学鹏	
专业负责	林若田	
方案设计		
设计	刘子北	
制图	刘子北	

工号	待定
专业	池塘改造工程
图号	建施-12
日期	2026年1月
版本	1

图纸出图专用章
汉宸国际工程设计集团有限公司
证书编号 证书分类 资质等级
A137001841 工程设计 甲级
A237001848 工程设计 乙级
自资规甲字22370561 城乡规划 甲级

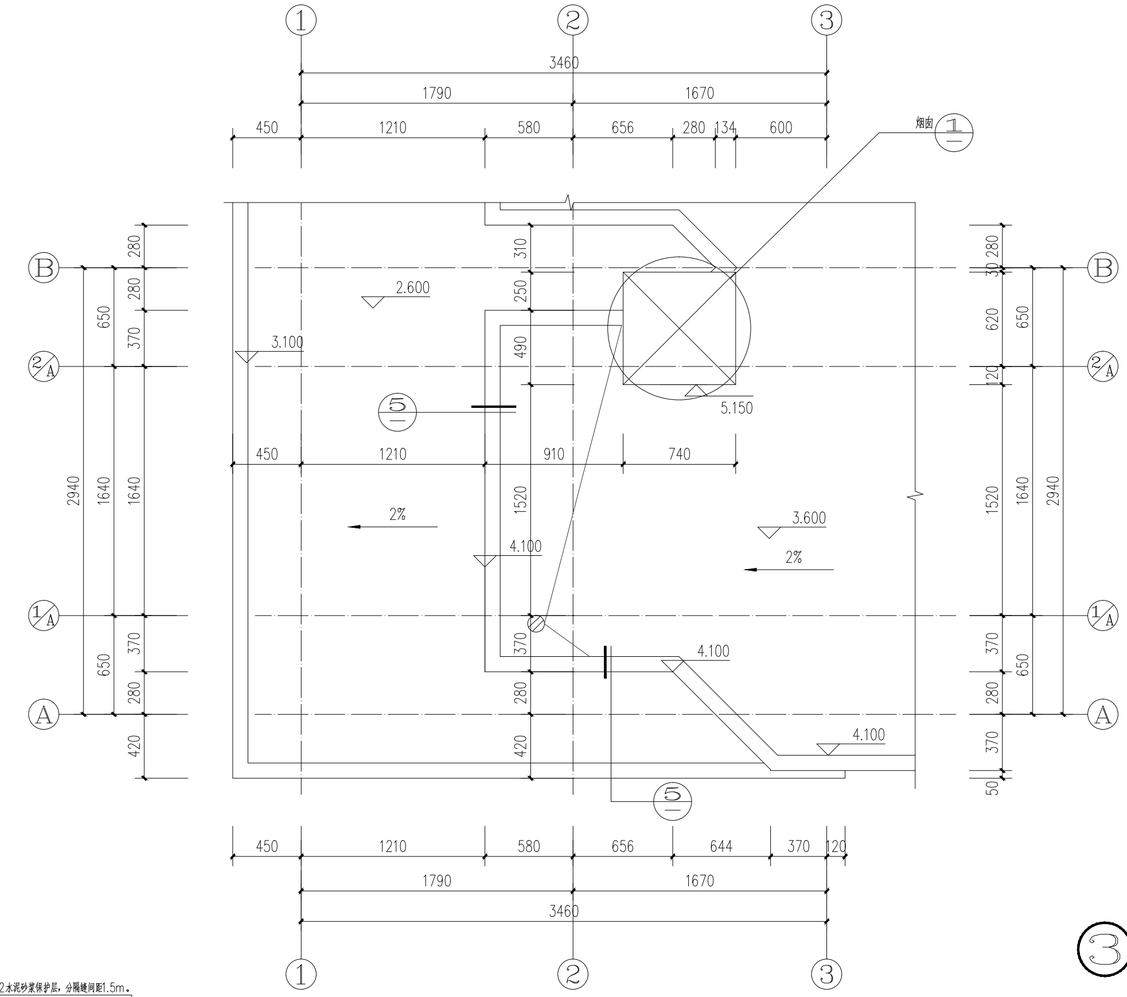

加热室屋面层平面详图 1:25

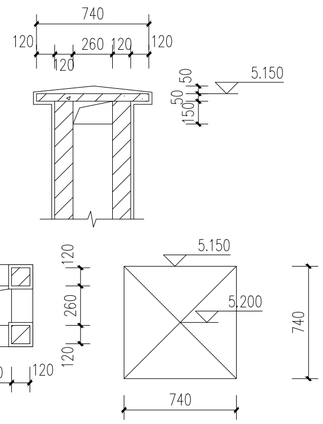

烟囱详图 1:25

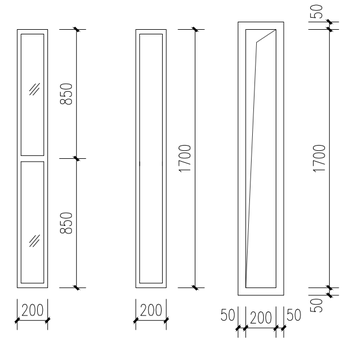

观察窗 1:25

外耐温铁皮门，内耐温玻璃窗

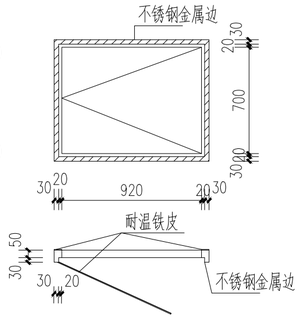

循环风机维修门 1:25

（门板采用彩钢复合保温板）

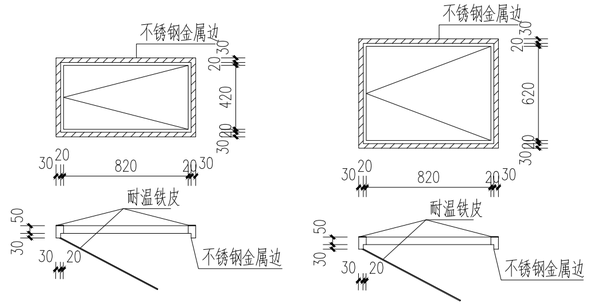

清灰口木门 1:25

（门板内装钉耐温铁皮）

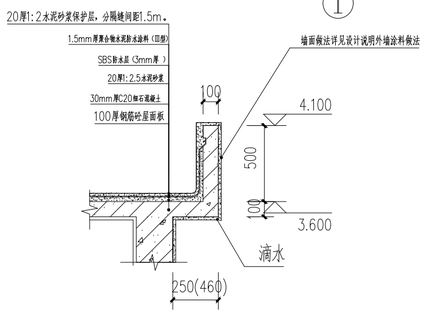

屋顶反檐大样 1:25

广东省建设工程施工图设计文件审查专用章
机构名称：广东粤湾施工图审查有限公司
机构类别：一类 认定书编号：19105
业务范围：一类房屋建筑（含超限高层）工程；
一类市政基础设施（给水、排水、道路、桥梁、隧道、公共交通、环境卫生、风景园林）工程**
有效期至：2028年10月08日

汉宸国际工程设计集团有限公司
Hanchen International Engineering Design Group Co.,Ltd.
地址：山东省济南市高新区舜华路2000号舜泰广场8号楼东2501室
电话：0531-82306100
传真：0531-82306100
邮编：250101
电邮：www.hchdg.com

工程设计证书编号（甲级）A137001841

备注：

1、本图纸须经规划、施工图审查、消防等主管部门批准后方可生效。

2、图中所有尺寸均以标注为准，除注明者外，标高以米（m）为单位，其余以毫米（mm）为单位。

3、使用本图纸时，请同时参照各专业图纸，如有疑问，请及时与设计师联系。

4、施工单位不得随意变更图纸，所有设计变更须征得设计师同意。

注册师印章	资质章

会签栏			
建筑		结构	
暖通		强电	
给排水		弱电	

建设单位	南雄市农业农村局
工程名称	广东省韶关市南雄市2026年和美乡村建设项目
子项名称	
图名	加热室屋面层平面详图、节点大样

审定	侯学鹏	
审核	刘巍	
校对	徐菲	
项目负责	侯学鹏	
专业负责	林若田	
方案设计		
设计	刘子北	
制图	刘子北	

工号	待定
专业	池塘改造工程
图号	建施-13
日期	2026年1月
版本	1

图纸出图专用章
汉宸国际工程设计集团有限公司
证书编号 证书分类 资质等级
A137001841 工程设计 甲级
A237001848 工程设计 乙级
自资规甲字22370561 城乡规划 甲级

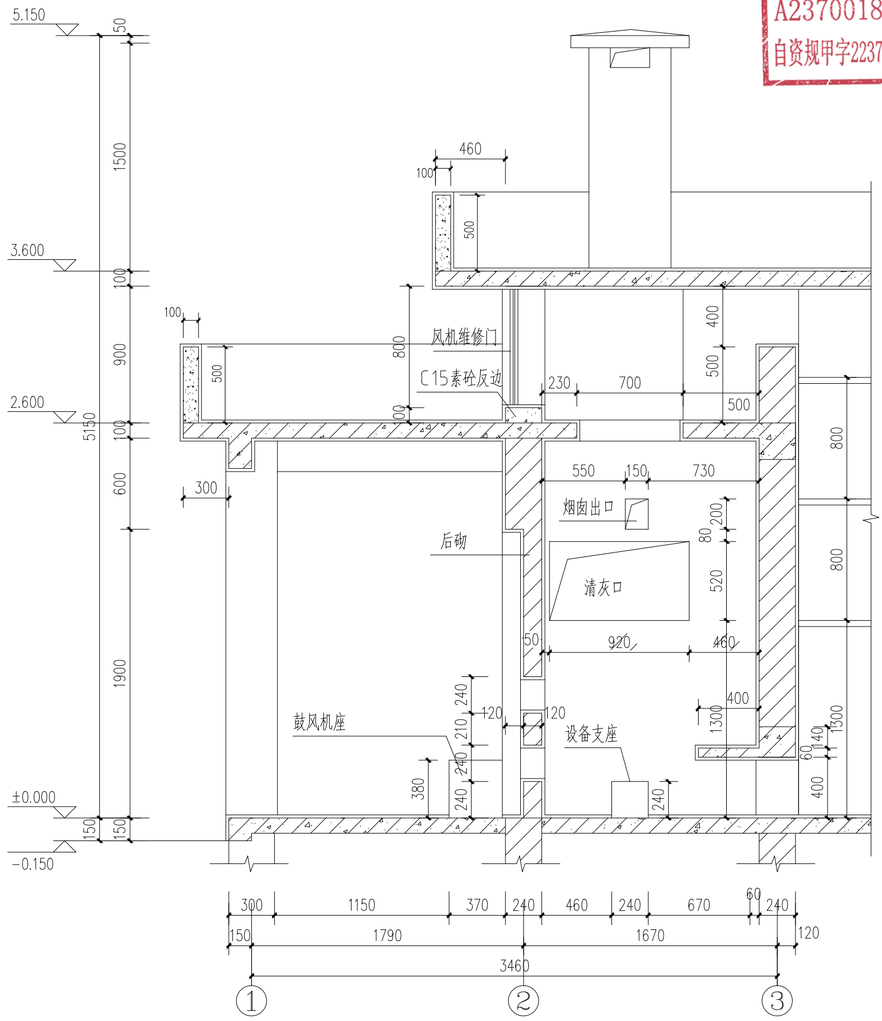

3-3剖面图 1:25

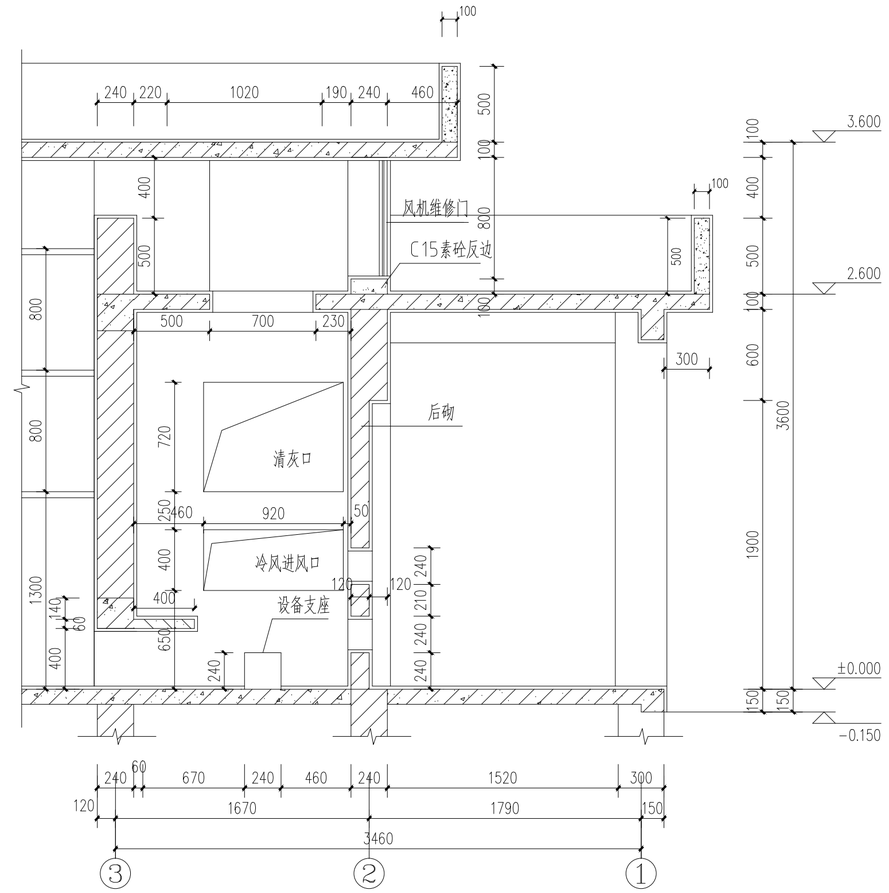

4-4剖面图 1:25

广东省建设工程施工图设计文件审查专用章
机构名称：广东粤湾施工图审查有限公司
机构类别：一类 认定书编号：19105
业务范围：一类房屋建筑（含超限高层）工程；
一类市政基础设施（给水、排水、道路、桥梁、隧道、公共交通、环境卫生、风景园林）工程**
有效期至：2028年10月08日

汉宸国际工程设计集团有限公司
Hanchen International Engineering Design Group Co.,Ltd.
地址：山东省济南市高新区舜华路2000号舜泰广场8号楼东2501室
电话：0531-82306100
传真：0531-82306100
邮编：250101
电邮：www.hchdg.com

工程设计证书编号（甲级）A137001841

备注：

1、本图纸须经规划、施工图审查、消防等主管部门批准后方可生效。

2、图中所有尺寸均以标注为准，除注明者外，标高以米（m）为单位，其余以毫米（mm）为单位。

3、使用本图纸时，请同时参照各专业图纸，如有疑问，请及时与设计师联系。

4、施工单位不得随意变更图纸，所有设计变更须征得设计师同意。

注册师印章	资质章

会签栏

建筑		结构	
暖通		强电	
给排水		弱电	

建设单位	南雄市农业农村局
工程名称	广东省韶关市南雄市2026年和美乡村建设项目
子项名称	
图名	3-3剖面图 4-4剖面图

审定	侯学鹏	
审核	刘 巍	
校对	徐 菲	
项目负责	侯学鹏	
专业负责	林若田	
方案设计		
设计	刘子北	
制图	刘子北	

工号	待定
专业	池塘改造工程
图号	建施-14
日期	2026年1月
版本	1

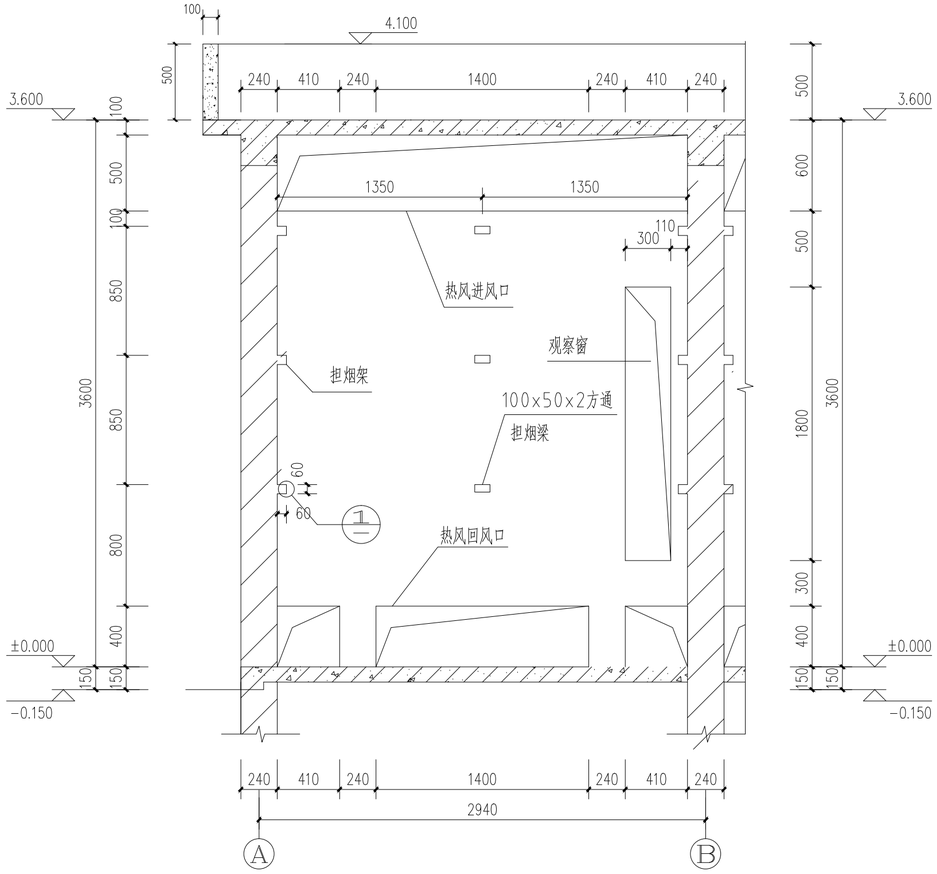

5-5剖面图 1:25

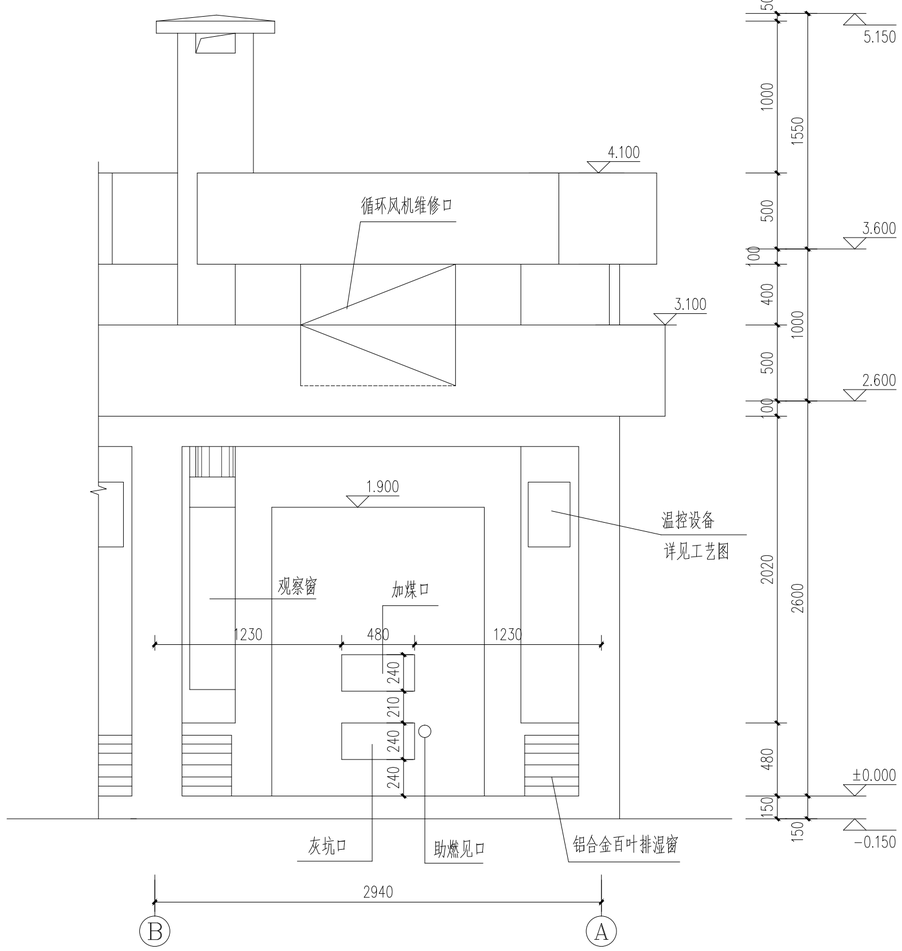

6-6立面图 1:25

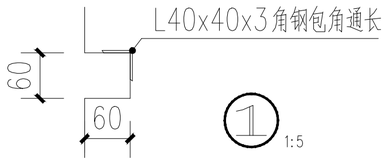

图纸出图专用章
汉宸国际工程设计集团有限公司

证书编号	证书分类	资质等级
A137001841	工程设计	甲级
A237001848	工程设计	乙级
自资规甲字22370561	城乡规划	甲级

广东省建设工程施工图设计文件审查专用章
机构名称：广东粤湾施工图审查有限公司
机构类别：一类　　认定书编号：19105
业务范围：一类房屋建筑（含超限高层）工程；
一类市政基础设施（给水、排水、道路、桥梁、隧道、公共交通、环境卫生、风景园林）工程**
有效期至：2028年10月08日

汉宸国际工程设计集团有限公司
Hanchen International Engineering Design Group Co.,Ltd.
地址：山东省济南市高新区舜华路2000号舜泰广场8号楼东2501室
电话：0531-82306100
传真：0531-82306100
邮编：250101
电邮：www.hchdg.com

工程设计证书编号（甲级）A137001841

备注：

1、本图纸须经规划、施工图审查、消防等主管部门批准后方可生效。

2、图中所有尺寸均以标注为准，除注明者外，标高以米（m）为单位，其余以毫米（mm）为单位。

3、使用本图纸时，请同时参照各专业图纸，如有疑问，请及时与设计师联系。

4、施工单位不得随意变更图纸，所有设计变更须征得设计师同意。

注册师印章		资质章	
会签栏			
建筑		结构	
暖通		强电	
给排水		弱电	
建设单位	南雄市农业农村局		
工程名称	广东省韶关市南雄市2026年和美乡村建设项目		
子项名称			
图名	5-5剖面图 6-6立面图		
审定	侯学鹏		
审核	刘巍		
校对	徐菲		
项目负责	侯学鹏		
专业负责	林若田		
方案设计			
设计	刘子北		
制图	刘子北		
工号	待定		
专业	池塘改造工程		
图号	建施-15		
日期	2026年1月		
版本	1		

图纸出图专用章
汉宸国际工程设计集团有限公司
证书编号 证书分类 资质等级
A137001841 工程设计 甲级
A237001848 工程设计 乙级
自资规甲字22370661 城乡规划 甲级

结构专业

广东省建设工程施工图设计文件审查专用章
机构名称：广东粤湾施工图审查有限公司
机构类别：一类 认定书编号：19105
业务范围：一类房屋建筑（含超限高层）工程；
一类市政基础设施（给水、排水、道路、桥梁、隧道、公共交通、环境卫生、风景园林）工程**
有效期至：2028年10月08日

结构设计总说明

一. 工程概况：

1.本工程为南雄市农业农村局开发建设的广东省韶关市南雄市2026年和美乡村建设项目-湖口镇太和村烤烟房项目。室内外高差0.20m，结构总高度为3.400m。地上一层。

2.本工程设计使用年限为50年，安全等级为二级，地基基础设计等级为丙级。

3.本工程砼结构的环境类别为：基础及地上外露结构二b类，上部潮湿结构二a类，其余为一类。

4.本工程结构形式为砌体结构，砌体施工质量控制等级为B级。

5.建筑物耐火等级：地上均为二级，结构构件的耐火极限均应满足《建筑设计防火规范》(2018版)表5.1.2的限值。

二、自然条件：

1.基本风压：　w_0=0.30KN/m^2　　地面粗糙度类别：B类

2.基本雪压：　s_0= KN/m^2

3.场地地震基本烈度：6度　　抗震设防烈度：6度(0.05g)设计地震分组第一组

建筑场地类别：Ⅲ类　　地区季节性冻土标准冻深：0.350m

三、本工程设计遵循的标准、规范、规程

1.《工程结构通用规范》(GB55001-2021)2.《建筑与市政工程抗震通用规范》(GB55002-2021)

3.《建筑与市政地基基础通用规范》(GB55003-2021)4.《砌体结构通用规范》(GB55007-2021)

5.《混凝土结构通用规范》(GB55008-2021)6.《建筑抗震设防分类标准》(GB50223-2008)

7.《建筑结构可靠性设计统一标准》　(GB50068-2018)

8.《建筑结构荷载规范》　(GB50009-2012)

9.《混凝土结构设计标准》　(GB/T50010-2010)

10.《建筑抗震设计标准》　(GB/T50011-2010)

11.《建筑地基基础设计规范》　(GB50007-2011)

12.《建筑地基处理技术规范》　(JGJ79-2012)

13.《砌体结构设计规范》　(GB50003-2011)

14.《砼结构施工平面整体表示方法制图规则和构造详图》(22G101-1)

15.《钢筋混凝土过梁》　(G322-1~4)

本工程按现行国家设计标准进行设计，施工时除应遵守本说明及各设计图纸说明外，尚应严格执行现行国家及工程所在地区的有关规范或规程。

四、本工程设计计算所采用的计算程序

结构分析设计软件：采用北京盈建科软件有限责任公司开发的结构设计软件YJK5.7.1进行整部分析计算及施工图设计，北京理正软件股份有限公司开发《理正结构工具箱》。

五、设计采用的均布活荷载标准值

不上人屋面	0.5KN/m^2		
上人屋面	2.0KN/m^2		

屋面、挑檐、雨篷的施工或检修荷载取1.0KN，栏杆顶部水平荷载取0.5KN/m。

注：a.未注明荷载均按《建筑结构荷载规范》GB50009-2001(2006版)采用

b.使用及施工堆料重量不得超过以上值。

六、主要材料

1.混凝土：

1)基础垫层：C20　基础：C30。

梁、楼板、楼梯：　C30　圈梁、构造柱：C25

预制构件：按相应的图集采用

2)各部位混凝土耐久性要求

环境类别		最大水胶比	最低混凝土强度等级	最大氯离子含量(%)	最大碱含量(kg/m^3)
一		0.60	C25	0.3	不限制
二	a	0.55	C25	0.2	3.0
	b	0.50(0.55)	C30(C25)	0.15	
三	a	0.45(0.50)	C35(C30)	0.15	
	b	0.40	C40	0.1	

注：处于严寒和寒冷地区二b、三a类环境中的混凝土应使用引气剂，并可采用指导中的有关参数。

3)钢筋保护层厚度

1.设计使用年限为50年的混凝土结构，最外层钢筋的保护层厚度依次为：

环境类别		板、墙、壳	梁、柱、杆
一		15	20
二	a	20	25
	b	25	35

环境类别		板、墙、壳	梁、柱、杆
三	a	30	40
	b	40	50

注：1.混凝土强度等级≤C25时，表中保护层厚度数值应增加5mm。

2.钢筋混凝土基础应设置混凝土垫层，基础中钢筋的混凝土保护层厚度从垫层顶面算起，且≥40mm。

2.住宅结构材料应具有不小于95%的保证率。

3.钢筋：Φ为HPB300，Φ为HRB400，并应符合以下抗震性能要求：

钢筋的强度标准值应具有不小于95%的保证率。抗震等级为一、二、三级的框架和斜撑构件(含楼段)，其纵向受力钢筋采用普通钢筋时，钢筋的抗拉强度实测值与屈服强度实测值的比值不应小于1.25；钢筋的屈服强度实测值与屈服强度标准值的比值不应大于1.3，且钢筋在最大拉力下的总伸长率实测值不应小于9%。

依据《混凝土结构设计规范》HPB300级钢筋在最大力下的总伸长率不应小于10%。

4.墙体材料

名　称	非黏土烧结普通砖	水泥砂浆	非黏土烧结普通砖	混合砂浆
部　位			一层	一层
强度等级			MU10	M5.0

5.钢材：Q235。

6.HPB300钢筋、Q235焊接：E43　HRB400钢筋、Q345焊接：E50

七、钢筋的接头与锚固

钢筋接头及部位应符合下列要求：

1.钢筋的搭接长度、钢筋的锚固长度详见《22G101-1》第2-2~2-6页。

2.当受拉钢筋直径大于25mm及受压钢筋直径大于28mm时，不宜采用绑扎搭接。

3.轴心受拉接小偏心受拉构件中纵向受力钢筋不应采用绑扎搭接。

4.一般梁板的上筋可在跨中三分之一范围内搭接，下筋在支座处搭接。

5.钢筋接头应错开，在同一截面内接头不超过25%，采用焊接接头时，钢筋焊接头连接区段的长度为35d(d为纵向受力钢筋的较大直径)且不小于500mm；采用搭接接头时，钢筋连接接头区段内的长度为1.3倍搭接长度。凡接头中点位于该连接区段长度内的焊接或搭接接头均属于同一连接区段，任一截面内钢筋接头的数量不得超过现规范要求。

八、结构构造及施工注意事项

1.基础

1)场地的工程地质条件及地基处理详见G-*。

2)基础施工前应进行钎探、验槽，梅花布点。探距为3.0m，探深为2.5m，如发现土质与提供地质报告不符时，须会同勘察、设计、施工、建设监理单位共同协商研究处理。

2.楼板：

1.楼板内主钢筋应锚入梁或墙内，下部筋应伸至梁或墙中心线(边板则至少伸至板端)，且锚固长度不应小于板厚及5d(若为冷轧钢筋应大于10d)。

2)凡板配筋图中未注明分布筋时，分布筋均采用Φ6@200。

3)现浇板边长或直径小于300的洞见建施图及各设备工种图纸，楼板钢筋遇洞不截断，从洞边绕过。

对于洞口>300的洞口结构中未注明者不得随意预留，必须通知结构设计人员采取有效措施。设备、机电管井楼板需后浇时，钢筋照常穿过，等管道安装完后，用高一级的微膨胀混凝土浇筑。

4)板中埋设电气管道的处理详图一。

5)现浇悬挑板(梁)须等混凝土达到100%设计强度后方可拆模。

6)跨度大于4.0m的梁、板按3% o起拱

3.梁：

梁上部筋锚入支座内；梁下部筋锚入支座≥15d。

当梁的跨度>4.2m时，其下设混凝土梁垫，规格为长x宽x高=600x370(240)x200　与圈梁一起浇筑。

梁上墙体应后做，不能与其它墙体同时砌筑。

当圈梁与梁相交时，圈梁钢筋锚入梁内。

当梁高或宽不符合砌块模数时，支座部位用混凝土找平。

除结构图中注明外，梁内严禁管线穿过。

4.圈梁：

所有的承重墙体在每层楼板标高处均设置圈梁，见图二；

5.构造柱：

1)构造柱布置详见基础平面布置图

2)钢筋混凝土构造柱施工应先砌墙后浇柱，墙体与构造柱连接处应砌成马牙槎，马牙槎先退后进，并按设计设置拉结钢筋；沿墙高每隔500mm设置2Φ6@500拉结筋，每边伸入墙内1000mm。浇筑混凝土前应将砖砌体及模板浇水润湿，清理模板内杂物。

3)构造柱纵筋应穿过圈梁，保证构造柱钢筋上下连通。

4)一般构造柱的钢筋设置要求详基础平面布置图。

6.过梁：

门窗过梁：墙洞体上门窗洞口应设置钢筋混凝土过梁(见表1)

所有边长≥400的墙洞(含临时施工洞)均设过梁，过梁均采用现浇过梁或预制过梁，现浇过梁详见相关详图，预制过梁选用图集《钢筋混凝土过梁》G322-1~4，荷载等级二级，过梁支承长度不应小于250mm。

7.墙体拉结：

1)顶层墙体的门窗洞口，在过梁上的水平灰缝内设置2φ6通长钢筋，并伸入两端墙体内600mm。有女儿墙时，构造柱均伸至女儿墙顶并与混凝土压顶整体浇筑在一起。

2)底层：在底层窗台下墙体灰缝内设置2φ6钢筋，并伸入两边墙体600mm。

采用钢筋混凝土窗台板，窗台板嵌入墙内不少于600mm。

8.其它未详构造详见《03G329》的相关节点。

九、预埋件：

1.所有的预埋件及预留孔洞应按各专业的图纸预埋、预留，不得遗漏。

2.预埋件及预留孔洞表示方法见建筑结构制图标准。

十、其它

1)凡预留洞、预埋件或吊钩等应严格按照结构图并配合其它工种图纸进行施工，严禁擅自留洞、留设水平槽或事后开洞，不得在承重墙内埋设通长水平管道或水平槽，不得在截面长边小于500的承重墙、独立柱内埋设管线。其它专业与本条说明有矛盾时，应征得结构设计人员同意并采用有效的措施后方可施工。

2)构造柱、基础等兼做防雷接地时，其有关纵筋必须焊接，具体要求详见电施图。

3)未经技术鉴定或设计许可，不得改变结构的用途和使用环境。

4)本套结构施工图纸中标高均为米；尺寸为毫米。

5)未尽事宜，请执行国家相关的规范、规程。

十一、沉降观测

每幢建筑物周围必须埋设永久水准点，并且不得少于两个.在基础垫层施工完成后，应严格按照沉降观测设计要求埋设沉降观测点.结构施工期间，应设专人定期观测.观测仪器及观测要求应严格按照《建筑变形测量规程》中的规定执行，并应按照规程第5.1.8条要求，提供观测数据和记录结果.

如发现有异常情况应通知设计人员.沉降观测等级为二级.

本工程建筑基础的平均沉降量不大于200mm，建筑的整体倾斜不大于0.0030。

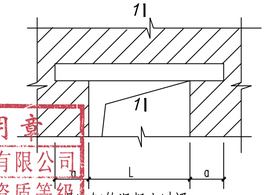

现浇钢筋混凝土过梁

荷重仅考虑L/3高度墙高

(过梁C：混凝土强度等级为C20)　表1

L	截面形式	h	a	①	②	③
≤1000	A	120	240	2φ10		φ6@200
1000<L≤1500	A	120	240	3φ10		φ6@200
1500<L≤1800	B	150	240	2φ12	2φ8	φ6@200
1800≤L<2400	B	180	240	3φ12	2φ8	φ6@200
2400≤L<3000	B	240	350	3φ14	2φ10	φ6@200

(注：荷重仅考虑L/3高度墙体自重，当超过或梁上作用有其它荷载时，应另行计算。)

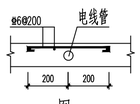

图一

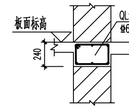

一般墙体圈梁剖面

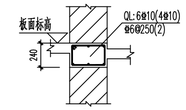

楼板错层处圈梁剖面

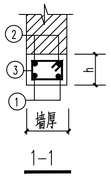

图二

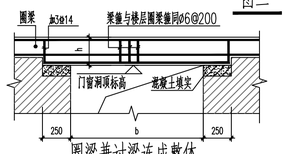

圈梁兼过梁连成整体

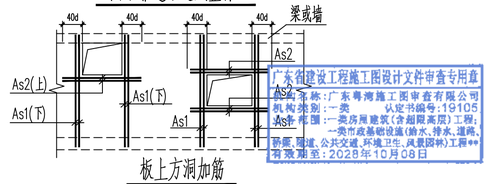

板上方洞加筋

注：As1、As2分别为该方向板底被洞口截断的钢筋面积的一半，且≥2φ12。

图纸出图专用章
汉宸国际工程设计集团有限公司
证书编号　证书分类　资质等级
A137001841　工程设计　甲级
A237001848　工程设计　乙级
自资规甲字22370561　城乡规划　甲级

广东省建设工程施工图设计文件审查专用章
名称：广东粤海施工图审查有限公司
机构类别：一类
认定书编号：19105
范围：一类房屋建筑(含超限高层)工程；一类市政基础设施(给水、排水、道路、桥梁、隧道、公共交通、环境卫生、风景园林)工程**
有效期至：2028年10月08日

汉宸国际工程设计集团有限公司
Hanchen International Engineering Design Group Co.,Ltd.
地址：山东省济南市高新区舜华路2000号舜泰广场8号楼2501室
电话：0531-62306100
传真：0531-62306100
邮编：250101
电邮：www.hchdg.com

工程设计证书编号(甲级)A137001841

注册师印章　资质章

会签栏

建筑		结构	
暖通		强电	
给排水		弱电	

建设单位	南雄市农业农村局
工程名称	广东省韶关市南雄市2026年和美乡村建设项目
子项名称	湖口镇太和村
图名	结构设计总说明

审　定	侯学鹏	
审　核	耿庆和	
校　对	王岩秋	
项目负责	林若田	
专业负责	丁廷昌	
方案设计		
设　计	徐苏苏	
制　图	徐苏苏	

工　号	HCDG-NX01-202601
专　业	结构
图　号	结施-01
日　期	2026年8月
版　本	I

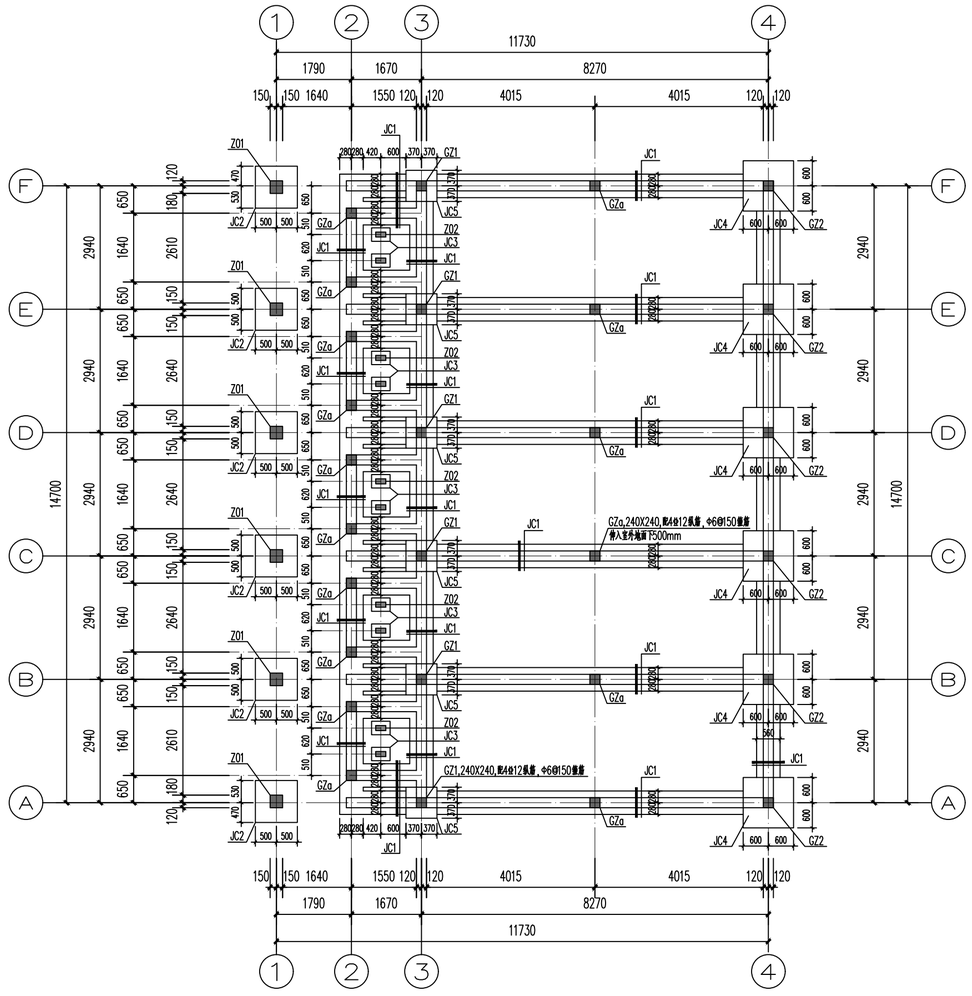

基础平面图 1:100

说明：

1.本工程基础用C30，为Φ HRB400钢筋，fy=360N/mm²，Φ为HPB300钢筋，fy=270N/mm²，本工程采用天然基础，基础持力层为粉质粘土层，地基承载力特征值=160KN/m²。

2.钢筋应符合国家有关规范的要求.

3.本图除注明外，轴线均为最底层柱之柱中线。

4.基础底板的钢筋保护层厚度为40mm。

5.本工程基础开挖至持力层后应进行地基载荷试验或其它原位试验，地基承载力满足要求后方可进行下一道工序的施工。

6.±0.00以上砌体采用MU15烧结普通砖，M5混合砂浆，墙厚均为240mm。

柱截面及配筋表

构件	截面	配筋		标高	备注
Z01	300x300	4Φ12	Φ8@100/200	伸至上层梁板	
Z02	240x120	4Φ10	Φ6@100	基础顶~0.240	
GZ1	240X240	4Φ12	Φ6@150	伸至上层梁板	
GZ2	240X240	4Φ18	Φ8@150	伸至上层梁板	
GZa	240X240	4Φ18	Φ8@150	伸至上层梁板	

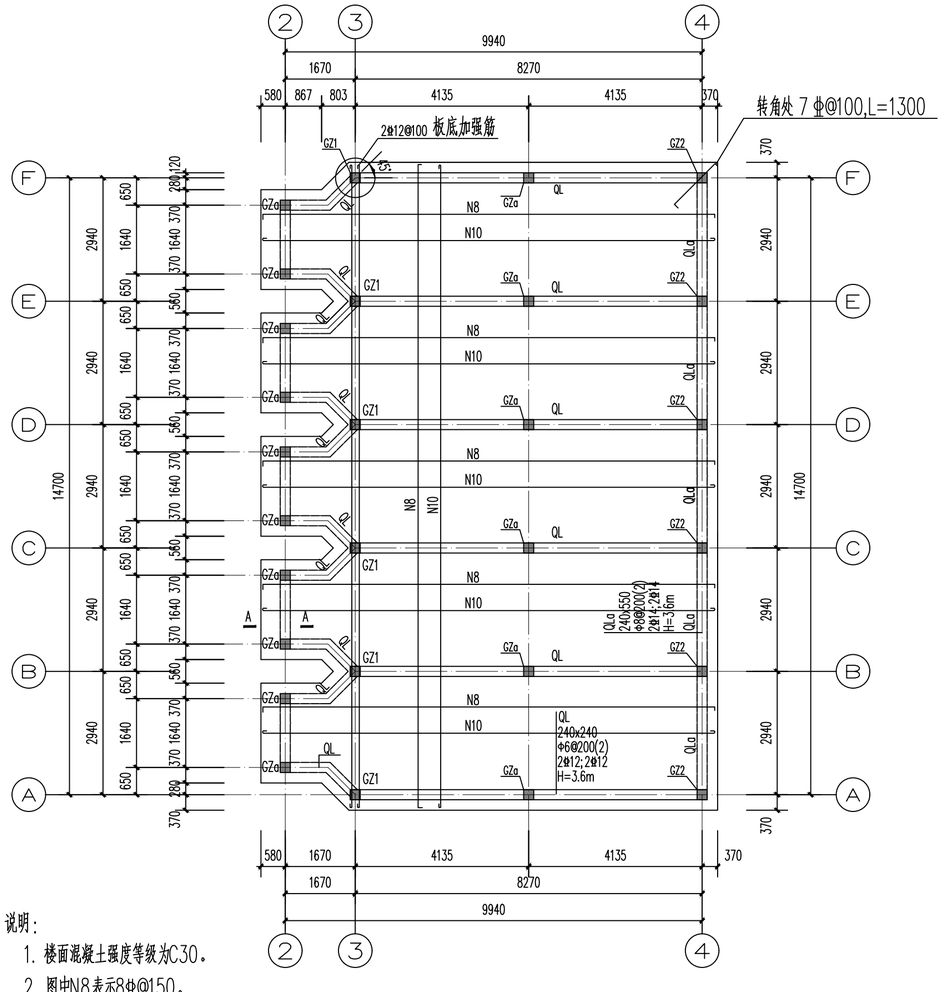

3.600 结构布置图1:100

说明：

1. 楼面混凝土强度等级为C30。
2. 图中N8表示8Φ@150。
3. 图中N10表示10Φ@150。
4. 板厚为120mm。
5. 楼面标高3.6m。
6. 层面板飘出250mm。
7. 图中 为圈梁线。

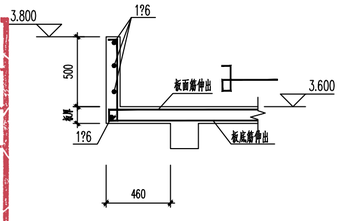

A—A 1:30

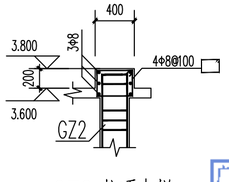

GZ2 柱顶大样

图纸出图专用章
汉宸国际工程设计集团有限公司
证书编号 证书分类 资质等级
A137001841 工程设计 甲级
A237001848 工程设计 乙级
自资规甲字22370561 城乡规划 甲级

广东省建设工程施工图设计文件审查专用章
机构名称：广东粤湾施工图审查有限公司
机构类别：一类 认定书编号：19105
业务范围：一类房屋建筑（含超限高层）工程，一类市政基础设施（给水、排水、道路、桥梁、隧道、公共交通、环境卫生、风景园林）工程
有效期至：2028年10月08日

汉宸国际工程设计集团有限公司
Hanchen International Engineering Design Group Co.,Ltd.
地址：山东省济南市高新区舜华路2000号舜泰广场8号楼东2501室
电话：0531-62306100
传真：0531-62306100
邮编：250101
电邮：www.hchdg.com

工程设计证书编号（甲级）A137001841

注册师印章 资质章

会签栏

建筑		结构	
暖通		强电	
给排水		弱电	

建设单位	南雄市农业农村局
工程名称	广东省韶关市南雄市2026年和美乡村建设项目
子项名称	湖口镇太和村
图名	基础平面图 3.600结构布置图

审定	侯学鹏	
审核	耿庆和	
校对	王岩秋	
项目负责	林若田	
专业负责	丁廷昌	
方案设计		
设计	徐苏苏	徐苏苏
制图	徐苏苏	徐苏苏
编号	HCDG-NX01-202601	
专业	结构	
图号	结施-02	
日期	2026年8月	
版本	I	

A2+1/4 1:100

下图中示标明的梁配筋见下表：

过梁编号	位置	截面	长度	配筋	梁面标高	备注
L3	热风回风口上方	240x300	2700	纵筋4Φ14，箍筋Φ6@200	0.7m	梁两端钢筋锚入构造柱内
GL1	冷风进风口上方	240x80	1420	3Φ10	1.90m	左右两边支撑长度均为250
GL2	右清灰口上方	240x80	1420	3Φ10	1.90m	左右两边支撑长度均为250
GL3	左清灰口上方	240x80	1420	3Φ10	1.90m	左右两边支撑长度均为250
L4	烤烟门上方	240x180	2700	纵筋4Φ14，箍筋Φ6@200	3.23m	梁两端钢筋锚入构造柱内

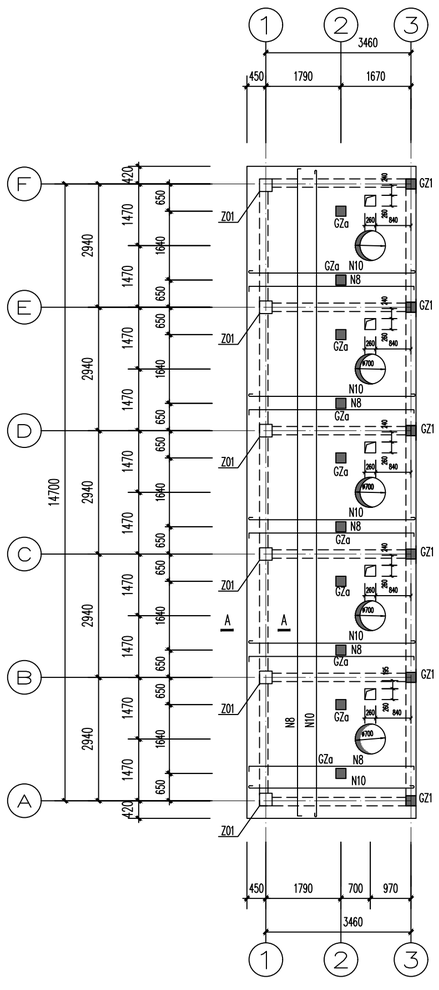

2.600 板钢筋图 1:100

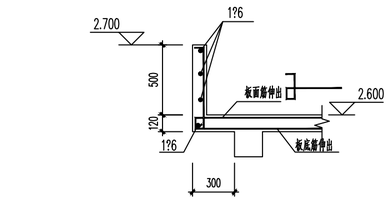

A-A 1:30

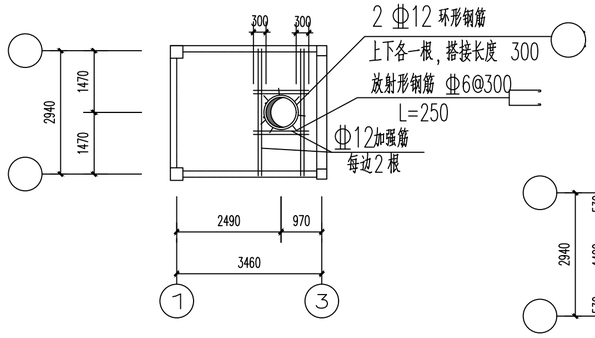

圆形开孔配筋 1:25

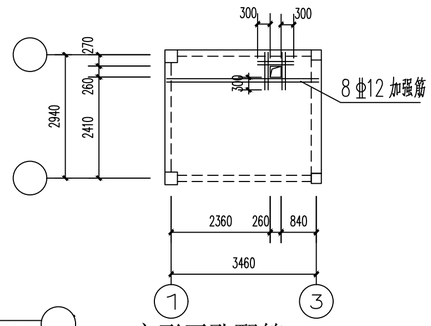

方形开孔配筋 1:100

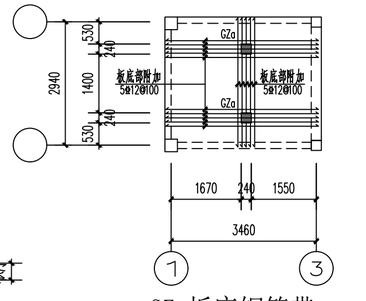

GZa板底钢筋带 1:100

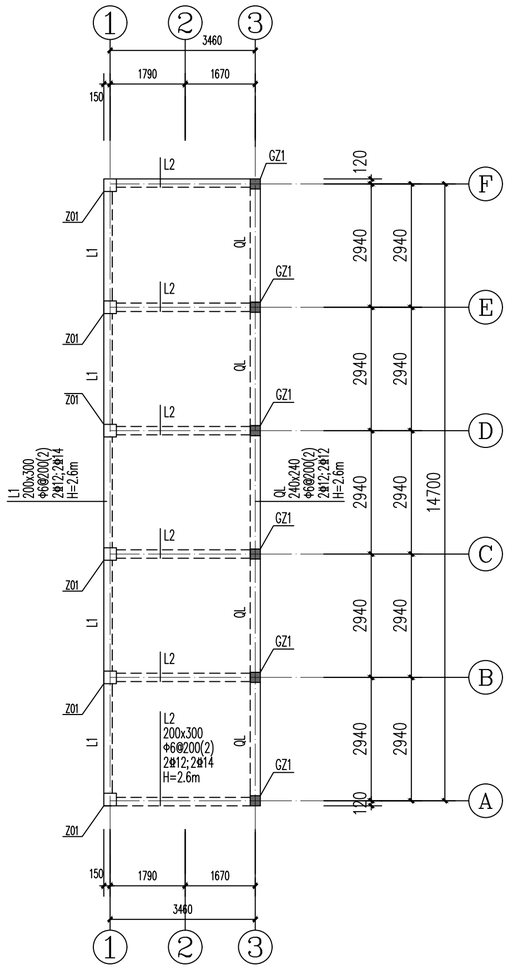

2.600 梁钢筋图 1:100

说明：GZ1纵筋4Φ12，箍筋Φ6@200，GZ2纵筋4Φ18

说明：

1. 楼面混凝土强度等级为C30。
2. 图中N10表示Φ10@150,N8表示Φ8@150。
3. 板厚为120mm
4. 楼面标高2.6m。
5. 楼面板飘出300mm。

柱截面及配筋表

构件	截面	配筋		标高	备注
Z01	300x300	4Φ12	Φ8@100/200	伸至上层梁板	
Z02	240x120	4Φ10	Φ6@100	基础顶~0.240	
GZ1	240X240	4Φ12	Φ6@150	伸至上层梁板	
GZ2	240X240	4Φ18	Φ8@150	伸至上层梁板	
GZa	240X240	4Φ18	Φ8@150	伸至上层梁板	

图纸出图专用章
汉宸国际工程设计集团有限公司
证书编号 证书分类 资质等级
A137001841 工程设计 甲级
A237001848 工程设计 乙级
自资规甲字22370561 城乡规划 甲级

广东省建设工程施工图设计文件审查专用章
机构名称：广东粤海施工图审查有限公司
机构类别：一类 认定书编号：19105
业务范围：一类房屋建筑（含超限高层）工程；
一类市政基础设施（给水、排水、道路、桥梁、隧道、公共交通、环境卫生、风景园林）工程
有效期至：2028年10月08日

汉宸国际工程设计集团有限公司
Hanchen International Engineering Design Group Co.,Ltd.
地址：山东省济南市高新区舜华路2000号舜泰广场6号楼东2501室
电话：0531-62306100
传真：0531-62306100
邮编：250101
电邮：www.hchdg.com

工程设计证书编号（甲级）A137001841

注册师印章 资质章

会签栏

建筑		结构	
暖通		强电	
给排水		弱电	

建设单位	南雄市农业农村局
工程名称	广东省韶关市南雄市2026年和美乡村建设项目
子项名称	湖口镇太和村
图名	2.600梁、板配筋图

审定	侯学鹏	
审核	耿庆和	
校对	王岩秋	
项目负责	林若田	
专业负责	丁廷昌	
方案设计		
设计	徐苏苏	
制图	徐苏苏	
项号	HCDG-NX01-202601	
专业	结构	
图号	结施-03	
日期	2026年8月	
版本	I	

A2+1/4 1:100

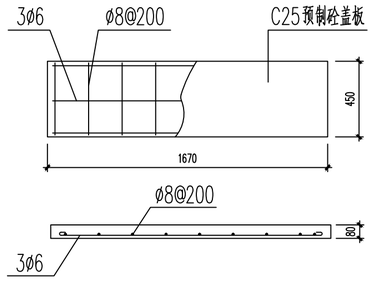

排湿通道盖板配筋 1:25

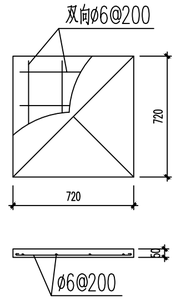

烟囱盖板配筋 1:25

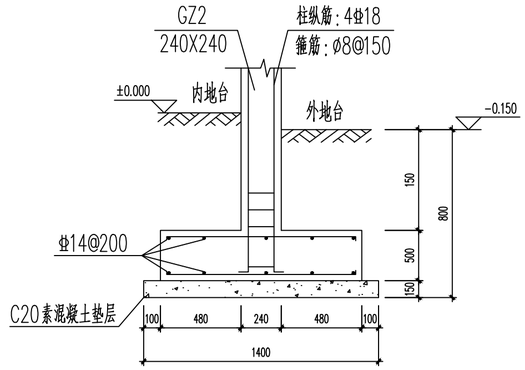

JC4独基大样图 1:25

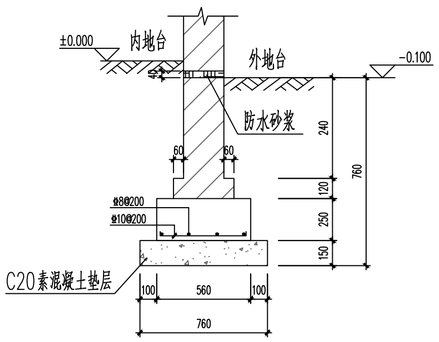

JC1条基大样图 1:25

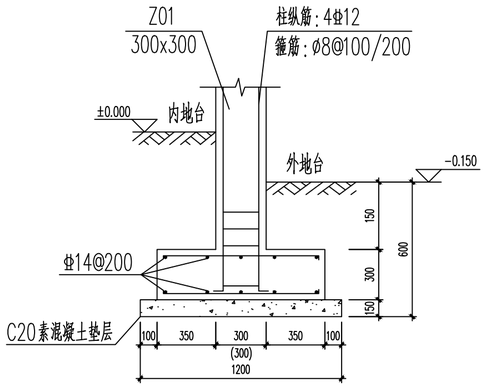

JC2独基大样图 1:25

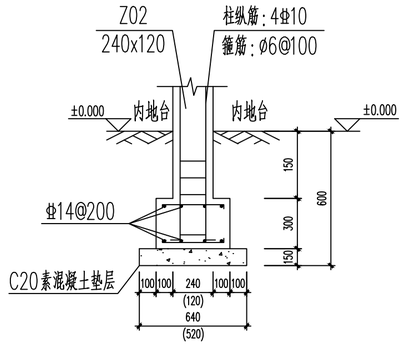

JC3独基大样图 1:25

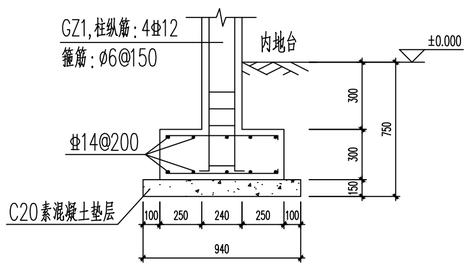

JC5独基大样图 1:25

说明：+0.00以下砌体采用MU20烧结普通砖，M10水泥砂浆

注：图中基础埋深为暂定埋深，实际施工时基底应挖至持力层，持力层详见结构说明及基础平面图，如条形基础埋置深度有变化时应做1:2跌级处理，详见结构总说明。如基础埋深较大时，可部分回填C20素混凝土，然后按1:2跌级调整。

图纸出图专用章
汉宸国际工程设计集团有限公司
证书编号 证书分类 资质等级
A137001841 工程设计 甲级
A237001848 工程设计 乙级
自资规甲字22370561 城乡规划 甲级

广东省建设工程施工图设计文件审查专用章
机构名称：广东粤海施工图审查有限公司
机构类别：一类 认定书编号：19105
业务范围：一类房屋建筑（含超限高层）工程、
一类市政基础设施（给水、排水、道路、
桥梁、隧道、公共交通、环境卫生、风景园林）工程
有效期至：2028年10月08日

汉宸国际工程设计集团有限公司
Hanchen International Engineering Design Group Co.,Ltd.
地址：山东省济南市高新区舜华路2000号舜泰广场6号楼东2501室
电话：0531-62306100
传真：0531-62306100
邮编：250101
电邮：www.hchdg.com

工程设计证书编号（甲级）A137001841

注册师印章 资质章

会签栏

建筑		结构	
暖通		强电	
给排水		弱电	

建设单位	南雄市农业农村局
工程名称	广东省韶关市南雄市2026年和美乡村建设项目
子项名称	湖口镇太和村
图名	基础详图

审定	侯学鹏	
审核	耿庆和	
校对	王岩秋	
项目负责	林若田	
专业负责	丁廷昌	
方案设计		
设计	徐苏苏	
制图	徐苏苏	

项目编号	HCDG-NX01-202601
专业	结构
图号	结施-04
日期	2026年8月
版本	I

A2+1/4 1:100

图纸出图专用章
汉宸国际工程设计集团有限公司

证书编号	证书分类	资质等级
A137001841	工程设计	甲级
A237001848	工程设计	乙级
自资规甲字2237061	城乡规划	甲级

给排水专业

广东省建设工程施工图设计文件审查专用章
机构名称：广东粤湾施工图审查有限公司
机构类别：一类　　认定书编号：19105
业务范围：一类房屋建筑（含超限高层）工程；
一类市政基础设施（给水、排水、道路、桥梁、隧道、公共交通、环境卫生、风景园林）工程**
有效期至：2028年10月08日

给 排 水　设 计 说 明

一、工程概况

1.本工程为: 广东省韶关市南雄市2026年和美乡村建设项目

2.建设地点：南雄市湖口镇太和村

3.本工程总建筑面积为 179 m2，层高 3.60m，室内外高差0.2m。

4.结构形式为砌体结构体系，耐火等级为：二级，抗震设防烈度为6度；抗震设防类别：标准设防类（丙类）。

5.建筑层数：地上一层，使用功能：烤房；设计使用年限为50年；

6.本工程，本区标准冻深0.35m。

二、设计依据

1.本工程有关主管部门的批准文件；

2.相关的现行设计规范、规程；

《民用建筑设计防火规范》	GB 50016-2014（2018年版）
《消防给水及消火栓系统技术规范》	GB 50974-2014
《消防设施通用规范》	GB 55036-2022
《建筑防火通用规范》	GB 55037-2022
《建筑给水排水设计标准》	GB 50015-2019
《建筑机电工程抗震设计规范》	GB 50981-2014
《建筑给水排水及采暖工程施工质量验收规范》	GB 50242-2002
《建筑灭火器配置设计规范》	GB 50140-2005
《建筑节能与可再生能源利用通用规范》	GB 55015-2021
《二次供水工程技术规程》	CJJ140-2010
12系列建筑标准设计图集《给排水专业》	DBJT04-35-2012

3.建设单位提供的相关设计资料及设计要求。

4.建筑专业和有关工种提供的条件图。

三、设计范围

1.本工程设计范围为建筑内部建筑灭火器配置。

四、节水、节能

1.节水措施

1）选用节水型卫生洁具及配水件：a．采用节水型蹲便冲洗阀。b．洗脸盆、洗手盆、洗涤池（盆）采用陶瓷片等密封耐用、性能优良的水嘴。c．水嘴、淋浴喷头内部宜设置限流配件。

2）采用计量收费：建筑入口设总水表一只。

3）给水系统竖向不需分区，保证最低卫生器具配水点处的静水压不超过0.45MPa。应保证建筑分层给水支管压力不大于0.20MPa，不仅可以节约用水而且增加使用舒适感。

2.节能措施

1）本工程生活用水采用市政给水管网直接供水，充分利用市政给水管网水压。

2）局部暴露于室外的给排水管道均需做防冻保温，采用超细玻璃棉进行保温。

五、系统设计

1.灭火器配置

本建筑按轻危险级A类火灾配置手提式干粉（MF/ABC3-2 磷酸铵盐）灭火器；灭火器设置于灭火器箱内，或设置在位置明显和便于取用的地点，且不影响安全疏散，灭火器的放置应稳固，铭牌朝外，底部距地不小于0.08米，顶部高度不大于1.5米。灭火器不得设置在超出其温度范围的地点。

六、排水管道安装

a、排水管与排水横管垂直连接，应采用90°斜三通.

b、排水管道的横管与立管连接，宜采用45°斜三通或45°斜四通和顺水三通或顺水四通.

c、排水立管与排水管端的连接，宜采用两个45°弯头或弯曲半径不小于4倍管径的90°弯头.

d、排水管应避免在轴线偏置，当受条件限制时,宜采用乙字管或两个45°弯头连接.

e、排水支管、排水立管接入横干管，应在横干管管顶或其两侧45°范围内采用45°斜三通接入。

9、塑料排水管伸缩节、支架等安装按照《建筑排水中空壁消音硬聚氯乙烯管管道工程技术规程》。

塑料给水管安装按照《建筑给水聚丙烯管道工程技术规范》。

10、雨水管采用优质PVC管。

11、明露在室内外各处的排水、雨水管等管口外用18目铜或不锈钢丝防虫网包扎牢固。

七、其它

1.图中所注尺寸除管长、标高以m计外，其余均以mm计。

2.本图所注管道标高：给水、消防等压力管道指管中心；污水、废水、雨水等重力流管道指管内底。

3.设计选用的设备、器材均为全新合格产品，购买和安装前应对产品质量进行认真检查，并经监理工程师确认合格后才允许应用于工程中。本设计所涉及的管道、设备、器材均应按国家有关规定和厂家要求进行安装、调试、定期维护、检修。

4.本说明和设计图纸具有同等效力，两者均应遵守，若二者有矛盾时，甲方及施工单位应及时提出，并以设计单位解释为准。

5.施工承包商应与其它专业承包商密切合作，合理安施工进度和设备、器材、管道的设置位置，避免碰撞和返工。

6.本图采用标准图集为山西省12系列建筑标准设计图集，给水排水专业。

7.除本设计说明外，施工中还应遵守《建筑给水排水及采暖工程施工及质量验收规范》GB50242-2002的相关要求施工。

8.本说明未及之处,请严格按照国家有关规范和施工规程施工。

选用标准图目录　标准图由建设单位自购

标准图编号	图　名	页次	
12S10	管道支架及吊架	全册	选择采用
12S11	管道及设备保温	全册	选择采用
02S403	钢制管道零件	全册	选择采用
12S2	防水套管安装图	268~270	
12S11	冷水管道表面防结露保温结构图	15	
12S1	蹲便器		
12S1	地漏安装图	220	
12S9	U-PVC排水管安装图	13~17	
12S2	室外水表井	12	

注：图纸中注明者，未全部列入。

图纸出图专用章
汉宸国际工程设计集团有限公司
证书编号　证书分类　资质等级
A137001841　工程设计　甲级
A237001848　工程设计　乙级
自资规甲字22370561　城乡规划　甲级

广东省建设工程施工图设计文件审查专用章
机构名称：广东粤海施工图审查有限公司
机构类别：一类　认定书编号：19105
业务范围：一类房屋建筑（含超限高层）工程；一类市政基础设施（给水、排水、道路、桥梁、隧道、公共交通、环境卫生、风景园林）工程**
有效期至：2028年10月08日

Hanchen International Engineering Design Group Co.,Ltd.
汉宸国际工程设计集团有限公司
地址：山东省济南市高新区舜华路2000号舜泰广场6号楼东2501室
电话：0531-62306100
传真：0531-62306100
邮编：250101
电邮：www.hchdg.com

工程设计证书编号（甲级）A137001841

注册师印章　资质章

会签栏

建筑		结构	
暖通		强电	
给排水		弱电	

建设单位	南雄市农业农村局 广东省韶关市南雄市
工程名称	2026年和美乡村建设项目
子项名称	湖口镇太和村
图名	给排水设计说明

审　定	侯学鹏	
审　核	韩文博	
校　对	韩莞青	
项目负责	林若田	
专业负责	邵文彬	
方案设计		
设　计	吴　辉	
制　图	吴　辉	

项目编号	HCDG-NX01-202601
专　业	给排水
图　号	水施01
日　期	2026年8月
版　本	I

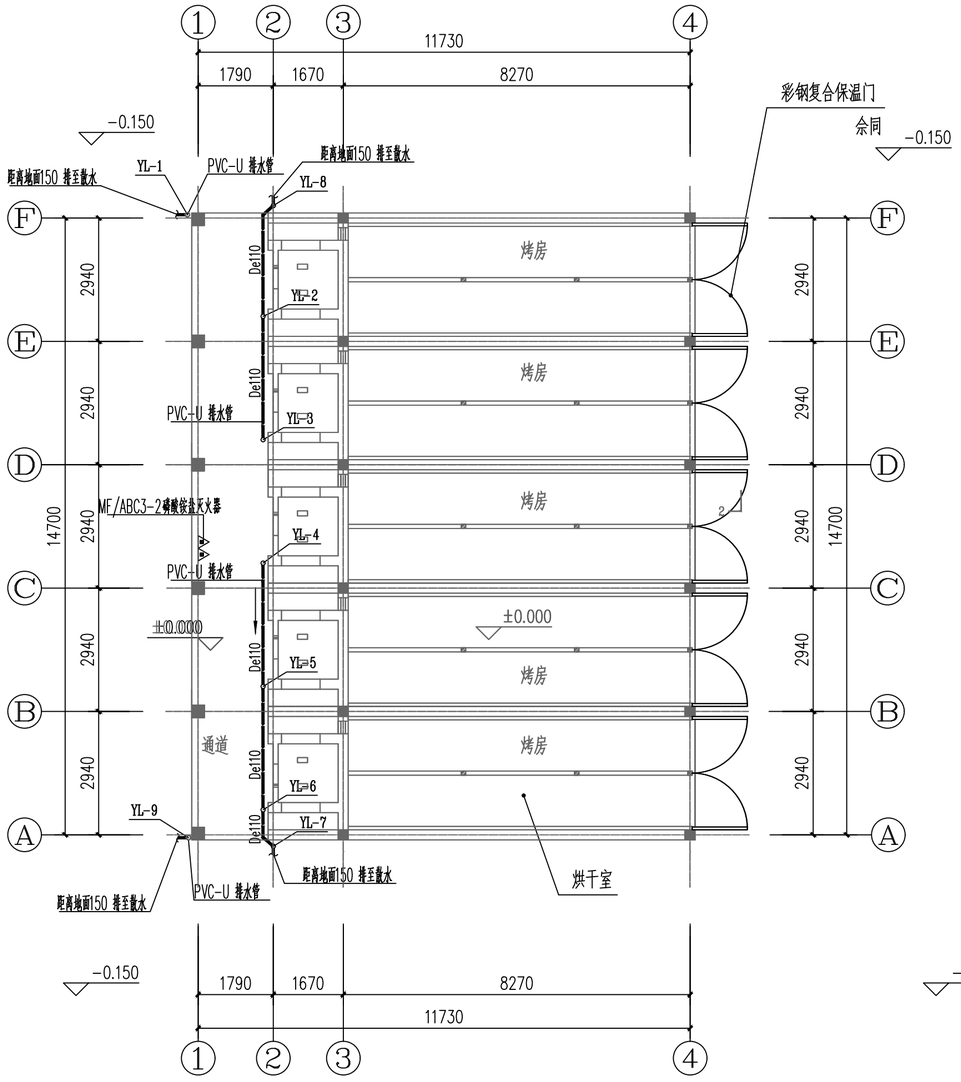

首层排水平面图 1:100

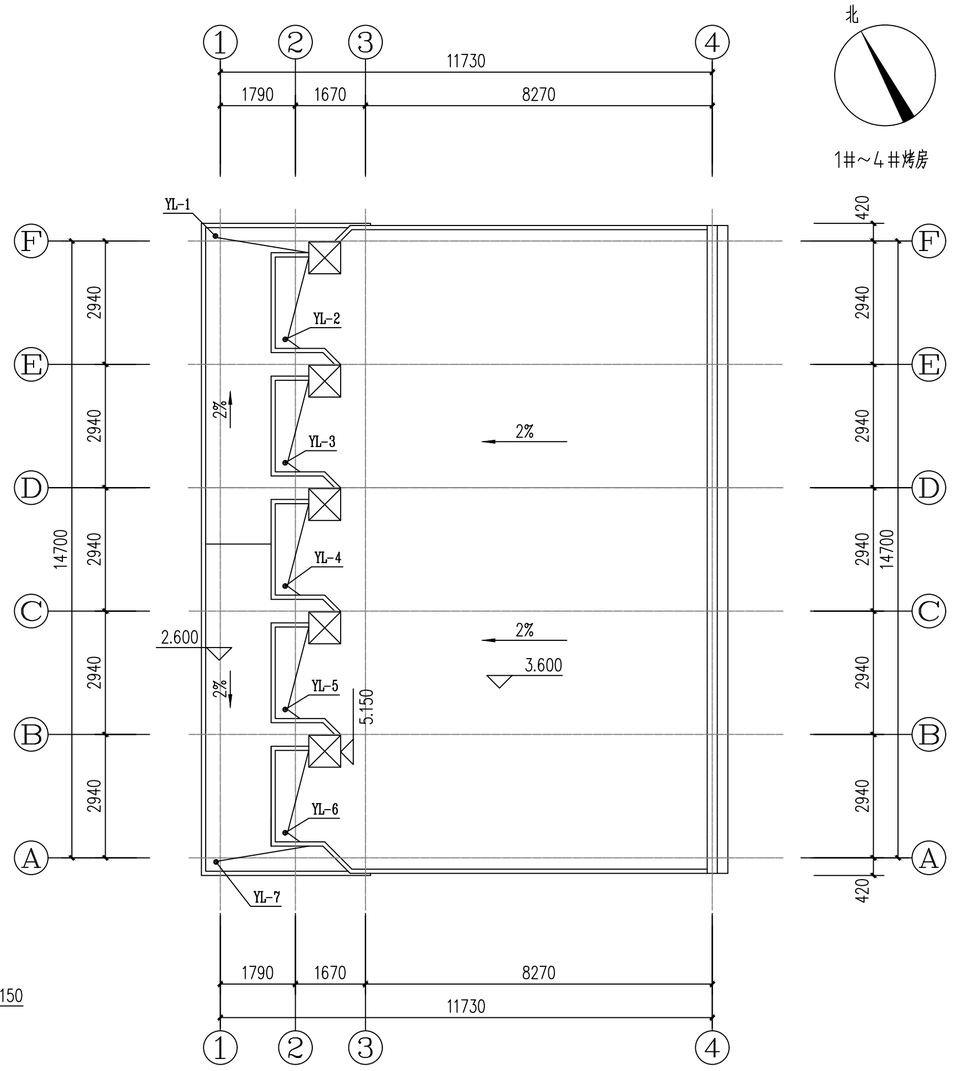

屋面层平面图 1:100

注：本层建筑面积 179.28平方米
共5间烤房

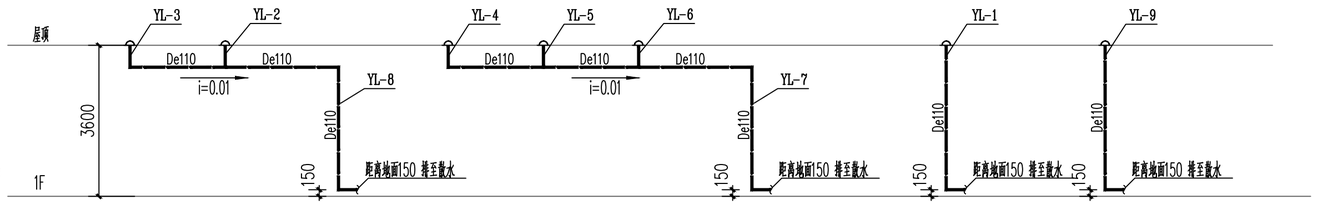

排水系统图

图纸出图专用章
汉宸国际工程设计集团有限公司
证书编号 证书分类 资质等级
A137001841 工程设计 甲级
A237001848 工程设计 乙级
自资规甲字22370561 城乡规划 甲级

广东省建设工程施工图设计文件审查专用章
机构名称：广东粤海施工图审查有限公司
机构类别：一类 认定书编号：1905
业务范围：一类房屋建筑(含超限高层)工程、一类市政基础设施(给水、排水、道路、桥梁、隧道、公共交通、环境卫生、风景园林)工程
有效期至：2028年10月08日

Hanchen International Engineering Design Group Co.,Ltd.
汉宸国际工程设计集团有限公司
地址：山东省济南市高新区舜华路2000号舜泰广场6号楼东2501室
电话：0531-62306100
传真：0531-62306100
邮编：250101
电邮：www.hchdg.com

工程设计证书编号(甲级)A137001841

注册师印章 资质章

会签栏

建筑		结构	
暖通		强电	
给排水		弱电	

建设单位	南雄市农业农村局 广东省韶关市南雄市
工程名称	2026年和美乡村建设项目
子项名称	湖口镇太和村
图名	给排水系统图

审定	侯学鹏	
审核	韩文博	
校对	韩莞青	
项目负责	林若田	
专业负责	邢文彬	
方案设计		
设计	吴辉	
制图	吴辉	
项目号	HCDG-NX01-202601	
专业	给排水	
图号	水施02	
日期	2026年8月	
版本	I	

A2+1/4 1:100

电气专业

图纸出图专用章
汉宸国际工程设计集团有限公司

证书编号	证书分类	资质等级
A137001841	工程设计	甲级
A237001848	工程设计	乙级
自资规甲字22370561	城乡规划	甲级

广东省建设工程施工图设计文件审查专用章
机构名称：广东粤湾施工图审查有限公司
机构类别：一类　　认定书编号：19105
业务范围：一类房屋建筑（含超限高层）工程；
一类市政基础设施（给水、排水、道路、桥梁、隧道、公共交通、环境卫生、风景园林）工程**
有效期至：2028年10月08日

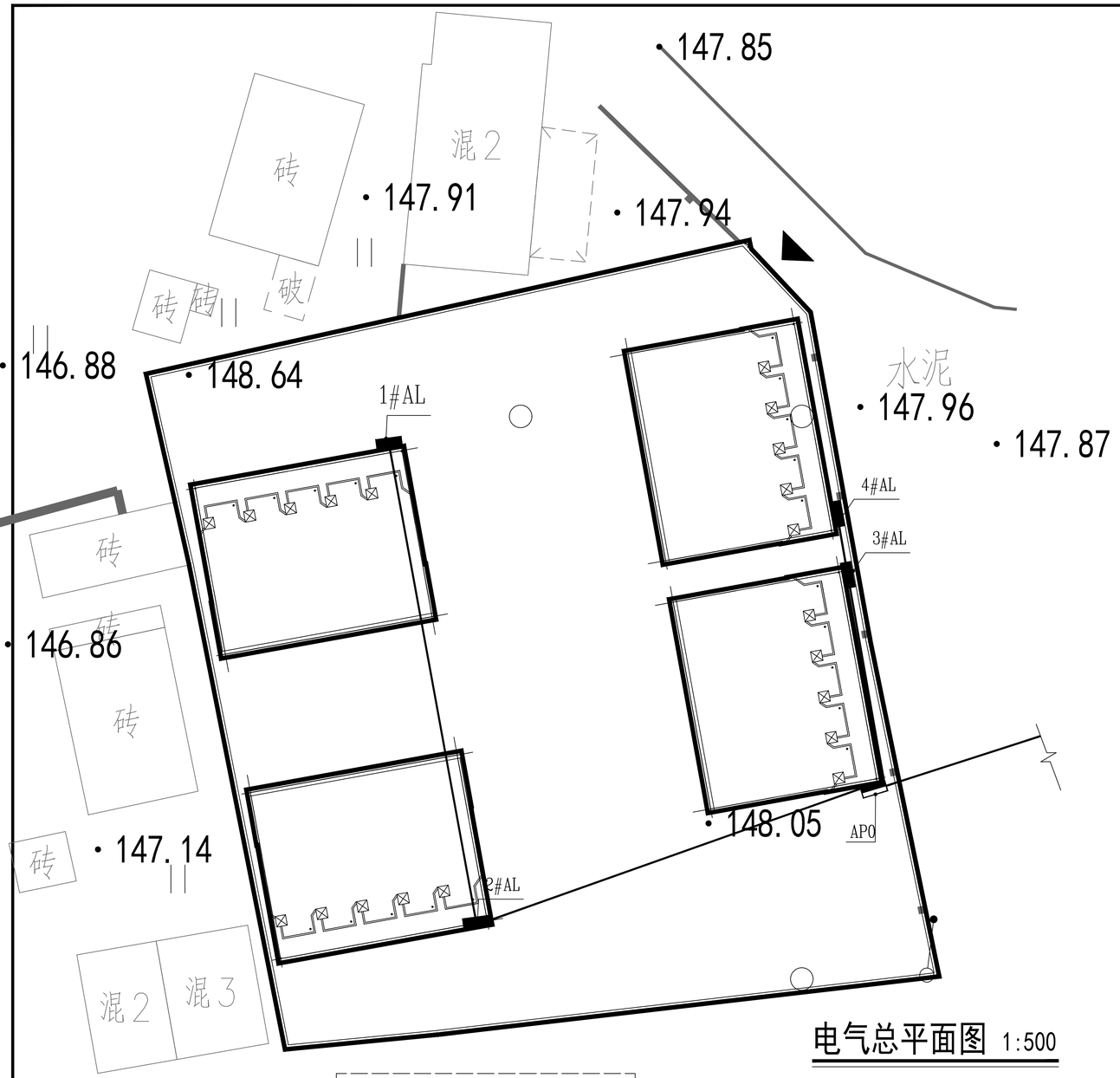

电气总平面图 1:500

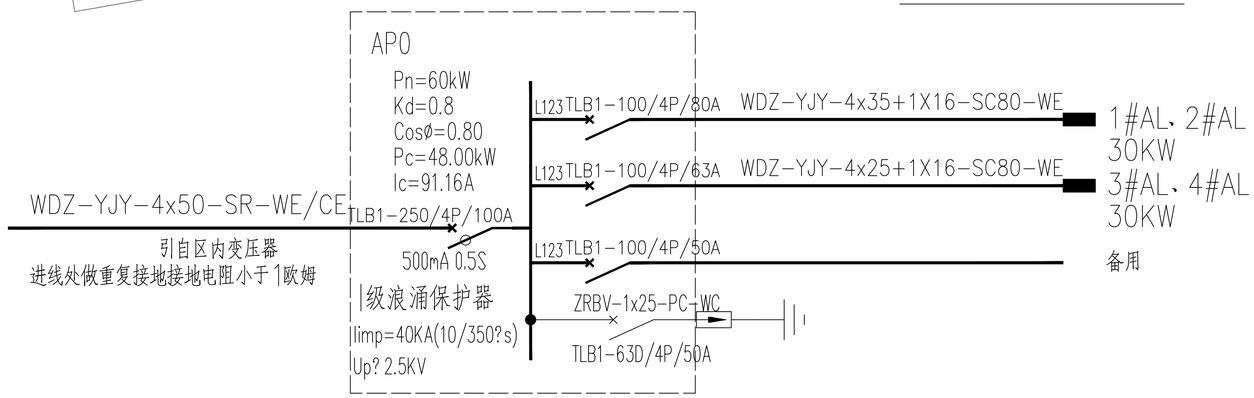

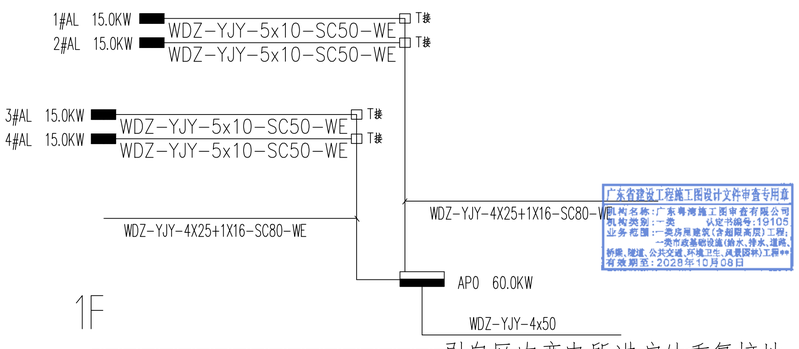

配电干线图

图纸出图专用章
汉宸国际工程设计集团有限公司
证书编号 证书分类 资质等级
A137001841 工程设计 甲级
A237001848 工程设计 乙级
自资规甲字22370561 城乡规划 甲级

汉宸国际工程设计集团有限公司
Hanchen International Engineering Design Group Co.,Ltd.
地址：山东省济南市高新区舜华路2000号舜泰广场8号楼东250室
电话：0531-62306100
传真：0531-62306100
邮编：250101
电邮：www.hchdg.com

工程设计证书编号(甲级)A137001841

注册师印章 资质章

会签栏

建筑		结构	
暖通		强电	
给排水		弱电	

建设单位	南雄市农业农村局
工程名称	广东省韶关市南雄市2026年和美乡村建设项目
子项名称	太和村
图名	电气总平面图

审定	侯学鹏	
审核	王桂华	
校对	贾海涛	
项目负责	侯学鹏	
专业负责	贾海涛	
方案设计		
设计	刘杰	
制图	刘杰	

工号	HCDG-NX01-202601
专业	电气
图号	电施-00
日期	2026年8月
版本	I

广东省建设工程施工图设计文件审查专用章
机构名称：广东粤湘施工图审查有限公司
机构类别：一类 认定书编号：19105
业务范围：一类房屋建筑(含超限高层)工程；一类市政基础设施(给水、排水、道路、桥梁、隧道、公共交通、环境卫生、风景园林)工程**
有效期至：2028年10月08日

电气设计说明（一）

图纸出图专用章
汉宸国际工程设计集团有限公司
证书编号　证书分类　资质等级
A137001841　工程设计　甲级
A237001848　工程设计　乙级
自资规甲字22370561　城乡规划　甲级

一、工程概况

1、建筑物类别：单层农用配套用房

2、建筑物耐火等级：二级

3、首层占地面积：179.28平方米

4、建筑物层数：地上 1层

5、建筑高度：3.75米

6、建筑面积：179.28平方米

7、建筑物主要结构型式：混合结构

8、设计使用年限：25年

9、建设单位提供的设计任务书及设计要求；

10、中华人民共和国现行主要标准及法规：

《民用建筑电气设计标准》 GB51348-2019

《供配电系统设计规范》 GB50052-2009

《低压配电设计规范》 GB50054-2011

《建筑照明设计标准》 GB/T 50034-2024

《建筑物防雷设计规范》 GB50057-2010

《建筑电气工程施工质量验收规范》 GB50303-2015

《建筑设计防火规范》 GB50016-2014(2018年版)

《建筑机电工程抗震设计规范》 GB 50981-2014

其它有关国家及地方的现行规程、规范及标准。

二、设计范围

1、本工程设计包括红线内的以下电气系统：

1）220/380V配电系统；

2）防雷、接地及安全措施；

三、电源以及配电系统

1、本工程用电均为三级负荷；

2、本工程电源由室外配电箱引至。

四、照明系统：

1、照明用电采用放射与树干相结合的方式分层分区配电。

2、设备机房等公共场所的一般照明采用就地控制。

3、本工程场地照明灯具均自带无功补偿装置，补偿后功率因数不低于 0.9；其防护等级不低于IP55,不便于维护处其防护等级不低于 IP65;并采取防跌落措施，光源、灯具应有防爆措施。

五、设备安装

1、配电箱及控制箱安装方式见系统图。箱体高度 600mm以下，底边距地 1.4m；600mm~800mm高的配电箱，底边距地 1.2m；800mm~1000mm高的配电箱，底边距地1.0m；1000mm~1200mm高的配电箱，底边距地 0.8m高度在1200mm以上的配电箱，为落地式安装，下设 300mm基础。

2、风机、水泵、空调机组等设备电源出线口的具体位置，以水、暖专业图纸为准。

六、电缆、导线的选型及敷设

1、电源进线采用 NH-YJV22电缆引至配电柜。

2、普通照明、动力低压出线选用低烟无卤阻燃 WDZ-YJY-1KV型电缆。电缆明敷在桥架上，若不敷设在桥架上，应穿热镀锌钢管敷设。电气管线穿过楼板和墙体时，孔洞周边应采取密封隔声措施。耐火电缆和矿物绝缘电缆应具有不低于 B1级的难燃性能。

3、正常照明及动力支线选用 WDZ-BJY-450V乙烯低烟无卤阻燃聚烯烃绝缘铜芯导线。室内干燥场所的线缆采用金属导管布线时，其壁厚不应小于 1.5mm。

4、PE线必须用绿/黄导线或标识。平面图中未标注的回路均为 3根线。

5、电压等级超过交流 50V以上的消防配电线路在吊顶内或室内接驳时，应采用防火防水接线盒。

6、在有可燃物闷顶和吊顶内敷设电力线缆时，应采用不燃材料的导管或电缆槽盒保护。

7、人员密集场所电线电缆燃烧性能应选用燃烧性能 B1级、产烟毒性为 t1级、燃烧滴落物/微粒等级为 d1级。

8、导管和电缆槽盒内配电电线的总截面面积不应超过导管或电缆槽盒内截面面积的 40%；电缆槽盒内控制线缆的总截面面积不应超过电缆槽盒内截面面积的 50%。

9、民用建筑内电力线缆、控制线缆和智能化线缆敷设应符合下列规定：

（1）不应采用裸露带电导体布线；

（2）除塑料护套电线外，其他电线不应采用直敷布线方式；

（3）明敷的导管、电缆桥架，应选择燃烧性能不低于 B1级的难燃材料制品或不燃材料制品。

10、线缆采用导管暗敷布线时，应符合下列规定：

（1）不应穿过设备基础；

（2）当穿过建筑物外墙时，应采取止水措施。

11、不同电压等级的电力线缆以及电力电缆和智能化线缆不应共用同一导管或电缆桥架布线。

12、线缆采用导管暗敷布线时，应符合下列规定：

1）不应穿过设备基础；

2）当穿过建筑物外墙时，应采取止水措施。

七、建筑物防雷、接地系统及安全措施

（一）建筑物防雷：

1、本工程防雷等级为三类。建筑物的防雷装置应满足防直击雷、防雷电感应及雷电波的侵入，并设置总等电位联结。建筑物内竖直敷设的金属管道及金属物的顶端和底端与应防雷装置连接。

2、采用Φ10镀锌圆钢沿屋顶女儿墙四周明敷设作为接闪器 ,并在屋面明敷构成不大于 24X16m的网格。

3、利用建筑物外墙所有结构柱中的主筋 （大于Φ10））作为防雷引下线，作为引下线的两根钢筋从地下室至屋顶焊接。该两根钢筋在屋顶连通并将其中一根引出屋面 20CM与屋顶接闪带焊接。

4、本建筑基础圈梁及标高 ±0.000圈梁最外圈钢筋（梁断面四个角上主筋 ）焊接成闭合环路 ,构成均压环 ,基础板钢筋网按结构轴网在每纵横向钢筋的结点处焊接 ,构成均压网 ,钢筋网在与防雷引下线连接处上下两层钢筋与引下线焊接 .利用建筑物钢筋作为防雷装置，应按GB50057-2010/4.3.5-6条要求将构件之间连成电气通路。

5、屋顶风机等突出屋面的各金属构件及装饰结构须与防雷装置可靠连接 .

6、在建筑物外圈防雷引下线的位置 ,距离室外地坪 0.5m处预留测试点 ,并在建筑物外圈各防雷引下线对应的室外埋深 1.0m处由被利用作为引下线的钢筋上焊出一根 Φ12镀锌圆钢 ,伸向室外 ,预留人工接地极接口。

（二）接地及安全措施：

1、本工程接地型式采用 TN-C-S系统。并与防雷接地、电气设备的保护接地等的接地共用统一的接地极，要求接地电阻不大于 1欧姆。

2、室外人工接地体：接地装置应优先利用建筑物的自然接地体，当自然接地体的接地电阻达不到要求时应增加人工接地体。室外接地极距建筑物外墙皮大于 3.0m，埋深 1m。用40x4镀锌扁钢连接成水平接地装置。围绕建筑物敷设成闭合环形接地体，垂直接地极为 D50mm镀锌钢管，长2.5m，壁厚不小于 3.5mm，每五米设一根。

3、凡正常不带电，而当绝缘破坏有可能呈现电压的一切电气设备金属外壳均应可靠接地。

4、由总等电位联结端子板分别引出等电位联结线与低压配电柜 N、PE母排、进出楼内水、暖金属干管。建筑物内所有用电设备不带电之金属外壳，各强弱电穿线钢管外皮，电缆金属外皮，电缆桥架、金属线槽、强弱电进户管等连接。

5、过电压保护：由室外引入或由室内引至室外的电力线路、信号线路、控制线路、信息线路等，在其入口处的配电箱、控制箱、前端箱等的引入处装设 SPD(SPD应满足Ⅰ类分类实验要求)。

（三）接地及等电位说明：

1、本工程采用联合接地形式。

2、接地极的做法：利用建筑物基础做接地体，将基础底板上下两层主筋沿建筑物外圈焊接成环形，并将主轴线上的基础梁及结构底板上下两层主筋相互焊接成网，做接地体。采用 -40X4不锈钢扁钢沿建筑四周敷设成闭合形状的水平人工接地体，可埋设在建筑物散水及灰土基础以外的基础槽边。

3、要求接地阻值应小于 1Ω。实测不足时，需增设人工接地体。

4、各种接地引下线的下端均应与基础接地网可靠焊接，图中各种接地引下线的做法如下：

A、防雷引下线：利用所有钢柱内通长相互焊接作为引下线。

5、电缆桥架及金属线槽支架全场不应少于两处接地 .

6、本建筑做总等电位联结，其总等电位联结线必须与馆内所有导电部分相互连接。在设备间墙上设总等电位端子板。

7、施工时注意：做为引下线的钢柱的连接及其与接地底板接地网钢筋（ 2根以上）的交接处均应做可靠焊接。钢筋的焊接长度应大于钢筋直径的六倍。铜线与圆钢（或扁钢）连接处须用线鼻子过渡后焊接，所有焊接点均涂沥青防腐。地线管埋地端管口施工后用沥青封死，并满足防水要求。

8、所有接地材料均采用热镀锌件，做法参照国家建筑标准设计《 15D501-2》施工。

9、为了防止电化学腐蚀，当利用建筑物基础作为接地装置时，埋在土壤内的外接导体应采用铜质材料或不锈钢材料，不应采用热浸镀锌钢材。

八、火灾自动报警系统

1、本工程不做火灾自动报警系统。

九、注意事项

1、凡与施工有关而未作说明之处，参照国标图集和《建筑电气通用图集》 12D施工，或与设计院协商解决。

2、电气施工中应及时与土建专业配合，做好电气管线和各类电气设备固定构件的预埋工作；同时，可现场调整电气预留孔洞的位置尺寸，以方便电气施工安装。

3、电气设备安装完毕后，对电气竖井内的电缆孔洞、预留孔洞以及母线、电缆桥架穿防烟分区、防火分区、楼层处孔洞，均须采用防火材料作好密封处理，以满足防火要求。

4、本工程所选设备、材料，必须具有国家级检测部门的测试合格证书；供电产品、消防产品应具有入网许可证。

5、建筑电气施工中各项目必须遵守《建筑电气工程施工质量及验收规范》－GB50303-2015

6、所有设备确定厂家后均需建设、施工、设计、监理四方进行技术交底。

7、选用国家建筑标准设计图集 16D303-2《常用风机控制电路图》； 16D303-3《常用水泵控制电路图》； 15D501-1~4《防雷与接地安装》。

序号	房间或场所	照度标准值(lX)	功率密度值(W/m²)
1	走廊	100	3.5
2			
3			

广东省建设工程施工图设计文件审查专用章
审查机构：广东粤海施工图审查有限公司
项目类别：一类　认定书编号：19105
业务范围：一类房屋建筑（含超限高层）工程；一类市政基础设施（给水、排水、道路、桥梁、隧道、公共交通、环境卫生、风景园林）工程**
有效期至：2028年10月08日

Hanchen International Engineering Design Group Co.,Ltd.
汉宸国际工程设计集团有限公司
地址：山东省济南市高新区舜华路2000号舜泰广场6号楼东2501室
电话：0531-62306100
传真：0531-62306100
邮编：250101
电邮：www.hchdg.com

工程设计证书编号（甲级）A137001841

注册师印章　资质章

会签栏

建筑		结构	
暖通		强电	
给排水		弱电	

建设单位	南雄市农业农村局
工程名称	广东省韶关市南雄市2026年和美乡村建设项目
子项名称	太和村
图名	电气设计说明（一）

审定	侯学鹏	
审核	王桂华	
校对	贾海涛	
项目负责	侯学鹏	
专业负责	贾海涛	
方案设计		
设计	刘杰	
制图	刘杰	
图号	HCDG-NX01-202601	
专业	电气	
图号	电施-01	
日期	2026年8月	
版本	I	

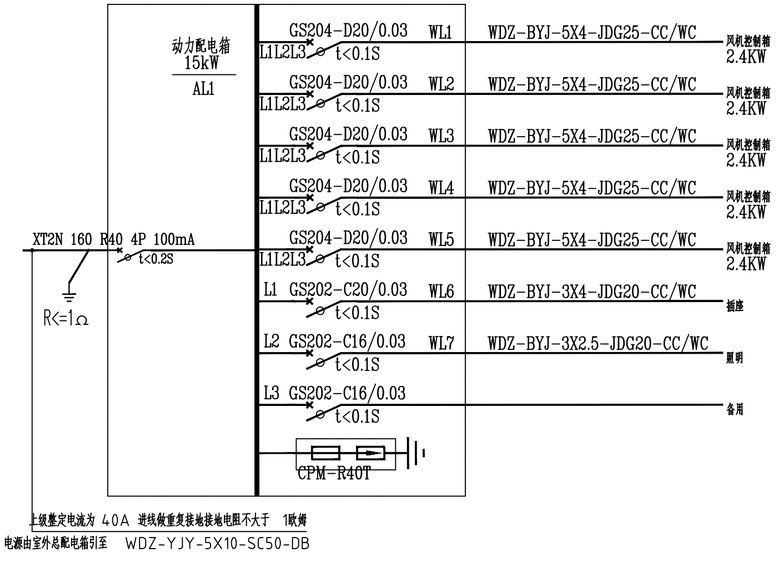

挂墙明装
底距地1.4米
Pn=15kW
Kd=1
Cosø=0.85
Pc=15.00kW
Ic=26.81A
非标箱
宽*高*厚(单位mm)
450X650X150
防护等级大于IP55

配电系统展开图

序号	图例	名称	规格	单位	备注
1		动力照明配电箱	型号见系统图	台	防护等大于IP55
2		风机控制箱	厂家自带	台	H=1.6m（防护等大于IP55）
3		总等电位端子箱		台	H=0.5m
4		壁挂LED防水防尘灯	24W	盏	H=2.4m（室外安装防护等级IP67）
5		LED防水防尘吸顶灯	22W LED灯	盏	吸顶安装
6		安全型防水二、三极暗装插座	250V 10A	个	H=0.3m
7		单联开关	250V 10A	个	H=1.3m
8		接地端子测试板	250V 10A	个	H=0.5m
9					

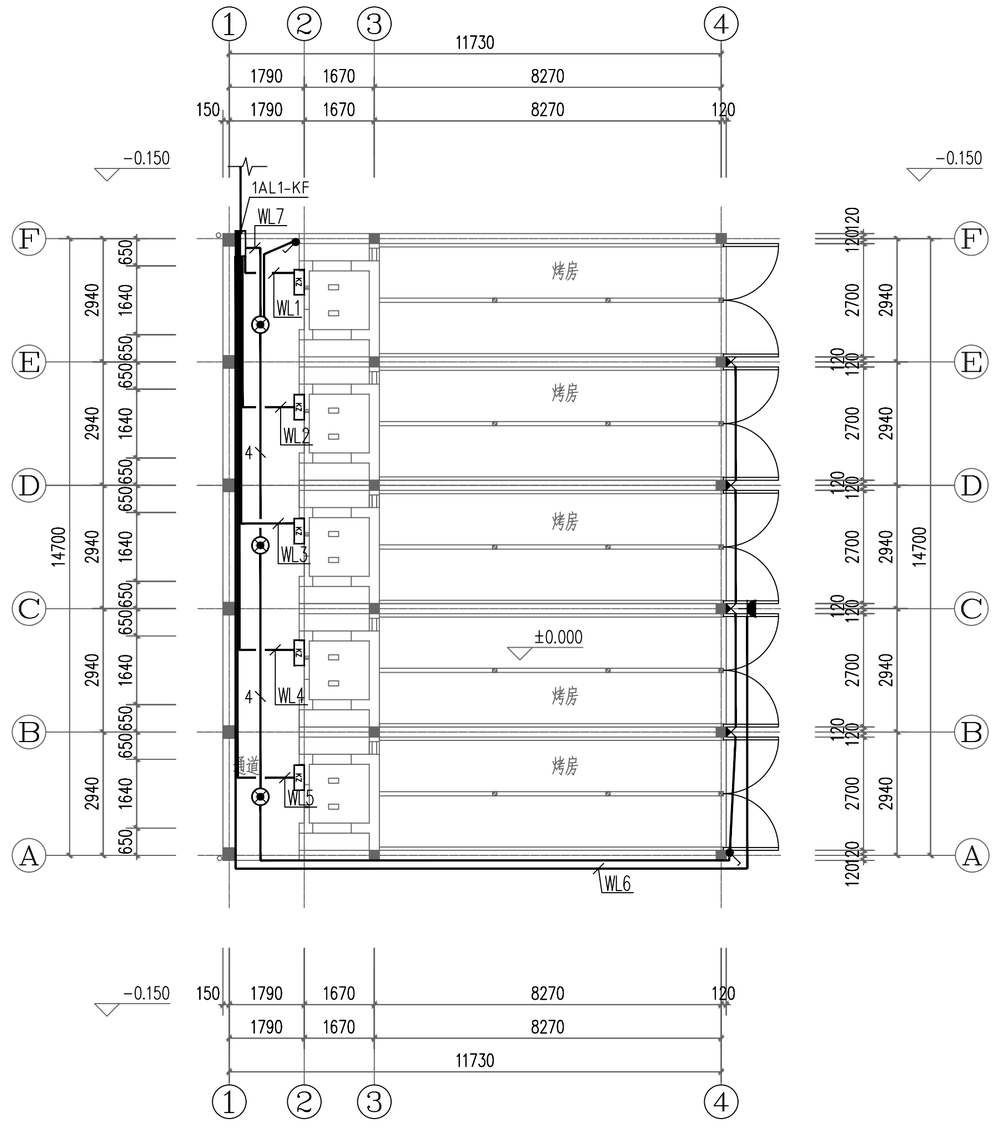

照明及插座平面图 1:100

图纸出图专用章
汉宸国际工程设计集团有限公司
证书编号 证书分类 资质等级
A137001841 工程设计 甲级
A237001848 工程设计 乙级
自资规甲字22370561 城乡规划 甲级

广东省建设工程施工图设计文件审查专用章
机构名称：广东粤海施工图审查有限公司
机构类别：一类 认定书编号：A137005
业务范围：一类房屋建筑（含超限高层）工程；
一类市政基础设施（给水、排水、道路、
桥梁、隧道、公共交通、环境卫生、风景园林）工程。
有效期至：2028年10月08日

汉宸国际工程设计集团有限公司
Hanchen International Engineering Design Group Co.,Ltd.
地址：山东省济南市高新区舜华路2000号舜泰广场6号楼东2501室
电话：0531-62306100
传真：0531-62306100
邮编：250101
电邮：www.hchdg.com

工程设计证书编号（甲级）A137001841

注册师印章 资质章

会签栏

建筑		结构	
暖通		强电	
给排水		弱电	

建设单位	南雄市农业农村局
工程名称	广东省韶关市南雄市2026年和美乡村建设项目
子项名称	太和村
图名	配电系统展开图 照明及插座平面图

审定	侯学鹏	
审核	王桂华	
校对	贾海涛	
项目负责	侯学鹏	
专业负责	贾海涛	
方案设计		
设计	刘杰	
制图	刘杰	
图号	HCDG-NX01-202601	
专业	电气	
图号	电施-02	
日期	2026年8月	
版本	I	

图纸出图专用章
汉宸国际工程设计集团有限公司
证书编号 证书分类 资质等级
A137001841 工程设计 甲级
A237001848 工程设计 乙级
自资规甲字22370561 城乡规划 甲级

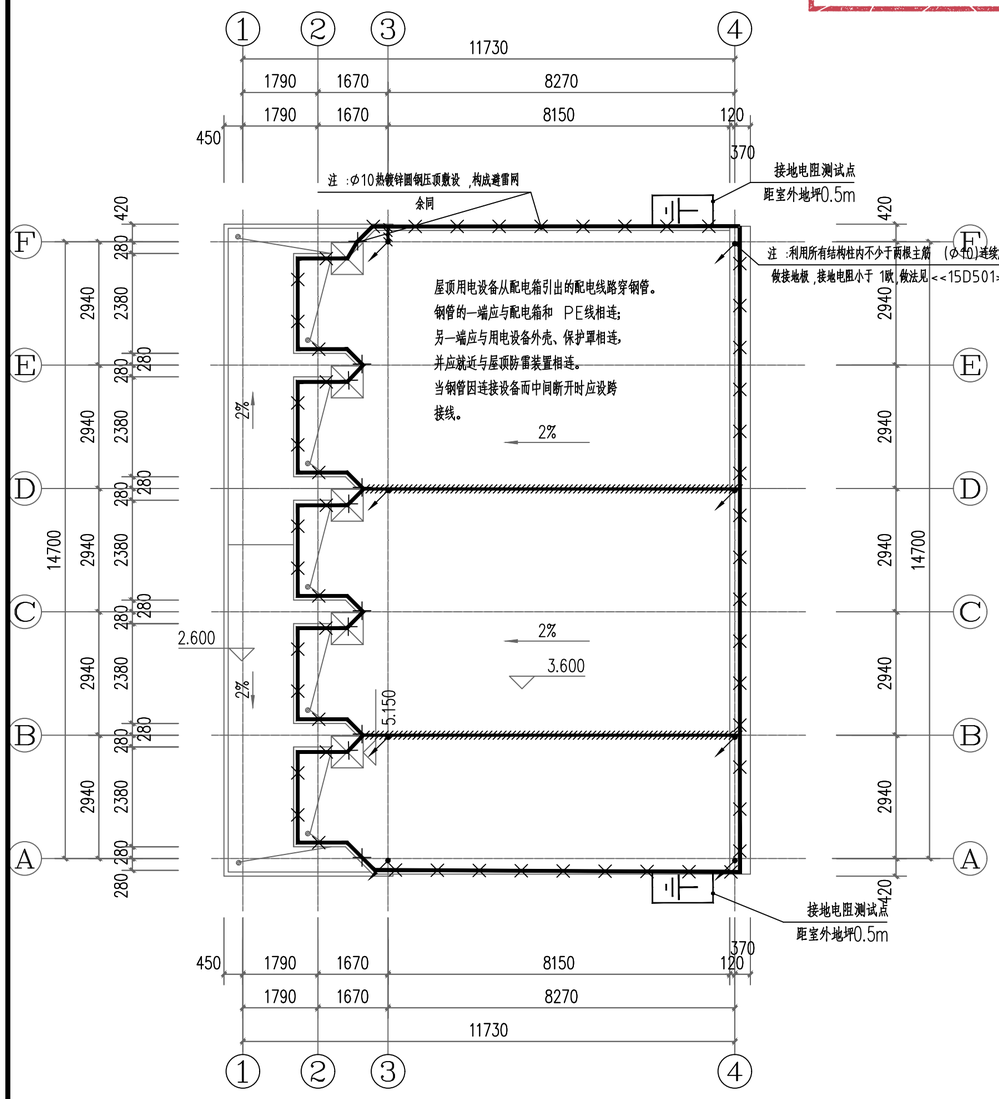

屋顶防雷平面图 1:100

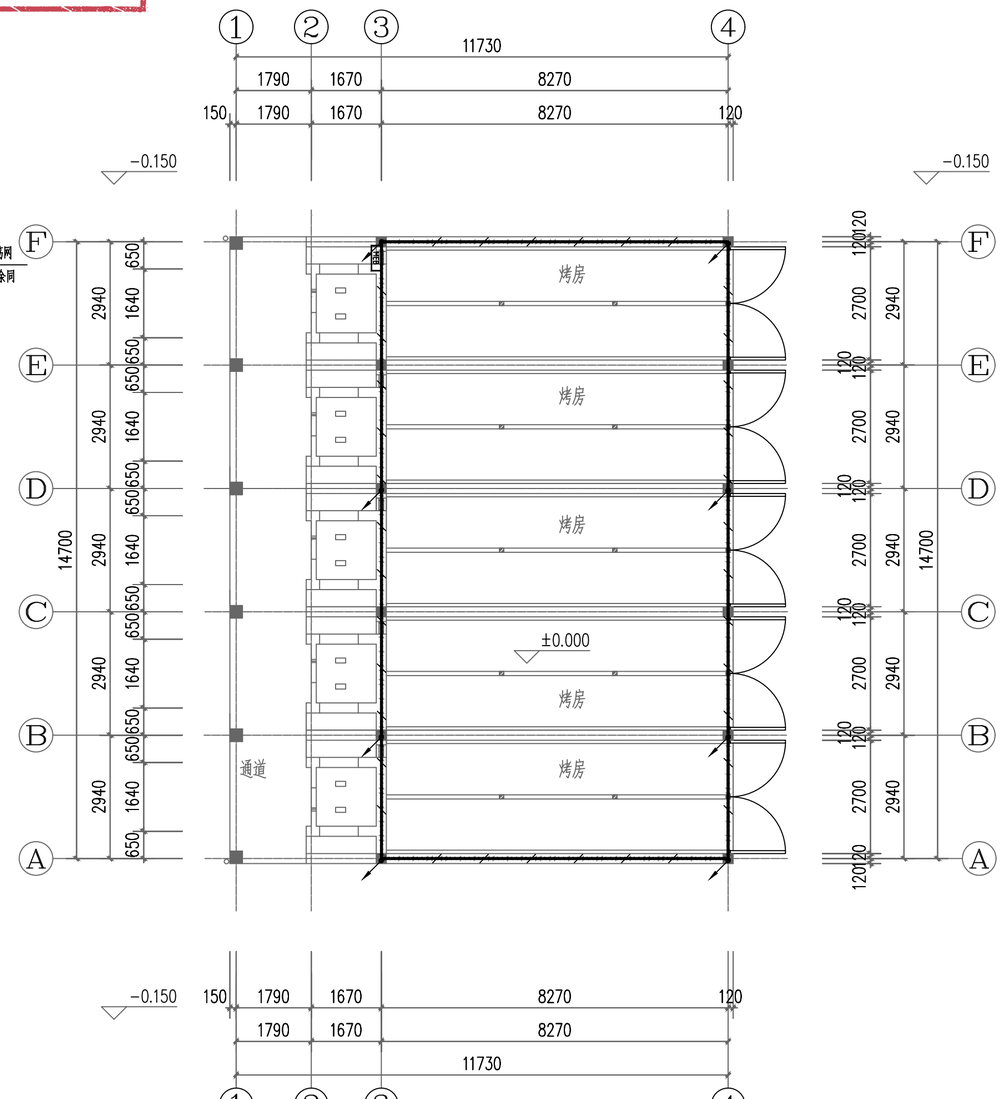

接地及等电位平面图 1:100

汉宸国际工程设计集团有限公司
Hanchen International Engineering Design Group Co.,Ltd.
地址：山东省济南市高新区舜华路2000号舜泰广场6号楼东2501室
电话：0531-62306100
传真：0531-62306100
邮编：250101
电邮：www.hchdg.com

工程设计证书编号(甲级)A137001841

注册师印章	资质章

会签栏

建筑		结构	
暖通		强电	
给排水		弱电	

建设单位	南雄市农业农村局
工程名称	广东省韶关市南雄市2026年和美乡村建设项目
子项名称	太和村
图名	接地及等电位平面图 屋顶防雷平面图

审定	侯学鹏	
审核	王桂华	
校对	贾海涛	
项目负责	侯学鹏	
专业负责	贾海涛	
方案设计		
设计	刘杰	
合制	刘杰	

广东省建设工程施工图设计文件审查专用章
机构名称：广东粤海施工图审查有限公司
机构类别：一类 认定书编号：1940号
业务范围：一类房屋建筑(含超限高层)工程、
一类市政基础设施(给水、排水、道路、
桥梁、隧道、公共交通、环境卫生、风景园林)工程
有效期至：2028年10月08日

图号	HCDG-NX01-202601
专业	电气
图号	电施-03
日期	2026年8月
版本	I