县道 X347 线新丰县仓前至下河洞（长春至下河洞段）公路改造工程

（K37+310~K43+763 全长 6.453 公里）

一 阶 段 施 工 图 设 计（修编）

第 一 册 共 二 册

广 东 泛 珠 勘 察 设 计 有 限 公 司

二 〇 二 六 年 三 月

县道 X347 线新丰县仓前至下河洞（长春至下河洞段）公路改造工程

（K37+310~K43+763 全长 6.453 公里）

第 一 册　共 二 册

第一册：　第一篇、总体设计
　　第二篇、路线

第 二 册　第三篇、路基、路面
　　第四篇、桥梁、涵洞
　　第五篇、隧道（无）
　　第六篇、路线交叉
　　第七篇、交通工程及沿线设施（无）
　　第八篇、环境保护与景观设计（无）
　　第九篇、其他工程（无）
　　第十篇、筑路材料
　　第十一篇、施工组织计划
　　第十二篇：施工图预算

设 计 负 责 人 ：

审 核 负 责 人 ：

总 工 程 师 ：

总 经 理 ：

设 计 单 位 ：广东泛珠勘察设计有限公司

设 计 证 书 ：公路行业（公路）专业甲级

证 书 编 号 ：**A144001539**

工　程　设　计
资 质 证 书

证书编号：A144001539

有 效 期：至2028年12月22日

企 业 名 称：广东泛珠勘察设计有限公司

经 济 性 质：有限责任公司（自然人投资或控股）

资 质 等 级：民航行业乙级；公路行业（公路）专业甲级；市政行业（道路工程、桥梁工程）专业甲级。

******

发证机关：

中华人民共和国住房和城乡建设部

2024 年 01 月 19日

中华人民共和国住房和城乡建设部

No.AZ 0107690

中华人民共和国住房和城乡建设部制

总 目 录

县县道X347线新丰县仓前至下河洞（长春至下河洞段）公路改造工程

图 表 名 称	图表编号	页数	备 注
一、施工图设计			
第一篇 总体设计			
项目地理位置图	S1-1	1	
总说明	S1-2	4	
主要技术经济指标表	S1-3	1	
公路平面总体设计图	S1-4	19	
路线平纵缩图	S1-5	4	
第二篇 路线			
说明	S2-1	3	
路线平面图	S2-2	19	
路线纵断面图	S2-3	10	
直线、曲线及转角表	S2-4	7	
纵坡、竖曲线表	S2-5	5	
公路用地表	S2-6	1	
公路用地图	S2-7	19	
赔偿树木、青苗数量表	S2-8	1	
砍树挖根数量表	S2-9	1	
路线逐桩坐标表	S2-10	8	
控制测量成果表	S2-11	1	
拆迁建筑物表	S2-12	1	
拆迁电力电讯及其它管线设施表	S2-13	1	
安全设施			
交通标志材料汇总表	S2-14	1	
交通工程平面布置图	S2-15	19	

图 表 名 称	图表编号	页数	备 注
安全设施布设横断面图	S2-16	1	
标志设置一览表	S2-17	4	
黄闪灯设置一览表	S2-18	1	
凸面镜设置一览表	S2-19	1	
单柱式标志结构设计图（一）~（三）	S2-20	4	
单柱式标志基础设计图（一）~（二）	S2-21	2	
单柱式指路标志结构设计图	S2-22	1	
标志版面设计图（一）~（二）	S2-23	2	
太阳能黄闪灯构造图	S2-24	1	
标线设置一览表	S2-25	1	
路面标线布置图（一）~（二）	S2-26	2	
道口标柱设置一览表	S2-27	1	
道口标柱设计图	S2-28	1	
示警桩工程数量表	S2-29	1	
示警桩设计图	S2-30	1	
轮廓标设置一览表	S2-31	1	
轮廓标设计图	S2-32	1	
Gr-B-2E波形护栏设置及工程数量一览表	S2-33	2	
Gr-B-2E波形护栏设计图（一）~(五)	S2-34	5	
Gr-B-2B2波形护栏工程数量一览表	S2-35	1	
Gr-B-2B2波形护栏设计图	S2-36	3	
路侧防撞栏设置及工程数量表	S2-37	1	
里程碑、百米桩、公路界碑设计图	S2-39	1	
现状安全设施拆除一览表	S2-39	1	

总 目 录

县县道X347线新丰县仓前至下河洞（长春至下河洞段）公路改造工程

图 表 名 称	图表编号	页数	备 注
第三篇 路基、路面			
说明	S3-1	5	
路基设计表	S3-2	12	
路基标准横断面图	S3-3	1	
一般路基设计图	S3-4	2	
路基横断面设计图	S3-5	31	
超高方式图	S3-6	1	
路基超高加宽表	S3-7	15	
平曲线上路面加宽表	S3-8	2	
清除表土数量表	S3-9	1	
路基土石方数量计算表	S3-10	13	
路基每公里土石方数量表	S3-11	1	
路基土石方数量汇总表	S3-12	1	
路基排水、防护工程工程数量表（排水沟）	S3-13-1	1	
路基排水、防护工程数量表（挡土墙）	S3-13-2	2	
路基排水、防护工程数量表(三维植网）	S3-13-3	1	
路基排水、防护工程数量表（喷播植草）	S3-13-4	1	
路基、路面排水工程数量表（截水沟）	S3-13-5	1	
路基、路面排水工程数量表(急流槽）	S3-13-6	1	
路基路面排水 、防护工程数量表（过水管）	S3-13-7	1	
路基排水、防护工程设计图（一）~(六)	S3-14	6	
挡土墙设计图	S3-14-1	5	
旧路面破损状况调查表及工程数量表	S3-15	9	
旧路面处理工程数量表（加宽路段）	S3-16-1	2	
旧路面处理工程数量表（平纵调整的改造路段）	S3-16-2	1	

图 表 名 称	图表编号	页数	备 注
旧路面处理设计图	S3-17	1	
旧路面处理平面布置图	S3-18	19	
路面结构图	S3-19	1	
砼路面板设计图	S3-20	2	
涵洞顶砼路面板钢筋补强数量表	S3-21	1	
涵洞顶砼路面板钢筋补强设计图	S3-22	1	
弃土场一览表	S3-23	1	
弃土堆（场）设计图	S3-24	1	
第四篇 桥梁、涵洞			
说明	S4-1	2	
桥梁工程设置一览表	S4-2	1	
桥梁维修工程数量表	S4-3	1	
桥梁混凝土破损修复设计图	S4-4	1	
拱桥拱顶桥面板结构图	S4-5	1	
涵洞设置一览表	S4-6	1	
圆管涵工程数量表	S4-7	1	
圆管涵设置参数表	S4-8	1	
1-0.75圆管涵一般布置图	S4-9	3	
1-0.75圆管涵基础、管节、接头设计图	S4-10	1	
K38+186盖板涵一般布置图	S4-11	1	
K38+186盖板涵一般布置图	S4-12	1	
第六篇 路线交叉			
说明	S6-1	1	

总 目 录

图 表 名 称	图表编号	页数	备 注
平面交叉设置及工程数量一览表	S6-2	1	
其他平交示意图	S6-3	1	
第十篇 筑路材料			
说明	S10-1	1	
沿线筑路材料料场表	S10-2	1	
沿线筑路材料供应示意图	S10-3	1	
第十一篇 施工组织计划			
说明	S11-1	1	
工程概略进度图	S11-2	1	
临时工程一览表	S11-3	1	
公路临时用地表	S11-4	1	
第十二篇 施工图预算			
说明	S12-1	2	
总预算表	【01】表	4	
人工、主要材料、施工机械台班数量汇总表	【02】表	4	
建筑安装工程费计算表	【03】表	3	
综合费率计算表	【04】表	1	
专项费用计算表	【06】表	1	
土地使用及拆迁补偿费计算表	【07】表	1	
工程建设其他费用计算表	【08】表	1	
分项工程预算计算数据表	【预21-1表】	9	
分项工程预算表	【预21-2表】	72	

图 表 名 称	图表编号	页数	备 注
施工机械台班单价计算表	【24表】	2	

第一篇　总体设计

广东泛珠勘察设计有限公司	县道X347线新丰县仓前至下河洞（长春至下河洞段）公路改造工程	项目地理位置图	设计	王韬	复核	张[illegible]	审核	吴[illegible]	图号	S1-1

总 说 明

县道 X347 线新丰县仓前至下河洞（长春至下河洞段）公路改造工程位于新丰县沙田镇，路线起点位于沙田镇长春村附近、起点桩号 K37+310，途经金羊村、终点与省道 S347 交叉，位于下河洞村附近，终点桩号 K43+763，路线全长 6.453 公里。本项目全路段均为水泥路面，旧路水泥路面宽 5.0~6.0 米，路基宽度 6.0~6.5 米。

随着新丰县社会经济的快速发展，人民生活水平不断提高，商业往来日趋频繁，交通量增加较快；但由于本路线部分路段沿途部分路段居民区密集，混合交通量大，部分路段路面破损，行车安全隐患较多，影响了沿线群众的生产、生活秩序和公路通行能力及服务水平，同时也制约了当地经济发展。对此，当地交通主管部门现十分重视，经多次实地调研，决定对县道 X347 线新丰县仓前至下河洞（长春至下河洞段）公路进行改造。

一、任务依据及测设经过

1.1 任务依据

1. 中选通知书；

2.交通部《公路工程技术标准》(JTGB01-2014)等部颁现行公路工程勘察设计规范和规程。

1.2 测设过程

通过广东省网上中介超市选取，我司中选了县道 X347 线新丰县仓前至下河洞（长春至下河洞段）公路改造工程的一阶段施工图设计任务。我司接到任务后，立即组织有关技术人员，对现场进行详细的测量，调查相关基础资料，结合项目的实际情况、当地镇政府意见以及与建设单位沟通意见，按现行公路工程设计规范，对旧路进行了优化设计，并拟定路面改造方案，经建设单位确认后， 进行施工图设计工作，于 2026 年 2 月完成了该项目的《一阶段施工图设计》文件。2026 年 2 月本项目通过施工图设计评审，于 2026 年 3 月完成了该项目的《一阶段施工图设计修编》文件。

二、评审意见执行情况

1、补充完善必要说明及规范；

执行情况：按意见进行补充完善；

2、对不满足三级公路规范标准的路段进一步加强交通安全设施设计；

执行情况：按意见进行修改完善；

3、优化边坡处治方案设计；

执行情况：按意见优化修改；

4、核查工程预算造价指标，合理控制工程造价；

执行情况：按意见进行修改完善；

三、设计标准及规范

3.1 设计标准

根据本项目在路网中的作用、功能、远景交通量、服务水平，结合沿线地形、地貌，旧路状况等情况，因本项目资金有限且征地相对困难，经过与建设单位沟通，公路改造以尽量利用旧路为主，在旧路基础上进行拓宽改造。本项目平纵面设计主要根据旧路基础上进行拓宽改造，设计路基宽度 7.5 米、路面宽 6.5 米。其余指标均按现行部颁《公路工程技术标准》(JTGB01—2014)及其它有关规范条文执行，其主要技术指标见下表。

主要技术指标表

序	指标名称	单 位	技术指标
1	公路等级		三级公路（部分困难路段受地形条件限制适当降低标准，按四级公路（Ⅱ类））
2	地形类别		山岭重丘
3	设计速度	km/h	30 km/h（部分困难路段 15km/h）
4	路基宽度	m	7.5
5	行车道数	道	2 车道
6	行车道宽度	m	双向 2×3.25
7	土路肩宽度	m	0.5

8	路拱横坡度		%	1.5	
9	平曲线最小半径（最大超高 6%）		m	规范值	30（10）
				实际取值	39.1（10）
10	平曲线不设超高半径		m	规范值	350（120）
				实际取值	350（207）
11	竖曲线一般最小半径	凹型	m	规范值	250（75）
				实际取值	700（250）
		凸型	m	规范值	250（75）
				实际取值	400（300）
12	最大纵坡		%	标准允许值	9（14）
				实际取值	6.48（13.998）
13	桥涵设计荷载			公路－Ⅱ级	
14	设计洪水频率			大中桥 1/50；小桥涵洞 1/25	
15	地震动峰值加速度系		g	0.05	
16	路面结构类型			水泥混凝土路面	

注：改建公路最大纵坡可增加 1%。

3.2 采用规范和标准

本项目主要采用的规范和标准如下：

1.《公路工程基本建设项目设计文件编制办法》

2.《公路工程技术标准》（JTG B01-2014）

3.《公路路线设计规范》（JTG D20-2017）

4.《公路路基设计规范》（JTG D30-2015）

5.《公路水泥混凝土路面设计规范》（JTG D40-2011）

6.《公路沥青路面设计规范》（JTG D50-2017）

7.《公路沥青路面养护设计规范》（JTG 5421-2018）

8. 《公路桥涵设计通用规范》（JTG D60-2015）

9.《公路钢筋混凝土及预应力混凝土桥涵设计规范》（JTG 3362-2018）

10.《公路桥涵地基与基础设计规范》（JTG 3363-2019）

11.《公路交通安全设施设计规范》（JTG D80-2017）

12.《公路交通安全设施设计细则》（JTG/T D81-2017）

13.《道路交通标志和标线》(GB5768.3-2009) 第3部分：道路交通标线及《道路交通标志和标线》（GB 5768.2-2022）第2部分：道路交通标志

14.《小交通量农村公路工程技术标准》（JTG 2111-2019）

15.《小交通量农村公路工程设计规范》（JTGT 3311-2021）

16. 公路工程质量检验评定标准 第一册 土建工程（JTGF80/1-2017）

17. 交通部《公路工程技术标准》(JTGB01-2014)等部颁现行公路工程勘察设计规范和规程。

四、路线起终点、中间控制点及工程概况

本项目路起点位于沙田镇长春村附近、起点桩号 K37+310，途经上河洞、终点与省道 S347 交叉，位于下河洞村附近，终点桩号 K43+763，路线全长 6.453 公里。

中间控制点主要有路线起点、终点、旧路、旧桥涵、沿线村庄及农田等。

五、自然地理特征及其与公路建设的关系

5.1 地形、地貌

新丰县境内山高岭峻，地势险要，山峰林立，山脉纵横交错。东部为九连山脉，西部为青云山脉，呈东北－西南走向斜贯全境。地势为中北部较高，东西部稍低，形成一条条狭长的山谷地带和一个个小型盆地。

5.2 气 候

境内气候温和，雨量充沛，光照充足，无霜期长，四季分明，属南亚热带季风气候。年均气温 19.3℃，无霜期为 286-307 天，年均降雨量 1923 毫米，年均日照 1575 小时；中部偏北属高寒山区，年均气温比县城低 7-8℃，昼夜温差大。

5.3 河流、水文

县境内水系受山脉走向和断裂构造的影响，形成新丰格子状水系。新丰县水系以青云山脉为界，以东属东江水系，新丰江干流发源于云髻山麓；

以西属北江水系，各条支流大致呈平行状向西北流入翁江，于英德城南汇入北江。

根据《公路自然区划标准》，本区属武夷南岭山地过湿区（IV6）。

5.4 地质、地震

本项目所在区域为山岭重丘地貌，地势起伏相对较大，山坡多为林地等。境内无较大的地震震源，但地质构造活动较强烈，断裂构造发育、侵蚀与沉积作用活跃。受邻区强烈地震的影响，地震基本烈度为 VI 度，属必须设防的区域。

六、沿线筑路材料、水、电等建设条件及与公路建设的关系

本项目地区周边筑路材料较丰富，储藏量大，公路运输条件好。

6.1 石　料

本项目建设场区附近，石料可到回龙镇黄门塘石场购取，石材储量丰富，可提供各种规格石料，可满足工程需要。采用汽车运输（陆运）方式，平均运距约 30 公里。

6.2 砂　料

本项目河砂可到沙田叶屋村砂场购取，采用汽车运输（陆运）方式，平均运距约为 15 公里。

6.3 路基用土

本设计路段路基开挖量相对不大，部分土、石方需要弃运，取（弃）土场初步确定在项目附近山地。中标后，应由施工单位与当地主管部门进一步协商、确定。

6.4 钢材、水泥和沥青等

本项目水泥、钢筋、沥青等可到新丰县城购取，采用汽车运输（陆运）方式，平均运距约为 43 公里。

6.5 水、电

本项目沿线水资源主要为当地小河流，工程用水可直接取用，但必须经过化验，满足要求，方可使用；工程及生活用水也可以直接采用沿线村庄的自来水。

本项目所在村镇有电线路和通讯线路，可以与有关部门联系架接，满足工程需要。

七、与周围环境和自然景观相协调情况

环境保护是我国一项基本国策。设计人员对做好公路建设的环保工作，减轻因公路建设导致的环境污染，保护生态平衡方面给予了高度的重视。在外业勘察中，注重环境影响资料的调查，严格执行“预防为主，防治结合、全面规划，合理布局，综合治理”的环境保护方针，在公路总体设计中尽可能使公路与自然景观相协调。从道路使用者的视觉、心理出发研究公路功能，并采用环境保护措施。

八、各项工程施工的总体实施步骤的建议及有关工序衔接等技术问题的说明以及有关注意事项

8.1 工程实施步骤的建议

根据本项目的具体情况，对工程实施提出以下建议：

1. 做好施工前的准备工作，包括施工招标、征地、拆迁。

2. 认真做好各项工程施工组织计划，应充分考虑当地季节性气候对施工工艺和工期的影响，尽量避免在雨季施工土方工程和在汛期施工跨河桥涵基础工程。抓住有利季节进行路基处理和路基填筑、开挖，优先对不良地质路段进行地基处理，包括清淤、清表处理，为公路建设赢得时间，保证工期。

3. 尽早修筑施工便道等临时设施，接通临时电力、电讯线路，保证施工设备顺利进场，按时开工。

4. 路基临时侧沟、改沟、改路等线外工程宜先期实施，以保证主体工程施工时，地方交通及排灌系统的畅通，并宜选择在不妨碍或少影响农事之季进行。

5. 进行清淤、清表等处理工作，对清表耕植土应集中堆放，便于今后恢复地表植被时予以利用。

6. 桥涵施工可与路基同时进行，首先开工对工期起控制作用的桥涵和路基砌筑等重点工程，要抓住施工有利季节集中进行，以确保工程质量

和进度。

7．路基防护和排水系统的施工应和土石方工程同步。边填筑土方，边做好防护、排水工程和绿化，以保证路基边坡尽量不受雨水冲蚀，而造成路线两侧的农田污染。

8．路面施工宜待路基施工完成，路基处理稳定后进行。

9．加强管理，充分发挥监理工程师的作用，严把质量关，确保工程质量，争创优质工程。

8.2 注意事项

1．本项目坐标系统采用国家 2000 大地坐标，高程系统采用 1985 国家高程基准。

2．施工队伍进场后，首先必须对道路沿线控制点、水准点进行全面复测，确认精度满足后方可进行其它工程的施工。

3．放样完成后必须认真核实中桩和横断面地面高程，如与设计文件不符须及时通知设计单位。

4．施工中应定期对平面和高程控制点进行复测，以防控制点沉降、松动影响施工精度。

5．特别应注意标段分界处与相邻标段导线点、水准点的联测，保证平面与高程控制的连贯性。

6．对标段分界桩，应由前后标段共同对界桩放样，确认无误后再行施工。

7．各项工程施工必须严格按照施工标准、规范和要求进行。

8．严格按施工图设计文件进行施工，若需变更，必须征得监理工程师和设计单位同意后方可执行。

9．施工时应注意保持原有地方道路和排灌系统的畅通，必要时修建一定数量的临时便道、临时涵洞。

10．注意与前后路段的衔接，以及各项工序之间的检查、验收与衔接，使整个工程建设顺利进行。

主要技术经济指标表

县道X347线新丰县仓前至下河洞（长春至下河洞段）公路改造工程

序号	指标名称	单位	数量	备注
	一、基本指标			
1	公路等级	级	三级公路（部分困难路段受地形条件限制适当降低标准，按四级公路（Ⅱ类））	
2	地形		山岭重丘	
3	设计速度	公里/小时	30(15)	
4	设计交通量	辆/昼夜	——	远景交通量
5	占用土地	亩	47.77	扣除旧路
6	拆迁建筑物	m^2	——	
7	拆迁电讯电力线	m	300	
8				
9	**二、路线**			
10	路线长度	km	6.453	
11	平曲线最小半径	米	10	
12	平曲线长占路线总长	%	74.57%	
13	最大直线长度	m	120.167	
14	交点个数	个	103	
15	平均每公里交点数	个/km	15.962	
16	最大纵坡%	%	13.998	
17	最短坡长	m	45	
18	竖曲线长占路线总长	%	48.889%	
19	纵坡变更次数	次	82	
20	平均每公里纵坡变更次数	次/Km	12.707	
21	竖曲线最小半径			
22	(1)凸型	m	300	
23	(2)凹型	m	250	
24				
25	**三、路基、路面**			
26	路基宽度	m	7.5	
27	路基排水、防护工程			
28	排水沟	m^3	1416.0	
29	仰斜式挡墙+路肩墙	m^3	1421.000	
30	三维网植草	m^2	770.3	
31	喷播植草	m^2	12960	
32	挖土方	m^3	31572	
33	挖石方	m^3	2597	
34	填土方	m^3	2511	

序号	指标名称	单位	数量	备注
35	水泥混凝土面层（C35砼）	m^2	15670.7	含平交数量
36	10cm石屑垫层	m^2	18258.6	含平交数量
37	挖除20cm厚旧路面	m^2	3135	含平交数量
38				
39	**四、桥梁、涵洞**			
40	设计车辆荷载		公路－Ⅱ级	
41	大 桥	m/座	——	
42	中 桥	m/座	——	维修
43	小 桥	m/座	16.2/1	
44	涵　洞			
45	(1)盖板涵（利用旧涵接长）	道	1	
46	(2)盖板涵（利用）	道	7	
47	(3)圆管涵（新建）	道	9	
48	(4)圆管涵（拆除旧涵重建）	道	8	
49	(5)圆管涵（利用）	道	1	
50				
51				
52	**五、路线交叉**			
53	(1)平面交叉	处	7	
54				
55	**六、安全设施**	Km	6.453	
56				
57				
58				
59				
60				
61				
62				
63				
64				
65				
66				
67				
68				
69				

编制：张俊杰　　复核：陈锋伟　　图号：S1-3

广东泛珠勘察设计有限公司	县道X347线新丰县仓前至下河洞（长春至下河洞段）公路改造工程	公路平面总体设计图	设计	王韬	复核	张世勇	审核	吴清芳	图号	S1-4

广东泛珠勘察设计有限公司	县道X347线新丰县仓前至下河洞(长春至下河洞段)公路改造工程	公路平面总体设计图	设计	王	复核	张	审核	吴	图号	S1-4

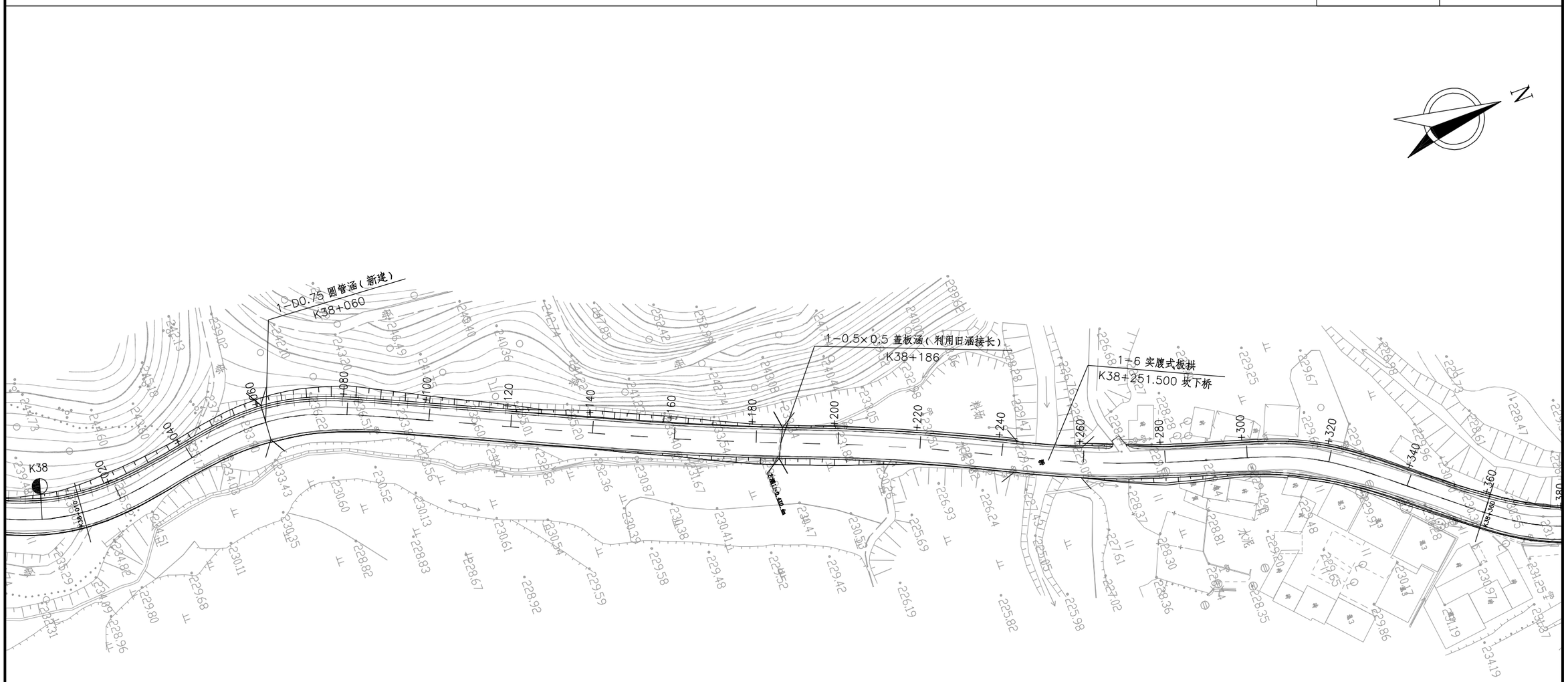

广东泛珠勘察设计有限公司	县道X347线新丰县仓前至下河洞（长春至下河洞段）公路改造工程	公路平面总体设计图	设计	王韬	复核	张世勇	审核	吴炳培	图号	S1-4

广东泛珠勘察设计有限公司	县道X347线新丰县仓前至下河洞（长春至下河洞段）公路改造工程	公路平面总体设计图	设计	王韬	复核	张世勇	审核	吴炳芳	图号	S1-4

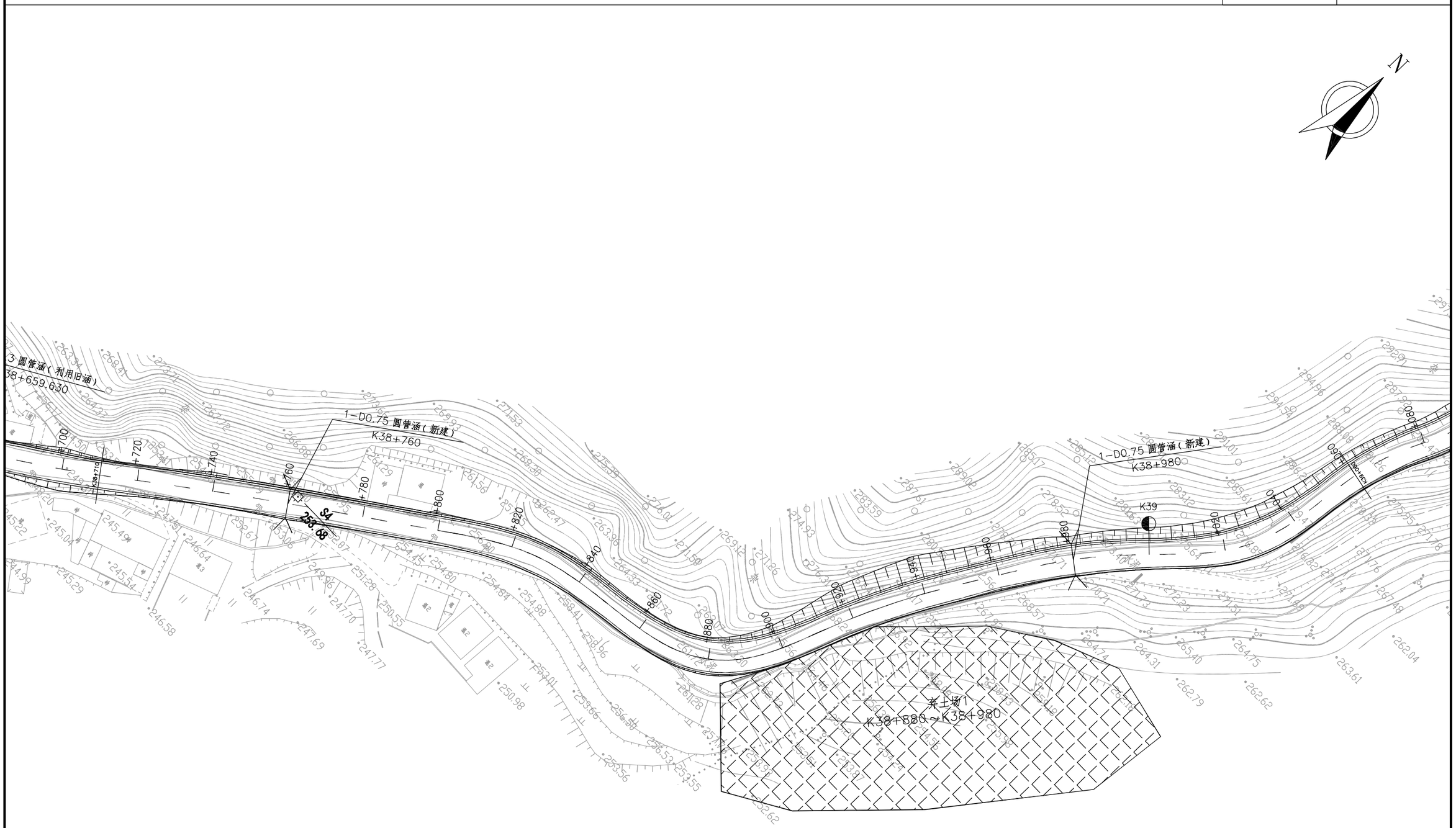

广东泛珠勘察设计有限公司	县道X347线新丰县仓前至下河洞（长春至下河洞段）公路改造工程	公路平面总体设计图	设计	王	复核		审核	吴	图号	S1-4

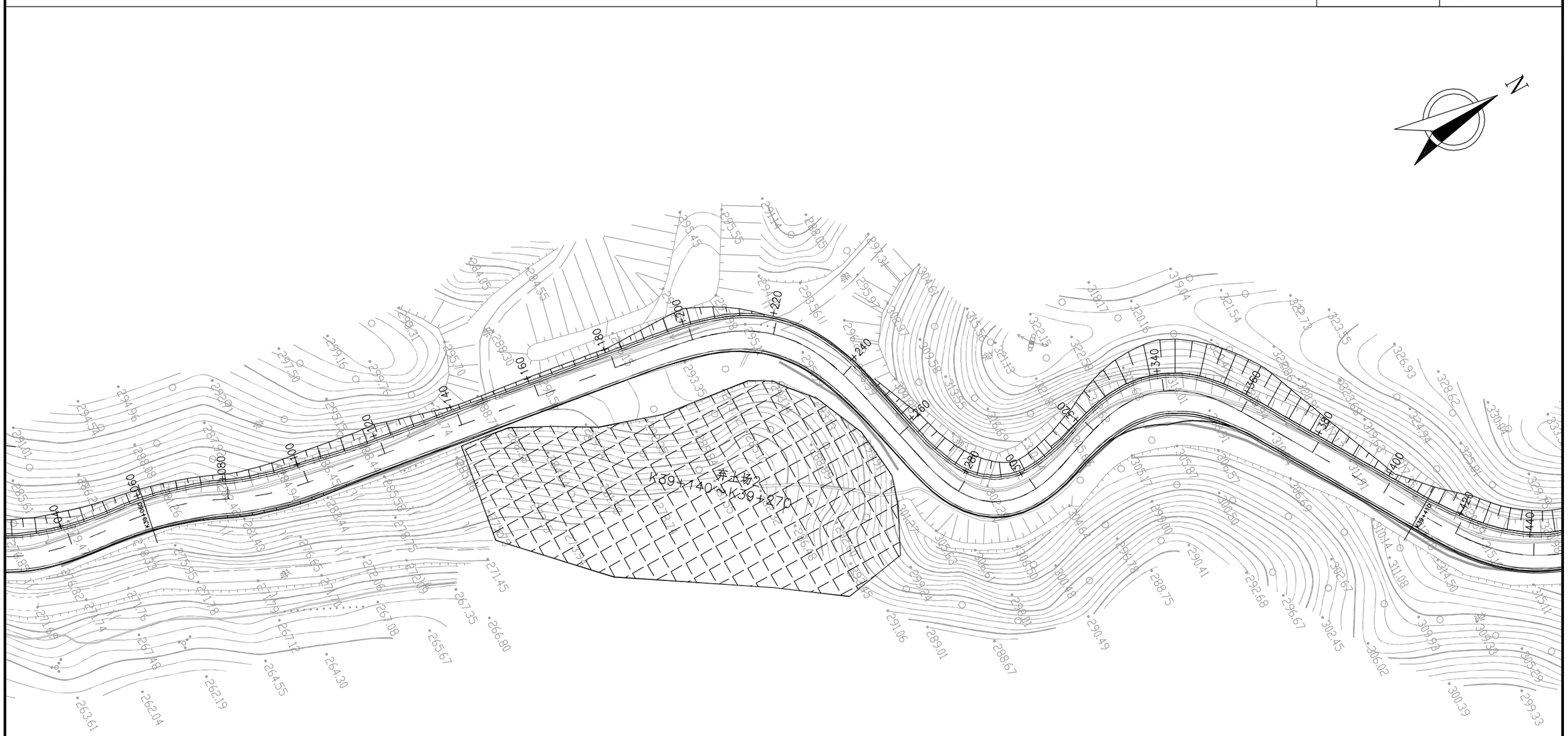

广东泛珠勘察设计有限公司	县道X347线新丰县仓前至下河洞（长春至下河洞段）公路改造工程	公路平面总体设计图	设计	王韬	复核	张世勇	审核	吴炳培	图号	S1-4

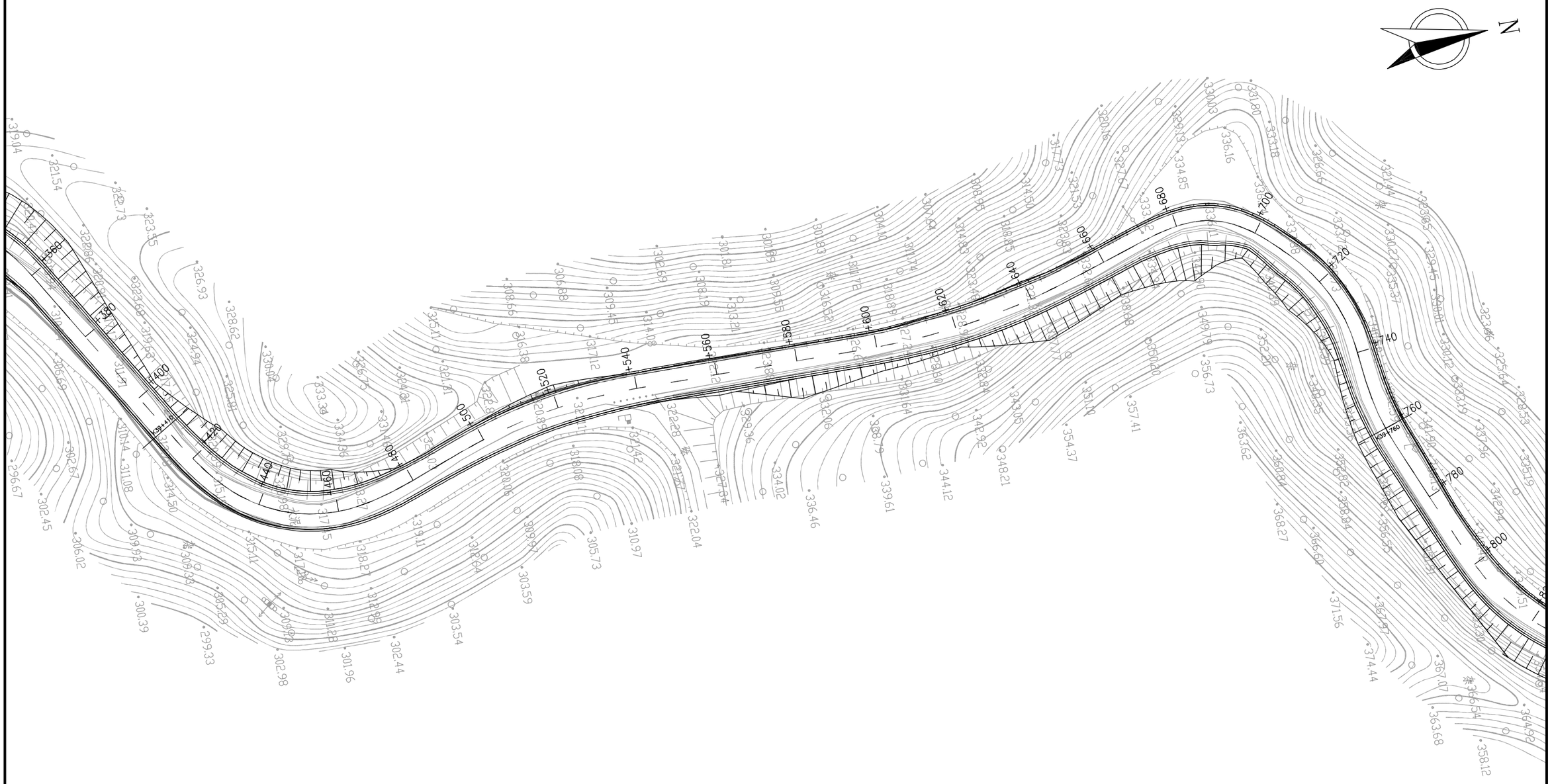

广东泛珠勘察设计有限公司	县道X347线新丰县仓前至下河洞（长春至下河洞段）公路改造工程	公路平面总体设计图	设计	王	复核	张	审核	吴	图号	S1-4

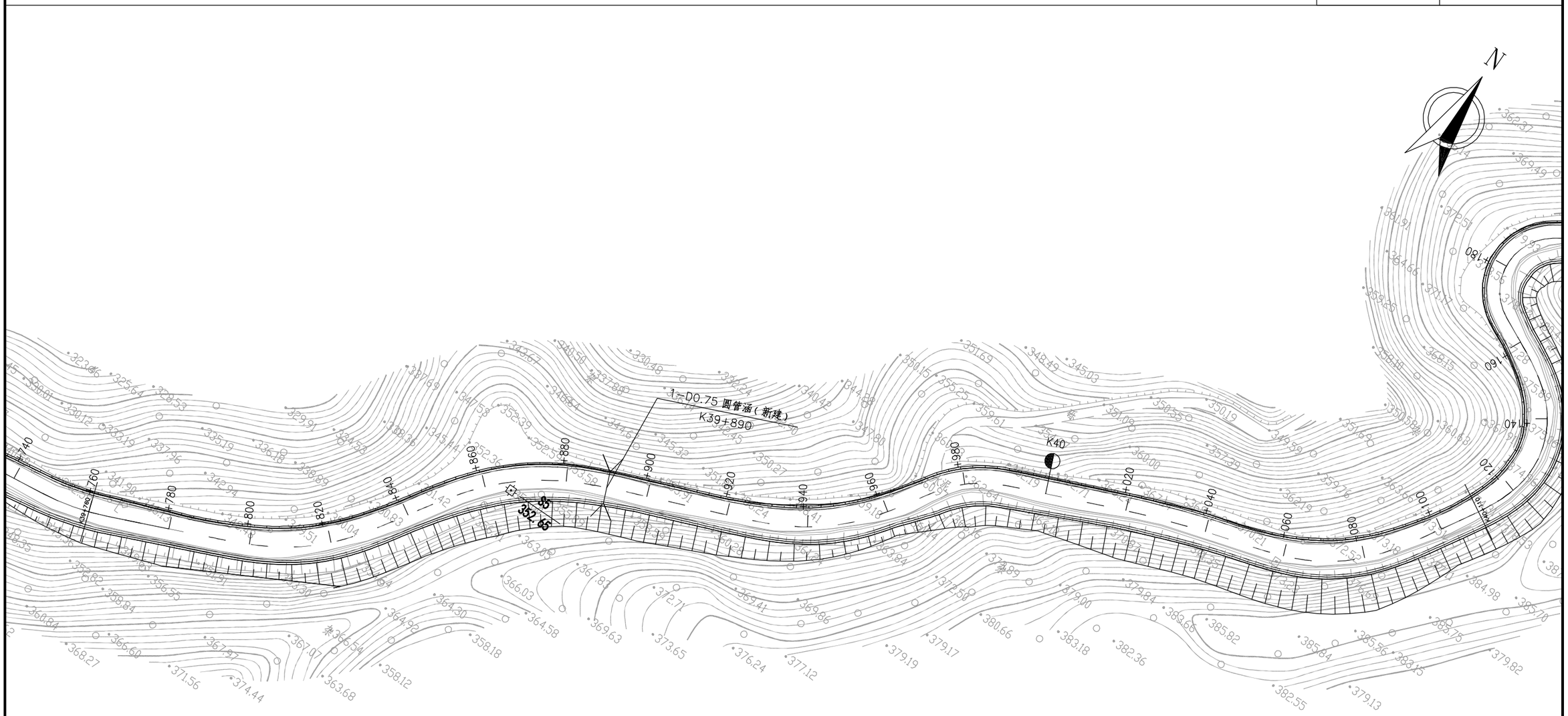

广东泛珠勘察设计有限公司	县道X347线新丰县仓前至下河洞（长春至下河洞段）公路改造工程	公路平面总体设计图	设计	王超	复核	张世勇	审核	吴炳芳	图号	S1-4

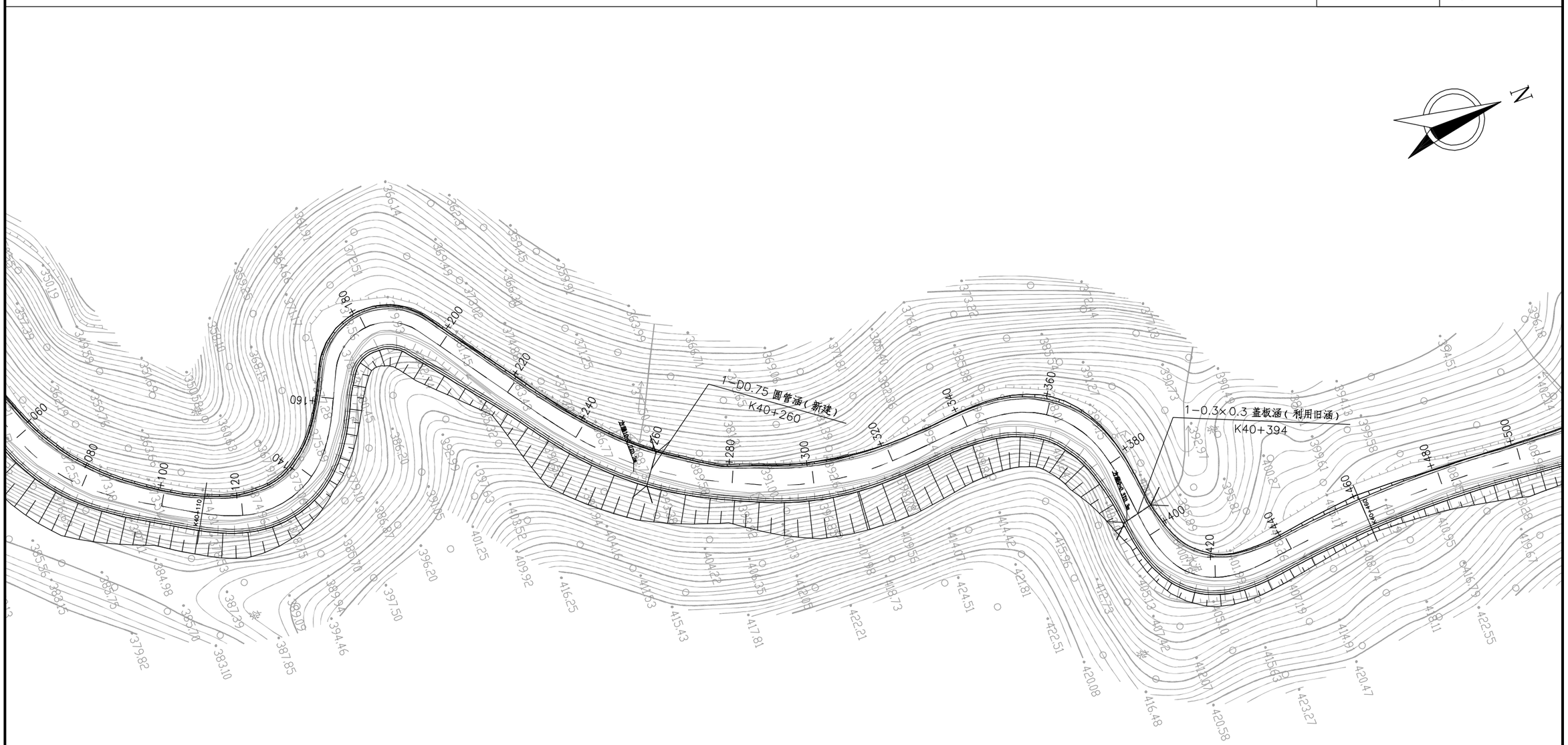

广东泛珠勘察设计有限公司	县道X347线新丰县仓前至下河洞(长春至下河洞段)公路改造工程	公路平面总体设计图	设计	王韬	复核	张[illegible]	审核	吴[illegible]	图号	S1-4

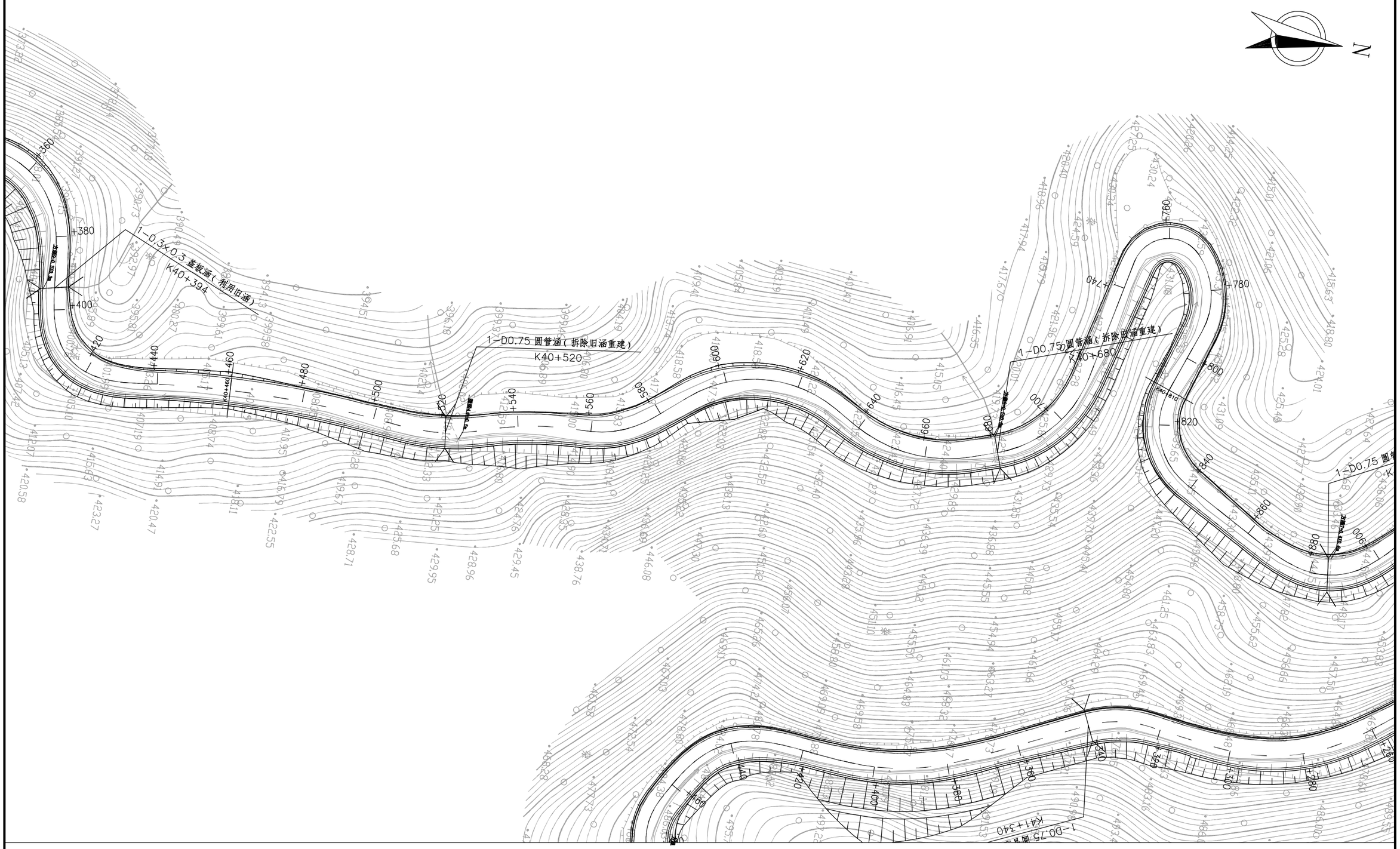
N
1-0.3x0.3 盖板涵（利用旧涵）
K40+394
1-D0.75 圆管涵（拆除旧涵重建）
K40+520
1-D0.75 圆管涵（拆除旧涵重建）
K40+680
1-D0.75 圆管涵
K41+340
+360
+380
+400
+420
+440
+460
+480
+500
+520
+540
+560
+580
+600
+620
+640
+660
+680
+700
+720
+740
+760
+780
+800
+820
+840
+860
+880
+900
+920
+940
+960
+980
+1000
+1020
+1040
+1060
+1080
+1100
+1120
+1140

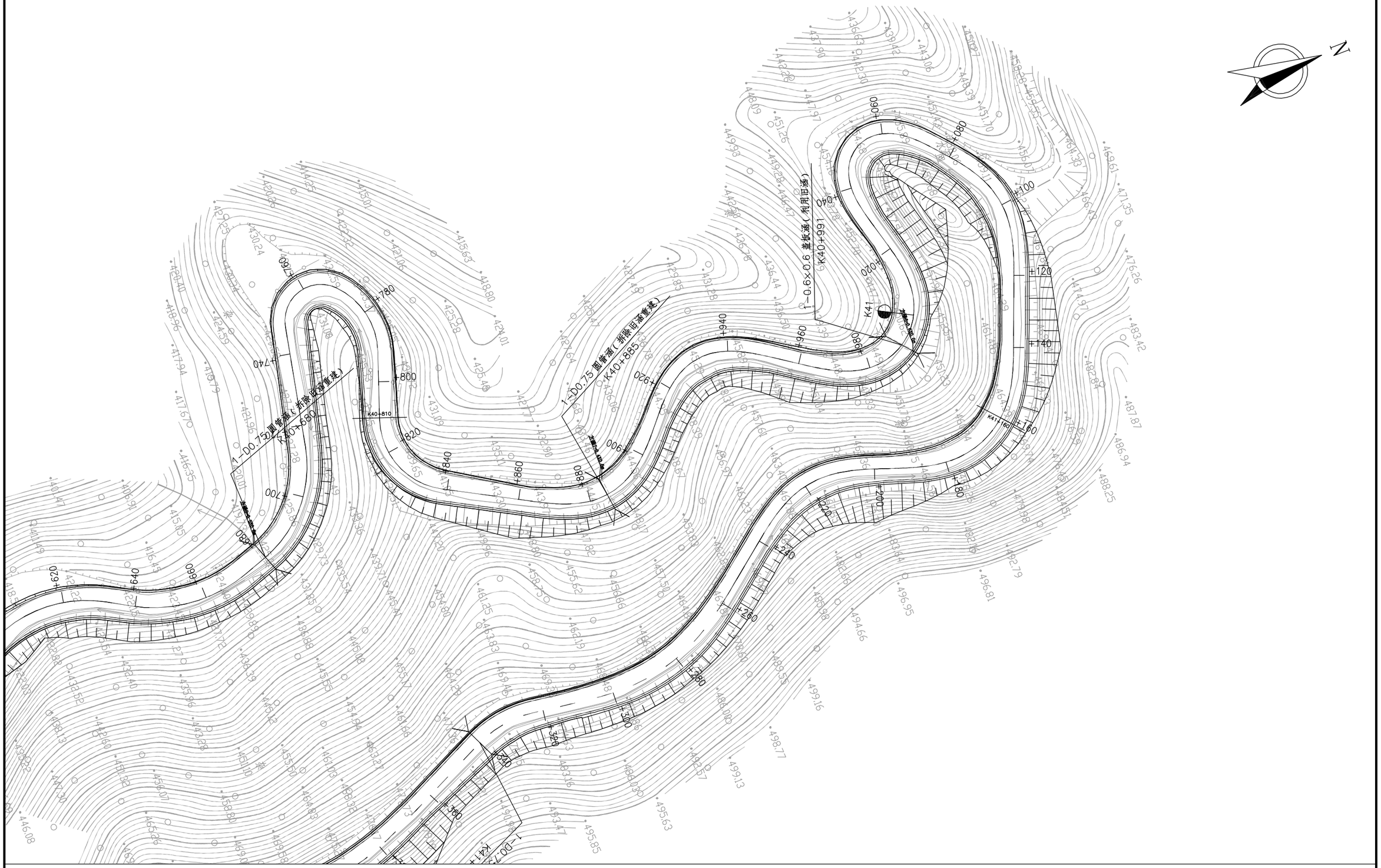

广东泛珠勘察设计有限公司	县道X347线新丰县仓前至下河洞（长春至下河洞段）公路改造工程	公路平面总体设计图	设计	王韬	复核	张世勇	审核	吴炳芳	图号	S1-4

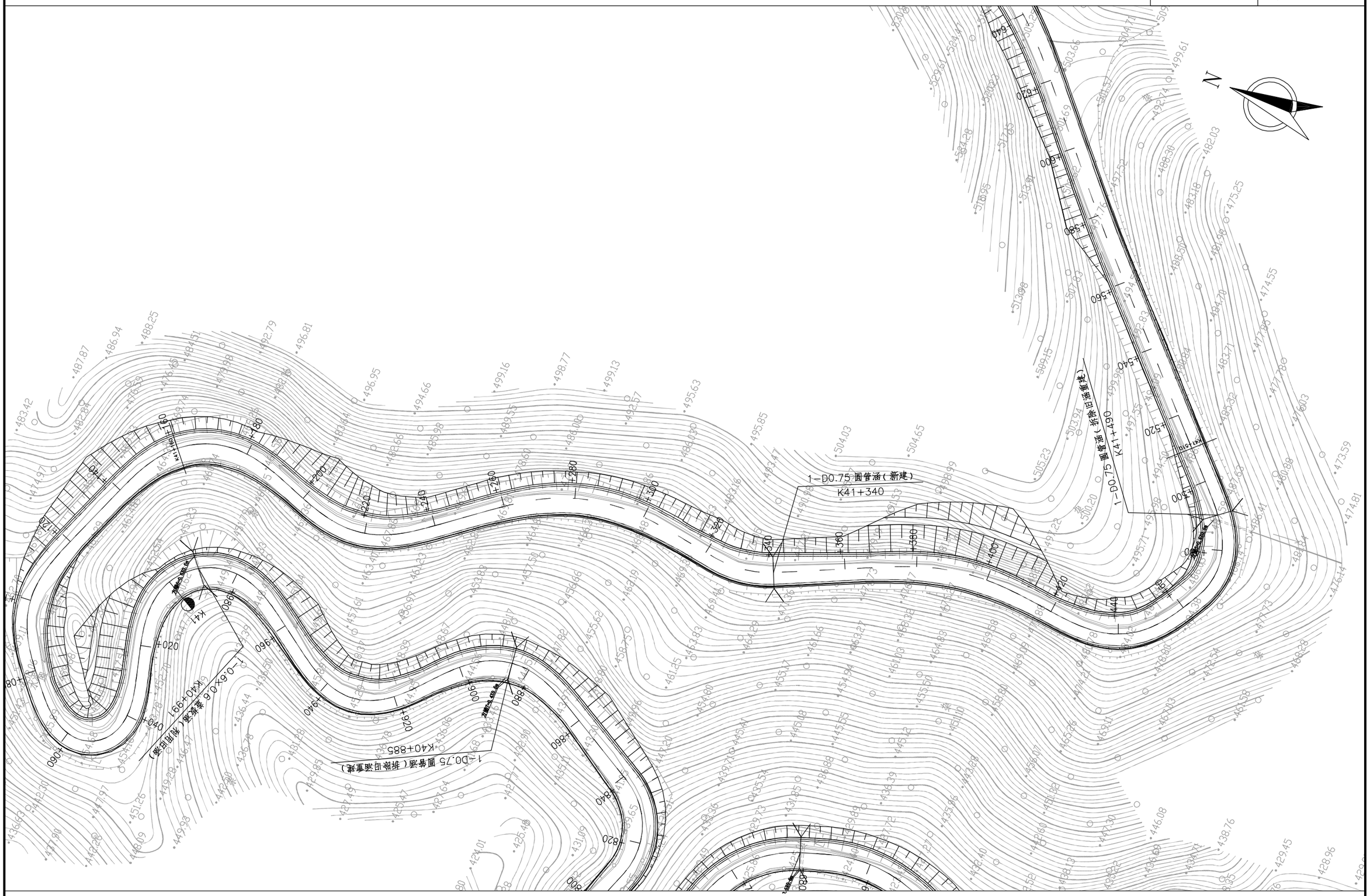

广东泛珠勘察设计有限公司	县道X347线新丰县仓前至下河洞（长春至下河洞段）公路改造工程	公路平面总体设计图	设计	王韬	复核	张世勇	审核	吴炳芳	图号	S1-4

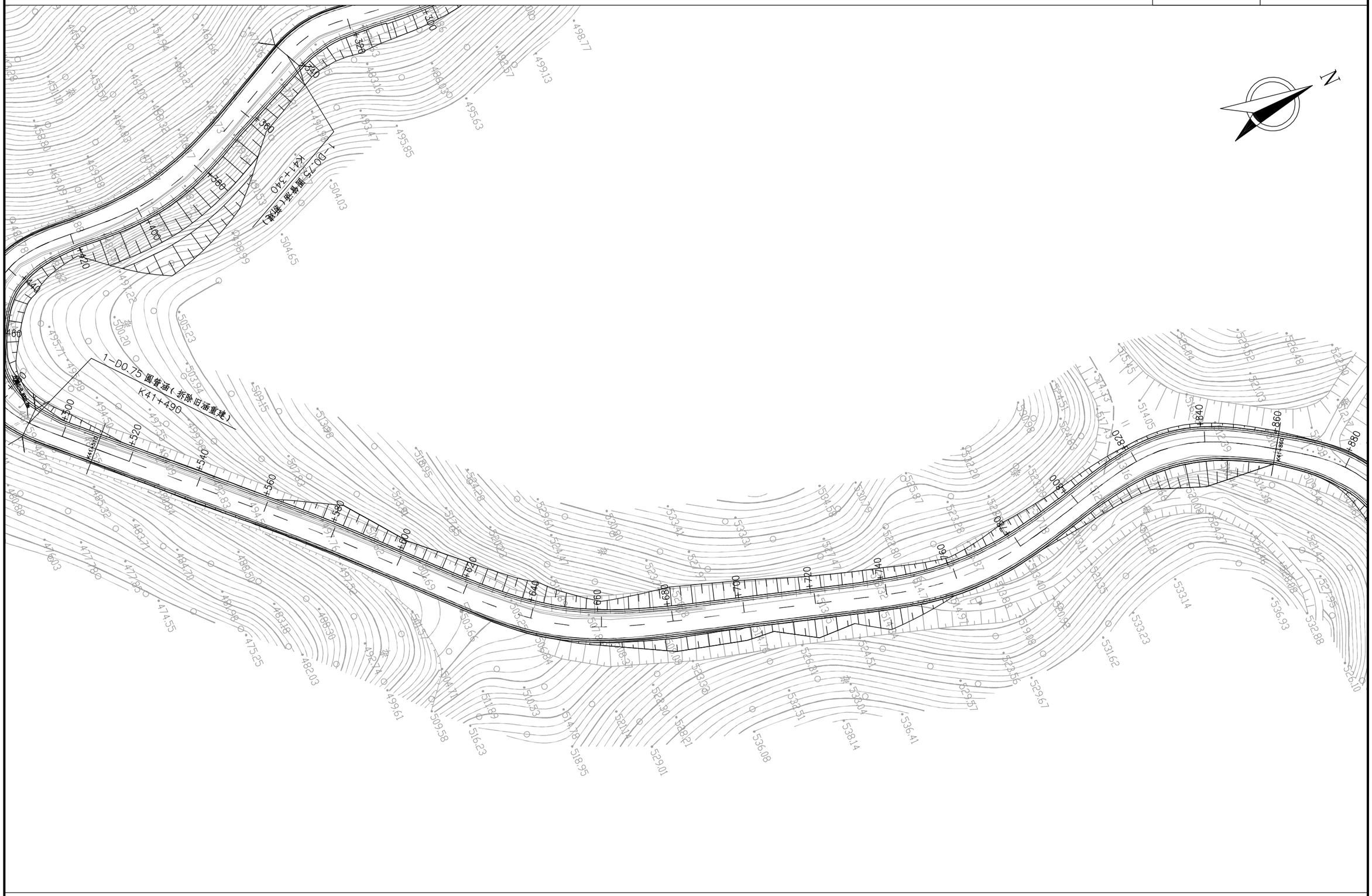

广东泛珠勘察设计有限公司	县道X347线新丰县仓前至下河洞（长春至下河洞段）公路改造工程	公路平面总体设计图	设计	王	复核		审核	吴	图号	S1-4

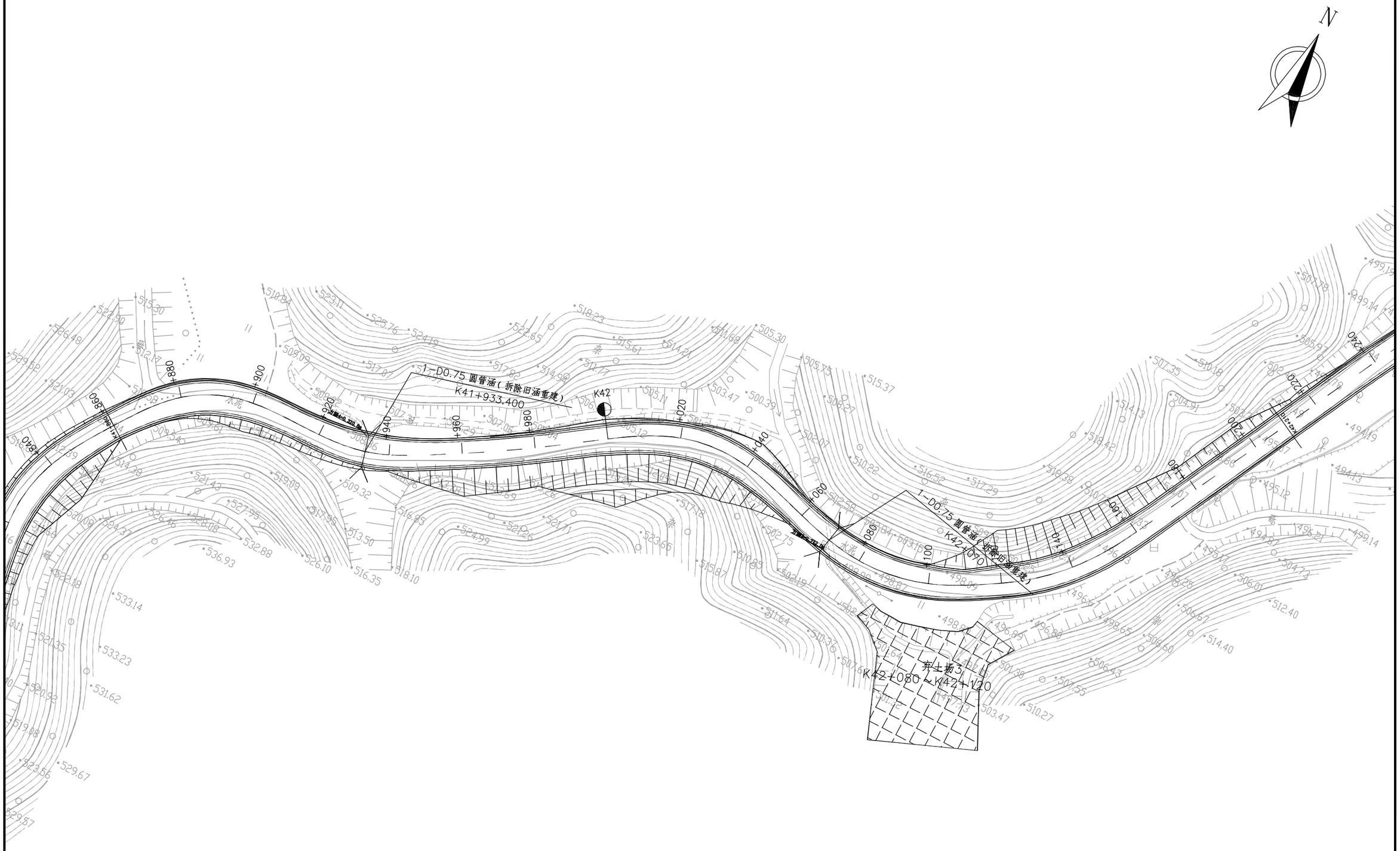

广东泛珠勘察设计有限公司	县道X347线新丰县仓前至下河洞（长春至下河洞段）公路改造工程	公路平面总体设计图	设计	王韬	复核	张洪磊	审核	吴炳芳	图号	S1-4

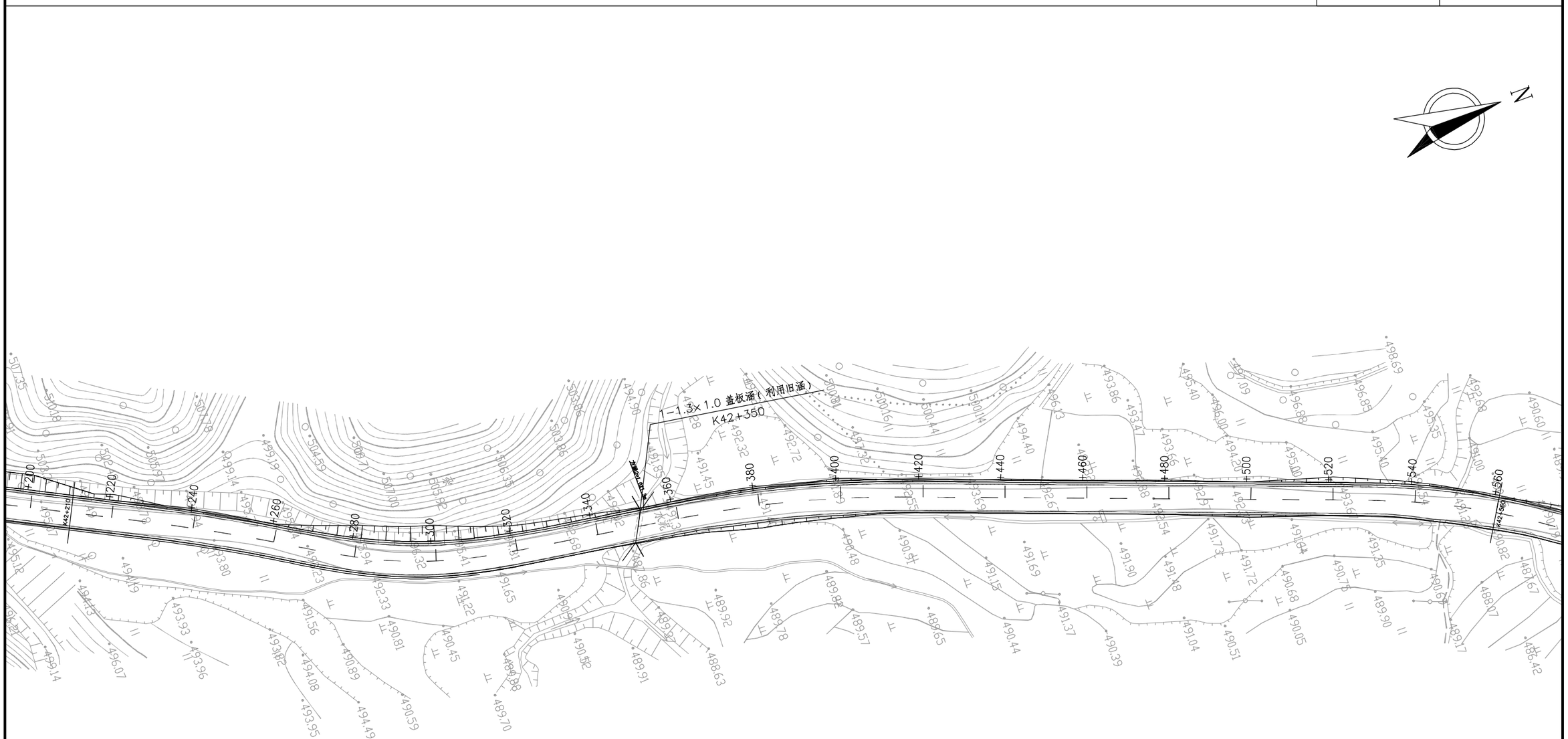

广东泛珠勘察设计有限公司	县道X347线新丰县仓前至下河洞（长春至下河洞段）公路改造工程	公路平面总体设计图	设计	王毅	复核	张世勇	审核	吴清芳	图号	S1-4

广东泛珠勘察设计有限公司	县道X347线新丰县仓前至下河洞（长春至下河洞段）公路改造工程	公路平面总体设计图	设计	王韬	复核	张世勇	审核	吴炳芳	图号	S1-4

广东泛珠勘察设计有限公司	县道X347线新丰县仓前至下河洞（长春至下河洞段）公路改造工程	公路平面总体设计图	设计	王	复核		审核	吴	图号	S1-4

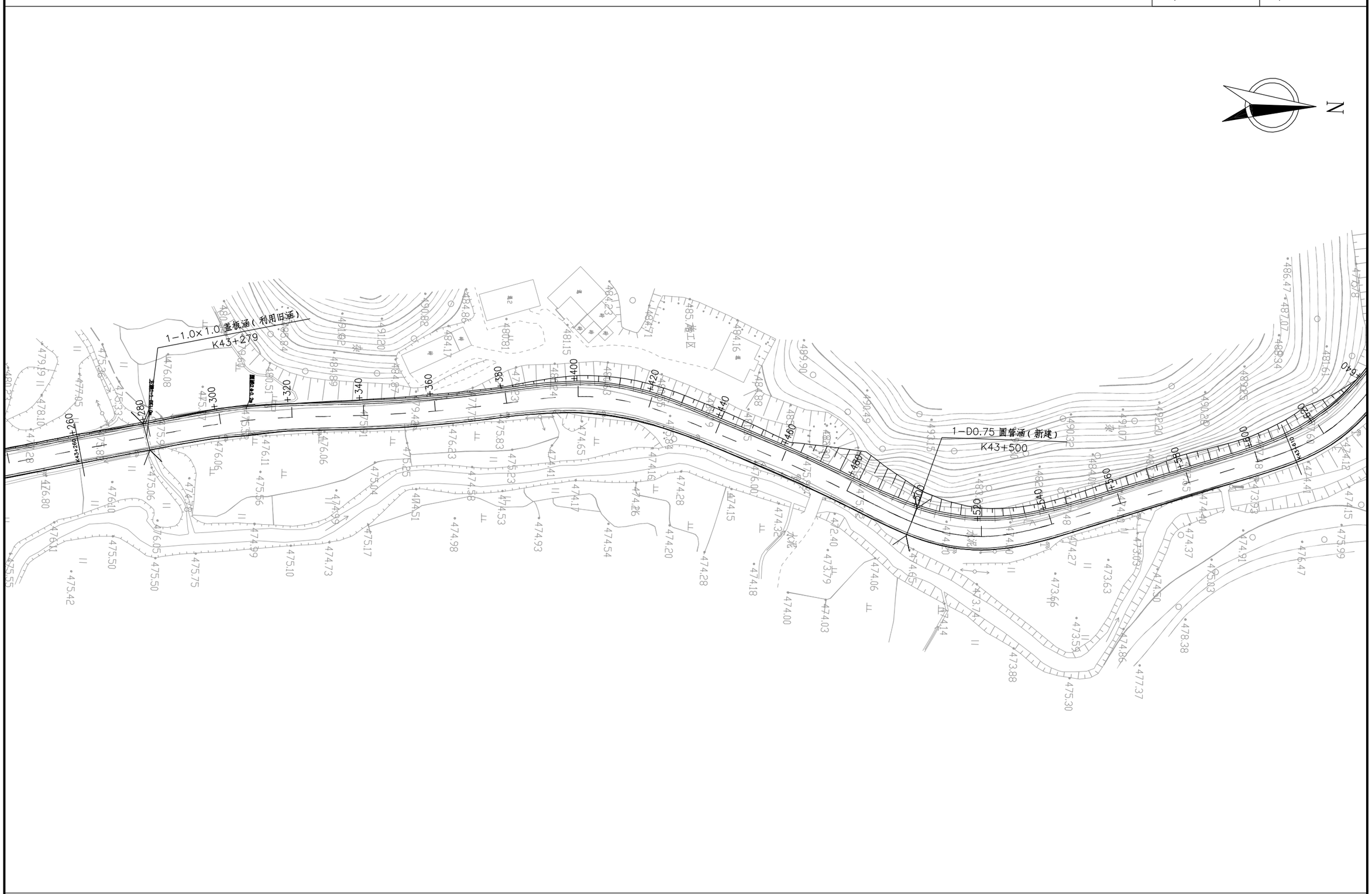

广东泛珠勘察设计有限公司	县道X347线新丰县仓前至下河洞（长春至下河洞段）公路改造工程	公路平面总体设计图	设计	王韬	复核	张世勇	审核	吴炳培	图号	S1-4

注：

1、本图尺寸均以m为单位。

2、本图比例1:1000。

3、本图坐标系采用1980西安坐标系，高程采用1985国家高程基准。

广东泛珠勘察设计有限公司	县道X347线新丰县仓前至下河洞（长春至下河洞段）公路改造工程	公路平面总体设计图	设计		复核		审核		图号	S1-4

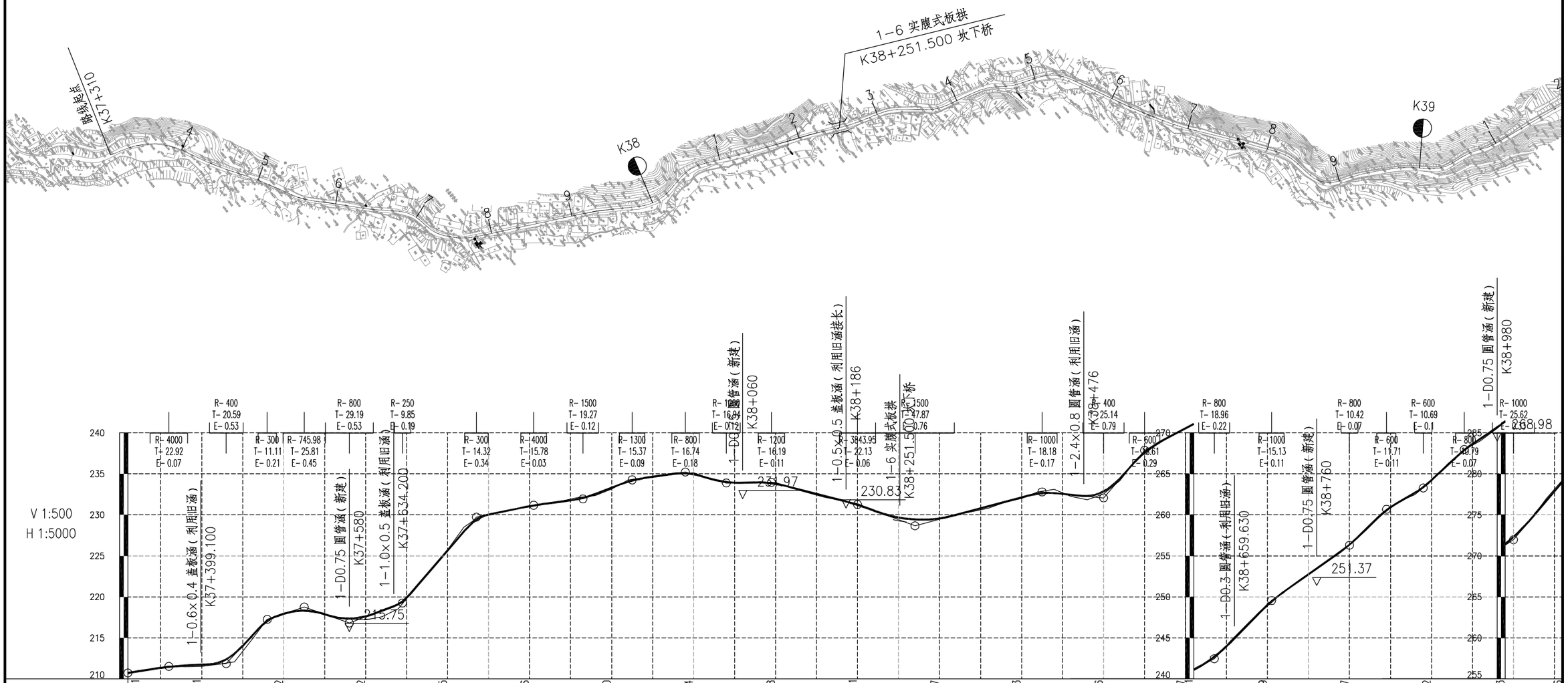

设计高程(m)	210.71	211.71	217.92	217.62	225.65	231.06	233.30	234.94	233.78	231.21	229.57	232.13	232.86	240.57	241.11	248.99	256.37	264.22	271.43	279.06
地面高程(m)	210.59	211.51	218.05	217.19	225.75	231.06	233.16	235.14	233.97	231.39	229.57	231.99	232.56	240.48	241.01	249.15	256.29	264.15	271.47	279.28
填挖高度(m)	0.12	0.20	-0.13	0.42	-0.11	-0.01	0.14	-0.20	-0.19	-0.19	0.00	0.14	0.30	0.08	0.09	-0.16	0.07	0.07	-0.04	-0.22

坡度(%)坡长(m)：210.71 1.63 +360 50.00 211.52 0.48 +430 70.00 211.86 10.78 +480 50.00 217.25 3.37 +525 45.00 218.76 -3.55 +580 55.00 216.81 3.75 +645 65.00 219.25 11.63 +735 90.00 229.72 2.08 +805 70.00 231.17 1.29 +865 60.00 231.95 3.86 +925 60.00 234.26 1.50 +990 65.00 235.24 -2.69 +040 50.00 233.89 0.13 +095 55.00 233.96 -2.57 +200 105.00 231.27 -3.72 +270 70.00 228.67 2.67 +425 155.00 232.80 -0.97 +500 75.00 232.07 11.60 +550 50.00 237.87 5.39 +635 85.00 242.45 10.13 +705 70.00 249.55 7.11 +800 95.00 256.30 9.71 +845 45.00 260.67 5.81 +890 45.00 263.29 9.37 +940 50.00 267.97 6.68 +000 60.00 271.98 11.80 60.00(120.00)

直线及平曲线：JD1 I-46°51'19"(Y) R-85 Ls-25；JD2 I-7°10'50"(Z) R-319.79 Ls-25；JD3 I-7°31'10"(Y) R-350；JD4 I-19°18'53"(Z) R-98.32 Ls-25；JD5 I-7°53'01"(Z) R-391.6；JD6 I-38°31'[illegible] R-319.45；JD7 I-41°14'37"(Y) R-40 Ls-20；JD8 I-32°00'[illegible] R-28.64 Ls-20；JD9 I-22°53'(Z)；R-∞；JD10 I-6°45'30"(Y) R-400；JD11 I-44°24'41"(Z) R-50 Ls-25；JD12 I-35°40'39"(Y) R-43.96 Ls-25；R-∞；JD13 I-3°37'47" R-744.19；JD14 I-6°11'34"(Z) R-490.99；JD15 I-9°40'37"(Z) R-200 Ls-25；JD16 I-52°50'32"(Y) R-53.34 Ls-20；JD17 I-25°29'20"(Z) R-50 Ls-20；JD18 I-21°57'29" R-60 Ls-20；JD19 I-91°01'03"(Z)；JD20 I-45°17'50"(Y) R-50 Ls-25；R-∞；JD21 I-4°48'58"(Z) R-350；JD22 I-27°45'14"(Z) R-250 Ls-25；JD23 I-29°43'(Y) R-926.49；R-∞；JD24 I-28°22'45" R-50.47 Ls-25；JD25 I-62°50'16"(Z) R-30.23 Ls-20；JD26 I-29°45'57" R-207.2；JD27 I-12°53'25" R-108.05 Ls-20；JD28 I-37°30'43" R-70

里程桩号：K37+310 4 5 6 7 8 9 K38 1 2 3 4 5 6 7 8 9 K38+990 K39 K39+060

广东泛珠勘察设计有限公司	县道X347线新丰县仓前至下河洞(长春至下河洞段)公路改造工程	路线平纵缩图	设计	王[illegible]	复核	[illegible]	审核	吴[illegible]	图号	S1-5

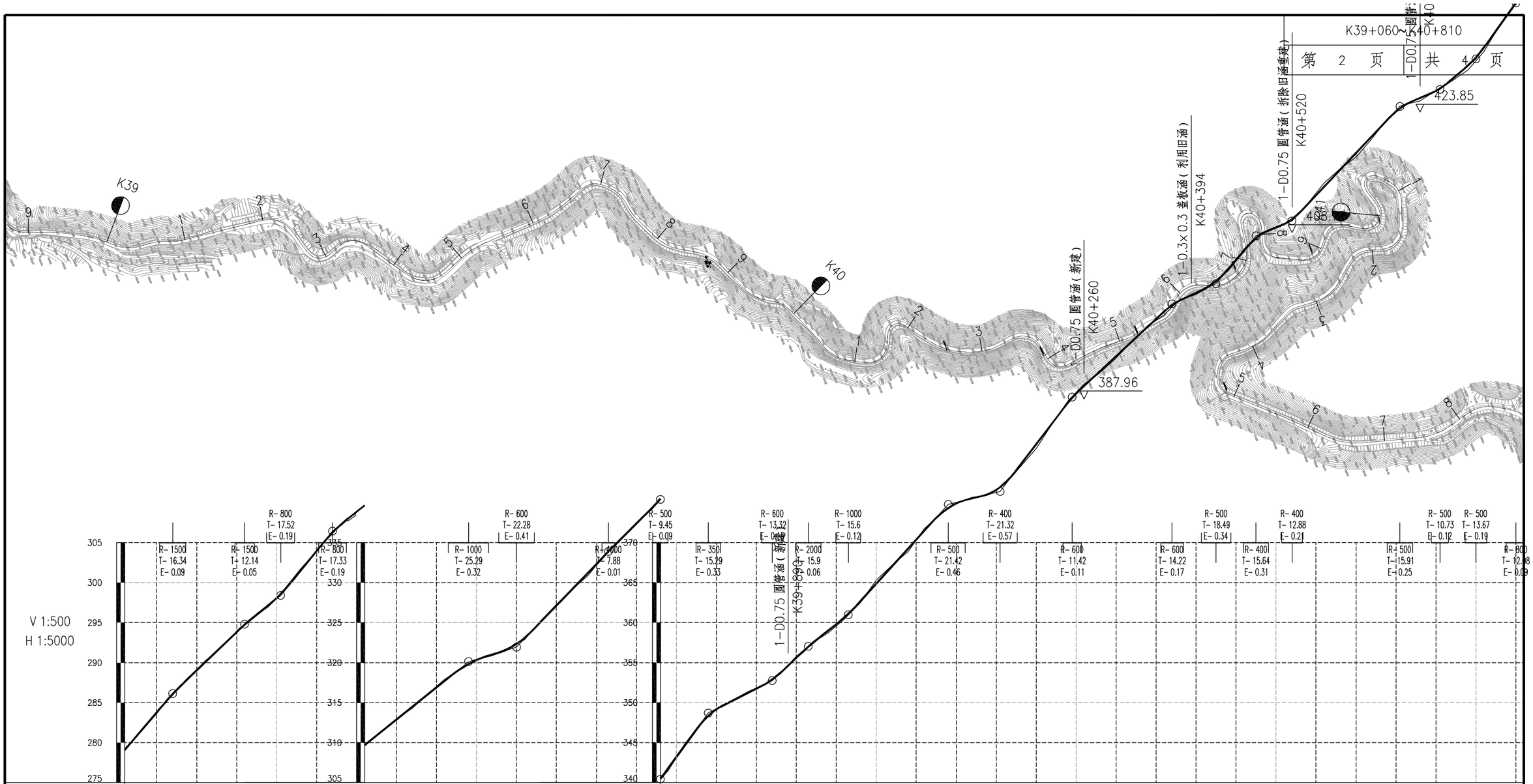
K39+060~K40+810
第 2 页 共 4 页
K39
K40
1-D0.75 圆管涵（新建）
K40+260
1-0.3×0.3 盖板涵（利用旧涵）
K40+394
1-D0.75 圆管涵（拆除旧涵重建）
K40+520
387.96
423.85
V 1:500
H 1:5000

| | | |

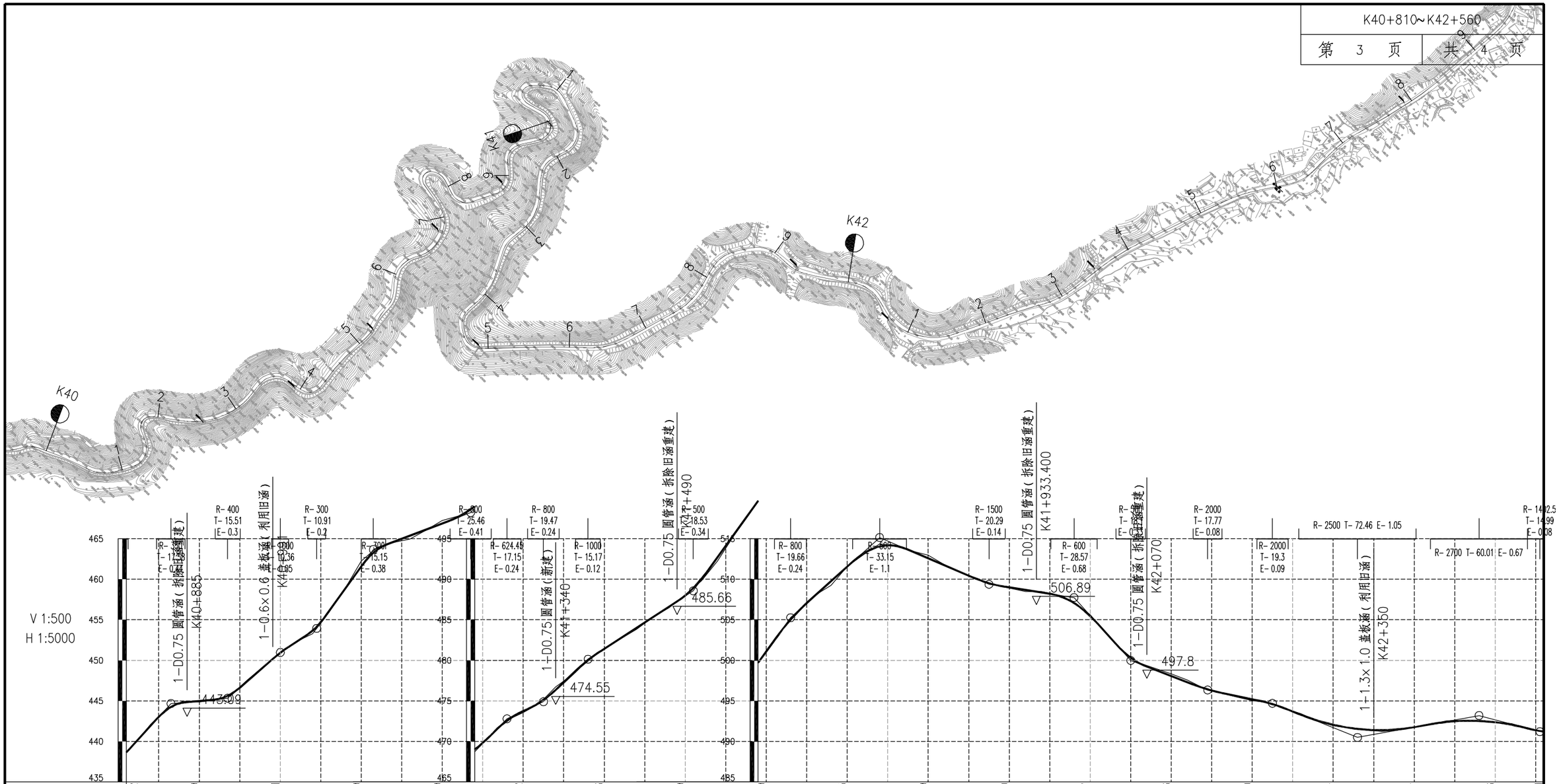

设计高程(m)	438.62	444.99	450.91	461.59	466.89	473.72	481.43	487.99	501.09	511.55	512.59	509.00	505.47	498.06	495.20	492.04	491.74	492.36	491.21
地面高程(m)	438.70	444.85	450.90	462.25	467.23	473.56	481.37	488.11	501.20	511.58	512.97	508.93	505.62	498.32	495.02	491.96	491.71	492.30	491.13
填挖高度(m)	-0.08	0.14	0.01	-0.66	-0.34	0.16	0.06	-0.12	-0.11	-0.03	-0.38	0.06	-0.16	-0.26	0.17	0.09	0.03	0.06	0.08

坡度(%)坡长(m)：

坡度(%)	坡长(m)	桩号
10.98	58.00(65.00)	+865
0.94	70.00	+935
8.69	65.00	+000
6.62	45.00	+045
13.89	70.00	+115
3.79	120.00	+235
10.15	45.00	+280
4.66	45.00	+325
9.53	55.00	+380
6.49	130.00	+510
13.91	120.00	+630
8.99	110.00	+740
-4.27	135.00	+875
-1.56	105.00	+980
-11.09	70.00	+050
-3.84	95.00	+145
-2.07	80.00	+225
-4.00	105.00	+330
1.80	150.00	+480
-2.64	75.00	+555

直线及平曲线：

JD61 I-80°47'03"(Z) R-20
JD62 I-78°20'58"(Z) R-20 Ls-20
JD63 I-63°41'54"(Y) R-15.72 Ls-20
JD64 I-139°21'51"(Z) R-17.5 Ls-20
JD65 I-154°00'13"(Y) R-10 Ls-20
JD66 I-30°11'(Y) R-23.62 Ls-20
JD67 I-88°25'07"(Y) R-24.65 Ls-20
JD68 I-58°06'41"(Z) R-25 Ls-20
JD69 I-46°24'11"(Y) R-50 Ls-20
JD70 I-13°36'46"(Z) R-30
R-∞
JD71 I-67°44'11"(Y) R-60 Ls-20
JD72 I-31°35'38"(Y) R-62.48 Ls-20
JD73 I-200°26'(Z) R-108 Ls-20 R-720
R-∞
JD74 I-2°44'48"(Y) R-500
R-∞
JD75 I-30°08'33"(Z) R-75 Ls-25
R-∞
JD76 I-30°53'15"(Z) R-75 Ls-25
JD77 I-47°30'37"(Z) R-39.68 Ls-20
JD78 I-35°13'29" R-34.32 Ls-20
JD79 I-29°50'09"(Z) R-38.41 Ls-20
JD80 I-7°24"(Z) R-350
JD81 I-51°16'05"(Y) R-40 Ls-25
JD82 I-48°17'14"(Z) R-51.47 Ls-25
JD83 I-21°16'47"(Z) R-66.79 Ls-20
R-∞
JD84 I-4°30'12"(Y) R-413.32
JD85 I-22°44'59"(Z) R-100 Ls-25
JD86 I-11°39'50"(Y) R-250 Ls-25
R-∞
JD87 I-14°44'48"(Y) R-150 Ls-25

里程桩号：K40+810 9 K41 1 2 3 4 5 6 7 8 9 K42 1 2 3 4 5 K42+560

广东泛珠勘察设计有限公司	县道X347线新丰县仓前至下河洞（长春至下河洞段）公路改造工程	路线平纵缩图	设计	王毅	复核	张世勇	审核	吴炳芳	图号	S1-5

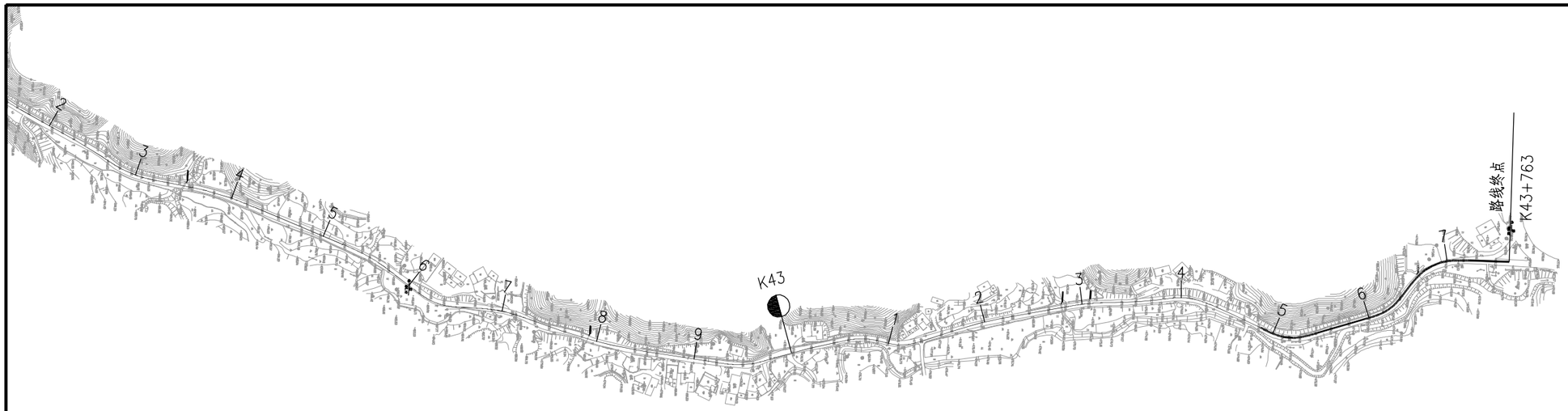

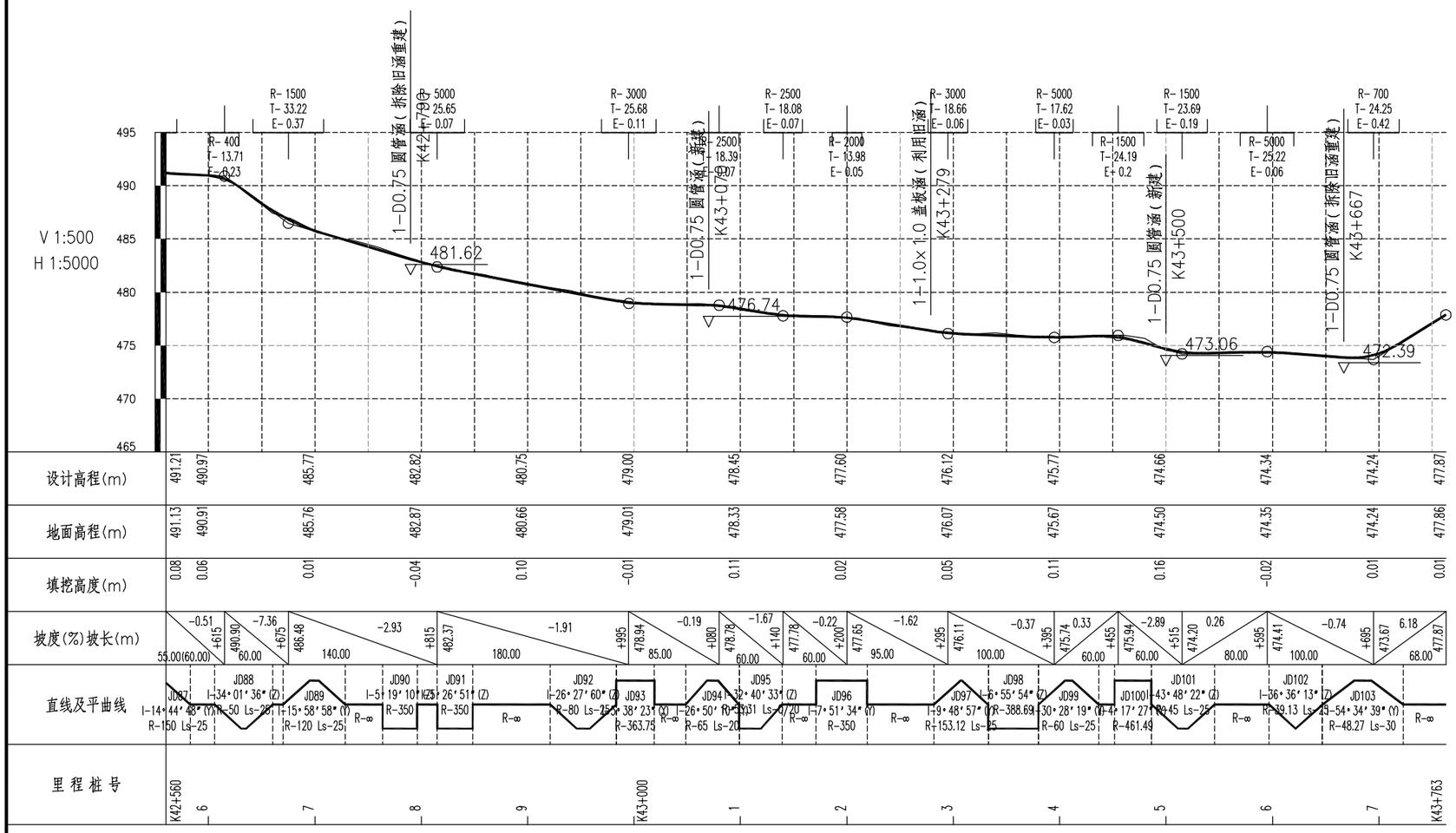

附注:

1.本图标注尺寸均以米为单位,
竖向比例为1:500
横向比例为1:5000。

2.本图采用国家2000坐标系,高程采用1985国家高程基准。

广东泛珠勘察设计有限公司	县道X347线新丰县仓前至下河洞（长春至下河洞段）公路改造工程	路线平纵缩图	设计	复核	审核	图号	S1-5

第二篇　路线

说　　明

一、路线平面、纵断面设计说明

1.1 设计标准

根据本项目在路网中的作用、功能、远景交通量、服务水平，结合沿线地形、地貌，旧路状况等情况，因本项目资金有限且征地相对困难，经过与建设单位沟通，公路改造以尽量利用旧路为主，在旧路基础上进行拓宽改造。本项目公路设计按三级公路（部分困难路段受地形条件限制适当降低标准，按四级公路（Ⅱ类））技术标准，设计速度 30 公里/小时（部分困难路段受地形条件限制适当降低标准，采用 15 公里/小时）。平纵面设计主要根据旧路基础上进行拓宽改造，设计路基宽度 7.5 米、路面宽 6.5 米。其余指标均按现行部颁《公路工程技术标准》(JTGB01—2014)及其它有关规范条文执行，其主要技术指标见下表。

主要技术指标表

序	指标名称	单　位	技术指标	
1	公路等级		三级公路（部分困难路段受地形条件限制适当降低标准，按四级公路（Ⅱ类））	
2	地形类别		平原微丘	
3	设计速度	km/h	30 km/h（部分困难路段 15km/h）	
4	路基宽度	m	7.5	
5	行车道数	道	2 车道	
6	行车道宽度	m	双向 2×3.25	
7	土路肩宽度	m	0.5	
8	路拱横坡度	%	1.5	
9	平曲线最小半径（最大超高 6%）	m	规范值	30（10）
			实际取值	39.1（10）
10	平曲线不设超高半径	m	规范值	350（120）
			实际取值	350（207）
11	竖曲线一般最小半径	凹型	m	规范值	250（75）
				实际取值	700（250）
		凸型	m	规范值	250（75）
				实际取值	400（300）
12	最大纵坡		%	标准允许值	9（14）
				实际取值	6.48（13.998）
13	桥涵设计荷载			公路－Ⅱ级	
14	设计洪水频率			大中桥 1/50；小桥涵洞 1/25	
15	地震动峰值加速度系		g	0.05	
16	路面结构类型			水泥混凝土路面	

注：改建公路最大纵坡可增加 1%。

1.2 路线走向及主要控制点

本项目路起点位于沙田镇长春村附近、起点桩号 K37+310，途经上河洞、终点与省道 S347 交叉，位于下河洞村附近，终点桩号 K43+763，路线全长 6.453 公里。中间控制点主要有路线起点、终点、旧路、旧桥涵、沿线村庄及农田等。

1.3 路线平面设计

根据建设单位意见，受资金及用地限制，基本不改变公路总体走向，平纵面设计主要根据旧路的基础上进行加宽改造。

本项目公路设计按三级公路（部分困难路段受地形条件限制适当降低标准，按四级公路（Ⅱ类））技术标准，设计速度 30 公里/小时（部分困难路段受地形条件限制适当降低标准，采用 15 公里/小时）。平纵面设计主要根据旧路基础上进行拓宽改造。受地形地貌、征地拆迁以及资金的限制，以下路段：K37+310~K37+800、K38+230~K42+180、K43+040~K43+160 适当降低技术标准进行路线设计。本项目共设交角点 103 个，平均每公里 15.962 个，最大直线长度 120.167m，平曲线占路线总长的 74.57%。

1.4 路线纵断面设计

纵坡设计受旧路、沿线村庄，旧涵洞、农田、地形地貌及交叉路口等

因素的影响，因本次设计主要为利用旧路水泥板加宽，因此纵断面设计主要为拟合旧路。

纵断面设计高程：指道路中心线处的路面高程。

本项目纵面设变坡点 81 个，平均变坡 12.552 次/km。

1.5 坐标系统及高程基准

本项目坐标系统采用国家 2000 大地坐标，高程系统采用 1985 国家高程基准。

二、沿线安全设施

为保证车辆行驶安全，指示车辆行使方向，对公路进行必要的维护管理，公路沿线设置了必要的交通标志、标线、百米桩、里程碑、公路界碑等。本项目按 B 级防撞护栏设置，分为波形护栏及墙式防撞栏两种。安全设施均按《道路交通标志和标线》(GB5768.3-2009) 第 3 部分：道路交通标线及《道路交通标志和标线》（GB 5768.2-2022）第 2 部分：道路交通标志的要求进行设计。

2.1 交通标志

交通标志主要为指路标志、警告标志和道口标柱等，交通标志的设置力求位置适当、准确、完整、醒目、美观。标志板的支撑方式主要为单柱式。

2.1.1 布设原则

交通标志的设置应给司机提供明了、准确、及时和足够的信息，并满足夜间行车的视觉效果。在标志布设中，主要遵循以下几条原则：

a、以不完全熟悉该路段及其周围路网体系的司机作为设计对象。

b、标志板面设计以司机每小时 30 公里（20 公里、15 公里）的速度行驶时，能及时辨认标志内容为基本原则，同时应使版面布设美观、醒目。

c、标志信息以《道路交通标志和标线》（GB 5768.2-2022）第 2 部分：道路交通标志并根据本路的特点及需要，尽量做到各类标志完善、齐全。

d、全线交通标志在不影响其功能的情况下，尽可能均衡布设，避免信息过载或信息不全的现象；版面设计在满足规范要求的前提下，掌握“充分满足功能要求，尽量降低造价并适当考虑美观”的原则，尽量采用较小尺寸，同时避免增大标志结构基础。

2.1.2 标志材料

a、标志立柱和横梁采用圆钢管，凡钢管外径 152mm 以下的立柱和横梁采用普通碳素结构钢（Q235 钢材）；外径在 152mm(含 152mm)以上的立柱和横梁采用一般常用热扎无缝钢管，并应符合《结构用无缝钢管》GB／T 8162-2008 规定；焊接钢管应符合《碳素结构钢》GB/T 700-2006 要求；标志立柱柱帽和横梁帽采用普通碳素钢，厚 3mm。

b、标志板、滑动槽钢，采用 T4 状态下硬铝合金(铝)板，并符合《公路交通标志板》（JT/T 279-2004）的规定。

c、高强螺栓、高强连接螺栓和高强地脚（包括相应的螺母、垫圈），采用 45 号钢，并符合《优质碳素结构钢》（GB/T 699-2015）的规定。

d、标志基础采用 C25 号钢筋混凝土，并按现行《公路桥涵施工技术规范》实施。

2.1.3 标志要求

a、标志板面形状、图案、颜色应严格按照《道路交通标志和标线》（GB 5768.2-2022）第 2 部分：道路交通标志标准并结合设计图的规定执行。

b、所有标志板采用 3mm 厚铝合金板制成；标志的支撑结构应保证安全、美观、耐用，考虑本地风速、板面大小、路侧条件、标志作用等因素，针对不同标志分别采用单柱式和悬臂式支撑方式。

c、标志结构中所有外露钢构件均应进行热浸镀锌处理，镀锌量为 600g/m2，螺栓、螺母热浸镀锌后必须清理螺纹或作离心处理。

d、所有钢构件均应先加工制作，后热浸镀锌，严禁镀锌后加工。

e、主要钢构件（如立柱、横梁、法兰盘等）镀锌量为 600g/m2，热浸镀锌应为《锌锭》（GB／T470-2009）中所规定的特一号锌锭或一号锌锭。

f、单柱标志的标志板内缘到路侧路缘石边缘的距离不小于 25cm，悬臂标志板下缘距路面净空高度不得小于 5.5m。

g、标志均采用 V 类反光膜，以便于识别，保证夜间行车安全。

2.2 交通标线

道路交通标线是管制和引导交通的重要设施，是保证车辆行驶畅通有序、司机行车舒适的有效手段。路面标线根据不同路段的路况划分车道分界线、车道边缘线等，道路标线要求准确、完整、鲜明。

2.2.1 布设原则及技术要求

按《道路交通标志和标线》(GB5768.3-2009) 第 3 部分：道路交通标线等规范标准设置，使之与交通标志相结合，合理诱导交通流。在标线布设中，主要遵循以下几条原则：

a、禁止跨越对向车道分界线

划于路段中，用以分隔对向行驶的交通流，分界线为单黄实线，线宽为 15cm。

b、可跨越道路中心线

划于路段中，用以分隔对向行驶的交通流，分界线为黄色虚线，4m 长，间距 6m，线宽为 15cm。急弯及视距不良路段，设置中心实黄线，线宽为 15cm。

c、行车道边缘线

车行道边缘线为白色实线，用来表示车行道的边缘，线宽为 15cm，每 15m 设置 5cm 排水缝。

2.2.2 标线材料

采用热熔反光涂料，并掺有玻璃珠，其材料及配合比应符合 JT/T280-2004《路面标线涂料》的规定。路面标线的初始逆反射亮度系数应符合 GB/T21383 的规定,其中白色标线初始逆反射亮度系数不应低于 150mcd*m^{-2} *lx^{-1}，黄色标线初始逆反射亮度系数不应低于 100mcd*m^{-2} *lx^{-1}。

〈3〉技术要求及施工注意事项

a、导流线与车道边缘线之间应留出 3cm 间隙，以利于排水和清扫。

b、纵向热熔标线厚度为 2.0±0.2mm，箭头厚度为 4.5±0.2mm，振动型减速标线厚度为 8±0.2mm，涂料中应混合占总重 15～23%的玻璃微珠，在喷涂时标线表面还应均布 0.3～0.34kg/m2 的玻璃微珠。

c、标线在施工前应先将道路表面的污物、石子和其它杂质清除。喷涂工作一般在白天进行，天气潮湿、灰尘过多或温度低于 4°C 时，标线喷涂工作应暂停。

2.3 其他交通设施

里程碑、百米桩、公路界碑均采混凝土预制、安装。百米桩及里程碑设于道路前进方向右侧，百米桩每 100m 设一个，里程碑每 1km 设一个。公路界碑设置于道路一侧，每两百米设置一组。

三、施工注意事项

1. 在施工放线前，对于沿线布设的控制点要进行复测，经确认无误后，方可使用，同时，根据施工现场的需要，重新加密或布设新的控制点，使控制点处于安全位置，不影响工程施工。同时应注意标段分界处与相邻标段导线点、水准点的联测，保证平面与高程控制的连贯性。

2. 放样完成后必须认真核实中桩地面高程，如与设计文件不符须及时通知设计单位。

3. 施工期间应与沿线乡镇、水利、电力、电讯等有相关单位协调好管线的拆迁维护工作。

4. 施工单位在清理施工场地时，将挖出来的淤泥、耕植土要妥善堆放，注意保护环境。

5. 沿线安全设施的制作、安装除按设计图纸的有关要求办理外，均须按公路工程技术标准相关条文执行。

曲 线 元 素 表

交点号	交点坐标		交点桩号	转角值	曲线要素值（米）					
	X(N)	Y(E)			半 径	缓和曲线长 度	切线长度	曲线长度	外 距	校正值
BP	2657620.371	493516.780	K37+310							
JD1	2657675.653	493533.977	K37+367.895	46°51′19″(Y)	85	25	49.455	94.511	7.970	4.399
JD2	2657711.437	493607.784	K37+445.521	7°10′50″(Z)	319.794	25	32.569	65.077	0.710	0.061
JD3	2657744.390	493658.437	K37+505.888	7°31′10″(Y)	350		22.999	45.933	0.755	0.066
JD4	2657766.914	493705.604	K37+558.091	19°18′53″(Z)	98.325	25	29.270	58.146	1.682	0.394
JD5	2657798.746	493737.612	K37+602.839	4°38′31″(Y)	391.596		15.872	31.726	0.322	0.017
JD6	2657823.198	493766.548	K37+640.705	7°53′01″(Z)	319.454		22.012	43.955	0.757	0.069

曲 线 元 素 表

交点号	交点坐标		交点桩号	转角值	曲线要素值（米）					
	X(N)	Y(E)			半 径	缓和曲线长 度	切线长度	曲线长度	外 距	校正值
JD6	2657823.198	493766.548	K37+640.705	7°53′01″(Z)	319.454		22.012	43.955	0.757	0.069
JD7	2657862.200	493801.564	K37+693.050	41°14′37″(Y)	40	20	25.188	48.793	3.183	1.583
JD8	2657866.665	493838.791	K37+728.962	32°00′07″(Z)	42.915		12.306	23.970	1.730	0.643
JD9	2657889.381	493867.002	K37+764.538	24°22′53″(Z)	64.18	20	23.913	47.311	1.746	0.516
JD10	2658039.096	493942.555	K37+931.721	6°45′30″(Y)	400		23.618	47.182	0.697	0.055
JD11	2658100.749	493983.418	K38+005.631	44°24′41″(Z)	50	25	33.097	63.756	4.567	2.437

曲 线 元 素 表

交点号	交点坐标		交点桩号	转角值	曲线要素值（米）					
	X(N)	Y(E)			半 径	缓和曲线长 度	切线长度	曲线长度	外 距	校正值
JD11	2658100.749	493983.418	K38+005.631	44°24′41″(Z)	50	25	33.097	63.756	4.567	2.437
JD12	2658159.571	493972.116	K38+063.093	35°40′39″(Y)	43.956	25	26.802	52.371	2.841	1.233
JD13	2658256.375	494016.850	K38+168.500	3°37′47″(Z)	744.192		23.580	47.145	0.373	0.016
JD14	2658299.126	494033.408	K38+214.330	5°11′34″(Y)	490.991		22.265	44.500	0.505	0.030
JD15	2658345.452	494056.369	K38+266.004	9°40′37″(Z)	200	25	29.439	58.779	0.846	0.099
JD16	2658393.602	494070.804	K38+316.171	22°50′32″(Y)	53.342	20	20.827	41.266	1.396	0.389
JD17	2658438.359	494107.738	K38+373.810	25°29′20″(Z)	50	20	21.371	42.243	1.604	0.498

曲 线 元 素 表

交点号	交点坐标		交点桩号	转角值	曲线要素值（米）					
	X(N)	Y(E)			半 径	缓和曲线长 度	切线长度	曲线长度	外 距	校正值
JD17	2658438.359	494107.738	K38+373.810	25°29′20″(Z)	50	20	21.371	42.243	1.604	0.498
JD18	2658501.231	494123.462	K38+438.121	21°57′29″(Y)	60	20	21.685	42.994	1.401	0.375
JD19	2658529.799	494144.217	K38+473.058	17°01′03″(Z)	91.087		13.627	27.054	1.014	0.201
JD20	2658578.986	494161.136	K38+524.873	45°17′50″(Y)	50	25	33.554	64.529	4.741	2.578
JD21	2658629.208	494265.393	K38+638.017	4°48′58″(Z)	350		14.719	29.421	0.309	0.017
JD22	2658657.140	494312.741	K38+692.973	7°45′14″(Z)	250	25	29.448	58.832	0.678	0.064

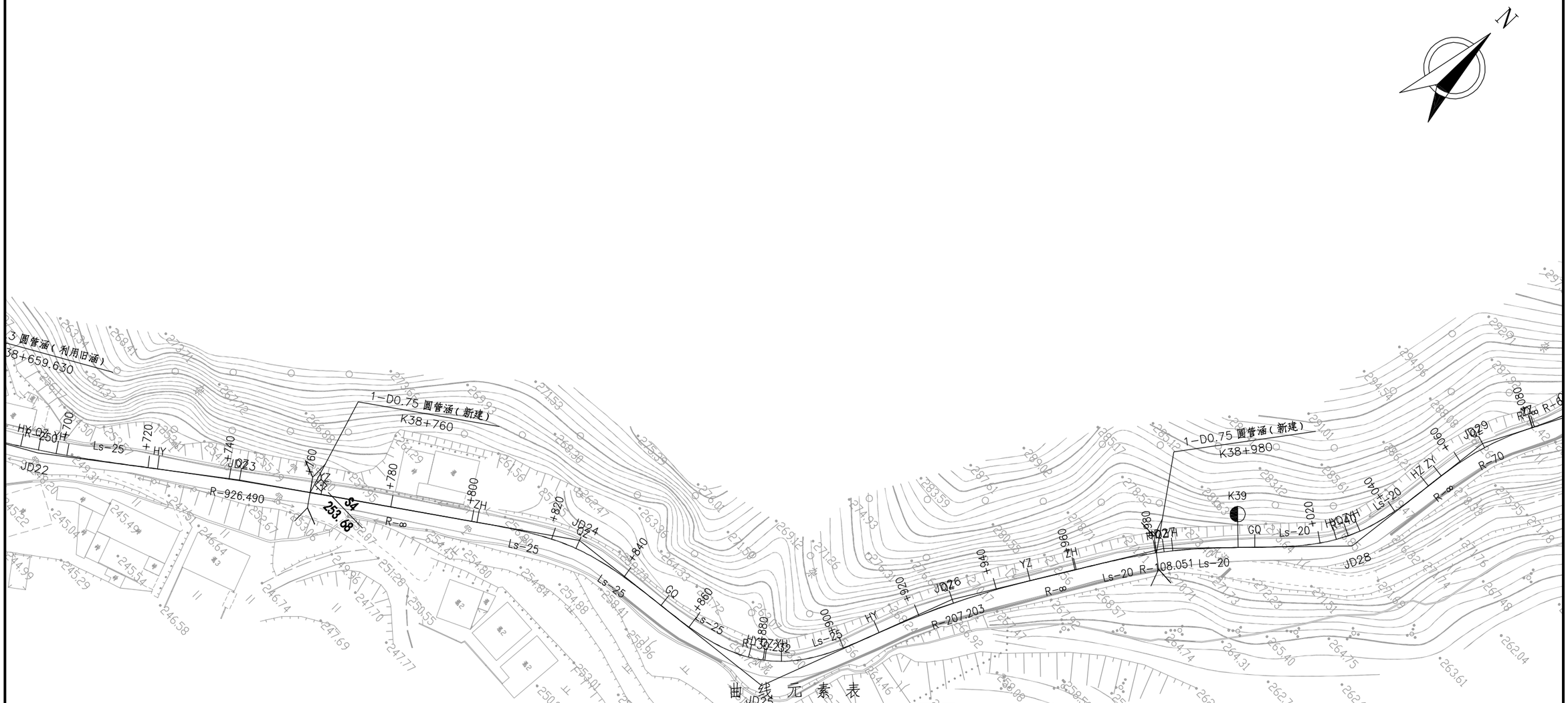

曲线元素表

交点号	交点坐标		交点桩号	转角值	曲线要素值(米)					
	X(N)	Y(E)			半径	缓和曲线长度	切线长度	曲线长度	外距	校正值
JD22	2658657.140	494312.741	K38+692.973	7°45′14″(Z)	250	25	29.448	58.832	0.678	0.064
JD23	2658687.892	494351.691	K38+742.536	2°29′43″(Y)	926.49		20.179	40.351	0.220	0.006
JD24	2658737.127	494419.969	K38+826.707	28°22′45″(Y)	50.474	25	25.367	50.000	2.119	0.733
JD25	2658744.457	494476.280	K38+882.760	62°50′16″(Z)	30.232	25	31.420	58.156	6.198	4.683
JD26	2658792.405	494493.491	K38+929.021	10°45′57″(Y)	207.203		19.524	38.933	0.918	0.115
JD27	2658838.106	494520.423	K38+981.953	12°53′25″(Y)	108.051	20	22.221	44.309	0.842	0.132
JD28	2658871.472	494551.978	K39+027.744	37°30′43″(Z)	40	20	23.703	46.188	2.682	1.218
JD29	2658911.718	494556.130	K39+066.985	20°38′34″(Y)	70		12.748	25.220	1.151	0.276

曲 线 元 素 表

交点号	交点坐标		交点桩号	转角值	曲线要素值（米）					
	X(N)	Y(E)			半 径	缓和曲线长 度	切线长度	曲线长度	外 距	校正值
JD29	2658911.718	494556.130	K39+066.985	20°38′34″(Y)	70		12.748	25.220	1.151	0.276
JD30	2658932.530	494566.521	K39+089.971	17°48′23″(Z)	66.808		10.466	20.763	0.815	0.169
JD31	2659064.396	494586.762	K39+223.213	67°59′21″(Y)	30	25	33.241	60.599	7.225	5.883
JD32	2659082.267	494662.453	K39+295.103	96°32′47″(Z)	16	20	28.964	46.961	9.583	10.968
JD33	2659136.941	494642.736	K39+342.256	78°45′51″(Y)	22.684	20	29.156	51.184	7.608	7.128
JD34	2659197.681	494743.558	K39+452.833	79°32′19″(Z)	36	25	43.011	74.976	11.774	11.046

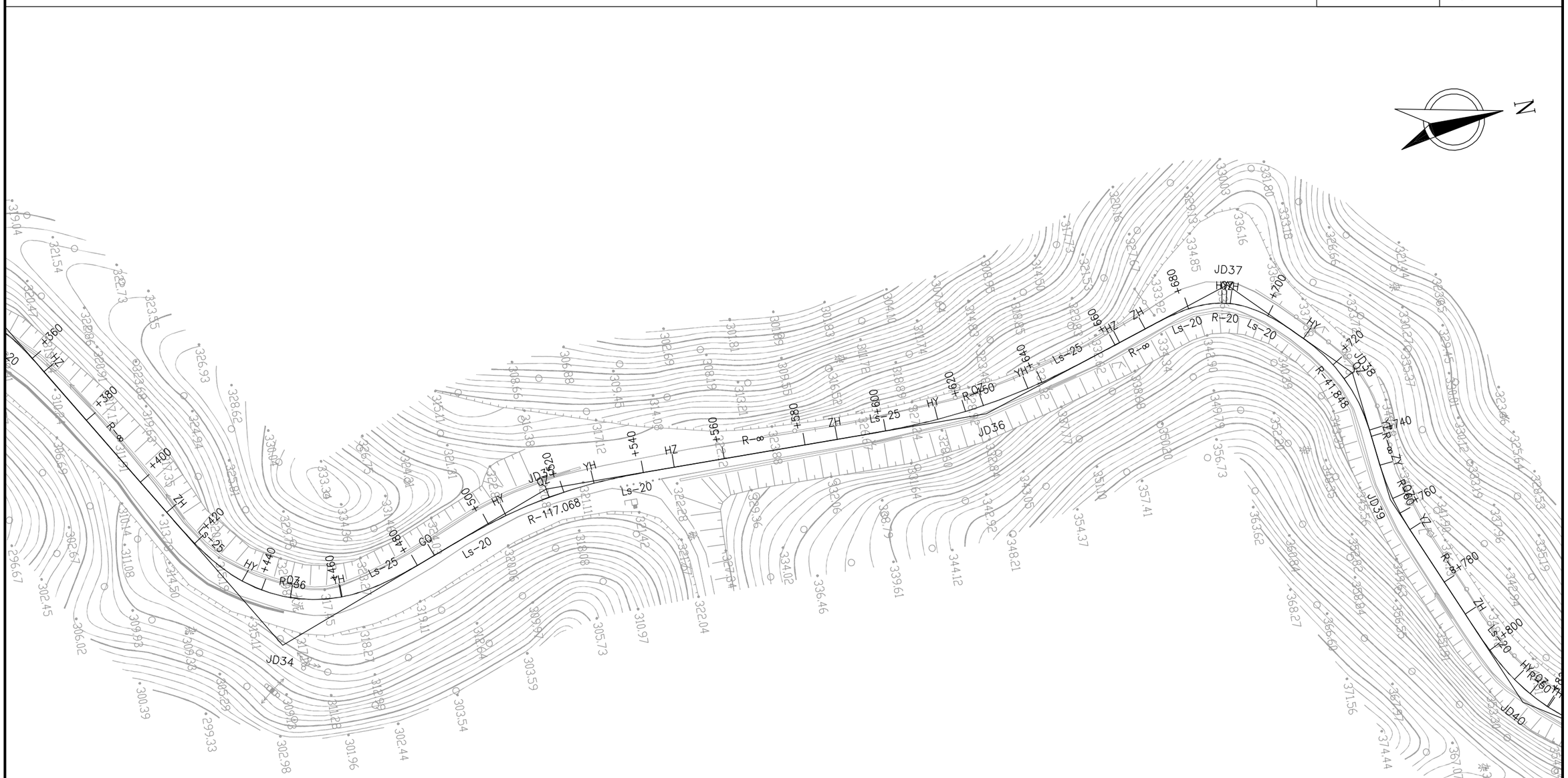

曲 线 元 素 表

交点号	交点坐标		交点桩号	转角值	曲线要素值（米）					
	X(N)	Y(E)			半 径	缓和曲线长 度	切线长度	曲线长度	外 距	校正值
JD34	2659197.681	494743.558	K39+452.833	79°32′19″(Z)	36	25	43.011	74.976	11.774	11.046
JD35	2659267.621	494717.262	K39+516.507	20°59′19″(Y)	117.068	20	31.709	62.884	2.136	0.534
JD36	2659376.518	494717.990	K39+624.872	18°27′19″(Z)	150	25	36.894	73.316	2.142	0.473
JD37	2659439.874	494697.316	K39+691.044	63°10′53″(Y)	20	20	22.725	42.054	4.449	3.395
JD38	2659466.175	494723.717	K39+724.915	38°19′19″(Y)	41.848		14.541	27.990	2.454	1.092
JD39	2659469.867	494755.776	K39+756.094	16°35′26″(Z)	60		8.748	17.374	0.634	0.122

曲 线 元 素 表

交点号	交点坐标		交点桩号	转角值	曲线要素值（米）					
	X(N)	Y(E)			半 径	缓和曲线长 度	切线长度	曲线长度	外 距	校正值
JD39	2659469.867	494755.776	K39+756.094	16°35′26″(Z)	60		8.748	17.374	0.634	0.122
JD40	2659493.104	494810.098	K39+815.054	34°46′51″(Z)	50	20	25.751	50.352	2.744	1.150
JD41	2659540.155	494839.567	K39+869.423	36°19′48″(Y)	59.997	20	29.767	58.043	3.439	1.492
JD42	2659568.782	494911.832	K39+945.660	36°52′45″(Z)	50	20	26.769	52.183	3.057	1.355
JD43	2659600.142	494931.058	K39+981.091	35°40′40″(Y)	31.124		10.016	19.381	1.572	0.652
JD44	2659620.214	494978.780	K40+032.210	7°00′14″(Y)	250		15.299	30.560	0.468	0.038
JD45	2659631.659	495019.204	K40+074.185	43°16′19″(Z)	41.788	20	26.714	51.559	3.595	1.869
JD46	2659689.427	495053.805	K40+139.654	95°23′35″(Z)	22	20	34.933	56.628	11.804	13.237

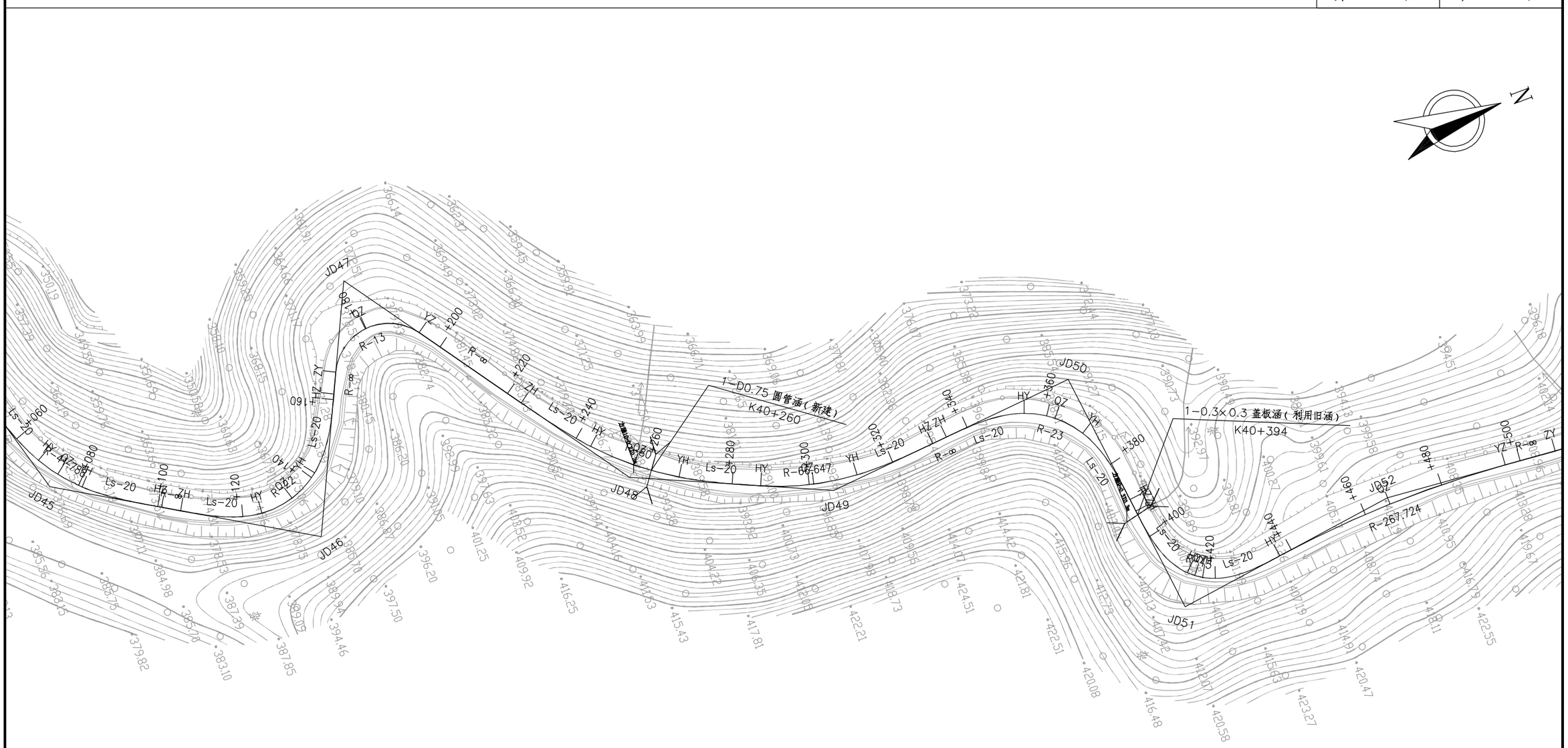

曲 线 元 素 表

交点号	交点坐标		交点桩号	转角值	曲线要素值（米）					
	X(N)	Y(E)			半 径	缓和曲线长 度	切线长度	曲线长度	外 距	校正值
JD46	2659689.427	495053.805	K40+139.654	95°23′35″(Z)	22	20	34.933	56.628	11.804	13.237
JD47	2659716.395	494997.335	K40+188.996	119°29′01″(Y)	13		22.284	27.110	12.799	17.458
JD48	2659764.885	495066.613	K40+256.100	30°45′18″(Z)	80	20	32.054	62.942	3.186	1.166
JD49	2659810.316	495087.084	K40+304.765	29°02′31″(Z)	66.647	0/20	17.777/26.805	43.782	2.330	0.800
JD50	2659873.462	495081.797	K40+367.332	88°06′36″(Y)	23	20	32.887	55.370	10.005	10.405
JD51	2659880.707	495143.703	K40+419.255	91°06′08″(Z)	15	20	26.260	43.850	7.982	8.669
JD52	2659936.280	495136.112	K40+466.674	12°42′53″(Y)	267.724		29.828	59.412	1.657	0.245

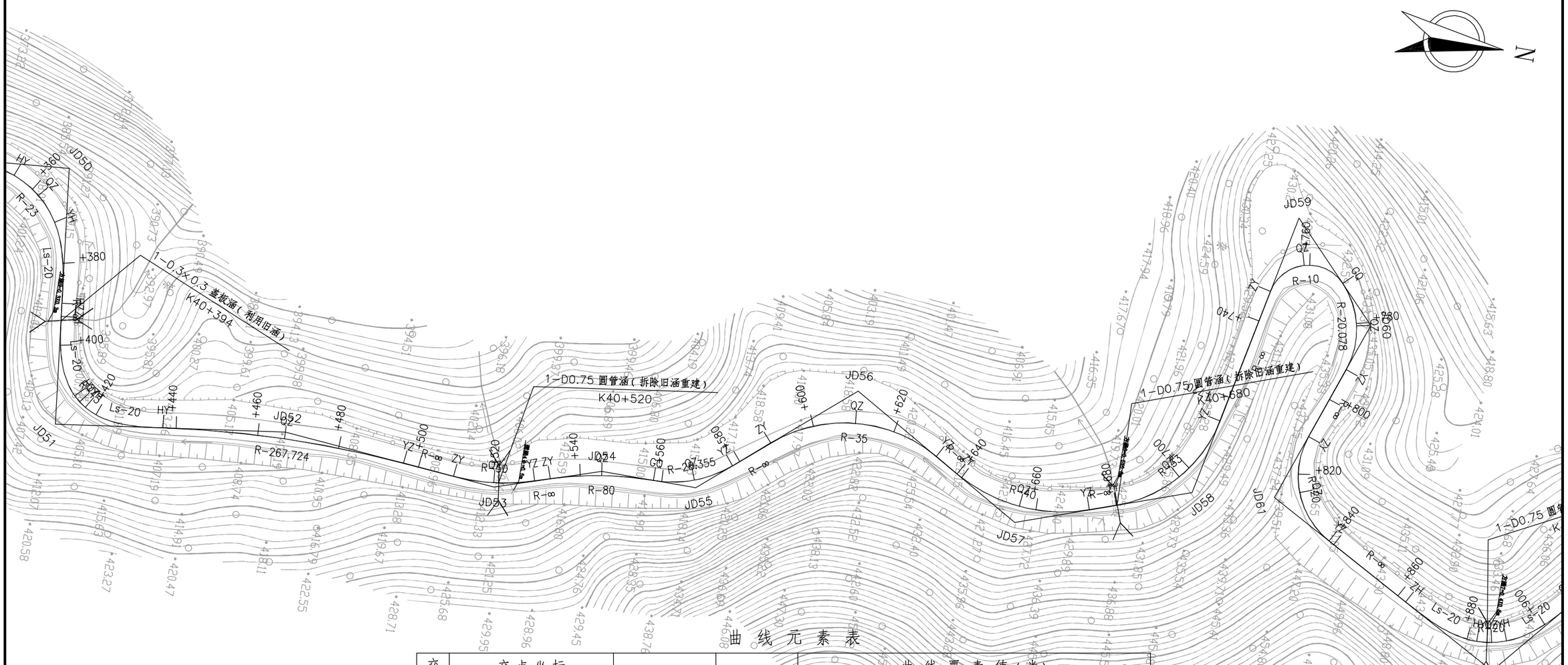

曲线元素表

交点号	交点坐标		交点桩号	转角值	曲线要素值（米）					
	X(N)	Y(E)			半径	缓和曲线长度	切线长度	曲线长度	外距	校正值
JD52	2659936.280	495136.112	K40+466.674	12°42′53″(Y)	267.724		29.828	59.412	1.657	0.245
JD53	2659988.619	495140.633	K40+518.962	22°52′43″(Z)	50		10.117	19.965	1.013	0.270
JD54	2660013.978	495132.421	K40+545.349	18°04′45″(Y)	80		12.727	25.243	1.006	0.212
JD55	2660037.214	495132.477	K40+568.373	40°40′08″(Z)	28.355		10.508	20.127	1.885	0.890
JD56	2660072.268	495102.504	K40+613.604	70°41′18″(Y)	35		24.822	43.181	7.908	6.463
JD57	2660115.361	495127.542	K40+656.980	49°26′40″(Z)	40		18.417	34.519	4.036	2.315
JD58	2660156.742	495113.060	K40+698.507	59°11′17″(Z)	33		18.742	34.200	4.951	3.394
JD59	2660171.079	495042.745	K40+766.875	124°09′19″(Y)	10		19.137	21.786	11.592	16.489
JD60	2660192.811	495065.523	K40+781.868	63°10′10″(Y)	20.078		12.345	22.137	3.491	2.553

广东泛珠勘察设计有限公司	县道X347线新丰县仓前至下河洞（长春至下河洞段）公路改造工程	路线平面图	设计	王超	复核	张世勇	审核	吴炳芳	图号	S2-2

曲线元素表

交点号	交点坐标 X(N)	交点坐标 Y(E)	交点桩号	转角值	曲线要素值（米） 半径	缓和曲线长度	切线长度	曲线长度	外距	校正值
JD61	2660176.752	495110.832	K40+827.386	80°47'03"(Z)	20		17.017	28.199	6.260	5.834
JD62	2660236.173	495159.007	K40+889.317	78°20'58"(Z)	20	20	26.887	47.349	6.864	6.425
JD63	2660269.314	495183.972	K40+934.661	83°41'54"(Y)	15.721	20	24.883	42.965	6.786	6.801
JD64	2660346.315	495155.796	K41+020.345	139°21'51"(Z)	17.5	20	59.698	62.566	35.610	56.829
JD65	2660313.323	495035.064	K41+088.675	154°00'13"(Y)	10	20	59.964	46.879	41.611	73.050
JD66	2660369.181	495098.890	K41+100.291	62°30'11"(Y)	23.622	20	24.701	45.769	4.829	3.633
JD67	2660341.654	495169.574	K41+172.699	88°25'07"(Y)	24.651	20	34.579	58.041	10.677	11.117

广东泛珠勘察设计有限公司	县道X347线新丰县仓前至下河洞（长春至下河洞段）公路改造工程	路线平面图	设计	王韬	复核	张洪勇	审核	吴炳芳	图号	S2-2

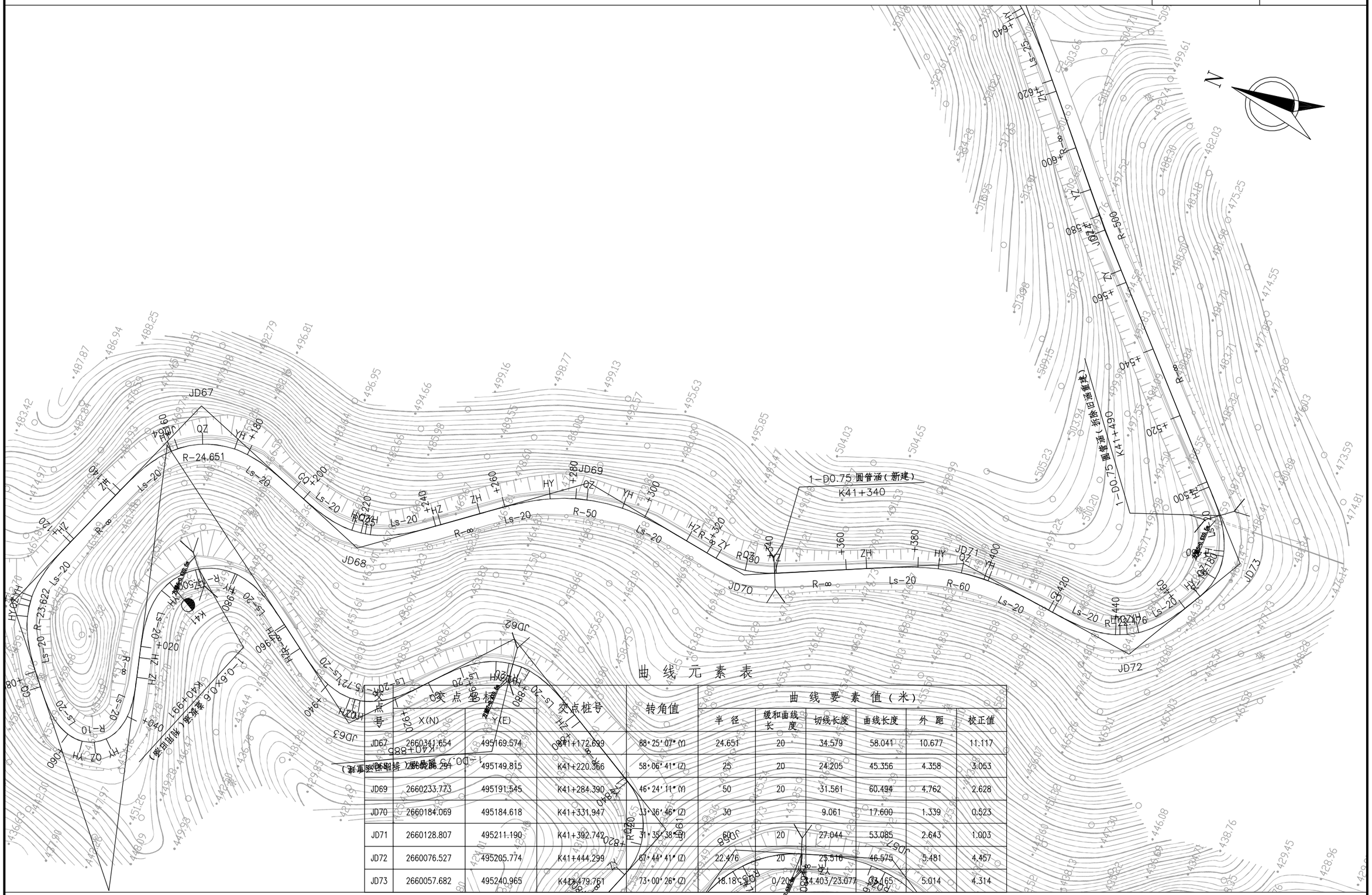
N
JD67
JD68
JD69
JD70
JD71
JD72
JD73
JD62
JD63
JD64
JD65
JD66
JD61
JD58
JD57
R-24.651
R-23.622
R-50
R-60
R-∞
R-500
R-10
Ls-20
1-D0.75 圆管涵（新建）
K41+340
1-D0.75 圆管涵（拆除后原重建）
K41+469
1-D0.75 圆管涵（拆除后原重建）
K41+220.366
1-D0.6x0.6 盖板涵（利用涵）
K40+991.070
K41+420
K41+500
K41+540
K41+560
K41+580
K41+620
K41+640
K41+720
K41+760
K41+840
K41+880
K41+920
K41+960
K41+980
K41+920
K41+940
K41+960
K41+980
K41+920
K41+940
K41+960
K41+980
K41+920
K41+940

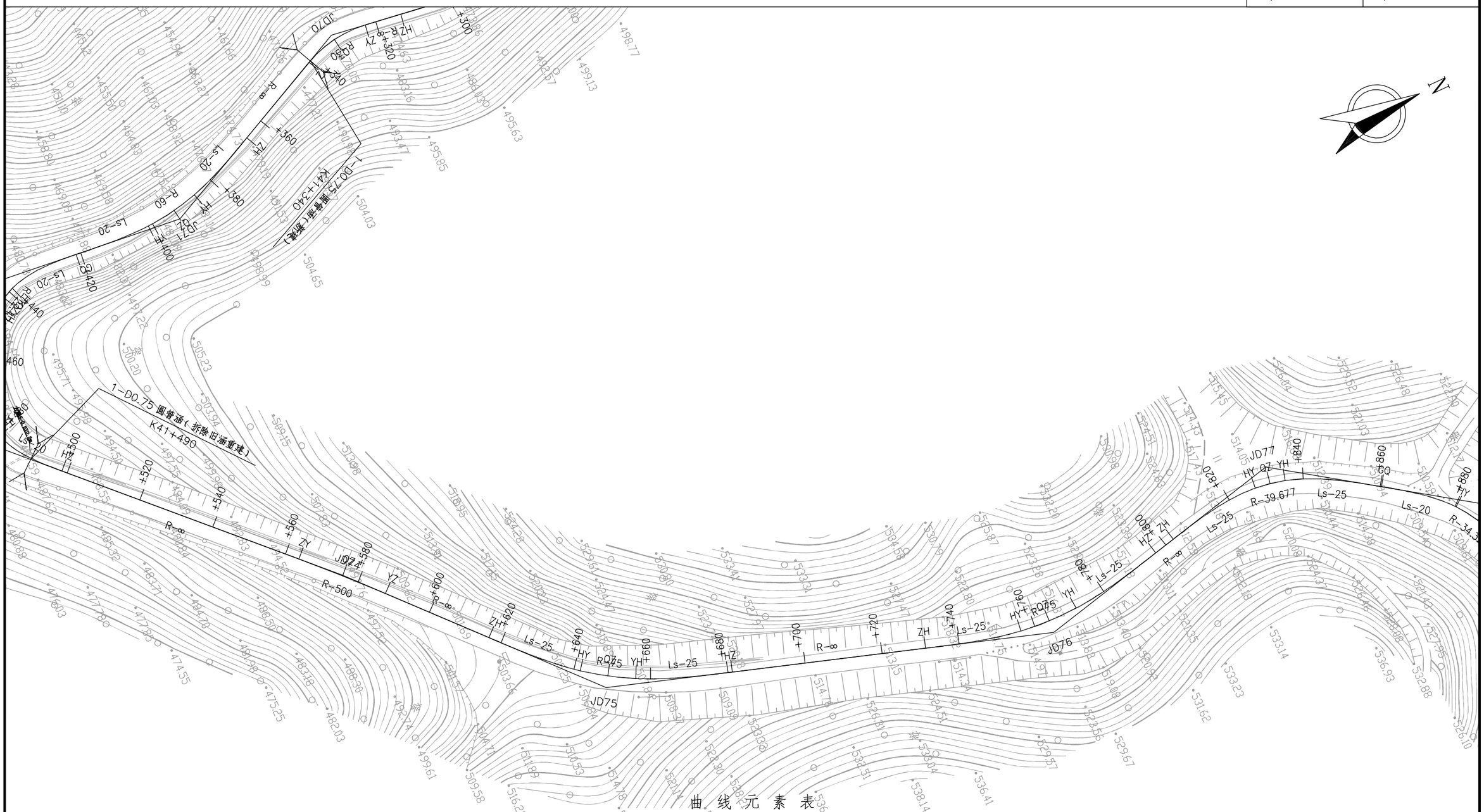

曲线元素表

交点号	交点坐标		交点桩号	转角值	曲线要素值（米）					
	X(N)	Y(E)			半径	缓和曲线长度	切线长度	曲线长度	外距	校正值
JD74	2660128.364	495312.049	K41+575.691	2°44′48″(Y)	500		11.987	23.969	0.144	0.005
JD75	2660177.808	495366.787	K41+649.450	30°08′33″(Z)	75	25	32.778	64.456	3.031	1.100
JD76	2660288.489	495402.252	K41+764.574	30°53′15″(Z)	75	25	33.304	65.431	3.169	1.177
JD77	2660355.930	495386.532	K41+832.646	47°30′37″(Y)	39.677	25	30.209	57.901	4.387	2.518

广东泛珠勘察设计有限公司	县道X347线新丰县仓前至下河洞（长春至下河洞段）公路改造工程	路线平面图	设计	王	复核		审核	吴	图号	S2-2

曲 线 元 素 表

交点号	交点坐标		交点桩号	转角值	曲线要素值（米）					
	X(N)	Y(E)			半 径	缓和曲线长 度	切线长度	曲线长度	外 距	校正值
JD77	2660355.930	495386.532	K41+832.646	47°30′37″(Y)	39.677	25	30.209	57.901	4.387	2.518
JD78	2660404.113	495419.511	K41+888.516	55°13′29″(Y)	34.324	20	28.179	53.084	4.958	3.274
JD79	2660404.439	495468.013	K41+933.746	29°50′09″(Z)	38.408	20	20.325	40.000	1.788	0.650
JD80	2660424.682	495502.763	K41+973.311	4°37′24″(Z)	350		14.128	28.241	0.285	0.015
JD81	2660455.957	495547.688	K42+028.036	51°16′05″(Y)	40	25	31.965	60.792	5.086	3.138
JD82	2660437.533	495610.196	K42+090.065	48°17′14″(Z)	51.468	20	33.202	63.375	5.288	3.029
JD83	2660465.184	495654.682	K42+139.416	31°16′47″(Z)	66.788	0/20	19.178/28.28	46.461	2.699	0.996

曲 线 元 素 表

交点号	交点坐标		交点桩号	转角值	曲线要素值（米）					
	X(N)	Y(E)			半径	缓和曲线长度	切线长度	曲线长度	外距	校正值
JD84	2660561.584	495703.496	K42+246.475	4°30′12″(Y)	413.32		16.251	32.486	0.319	0.017
JD85	2660603.353	495728.952	K42+295.373	22°44′59″(Z)	100	25	32.664	64.706	2.269	0.622
JD86	2660695.370	495742.885	K42+387.817	11°39′50″(Y)	250	25	38.044	75.893	1.405	0.196
JD87	2660848.770	495799.549	K42+551.152	14°44′48″(Y)	150	25	31.930	63.607	1.426	0.254

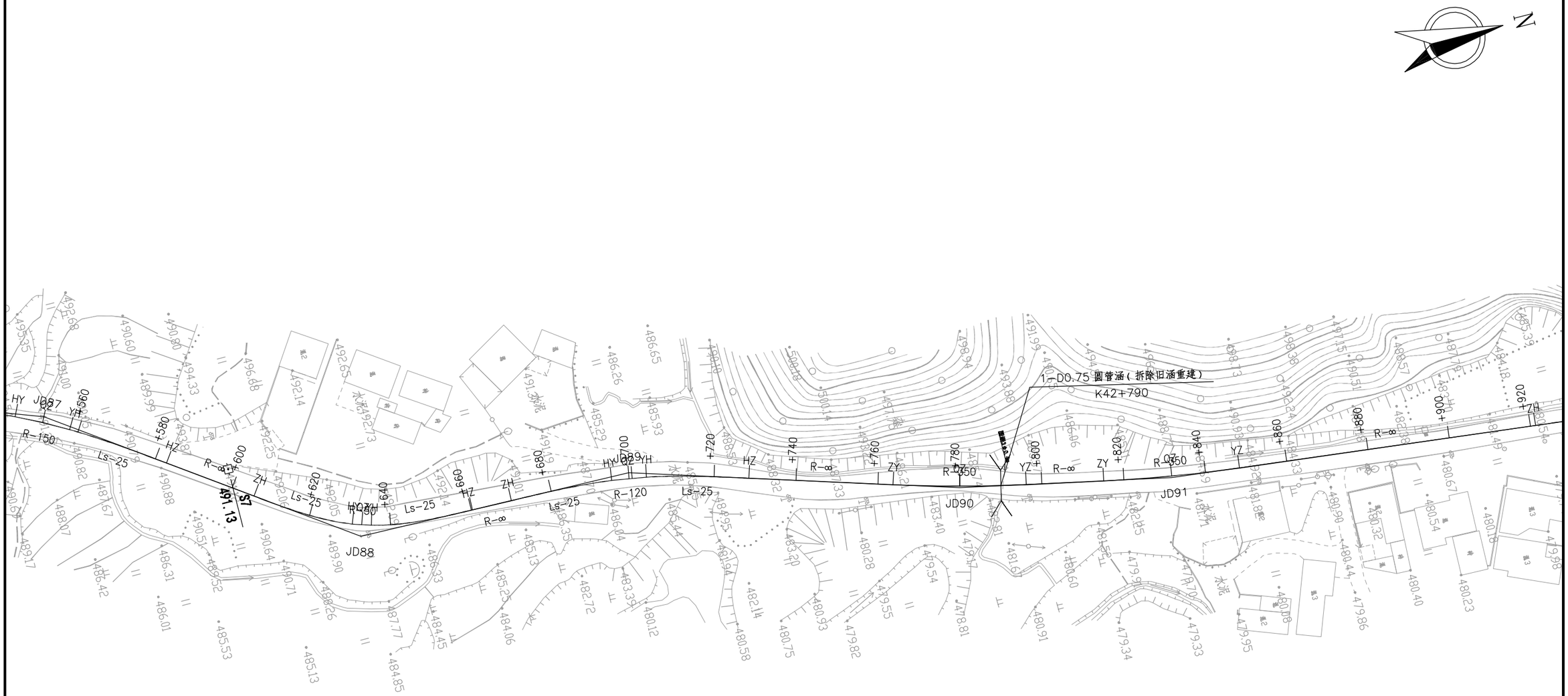

曲 线 元 素 表

交点号	交点坐标		交点桩号	转角值	曲线要素值（米）					
	X(N)	Y(E)			半径	缓和曲线长度	切线长度	曲线长度	外距	校正值
JD87	2660848.770	495799.549	K42+551.152	14°44′48″(Y)	150	25	31.930	63.607	1.426	0.254
JD88	2660916.456	495846.979	K42+633.548	34°01′36″(Z)	50	25	27.932	54.694	2.832	1.171
JD89	2660983.487	495848.141	K42+699.419	15°58′58″(Y)	120	25	29.372	58.474	1.396	0.271
JD90	2661060.756	495871.730	K42+779.937	5°19′10″(Z)	350		16.259	32.495	0.377	0.023
JD91	2661111.514	495882.201	K42+831.740	5°26′51″(Z)	350		16.651	33.276	0.396	0.025

曲 线 元 素 表

交点号	交点坐标		交点桩号	转角值	曲线要素值（米）					
	X(N)	Y(E)			半径	缓和曲线长度	切线长度	曲线长度	外距	校正值
JD92	2661231.749	495895.283	K42+952.661	26°27′60″(Z)	80	25	31.379	61.954	2.516	0.804
JD93	2661277.996	495878.215	K43+001.152	5°38′23″(Y)	363.752		17.917	35.804	0.441	0.029
JD94	2661348.491	495859.829	K43+073.976	26°50′10″(Y)	65	20	25.560	50.444	2.087	0.676
JD95	2661389.310	495868.669	K43+115.066	32°40′33″(Z)	53.31	0/20	16.206/25.129	40.403	2.409	0.932
JD96	2661465.206	495840.357	K43+195.139	7°51′34″(Y)	350		24.043	48.010	0.825	0.075

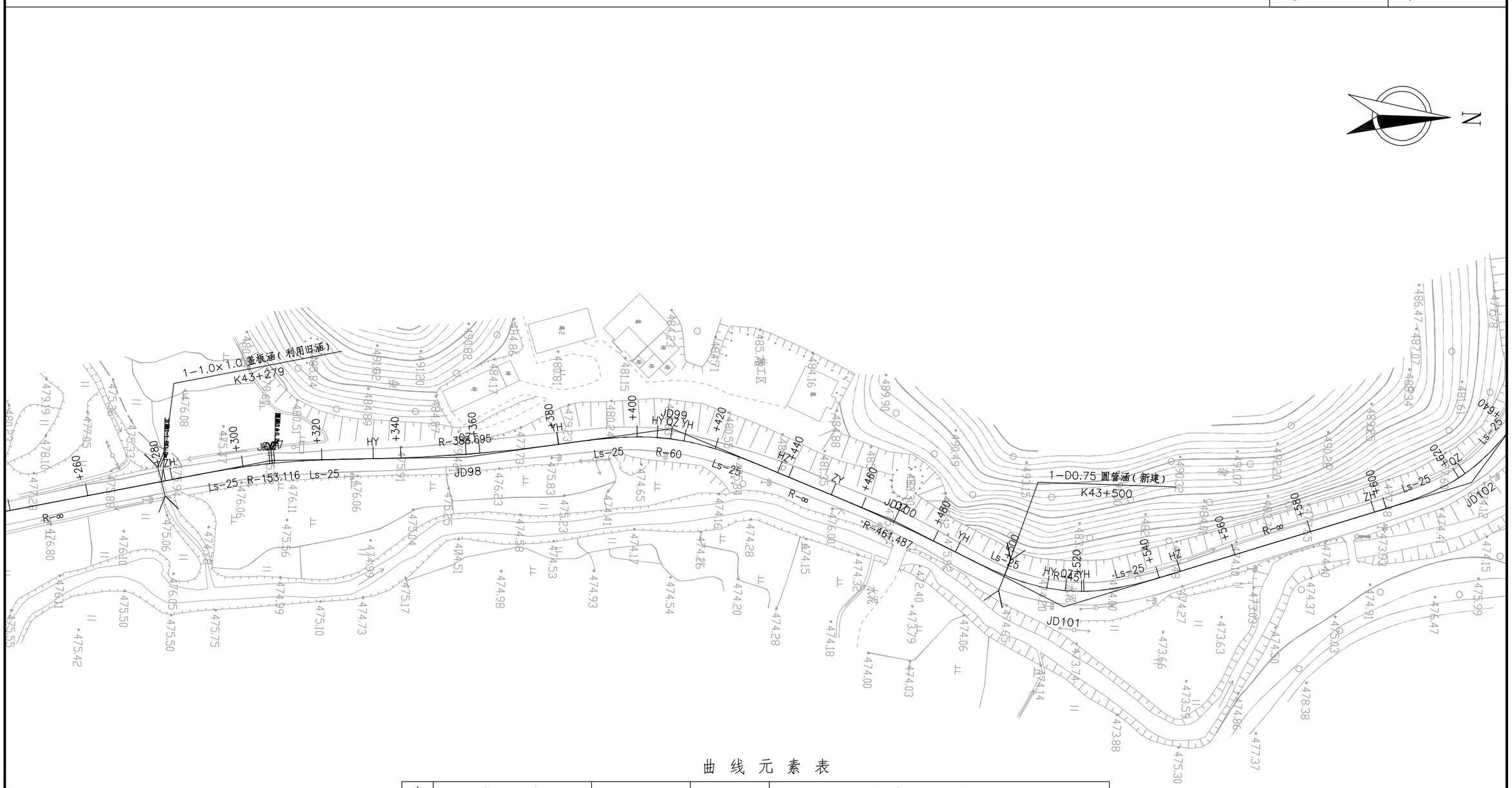

曲 线 元 素 表

交点号	交点坐标		交点桩号	转角值	曲线要素值（米）					
	X(N)	Y(E)			半 径	缓和曲线长 度	切线长度	曲线长度	外 距	校正值
JD97	2661574.879	495815.846	K43+307.442	9°48′57″(Y)	153.116	25	25.660	51.231	0.734	0.088
JD98	2661624.022	495813.458	K43+356.555	6°55′54″(Z)	388.695		23.541	47.025	0.712	0.057
JD99	2661675.753	495804.602	K43+408.981	30°28′19″(Y)	60	25	28.942	56.910	2.635	0.974
JD100	2661732.705	495826.188	K43+468.913	4°17′27″(Y)	461.487		17.289	34.561	0.324	0.016
JD101	2661776.266	495846.546	K43+516.980	43°48′22″(Z)	45	25	30.793	59.405	4.123	2.180
JD102	2661878.294	495811.898	K43+622.550	36°36′13″(Z)	39.133	25	25.620	50.000	2.783	1.240

广东泛珠勘察设计有限公司	县道X347线新丰县仓前至下河洞（长春至下河洞段）公路改造工程	路线平面图	设计	王韬	复核	张世勇	审核	吴炳培	图号	S2-2

注：

1、本图尺寸均以m为单位。

2、本图比例1:1000。

3、本图坐标系采用1980西安坐标系，高程采用1985国家高程基准。

曲 线 元 素 表

交点号	交点坐标		交点桩号	转角值	曲线要素值（米）					
	X(N)	Y(E)			半径	缓和曲线长度	切线长度	曲线长度	外距	校正值
JD102	2661878.294	495811.898	K43+622.550	36°36′13″(Z)	39.133	25	25.620	50.000	2.783	1.240
JD103	2661915.735	495757.702	K43+687.181	54°34′39″(Y)	48.265	30	40.251	75.976	6.916	4.526
EP	2661996.073	495756.604	K43+763							

广东泛珠勘察设计有限公司	县道X347线新丰县仓前至下河洞（长春至下河洞段）公路改造工程	路线平面图	设计	王韬	复核	张世勇	审核	吴炳芳	图号	S2-2

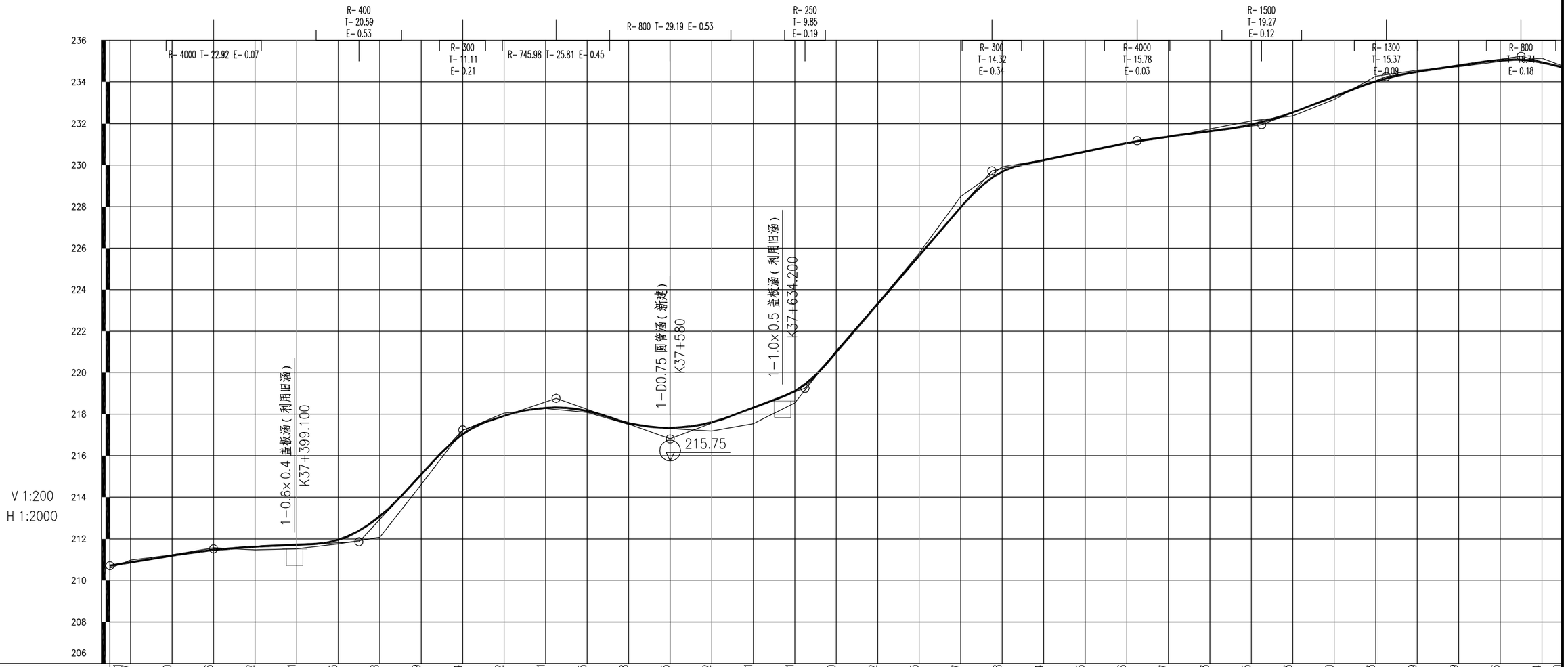

设计高程(m)	210.71	210.87	211.20	211.46	211.62	211.71	211.95	213.08	215.09	217.04	217.92	218.31	218.15	217.58	217.35	217.62	218.31	219.11	221.00	223.32	225.65	227.97	229.68	230.24	230.65	231.06	231.37	231.63	231.95	232.53	233.30	234.03	234.49	234.79	235.06	234.94	234.70
地面高程(m)	210.59	210.98	211.22	211.57	211.47	211.51	211.76	212.08	214.62	217.22	218.05	218.28	218.08	217.52	217.31	217.19	217.55	218.54	221.06	223.36	225.75	228.49	229.90	230.24	230.61	231.06	231.33	231.73	232.13	232.36	233.16	234.27	234.56	234.74	234.99	235.14	234.77
填挖高度(m)	0.12	-0.11	-0.03	-0.12	0.14	0.20	0.19	0.99	0.47	-0.18	-0.13	0.02	0.07	0.05	0.03	0.42	0.76	0.57	-0.07	-0.04	-0.11	-0.52	-0.23	-0.01	0.04	-0.01	0.04	-0.11	-0.18	0.17	0.14	-0.24	-0.07	0.04	0.07	-0.20	-0.08

坡度(%)坡长(m)：210.71 1.63 50.00 +360 211.52 0.48 70.00 +430 211.86 10.78 50.00 +480 217.25 3.37 45.00 +525 218.76 -3.55 55.00 +580 216.81 3.75 65.00 +645 219.25 11.63 90.00 +735 229.72 2.08 70.00 +805 231.17 1.29 60.00 +865 231.95 3.86 60.00 +925 234.26 1.50 65.00 +990 20.00 235.24 (50.00) -2.69

直线及平曲线：

- JD1 I-46°51′19″(Y) R-85 Ls-25
- JD2 I-7°10′50″(Z) R-319.79 Ls-25
- JD3 I-7°31′10″(Y) R-350
- JD4 I-19°18′53″(Z) R-98.32 Ls-25
- JD5 I-4°38′31″(Y) R-391.6
- JD6 I-7°53′01″(Z) R-319.45
- JD7 I-41°14′37″(Y) R-40 Ls-20
- JD8 I-32°00′07″(Z) R-42.92
- JD9 I-24°22′53″(Z) R-64.18 Ls-20
- R-∞
- JD10 I-6°45′30″(Y) R-400
- R-∞
- JD11 I-44°24′41″(Z) R-50 Ls-25

里程桩号：K37+310 +320 +340 +360 +380 4 +420 +440 +460 +480 5 +520 +540 +560 +580 6 +620 +640 +660 +680 7 +720 +740 +760 +780 8 +820 +840 +860 +880 9 +920 +940 +960 +980 K38 K38+010

广东泛珠勘察设计有限公司	县道X347线新丰县仓前至下河洞(长春至下河洞段)公路改造工程	路线纵断面图	设计	王	复核	[illegible]	审核	吴	图号	S2-3

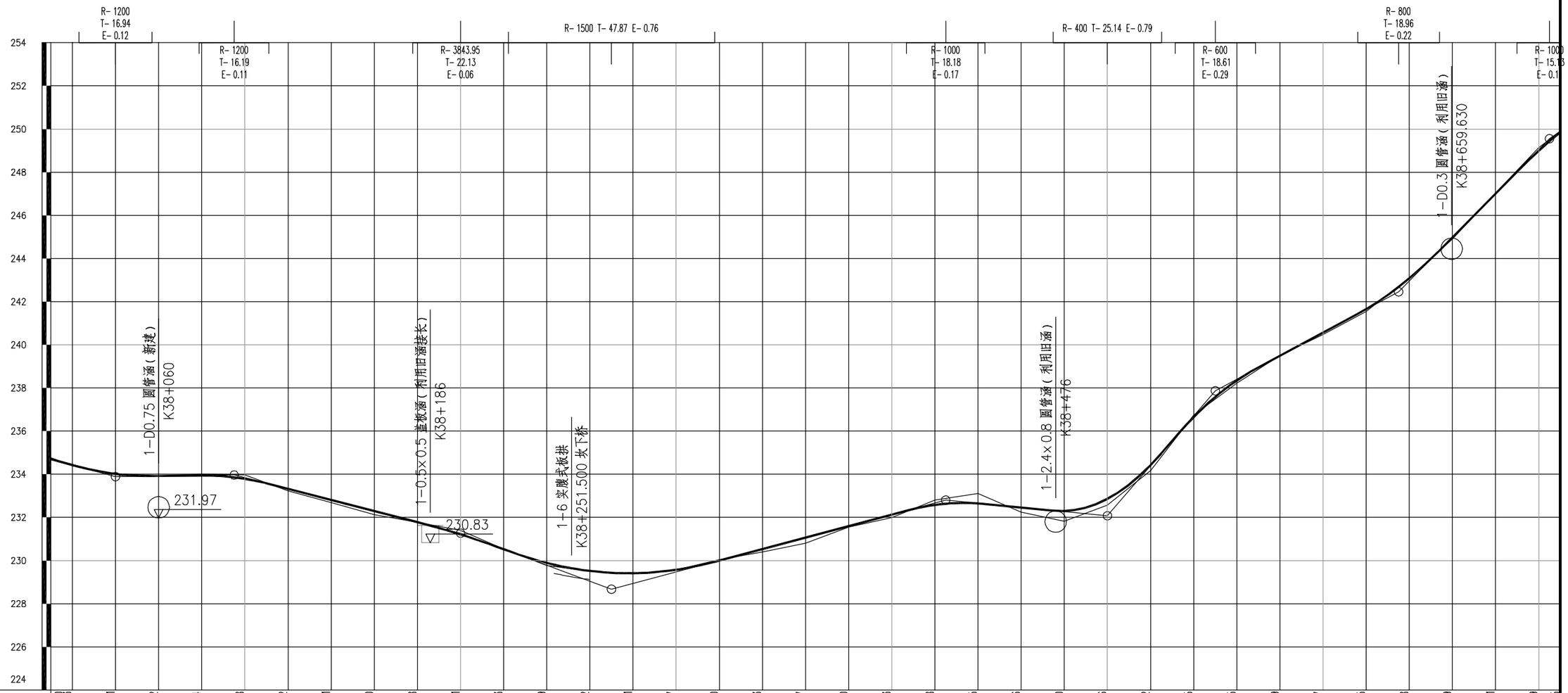

设计高程(m)	234.70 234.43	234.01	233.92	233.94	233.78	233.32	232.81	232.30	231.78	231.21	230.53	229.89	229.52	229.41	229.57	230.00	230.53	231.07	231.60	232.13	232.58	232.65	232.46	232.30	232.86	234.42	236.65	238.35	239.49	240.57	241.65	243.08	244.99	247.01	248.99	249.85
地面高程(m)	234.77 234.40	234.02	233.93	234.01	233.97	233.22	232.69	232.13	231.76	231.39	230.53	229.77	229.50	229.38	229.57	230.04	230.40	230.81	231.55	231.99	232.80	233.10	232.24	231.82	232.56	234.17	236.75	238.22	239.51	240.48	241.54	243.11	244.89	247.03	249.15	249.90
填挖高度(m)	-0.08 0.03	-0.01	-0.01	-0.07	-0.19	0.10	0.12	0.17	0.02	-0.19	-0.01	0.12	0.01	0.03	0.00	-0.04	0.13	0.25	0.05	0.14	-0.22	-0.45	0.22	0.48	0.30	0.25	-0.11	0.13	-0.03	0.08	0.11	-0.03	0.09	-0.02	-0.16	-0.05

坡度(%)坡长(m): -2.69 (30.00(50.00)) +040 233.89; 0.13 (55.00) +095 233.96; -2.57 (105.00) +200 231.27; -3.72 (70.00) +270 228.67; 2.67 (155.00) +425 232.80; -0.97 (75.00) +500 232.07; 11.60 (50.00) +550 237.87; 5.39 (85.00) +635 242.45; 10.13 (70.00) +705 248.85

直线及平曲线: JD11 -44°24′41″(Z) R-50 Ls-25; JD12 I-35°40′39″(Y) R-43.96 Ls-25; R-∞; JD13 I-3°37′47″(Z) R-744.19; JD14 I-5°11′34″(Y) R-490.99; JD15 I-9°40′37″(Z) R-200 Ls-25; JD16 I-22°50′32″(Y) R-53.34 Ls-20; R-∞; JD17 I-25°29′20″(Z) R-50 Ls-20; R-∞; JD18 I-21°57′29″(Y) R-60 Ls-20; JD19 -17°01′03″(Z) R-91.09; JD20 I-45°17′50″(Y) R-50 Ls-25; R-∞; JD21 I-4°48′58″(Z) R-350; R-∞; JD22 I-7°45′14″(Z) R-250 Ls-25

里程桩号: K38+010 +020 +040 +060 +080 1 +120 +140 +160 +180 2 +220 +240 +260 +280 3 +320 +340 +360 +380 4 +420 +440 +460 +480 5 +520 +540 +560 +580 6 +620 +640 +660 +680 7 K38+710

广东泛珠勘察设计有限公司	县道X347线新丰县仓前至下河洞(长春至下河洞段)公路改造工程	路线纵断面图	设计	王	复核	张	审核	吴	图号	S2-3

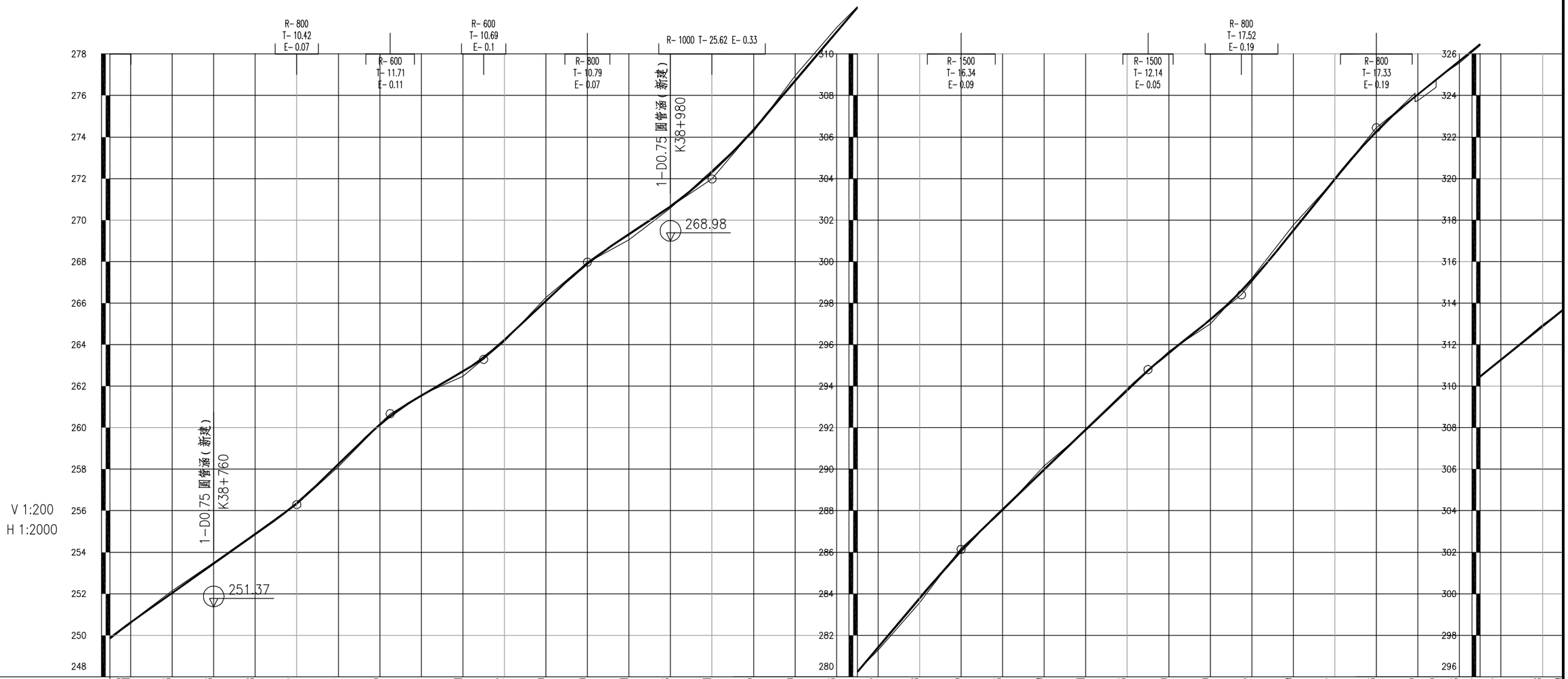

设计高程(m)	249.95 250.61	252.03	253.46	254.88	256.37	258.24	260.15	261.54	262.71	264.22	266.10	267.90	269.31	270.66	272.31	274.35	276.70	279.06	280.24	281.42	283.78	286.05	288.06	289.99	291.91	293.83	295.60	297.20	299.12	301.49	303.97	306.26	307.95	308.75	309.66	310.47	311.27	312.88	313.69
地面高程(m)	249.90 250.64	252.15	253.49	254.89	256.29	258.13	260.15	261.58	262.47	264.15	266.26	267.94	269.05	270.56	272.38	274.26	276.96	279.28	280.28	281.28	283.57	286.20	288.01	290.16	291.85	293.75	295.67	297.00	299.19	301.75	303.95	306.31	308.10	308.39	309.57	310.42	311.26	312.97	313.64
填挖高度(m)	-0.05 -0.03	-0.12	-0.04	-0.01	0.07	0.11	-0.01	-0.04	0.23	0.07	-0.17	-0.04	0.25	0.10	-0.08	0.09	-0.26	-0.22	-0.04	0.14	0.21	-0.15	0.05	-0.18	0.06	0.08	-0.08	0.20	-0.08	-0.26	0.02	-0.05	-0.15	0.36	0.09	0.05	0.01	-0.09	0.05

坡度(%)坡长(m): 7.11 / 90.00(95.00) | +800 256.30 | 9.71 / 45.00 | +845 260.67 | 5.81 / 45.00 | +890 263.29 | 9.37 / 50.00 | +940 267.97 | 6.68 / 60.00 | +000 271.98 | 11.80 / 120.00 | +120 286.14 | 9.62 / 90.00 | +210 294.80 | 8.00 / 45.00 | +255 298.40 | 12.38 / 65.00 | +320 306.45 | 8.05 / 90.00(170.00)

直线及平曲线: JD22 I-7°45'14"(Z) R-250 Ls-25 | JD23 I-2°29'43"(Y) R-926.49 | R-∞ | JD24 I-28°22'45"(Y) R-50.47 Ls-25 | JD25 I-62°50'16"(Z) R-30.23 Ls-25 | JD26 I-10°45'57"(Y) R-207.2 | R-∞ | JD27 I-12°53'25"(Y) R-108.05 Ls-20 | JD28 I-37°30'43"(Z) R-40 Ls-20 | JD29 I-20°38'34"(Y) R-70 | JD30 I-17°48'23"(Z) R-66.81 | R-∞ | JD31 I-67°59'21"(Y) R-30 Ls-25 | R-∞ | JD32 I-96°32'47"(Z) R-16 Ls-20 | JD33 I-78°45'51"(Y) R-22.68 Ls-20 | R-∞ | JD34 I-79°32'19" R-36 Ls-

里程桩号: K38+710 | +720 | +740 | +760 | +780 | 8 | +820 | +840 | +860 | +880 | 9 | +920 | +940 | +960 | +980 | K39 | +020 | +040 | +060 | K39+070 | +080 | 1 | +120 | +140 | +160 | +180 | 2 | +220 | +240 | +260 | +280 | 3 | +320 | +338.676 | +348.689 | +360 | K39+370 | +380 | 4 | K39+410

广东泛珠勘察设计有限公司	县道X347线新丰县仓前至下河洞（长春至下河洞段）公路改造工程	路线纵断面图	设计	王毅	复核	张世勇	审核	吴炳芳	图号	S2-3

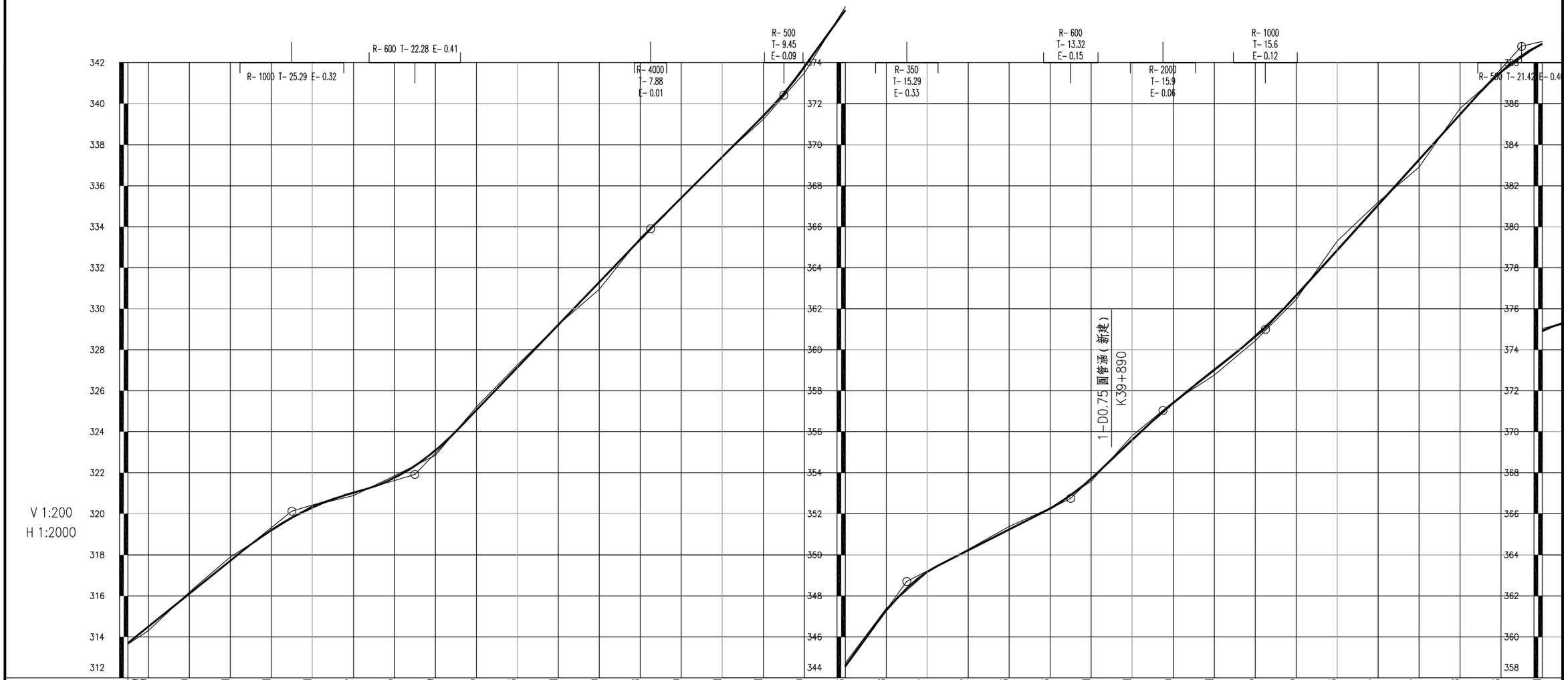

设计高程(m)	313.89 314.49	316.10	317.71	319.21	320.31	321.02	321.75	323.09	325.05	327.13	329.21	331.30	333.38	335.40	337.41	339.41	341.80	344.56	347.28	349.17	350.22	351.23	352.26	353.71	355.61	357.40	359.01	360.65	362.65	364.86	367.07	369.27	371.48	373.56	374.91
地面高程(m)	313.64 314.30	316.18	317.89	319.15	320.40	320.88	321.85	322.85	325.20	327.25	329.22	330.95	333.45	335.42	337.42	339.25	341.50	344.73	347.39	349.14	350.26	351.38	352.28	353.58	355.79	357.45	358.76	360.43	362.46	365.30	367.20	368.90	371.76	373.52	374.96
填挖高度(m)	0.05 0.19	-0.08	-0.18	0.05	-0.09	0.14	-0.11	0.24	-0.15	-0.12	-0.01	0.34	-0.07	-0.02	-0.01	0.16	0.29	-0.18	-0.11	0.02	-0.04	-0.15	-0.03	0.13	-0.19	-0.05	0.25	0.22	0.19	-0.44	-0.13	0.37	-0.28	0.04	-0.05

坡度(%)坡长(m): 8.05 / 80.00(170.00) | +490 320.13 | 2.99 / 60.00 | +550 321.92 | 10.42 / 115.00 | +665 333.90 | 10.02 / 65.00 | +730 340.42 | 13.80 / 60.00 | +790 348.70 | 5.07 / 80.00 | +870 352.75 | 9.51 / 45.00 | +915 357.03 | 7.92 / 50.00 | +965 360.99 | 11.04 / 125.00 | +1090 374.79 | 20.00 | 65.0

直线及平曲线: JD34 I-79°32′19″(Z) R-36 Ls-25 | JD35 I-20°59′19″(Y) R-117.07 Ls-20 | R-∞ | JD36 I-18°27′19″(Z) R-150 Ls-25 | JD37 I-63°10′53″(Y) R-20 Ls-20 | JD38 I-38°19′19″(Y) R-41.85 | I-16°35′26″(Z) R-60 | JD39 | R-∞ | JD40 I-34°46′51″(Z) R-50 Ls-20 | JD41 I-36°19′48″(Y) R-60 Ls-20 | R-∞ | JD42 I-36°52′45″(Z) R-50 Ls-20 | JD43 I-35°40′40″(Y) R-31.12 | R-∞ | JD44 I-7°00′14″(Y) R-250 | JD45 I-43°16′19″(Z) R-41.79 Ls-20 | JD46 I-95°23′35″ R-22 Ls-2

里程桩号: K39+410 +420 +440 +460 +480 5 +520 +540 +560 +580 6 +620 +640 +660 +680 7 +720 +740 K39+760 +780 8 +820 +840 +860 +880 9 +920 +940 +960 +980 K40 +020 +040 +060 +080 K40+100 K40+110

广东泛珠勘察设计有限公司	县道X347线新丰县仓前至下河洞(长春至下河洞段)公路改造工程	路线纵断面图	设计	王	复核	张	审核	吴	图号	S2-3

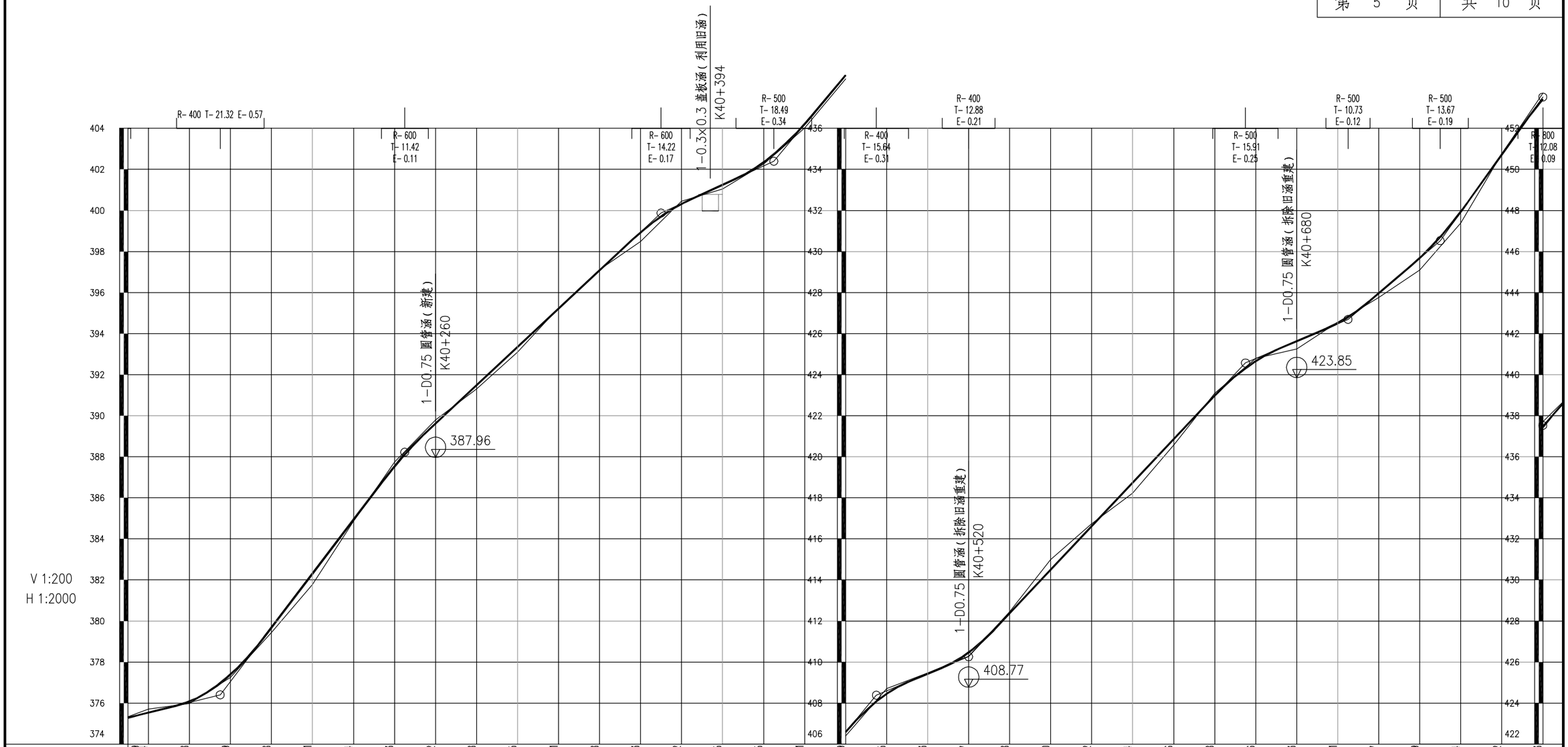

设计高程(m)	375.29 375.54	376.08	377.39	379.68	382.31	384.94	387.53	389.62	391.48	393.55	395.21	397.08	398.93	400.32	401.25	402.35	404.21	406.59	408.45	409.43	410.47	412.38	414.50	416.62	418.74	420.86	422.98	424.66	425.63	426.51	427.97	429.69	431.94	434.72	437.43
地面高程(m)	375.33 375.70	375.98	377.25	379.43	381.76	384.86	387.75	389.80	391.30	393.10	395.25	397.12	398.48	400.45	401.04	402.26	404.02	406.40	408.70	409.46	410.28	412.45	414.98	416.73	418.22	420.57	423.10	424.79	425.25	426.55	427.75	429.10	431.38	434.75	437.72
填挖高度(m)	-0.05 -0.17	0.10	0.14	0.25	0.55	0.07	-0.22	-0.19	0.18	0.24	-0.04	-0.04	0.44	-0.14	0.21	0.09	0.18	0.19	-0.25	-0.04	0.18	-0.07	-0.48	-0.11	0.52	0.29	-0.12	-0.13	0.38	-0.04	0.21	0.58	0.56	-0.03	-0.29

坡度(%)坡长(m): 2.47 / 45.00(65.00) / +155 376.40 / 13.13 / 90.00 / +245 388.22 / 9.32 / 125.00 / +370 399.87 / 4.59 / 55.00 / +425 402.40 / 11.98 / 50.00 / +475 408.39 / 4.16 / 45.00 / +520 410.26 / 10.60 / 135.00 / +655 424.57 / 4.24 / 50.00 / +705 426.69 / 8.53 / 45.00 / +750 430.53 / 14.00 / 50.00 / +800 437.52

直线及平曲线: JD46 I-95°23′35″(Z) R-22 Ls-20; JD47 I-119°29′01″(Y) R-13; R-∞; JD48 I-30°45′18″(Z) R-80 Ls-20; JD49 I-29°02′31″(Z) R-66.65 Ls-0/20; JD50 I-88°06′36″(Y) R-23 Ls-20; JD51 I-91°06′08″(Z) R-15 Ls-20; JD52 I-12°42′53″(Y) R-267.72; R-∞; JD53 I-22°52′43″(Z) R-50; JD54 I-18°04′45″(Y) R-80; JD55 I-40°40′08″(Z) R-28.36; R-∞; JD56 I-70°41′18″(Y) R-35; JD57 I-49°26′40″(Z) R-40; JD58 I-59°11′17″(Z) R-33; R-∞; JD59 I-124°49′19″(Y) R-10; JD60 I-65°10′10″(Y) R-20.08; R-∞

里程桩号: K40+110 +120 +140 +160 +180 2 +220 +240 +260 +280 3 +320 +340 +360 +380 4 +420 +440 K40+460 +480 5 +520 +540 +560 +580 6 +620 +640 +660 +680 7 +720 +740 +760 +780 K40+800 K40+820

广东泛珠勘察设计有限公司	县道X347线新丰县仓前至下河洞(长春至下河洞段)公路改造工程	路线纵断面图	设计	王	复核	张	审核	吴	图号	S2-3

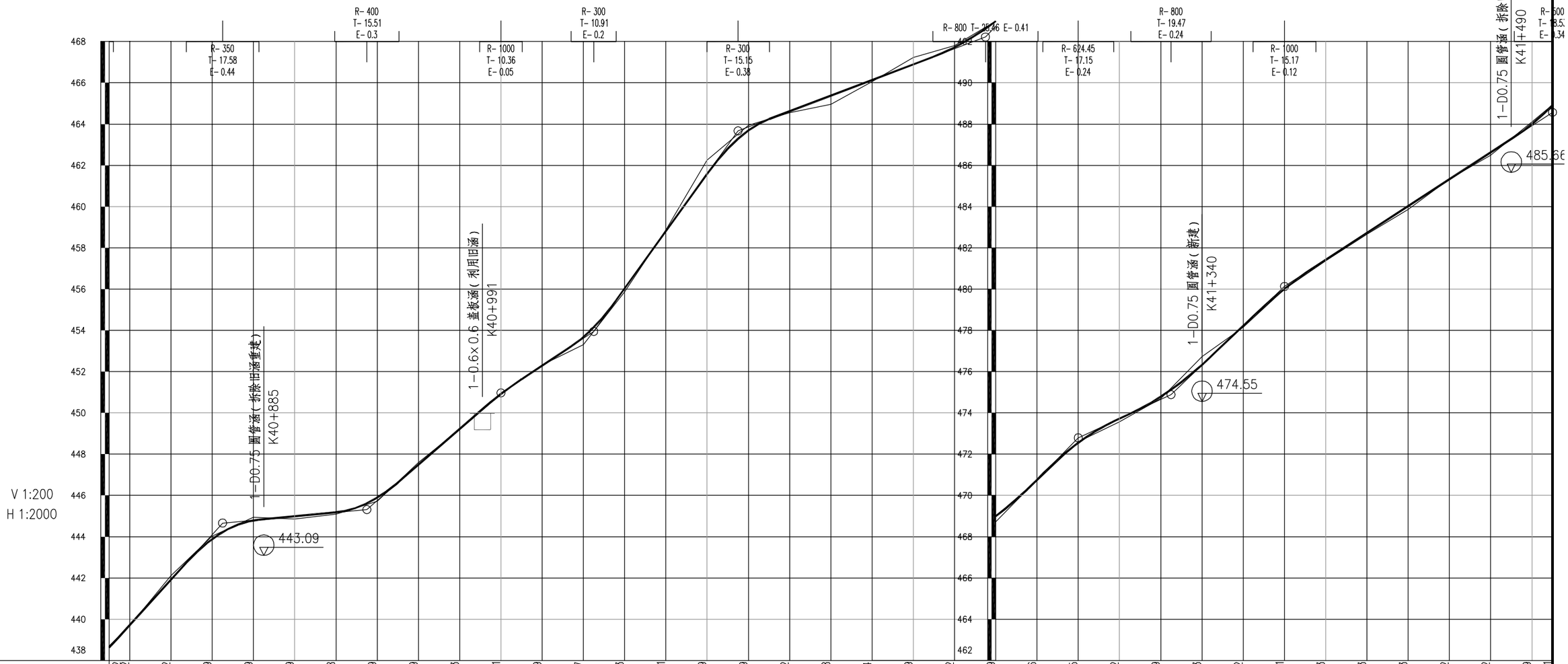

设计高程(m)	438.62 439.72 441.92 443.89 444.79 444.99 445.18 445.89 447.49 449.23 450.91 452.29 453.67 456.03 458.81 461.59 463.69 464.62 465.38 466.14 466.89 467.72 468.99 470.76 472.55 473.72 474.79 476.33 478.22 480.01 481.43 482.73 484.03 485.32 486.62 487.99 488.91
地面高程(m)	438.70 439.68 442.11 444.03 444.93 444.85 445.10 445.72 447.60 449.20 450.90 452.33 453.30 455.86 458.85 462.25 463.93 464.55 464.96 466.05 467.23 467.80 468.99 470.70 472.60 473.56 474.70 476.73 478.15 479.99 481.37 482.66 483.85 485.33 486.48 488.11 488.95
填挖高度(m)	-0.08 0.04 -0.20 -0.15 -0.14 0.14 0.07 0.17 -0.11 0.03 0.01 -0.04 0.37 0.17 -0.04 -0.66 -0.24 0.07 0.41 0.08 -0.34 -0.08 0.00 0.06 -0.05 0.16 0.08 -0.40 0.07 0.02 0.06 0.06 0.17 0.00 0.14 -0.12 -0.03
坡度(%)坡长(m)	10.98 55.00(65.00) +885 444.66 0.94 70.00 +935 445.32 8.69 65.00 +000 450.97 6.62 45.00 +045 453.95 13.89 70.00 +115 463.67 3.79 120.00 +235 468.22 10.15 45.00 +280 472.79 4.66 45.00 +325 474.89 9.53 55.00 +380 480.13 6.49 130.00 488.57
直线及平曲线	JD61 I-80°47'03"(Z) R-20; R-∞; JD62 I-78°20'58"(Z) R-20 Ls-20; JD63 I-83°41'54"(Y) R-15.72 Ls-20; JD64 I-139°21'51"(Z) R-17.5 Ls-20; JD65 I-154°00'13"(Y) R-10 Ls-20; JD66 I-62°30'11"(Y) R-23.62 Ls-20; R-∞; JD67 I-88°25'07"(Y) R-24.65 Ls-20; JD68 I-58°06'41"(Z) R-25 Ls-20; R-∞; JD69 I-46°24'11"(Y) R-50 Ls-20; JD70 I-33°36'46"(Z) R-30; R-∞; JD71 I-31°35'38"(Y) R-60 Ls-20; JD72 I-67°44'41"(Z) R-22.48 Ls-20; JD73 I-73°00'26"(Z) R-18.18 Ls-0/20; R-∞
里程桩号	K40+810 +820 +840 +860 +880 9 +920 +940 +960 +980 K41 +020 +040 +060 +080 1 +120 +140 +160 +180 2 +220 K41+240 +260 +280 3 +320 +340 +360 +380 4 +420 +440 +460 +480 5 K41+510

广东泛珠勘察设计有限公司	县道X347线新丰县仓前至下河洞(长春至下河洞段)公路改造工程	路线纵断面图	设计	王	复核	张	审核	吴	图号	S2-3

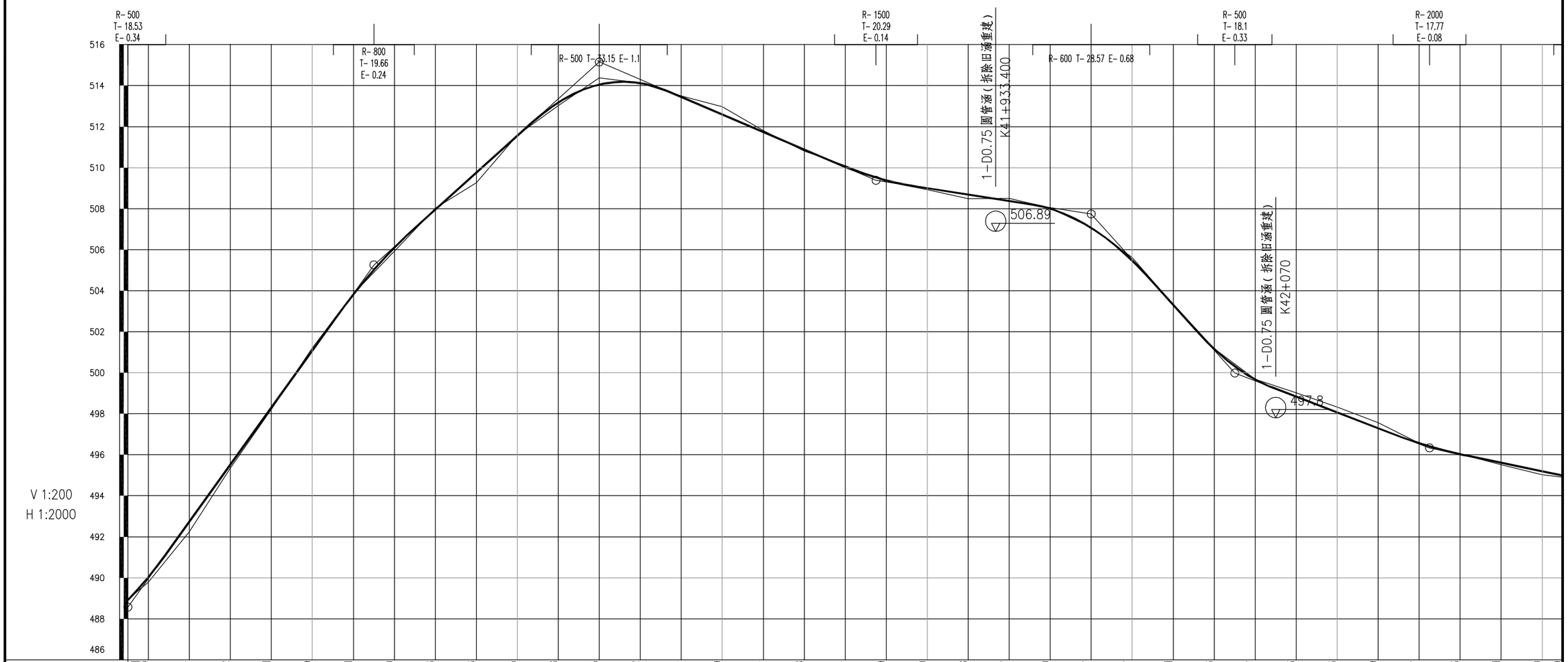

桩号	设计高程(m)	地面高程(m)	填挖高度(m)
K41+510	488.91	488.95	-0.03
+520	490.03	489.78	0.25
+540	492.74	492.25	0.49
+560	495.52	495.34	0.18
+580	498.31	498.20	0.10
6	501.09	501.20	-0.11
+620	503.81	503.86	-0.05
+640	506.10	505.93	0.17
+660	507.96	508.02	-0.06
+680	509.76	509.26	0.49
7	511.55	511.58	-0.03
+720	513.18	513.02	0.16
+740	514.05	514.38	-0.33
+760	514.12	514.13	-0.01
+780	513.44	513.50	-0.06
8	512.59	512.97	-0.38
+820	511.74	511.81	-0.08
+840	510.88	510.80	0.08
+860	510.04	510.10	-0.07
+880	509.39	509.32	0.07
9	509.00	508.93	0.06
+920	508.68	508.49	0.19
+940	508.37	508.50	-0.13
+960	508.00	508.03	-0.04
+980	507.07	507.08	-0.02
K42	505.47	505.62	-0.16
+020	503.31	503.32	-0.01
+040	501.16	501.16	0.00
+060	499.67	499.69	-0.02
+080	498.83	499.01	-0.18
1	498.06	498.32	-0.26
+120	497.29	497.56	-0.27
+140	496.57	496.57	0.00
+160	496.03	496.03	-0.01
+180	495.61	495.51	0.10
2	495.20	495.02	0.17
K42+210	494.99	494.91	0.08

坡度(%)坡长(m)：

- 488.57 — 13.91 — 120.00
- +630 505.26 — 8.99 — 110.00
- +740 515.15 — -4.27 — 135.00
- +875 509.39 — -1.56 — 105.00
- +980 507.75 — -11.09 — 70.00
- +050 499.99 — -3.84 — 95.00
- +145 496.33 — -2.07 — 65.00(80.00)

直线及平曲线：

- R-∞
- JD74 I-2°44′48″(Y) R-500
- R-∞
- JD75 I-30°08′33″(Z) R-75 Ls-25
- R-∞
- JD76 I-30°53′15″(Z) R-75 Ls-25
- JD77 I-47°30′37″(Y) R-39.68 Ls-25
- JD78 I-55°13′29″(Y) R-34.32 Ls-20
- JD79 I-29°50′09″(Z) R-38.41 Ls-20
- JD80 I-4°37′24″(Z) R-350
- JD81 I-51°16′05″(Y) R-40 Ls-25
- JD82 I-48°17′14″(Z) R-51.47 Ls-20
- JD83 I-31°16′47″(Z) R-66.79 Ls-0/20
- R-∞

广东泛珠勘察设计有限公司	县道X347线新丰县仓前至下河洞（长春至下河洞段）公路改造工程	路线纵断面图	设计	王韬	复核	张[illegible]	审核	吴[illegible]	图号	S2-3

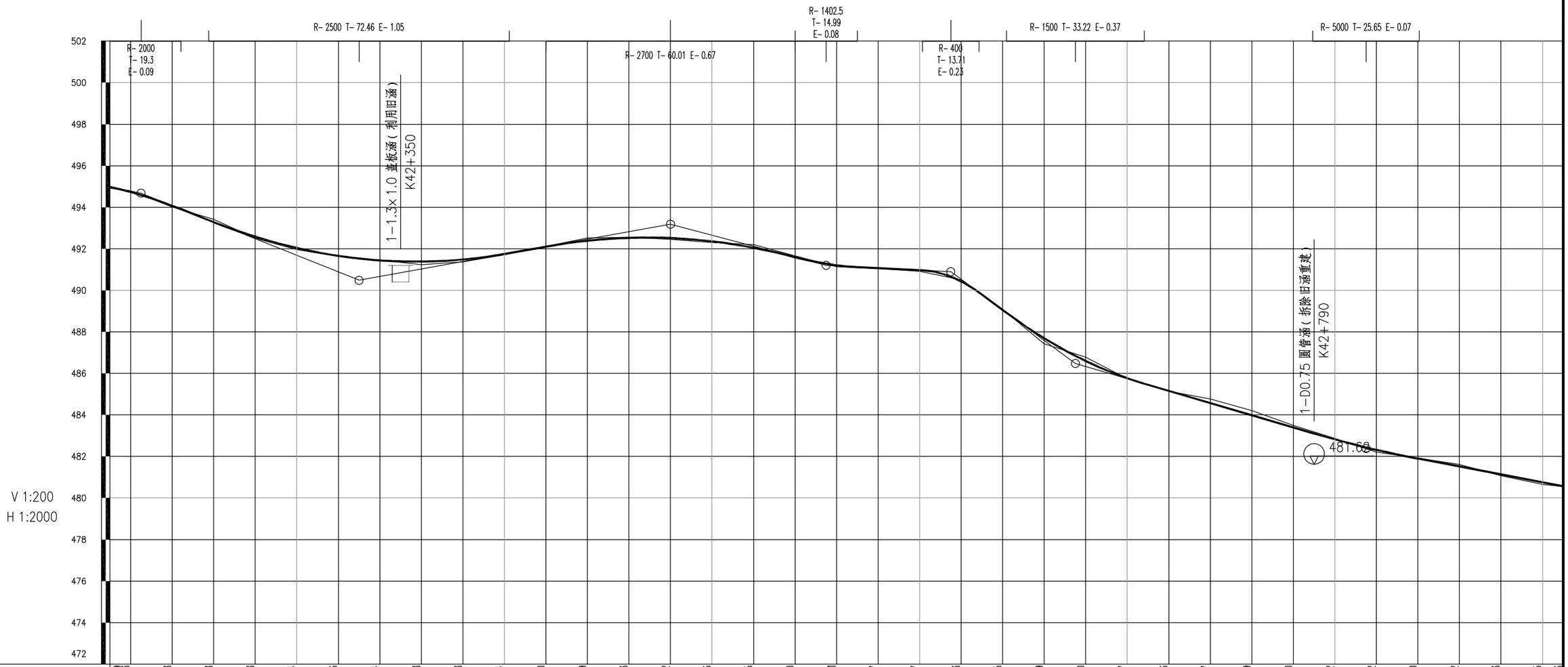

设计高程(m)	494.99 494.73	494.08	493.28	492.58	492.04	491.66	491.44	491.38	491.48	491.74	492.10	492.39	492.53	492.52	492.36	492.05	491.60	491.21	491.07	490.97	490.43	489.05	487.69	486.60	485.77	485.16	484.57	483.99	483.40	482.82	482.32	481.90	481.52	481.13	480.75	480.56
地面高程(m)	494.91 494.79	494.01	493.42	492.51	491.96	491.62	491.46	491.24	491.37	491.71	492.12	492.52	492.56	492.46	492.30	492.20	491.66	491.13	491.06	490.91	490.50	489.09	487.42	486.79	485.76	485.14	484.77	484.20	483.50	482.87	482.21	481.92	481.62	481.07	480.66	480.55
填挖高度(m)	0.08 -0.06	0.06	-0.14	0.07	0.09	0.04	-0.02	0.15	0.12	0.03	-0.02	-0.13	-0.03	0.06	0.06	-0.15	-0.06	0.08	0.02	0.06	-0.07	-0.03	0.27	-0.19	0.01	0.02	-0.19	-0.22	-0.10	-0.04	0.11	-0.03	-0.11	0.07	0.10	0.01

坡度(%)坡长(m)：

- +225 494.68
- -4.00 105.00
- +330 490.48
- 1.80 150.00
- +480 493.18
- -2.64 75.00
- +555 491.20
- -0.51 60.00
- +615 490.90
- -7.36 60.00
- +675 486.48
- -2.93 140.00
- +815 482.37
- -1.91 95.00(180.00)

直线及平曲线：

- R-∞
- JD84 I-4°30′12″(Y) R-413.32
- JD85 I-22°44′59″(Z) R-100 Ls-25
- R-∞
- JD86 I-11°39′50″(Y) R-250 Ls-25
- R-∞
- JD87 I-14°44′48″(Y) R-150 Ls-25
- R-∞
- JD88 I-34°01′36″(Z) R-50 Ls-25
- JD89 I-15°58′58″(Y) R-120 Ls-25
- R-∞
- JD90 I-5°19′10″(Z) R-350
- R-∞
- JD91 I-5°26′51″(Z) R-350
- R-∞

里程桩号：K42+210 +220 +240 +260 +280 3 +320 +340 +360 +380 4 +420 +440 +460 +480 5 +520 +540 +560 +580 6 +620 +640 +660 +680 7 +720 +740 +760 +780 8 +820 +840 +860 +880 9 K42+910

广东泛珠勘察设计有限公司	县道X347线新丰县仓前至下河洞(长春至下河洞段)公路改造工程	路线纵断面图	设计	王韬	复核	张世勇	审核	吴炳芳	图号	S2-3

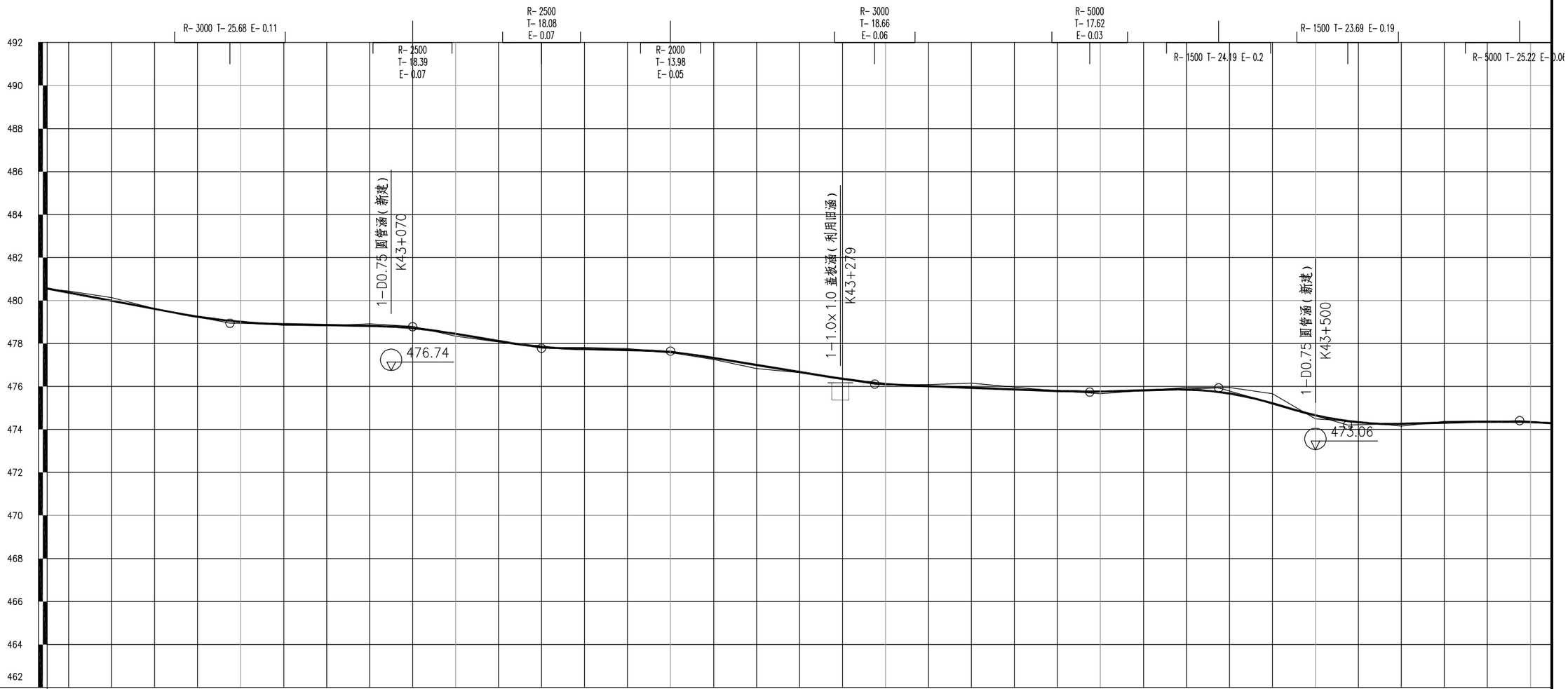

里程桩号	设计高程(m)	地面高程(m)	填挖高度(m)
K42+910	480.56	480.55	-0.01
+920	480.37	480.44	-0.07
+940	479.99	480.13	-0.14
+960	479.61	479.63	-0.01
+980	479.25	479.25	0.00
K43	479.00	479.01	-0.01
+020	478.89	478.84	0.05
+040	478.86	478.83	0.03
+060	478.82	478.91	-0.10
+080	478.71	478.80	-0.09
1	478.45	478.33	0.11
+120	478.11	478.07	0.04
+140	477.84	477.82	0.02
+160	477.74	477.82	-0.09
+180	477.69	477.77	-0.07
2	477.60	477.58	0.02
+220	477.32	477.25	0.07
+240	477.00	476.83	0.17
+260	476.68	476.64	0.04
+280	476.36	476.34	0.02
3	476.12	476.07	0.05
+320	476.02	476.08	-0.06
+340	475.94	476.15	-0.21
+360	475.87	475.97	-0.10
+380	475.80	475.80	-0.01
4	475.77	475.67	0.11
+420	475.82	475.82	0.00
+440	475.86	475.96	-0.10
+460	475.67	475.96	-0.28
+480	475.21	475.66	-0.45
5	474.66	474.50	0.16
+520	474.33	474.35	-0.02
+540	474.27	474.16	0.10
+560	474.32	474.38	-0.06
+580	474.36	474.40	-0.03
6	474.34	474.35	-0.02
K43+610	474.29	474.26	0.03

坡度(%)坡长(m)：

-1.91 / 85.00(180.00)；+995 478.94；-0.19 / 85.00；+080 478.78；-1.67 / 60.00；+140 477.78；-0.22 / 60.00；+200 477.65；-1.62 / 95.00；+295 476.11；-0.37 / 100.00；+395 475.74；0.33 / 60.00；+455 475.94；-2.89 / 60.00；+515 474.20；0.26 / 80.00；+595 474.44

直线及平曲线：

R-∞；JD92 I-26°27′60″(Z) R-80 Ls-25；JD93 I-5°38′23″(Y) R-363.75；R-∞；JD94 I-26°50′10″(Y) R-65 Ls-20；JD95 I-32°40′33″(Z) R-53.31 Ls-0/20；R-∞；JD96 I-7°51′34″(Y) R-350；R-∞；JD97 I-9°48′57″(Y) R-153.12 Ls-25；JD98 I-6°55′54″(Z) R-388.69；JD99 I-30°28′19″(Y) R-60 Ls-25；R-∞；JD100 I-4°17′27″(Y) R-461.49；JD101 I-43°48′22″(Z) R-45 Ls-25；R-∞；JD102 I-36°36′13″(Z R-39.13 Ls-25

广东泛珠勘察设计有限公司	县道X347线新丰县仓前至下河洞（长春至下河洞段）公路改造工程	路线纵断面图	设计	王	复核	张	审核	吴	图号	S2-3

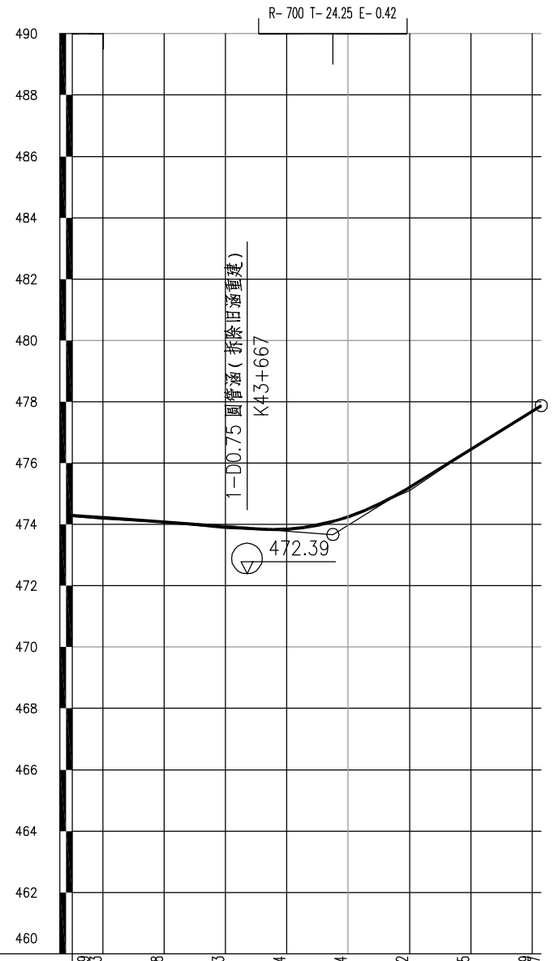

设计高程(m)	474.29 474.23	474.08	473.93	473.84	474.24	475.22	476.45	477.69 477.87
地面高程(m)	474.26 474.17	474.06	473.86	473.80	474.24	475.10	476.45	477.74 477.86
填挖高度(m)	0.03 0.06	0.02	0.07	0.04	0.01	0.11	0.00	-0.02 -0.01
坡度(%)坡长(m)	-0.74 85.00(100.00)				+695 473.67	6.18 68.00		477.87
直线及平曲线	JD102 I-36°36'13"(Z) R-39.13 Ls-25	JD103 I-54°34'39"(Y) R-48.27 Ls-30					R-∞	
里程桩号	K43+610 +620	+640	+660	+680		+720	+740	K43+760 +763

附注：

1.本图标注尺寸均以米为单位，
竖向比例为1:200
横向比例为1:2000。

2.本图采用国家2000坐标系，高程采用1985国家高程基准。

广东泛珠勘察设计有限公司	县道X347线新丰县仓前至下河洞(长春至下河洞段)公路改造工程	路线纵断面图	设计	王	复核		审核	吴	图号	S2-3

直线、曲线及转角表

县道X347线新丰县仓前至下河洞（长春至下河洞段）公路改造工程

交点号	交点坐标		交点桩号	转角值	曲线要素值 (m)							曲线主点桩号					直线长度及方向			备注
	N (X)	E (Y)			半径	缓和曲线长度	缓和曲线参数	切线长度	曲线长度	外距	校正值	第一缓和曲线起点	第一缓和曲线终点或圆曲线起点	曲线中点	第二缓和曲线起点或圆曲线终点	第二缓和曲线终点	直线段长 (m)	交点间距(m)	计算方位角	
1	2	3	4	5	6	7	8	9	10	11	12	13	14	15	16	17	18	19	20	21
BP	2657620.371	493516.7801	K37+310																	
																	8.440376	57.89545	17° 16′ 45″	
JD1	2657675.653	493533.9767	K37+367.895	46° 51′ 19″ (Y)	85	25	46.098	49.455	94.51112	7.9703	4.399	K37+318.440	K37+343.440	K37+365.696	K37+387.951	K37+412.951				
																	4.85E-06	82.02441	64° 08′ 04″	
JD2	2657711.437	493607.7839	K37+445.521	7° 10′ 50″ (Z)	319.794	25	89.414	32.569	65.07719	0.7104	0.061	K37+412.951	K37+437.951	K37+445.490	K37+453.029	K37+478.029				
																	4.859708	60.42844	56° 57′ 15″	
JD3	2657744.39	493658.4371	K37+505.888	7° 31′ 10″ (Y)	350			22.999	45.93275	0.7549	0.066		K37+482.888	K37+505.855	K37+528.821					
																	3.91E-06	52.26937	64° 28′ 24″	
JD4	2657766.914	493705.6042	K37+558.091	19° 18′ 53″ (Z)	98.32475	25	49.579	29.27	58.14583	1.6819	0.394	K37+528.821	K37+553.821	K37+557.894	K37+561.967	K37+586.967				
																	0	45.14158	45° 09′ 31″	
JD5	2657798.746	493737.6123	K37+602.839	4° 38′ 31″ (Y)	391.5959			15.872	31.72584	0.3215	0.017		K37+586.967	K37+602.830	K37+618.693					
																	0	37.88379	49° 48′ 02″	
JD6	2657823.198	493766.5481	K37+640.705	7° 53′ 01″ (Z)	319.454			22.012	43.9549	0.7575	0.069		K37+618.693	K37+640.670	K37+662.648					
																	5.214034	52.41427	41° 55′ 01″	
JD7	2657862.2	493801.5636	K37+693.050	41° 14′ 37″ (Y)	40	20	28.284	25.188	48.79349	3.1826	1.583	K37+667.862	K37+687.862	K37+692.259	K37+696.655	K37+716.655				
																	0	37.49452	83° 09′ 38″	
JD8	2657866.665	493838.7913	K37+728.962	32° 00′ 07″ (Z)	42.91511			12.306	23.96972	1.7297	0.643		K37+716.655	K37+728.640	K37+740.625					
																	1E-07	36.21966	51° 09′ 32″	
JD9	2657889.381	493867.0023	K37+764.538	24° 22′ 53″ (Z)	64.17984	20	35.827	23.913	47.31073	1.7461	0.516	K37+740.625	K37+760.625	K37+764.280	K37+767.936	K37+787.936				
																	120.1668	167.6984	26° 46′ 39″	
JD10	2658039.096	493942.5548	K37+931.721	6° 45′ 30″ (Y)	400			23.618	47.18194	0.6967	0.055		K37+908.103	K37+931.693	K37+955.284					
																	17.25044	73.96533	33° 32′ 09″	
JD11	2658100.749	493983.4175	K38+005.631	44° 24′ 41″ (Z)	50	25	35.355	33.097	63.7562	4.5667	2.437	K37+972.535	K37+997.535	K38+004.413	K38+011.291	K38+036.291				
																	2.8E-05	59.89839	349° 07′ 28″	
JD12	2658159.571	493972.1161	K38+063.093	35° 40′ 39″ (Y)	43.95552	25	33.149	26.802	52.37061	2.8406	1.233	K38+036.291	K38+061.291	K38+062.476	K38+063.662	K38+088.662				
																	56.25756	106.6399	24° 48′ 07″	
JD13	2658256.375	494016.8496	K38+168.500	3° 37′ 47″ (Z)	744.1924			23.58	47.14523	0.3735	0.016		K38+144.919	K38+168.492	K38+192.065					
																	0	45.84563	21° 10′ 20″	
JD14	2658299.126	494033.4077	K38+214.330	5° 11′ 34″ (Y)	490.9913			22.265	44.49978	0.5046	0.03		K38+192.065	K38+214.314	K38+236.564					
																	0	51.70436	26° 21′ 54″	
JD15	2658345.452	494056.369	K38+266.004	9° 40′ 37″ (Z)	200	25	70.711	29.439	58.77913	0.8459	0.099	K38+236.564	K38+261.564	K38+265.954	K38+270.343	K38+295.343				

编制：王韬　　复核：张[illegible]　　图号：S2-4

直线、曲线及转角表

县道X347线新丰县仓前至下河洞（长春至下河洞段）公路改造工程

交点号	交点坐标 N (X)	交点坐标 E (Y)	交点桩号	转角值	曲线要素值 (m) 半径	缓和曲线长度	缓和曲线参数	切线长度	曲线长度	外距	校正值	曲线主点桩号 第一缓和曲线起点	第一缓和曲线终点或圆曲线起点	曲线中点	第二缓和曲线起点或圆曲线终点	第二缓和曲线终点	直线长度及方向 直线段长 (m)	交点间距(m)	计算方位角	备注
1	2	3	4	5	6	7	8	9	10	11	12	13	14	15	16	17	18	19	20	21
JD15	2658345.452	494056.369	K38+266.004	接上页																
																	-2.7E-05	50.26659	16° 41′ 17″	
JD16	2658393.602	494070.8035	K38+316.171	22° 50′ 32″ (Y)	53.34188	20	32.662	20.827	41.26589	1.396	0.389	K38+295.343	K38+315.343	K38+315.976	K38+316.609	K38+336.609				
																	15.83023	58.02836	39° 31′ 49″	
JD17	2658438.359	494107.7377	K38+373.810	25° 29′ 20″ (Z)	50	20	31.623	21.371	42.2433	1.6042	0.498	K38+352.440	K38+372.440	K38+373.561	K38+374.683	K38+394.683				
																	21.75342	64.80876	14° 02′ 29″	
JD18	2658501.231	494123.4616	K38+438.121	21° 57′ 29″ (Y)	60	20	34.641	21.685	42.9944	1.4013	0.375	K38+416.436	K38+436.436	K38+437.933	K38+439.431	K38+459.431				
																	0	35.31185	35° 59′ 57″	
JD19	2658529.799	494144.217	K38+473.058	17° 01′ 03″ (Z)	91.08685			13.627	27.05384	1.0137	0.201		K38+459.431	K38+472.958	K38+486.484					
																	4.834433	52.01528	18° 58′ 54″	
JD20	2658578.986	494161.1359	K38+524.873	45° 17′ 50″ (Y)	50	25	35.355	33.554	64.52925	4.7411	2.578	K38+491.319	K38+516.319	K38+523.584	K38+530.848	K38+555.848				
																	67.4503	115.7229	64° 16′ 44″	
JD21	2658629.208	494265.3927	K38+638.017	4° 48′ 58″ (Z)	350			14.719	29.42068	0.3094	0.017		K38+623.298	K38+638.009	K38+652.719					
																	10.80581	54.9728	59° 27′ 46″	
JD22	2658657.14	494312.7407	K38+692.973	7° 45′ 14″ (Z)	250	25	79.057	29.448	58.83218	0.6778	0.064	K38+663.525	K38+688.525	K38+692.941	K38+697.357	K38+722.357				
																	0	49.62682	51° 42′ 32″	
JD23	2658687.892	494351.6915	K38+742.536	2° 29′ 43″ (Y)	926.4903			20.179	40.35131	0.2197	0.006		K38+722.357	K38+742.533	K38+762.708					
																	38.63203	84.17752	54° 12′ 16″	
JD24	2658737.127	494419.9686	K38+826.707	28° 22′ 45″ (Y)	50.47351	25	35.522	25.367	50	2.1194	0.733	K38+801.340	K38+826.340	K38+826.340	K38+826.340	K38+851.340				
																	3.8E-07	56.78624	82° 35′ 01″	
JD25	2658744.457	494476.2798	K38+882.760	62° 50′ 16″ (Z)	30.23224	25	27.492	31.42	58.15648	6.1975	4.683	K38+851.340	K38+876.340	K38+880.419	K38+884.497	K38+909.497				
																	0	50.94373	19° 44′ 45″	
JD26	2658792.405	494493.4909	K38+929.021	10° 45′ 57″ (Y)	207.2026			19.524	38.93329	0.9178	0.115		K38+909.497	K38+928.964	K38+948.430					
																	11.30186	53.04661	30° 30′ 42″	
JD27	2658838.106	494520.4234	K38+981.953	12° 53′ 25″ (Y)	108.051	20	46.487	22.221	44.30907	0.8424	0.132	K38+959.732	K38+979.732	K38+981.887	K38+984.041	K39+004.041				
																	-1.5E-05	45.92381	43° 24′ 07″	
JD28	2658871.472	494551.9782	K39+027.744	37° 30′ 43″ (Z)	40	20	28.284	23.703	46.18829	2.6823	1.218	K39+004.041	K39+024.041	K39+027.135	K39+030.229	K39+050.229				
																	4.007668	40.45902	5° 53′ 24″	
JD29	2658911.718	494556.13	K39+066.985	20° 38′ 34″ (Y)	70			12.748	25.21991	1.1514	0.276		K39+054.237	K39+066.847	K39+079.457					
																	0.048127	23.26203	26° 31′ 58″	
JD30	2658932.53	494566.5213	K39+089.971	17° 48′ 23″ (Z)	66.80827			10.466	20.76276	0.8148	0.169		K39+079.505	K39+089.887	K39+100.268					

编制：王韬　　复核：张[illegible]　　图号：S2-4

直线、曲线及转角表

县道X347线新丰县仓前至下河洞（长春至下河洞段）公路改造工程

交点号	交点坐标 N (X)	交点坐标 E (Y)	交点桩号	转角值	曲线要素值 (m) 半径	缓和曲线长度	缓和曲线参数	切线长度	曲线长度	外距	校正值	曲线主点桩号 第一缓和曲线起点	第一缓和曲线终点或圆曲线起点	曲线中点	第二缓和曲线起点或圆曲线终点	第二缓和曲线终点	直线长度及方向 直线段长(m)	交点间距(m)	计算方位角	备注
1	2	3	4	5	6	7	8	9	10	11	12	13	14	15	16	17	18	19	20	21
JD30	2658932.53	494566.5213	K39+089.971	接上页																
																	89.70418	133.4109	8° 43′ 35″	
JD31	2659064.396	494586.7615	K39+223.213	67° 59′ 21″ (Y)	30	25	27.386	33.241	60.59905	7.2248	5.883	K39+189.972	K39+214.972	K39+220.272	K39+225.571	K39+250.571				
																	15.5678	77.7729	76° 42′ 56″	
JD32	2659082.267	494662.4533	K39+295.103	96° 32′ 47″ (Z)	16	20	17.889	28.964	46.96084	9.5826	10.968	K39+266.139	K39+286.139	K39+289.619	K39+293.100	K39+313.100				
																	-4.5E-05	58.11998	340° 10′ 08″	
JD33	2659136.941	494642.7362	K39+342.256	78° 45′ 51″ (Y)	22.68446	20	21.3	29.156	51.18416	7.6081	7.128	K39+313.100	K39+333.100	K39+338.692	K39+344.284	K39+364.284				
																	45.53863	117.7053	58° 55′ 59″	
JD34	2659197.681	494743.5585	K39+452.833	79° 32′ 19″ (Z)	36	25	30	43.011	74.97556	11.774	11.046	K39+409.823	K39+434.823	K39+447.310	K39+459.798	K39+484.798				
																	4.17E-06	74.71985	339° 23′ 40″	
JD35	2659267.621	494717.2622	K39+516.507	20° 59′ 19″ (Y)	117.0682	20	48.388	31.709	62.8842	2.1362	0.534	K39+484.798	K39+504.798	K39+516.240	K39+527.682	K39+547.682				
																	40.29557	108.899	0° 22′ 59″	
JD36	2659376.518	494717.9901	K39+624.872	18° 27′ 19″ (Z)	150	25	61.237	36.894	73.31605	2.1425	0.473	K39+587.978	K39+612.978	K39+624.636	K39+636.294	K39+661.294				
																	7.02556	66.64475	341° 55′ 39″	
JD37	2659439.874	494697.3157	K39+691.044	63° 10′ 53″ (Y)	20	20	20	22.725	42.0545	4.449	3.395	K39+668.319	K39+688.319	K39+689.347	K39+690.374	K39+710.374				
																	0	37.26575	45° 06′ 33″	
JD38	2659466.175	494723.7166	K39+724.915	38° 19′ 19″ (Y)	41.84761			14.541	27.98956	2.4543	1.092		K39+710.374	K39+724.369	K39+738.364					
																	8.982415	32.27132	83° 25′ 52″	
JD39	2659469.867	494755.7761	K39+756.094	16° 35′ 26″ (Z)	60			8.748	17.3735	0.6344	0.122		K39+747.346	K39+756.033	K39+764.719					
																	24.58418	59.08296	66° 50′ 26″	
JD40	2659493.104	494810.0978	K39+815.054	34° 46′ 51″ (Z)	50	20	31.623	25.751	50.35205	2.7438	1.15	K39+789.304	K39+809.304	K39+814.480	K39+819.656	K39+839.656				
																	6.22E-06	55.51808	32° 03′ 35″	
JD41	2659540.155	494839.567	K39+869.423	36° 19′ 48″ (Y)	59.99712	20	34.64	29.767	58.04286	3.439	1.492	K39+839.656	K39+859.656	K39+868.677	K39+877.699	K39+897.699				
																	21.19273	77.72882	68° 23′ 23″	
JD42	2659568.782	494911.8323	K39+945.660	36° 52′ 45″ (Z)	50	20	31.623	26.769	52.18318	3.0569	1.355	K39+918.891	K39+938.891	K39+944.983	K39+951.074	K39+971.074				
																	0	36.78491	31° 30′ 38″	
JD43	2659600.142	494931.0581	K39+981.091	35° 40′ 40″ (Y)	31.12381			10.016	19.38062	1.572	0.652		K39+971.074	K39+980.765	K39+990.455					
																	26.45625	51.77124	67° 11′ 18″	
JD44	2659620.214	494978.78	K40+032.210	7° 00′ 14″ (Y)	250			15.299	30.55976	0.4677	0.038		K40+016.911	K40+032.191	K40+047.471					
																	-1.3E-05	42.01292	74° 11′ 31″	
JD45	2659631.659	495019.204	K40+074.185	43° 16′ 19″ (Z)	41.78754	20	28.909	26.714	51.55947	3.5955	1.869	K40+047.471	K40+067.471	K40+073.251	K40+079.031	K40+099.031				

编制：王 [illegible]　　复核：张 [illegible]　　图号：S2-4

直线、曲线及转角表

县道X347线新丰县仓前至下河洞（长春至下河洞段）公路改造工程

交点号	交点坐标 N (X)	交点坐标 E (Y)	交点桩号	转角值	曲线要素值 (m) 半径	缓和曲线长度	缓和曲线参数	切线长度	曲线长度	外距	校正值	曲线主点桩号 第一缓和曲线起点	第一缓和曲线终点或圆曲线起点	曲线中点	第二缓和曲线起点或圆曲线终点	第二缓和曲线终点	直线长度及方向 直线段长 (m)	交点间距(m)	计算方位角	备注
1	2	3	4	5	6	7	8	9	10	11	12	13	14	15	16	17	18	19	20	21
JD45	2659631.659	495019.204	K40+074.185	接上页																
																	5.690609	67.33721	30° 55′ 13″	
JD46	2659689.427	495053.8047	K40+139.654	95° 23′ 35″ (Z)	22	20	20.976	34.933	56.62829	11.804	13.237	K40+104.721	K40+124.721	K40+133.035	K40+141.349	K40+161.349				
																	5.362217	62.57898	295° 31′ 38″	
JD47	2659716.395	494997.3347	K40+188.996	119° 29′ 01″ (Y)	13			22.284	27.10998	12.799	17.458		K40+166.712	K40+180.267	K40+193.822					
																	30.22447	84.56247	55° 00′ 39″	
JD48	2659764.885	495066.6133	K40+256.100	30° 45′ 18″ (Z)	80	20	40	32.054	62.9419	3.1863	1.166	K40+224.046	K40+244.046	K40+255.517	K40+266.988	K40+286.988				
																	-2.4E-05	49.83063	24° 15′ 21″	
JD49	2659810.316	495087.0844	K40+304.765	29° 02′ 31″ (Z)	66.64678	0 20.000	0 36.509	17.777 26.805	43.78181	2.3301	0.8		K40+286.988	K40+298.879	K40+310.770	K40+330.770				
																	3.674477	63.36638	355° 12′ 50″	
JD50	2659873.462	495081.7974	K40+367.332	88° 06′ 36″ (Y)	23	20	21.448	32.887	55.36967	10.005	10.405	K40+334.444	K40+354.444	K40+362.129	K40+369.814	K40+389.814				
																	3.180808	62.32804	83° 19′ 27″	
JD51	2659880.707	495143.7028	K40+419.255	91° 06′ 08″ (Z)	15	20	17.321	26.26	43.85049	7.9819	8.669	K40+392.995	K40+412.995	K40+414.920	K40+416.845	K40+436.845				
																	0	56.0882	352° 13′ 19″	
JD52	2659936.28	495136.112	K40+466.674	12° 42′ 53″ (Y)	267.7236			29.828	59.41156	1.6565	0.245		K40+436.845	K40+466.551	K40+496.257					
																	12.58826	52.53396	4° 56′ 12″	
JD53	2659988.619	495140.6327	K40+518.962	22° 52′ 43″ (Z)	50			10.117	19.96524	1.0134	0.27		K40+508.845	K40+518.828	K40+528.810					
																	3.81102	26.65581	342° 03′ 29″	
JD54	2660013.978	495132.4214	K40+545.349	18° 04′ 45″ (Y)	80			12.727	25.2432	1.0061	0.212		K40+532.621	K40+545.243	K40+557.865					
																	1E-08	23.23565	0° 08′ 14″	
JD55	2660037.214	495132.477	K40+568.373	40° 40′ 08″ (Z)	28.35525			10.508	20.12666	1.8845	0.89		K40+557.865	K40+567.928	K40+577.991					
																	10.79123	46.12135	319° 28′ 07″	
JD56	2660072.268	495102.5043	K40+613.604	70° 41′ 18″ (Y)	35			24.822	43.18097	7.9083	6.463		K40+588.782	K40+610.373	K40+631.963					
																	6.600028	49.83863	30° 09′ 24″	
JD57	2660115.361	495127.5416	K40+656.980	49° 26′ 40″ (Z)	40			18.417	34.51875	4.0361	2.315		K40+638.563	K40+655.823	K40+673.082					
																	6.68299	43.84178	340° 42′ 44″	
JD58	2660156.742	495113.06	K40+698.507	59° 11′ 17″ (Z)	33			18.742	34.08984	4.9508	3.394		K40+679.765	K40+696.810	K40+713.855					
																	33.88285	71.76206	281° 31′ 27″	
JD59	2660171.079	495042.7447	K40+766.875	124° 49′ 19″ (Y)	10			19.137	21.78554	11.592	16.489		K40+747.738	K40+758.631	K40+769.523					
																	0	31.48202	46° 20′ 46″	
JD60	2660192.811	495065.5227	K40+781.868	63° 10′ 10″ (Y)	20.07821			12.345	22.13656	3.4915	2.553		K40+769.523	K40+780.592	K40+791.660					

编制：王韬　　复核：张[illegible]　　图号：S2-4

直线、曲线及转角表

县道X347线新丰县仓前至下河洞（长春至下河洞段）公路改造工程

交点号	交点坐标 N (X)	交点坐标 E (Y)	交点桩号	转角值	曲线要素值 (m) 半径	缓和曲线长度	缓和曲线参数	切线长度	曲线长度	外距	校正值	曲线主点桩号 第一缓和曲线起点	第一缓和曲线终点或圆曲线起点	曲线中点	第二缓和曲线起点或圆曲线终点	第二缓和曲线终点	直线长度及方向 直线段长(m)	交点间距(m)	计算方位角	备注
1	2	3	4	5	6	7	8	9	10	11	12	13	14	15	16	17	18	19	20	21
JD60	2660192.811	495065.5227	K40+781.868	接上页																
																	18.70992	48.07131	109° 30′ 57″	
JD61	2660176.752	495110.8323	K40+827.386	80° 47′ 03″ (Z)	20			17.017	28.19896	6.2595	5.834		K40+810.370	K40+824.469	K40+838.569					
																	23.86052	67.76423	28° 43′ 54″	
JD62	2660236.173	495143.4071	K40+889.317	78° 20′ 58″ (Z)	20	20	20	26.887	47.34912	6.8644	6.425	K40+862.429	K40+882.429	K40+886.104	K40+889.778	K40+909.778				
																	2.69E-05	51.76996	310° 22′ 56″	
JD63	2660269.714	495103.9718	K40+934.661	83° 41′ 54″ (Y)	15.72068	20	17.732	24.883	42.96494	6.7865	6.801	K40+909.779	K40+929.779	K40+931.261	K40+932.743	K40+952.743				
																	7.904264	92.48473	34° 04′ 50″	
JD64	2660346.315	495155.7963	K41+020.345	139° 21′ 51″ (Z)	17.5	20	18.708	59.698	62.56636	35.61	56.829	K40+960.648	K40+980.648	K40+991.931	K41+003.214	K41+023.214				
																	5.496673	125.1586	254° 42′ 59″	
JD65	2660313.323	495035.0642	K41+088.675	154° 00′ 13″ (Y)	10	20	14.142	59.964	46.87868	41.611	73.05	K41+028.711	K41+048.711	K41+052.150	K41+055.589	K41+075.589				
																	3.09E-06	84.6655	48° 43′ 11″	
JD66	2660369.181	495098.6897	K41+100.291	62° 30′ 11″ (Y)	23.62237	20	21.736	24.701	45.76923	4.8295	3.633	K41+075.589	K41+095.589	K41+098.474	K41+101.359	K41+121.359				
																	16.7612	76.04147	111° 13′ 22″	
JD67	2660341.654	495169.574	K41+172.699	88° 25′ 07″ (Y)	24.65098	20	22.204	34.579	58.04127	10.677	11.117	K41+138.120	K41+158.120	K41+167.141	K41+176.161	K41+196.161				
																	1.02E-05	58.7837	199° 38′ 29″	
JD68	2660286.291	495149.815	K41+220.366	58° 06′ 41″ (Z)	25	20	22.361	24.205	45.35582	4.3576	3.053	K41+196.161	K41+216.161	K41+218.839	K41+221.517	K41+241.517				
																	11.31258	67.07812	141° 31′ 48″	
JD69	2660233.773	495191.5445	K41+284.390	46° 24′ 11″ (Y)	50	20	31.623	31.561	60.49418	4.7617	2.628	K41+252.830	K41+272.830	K41+283.077	K41+293.324	K41+313.324				
																	9.562093	50.18412	187° 55′ 59″	
JD70	2660184.069	495184.6184	K41+331.947	33° 36′ 46″ (Z)	30			9.061	17.59954	1.3385	0.523		K41+322.886	K41+331.686	K41+340.485					
																	25.2126	61.31779	154° 19′ 13″	
JD71	2660128.807	495211.1898	K41+392.742	31° 35′ 38″ (Y)	60	20	34.641	27.044	53.08496	2.6434	1.003	K41+365.698	K41+385.698	K41+392.240	K41+398.783	K41+418.783				
																	5.24E-06	52.56048	185° 54′ 51″	
JD72	2660076.527	495205.774	K41+444.299	67° 44′ 41″ (Z)	22.47648	20	21.202	25.516	46.57542	5.4812	4.457	K41+418.783	K41+438.783	K41+442.071	K41+445.358	K41+465.358				
																	-2.3E-05	39.91902	118° 10′ 10″	
JD73	2660057.682	495240.9648	K41+479.761	73° 00′ 26″ (Z)	18.18007	0 20.000	0 19.068	14.403 23.077	33.16533	5.0137	4.314		K41+465.358	K41+471.941	K41+478.524	K41+498.524				
																	65.18075	100.2448	45° 09′ 45″	
JD74	2660128.364	495312.0492	K41+575.691	2° 44′ 48″ (Y)	500			11.987	23.96916	0.1437	0.005		K41+563.704	K41+575.689	K41+587.674					
																	28.99821	73.76314	47° 54′ 33″	
JD75	2660177.808	495366.7875	K41+649.450	30° 08′ 33″ (Z)	75	25	43.301	32.778	64.45649	3.0309	1.1	K41+616.672	K41+641.672	K41+648.900	K41+656.128	K41+681.128				

编制：王韬　　复核：张[illegible]　　图号：S2-4

直线、曲线及转角表

县道X347线新丰县仓前至下河洞（长春至下河洞段）公路改造工程

交点号	交点坐标 N (X)	交点坐标 E (Y)	交点桩号	转角值	曲线要素值 (m) 半径	缓和曲线长度	缓和曲线参数	切线长度	曲线长度	外距	校正值	曲线主点桩号 第一缓和曲线起点	第一缓和曲线终点或圆曲线起点	曲线中点	第二缓和曲线起点或圆曲线终点	第二缓和曲线终点	直线长度及方向 直线段长 (m)	交点间距(m)	计算方位角	备注
1	2	3	4	5	6	7	8	9	10	11	12	13	14	15	16	17	18	19	20	21
JD75	2660177.808	495366.7875	K41+649.450	接上页																
																	50.14183	116.2241	17° 45′ 60″	
JD76	2660288.489	495402.252	K41+764.574	30° 53′ 15″ (Z)	75	25	43.301	33.304	65.43148	3.1694	1.177	K41+731.270	K41+756.270	K41+763.986	K41+771.702	K41+796.702				
																	5.735011	69.24845	346° 52′ 45″	
JD77	2660355.93	495386.5322	K41+832.646	47° 30′ 37″ (Y)	39.67712	25	31.495	30.209	57.90068	4.3874	2.518	K41+802.437	K41+827.437	K41+831.387	K41+835.337	K41+860.337				
																	-4.3E-05	58.38792	34° 23′ 22″	
JD78	2660404.113	495419.5105	K41+888.516	55° 13′ 29″ (Y)	34.32433	20	26.201	28.179	53.08366	4.9583	3.274	K41+860.337	K41+880.337	K41+886.879	K41+893.421	K41+913.421				
																	1.32E-05	48.50382	89° 36′ 51″	
JD79	2660404.439	495468.0132	K41+933.746	29° 50′ 09″ (Z)	38.40754	20	27.716	20.325	40	1.7876	0.65	K41+913.421	K41+933.421	K41+933.421	K41+933.421	K41+953.421				
																	5.762214	40.21564	59° 46′ 43″	
JD80	2660424.682	495502.763	K41+973.311	4° 37′ 24″ (Z)	350			14.128	28.24143	0.285	0.015		K41+959.183	K41+973.304	K41+987.425					
																	8.646622	54.73971	55° 09′ 19″	
JD81	2660455.957	495547.6881	K42+028.036	51° 16′ 05″ (Y)	40	25	31.623	31.965	60.7918	5.0864	3.138	K41+996.071	K42+021.071	K42+026.467	K42+031.863	K42+056.863				
																	7.73E-06	65.16674	106° 25′ 24″	
JD82	2660437.533	495610.196	K42+090.065	48° 17′ 14″ (Z)	51.46757	20	32.084	33.202	63.37547	5.2882	3.029	K42+056.863	K42+076.863	K42+088.551	K42+100.238	K42+120.238				
																	-3.9E-05	52.37965	58° 08′ 10″	
JD83	2660465.184	495654.6822	K42+139.416	31° 16′ 47″ (Z)	66.78751	0 20.000	0 36.548	19.178 28.280	46.46143	2.6989	0.996		K42+120.238	K42+133.469	K42+146.700	K42+166.700				
																	63.52362	108.0543	26° 51′ 23″	
JD84	2660561.584	495703.4963	K42+246.475	4° 30′ 12″ (Y)	413.3198			16.251	32.48564	0.3194	0.017		K42+230.223	K42+246.466	K42+262.709					
																	0	48.9149	31° 21′ 35″	
JD85	2660603.353	495728.9521	K42+295.373	22° 44′ 59″ (Z)	100	25	50	32.664	64.70571	2.2691	0.622	K42+262.709	K42+287.709	K42+295.062	K42+302.415	K42+327.415				
																	22.35756	93.06543	8° 36′ 36″	
JD86	2660695.37	495742.8846	K42+387.817	11° 39′ 50″ (Y)	250	25	79.057	38.044	75.89266	1.4053	0.196	K42+349.772	K42+374.772	K42+387.719	K42+400.665	K42+425.665				
																	93.55679	163.5311	20° 16′ 25″	
JD87	2660848.77	495799.549	K42+551.152	14° 44′ 48″ (Y)	150	25	61.237	31.93	63.60662	1.4257	0.254	K42+519.222	K42+544.222	K42+551.025	K42+557.828	K42+582.828				
																	22.78727	82.64971	35° 01′ 13″	
JD88	2660916.456	495846.9789	K42+633.548	34° 01′ 36″ (Z)	50	25	35.355	27.932	54.69391	2.8318	1.171	K42+605.616	K42+630.616	K42+632.963	K42+635.310	K42+660.310				
																	9.736639	67.04124	0° 59′ 37″	
JD89	2660983.487	495848.1415	K42+699.419	15° 58′ 58″ (Y)	120	25	54.772	29.372	58.47399	1.3958	0.271	K42+670.046	K42+695.046	K42+699.283	K42+703.520	K42+728.520				
																	35.15724	80.78884	16° 58′ 35″	
JD90	2661060.756	495871.7298	K42+779.937	5° 19′ 10″ (Z)	350			16.259	32.49522	0.3775	0.023		K42+763.677	K42+779.925	K42+796.173					

编制：王 [illegible]　　复核：张[illegible]　　图号：S2-4

直线、曲线及转角表

县道X347线新丰县仓前至下河洞（长春至下河洞段）公路改造工程

交点号	交点坐标 N (X)	交点坐标 E (Y)	交点桩号	转角值	曲线要素值 (m) 半径	缓和曲线长度	缓和曲线参数	切线长度	曲线长度	外距	校正值	曲线主点桩号 第一缓和曲线起点	第一缓和曲线终点或圆曲线起点	曲线中点	第二缓和曲线起点或圆曲线终点	第二缓和曲线终点	直线长度及方向 直线段长(m)	交点间距(m)	计算方位角	备注
1	2	3	4	5	6	7	8	9	10	11	12	13	14	15	16	17	18	19	20	21
JD90	2661060.756	495871.7298	K42+779.937	接上页																
																	18.91705	51.82708	11° 39′ 24″	
JD91	2661111.514	495882.2014	K42+831.740	5° 26′ 51″ (Z)	350			16.651	33.27638	0.3958	0.025		K42+815.090	K42+831.728	K42+848.366					
																	72.91523	120.9451	6° 12′ 34″	
JD92	2661231.749	495895.2829	K42+952.661	26° 27′ 60″ (Z)	80	25	44.721	31.379	61.95426	2.5164	0.804	K42+921.281	K42+946.281	K42+952.258	K42+958.236	K42+983.236				
																	0	49.29588	339° 44′ 34″	
JD93	2661277.996	495878.2149	K43+001.152	5° 38′ 23″ (Y)	363.7519			17.917	35.80449	0.441	0.029		K42+983.236	K43+001.138	K43+019.040					
																	29.37596	72.85265	345° 22′ 57″	
JD94	2661348.491	495859.8294	K43+073.976	26° 50′ 10″ (Y)	65	20	36.056	25.56	50.44443	2.0875	0.676	K43+048.416	K43+068.416	K43+073.638	K43+078.860	K43+098.860				
																	4.22E-05	41.76576	12° 13′ 06″	
JD95	2661389.31	495868.6687	K43+115.066	32° 40′ 33″ (Z)	53.3105	0 20.000	0 32.653	16.206 25.129	40.40304	2.4088	0.932		K43+098.861	K43+109.062	K43+119.264	K43+139.264				
																	31.833	81.00475	339° 32′ 33″	
JD96	2661465.206	495840.3566	K43+195.139	7° 51′ 34″ (Y)	350			24.043	48.01034	0.8248	0.075		K43+171.097	K43+195.102	K43+219.107					
																	62.67586	112.3784	347° 24′ 07″	
JD97	2661574.879	495815.8458	K43+307.442	9° 48′ 57″ (Y)	153.1158	25	61.87	25.66	51.23134	0.7341	0.088	K43+281.783	K43+306.783	K43+307.398	K43+308.014	K43+333.014				
																	-3.1E-05	49.20095	357° 13′ 04″	
JD98	2661624.022	495813.4575	K43+356.555	6° 55′ 54″ (Z)	388.6949			23.541	47.02518	0.7122	0.057		K43+333.014	K43+356.527	K43+380.039					
																	0	52.48337	350° 17′ 09″	
JD99	2661675.753	495804.6019	K43+408.981	30° 28′ 19″ (Y)	60	25	38.73	28.942	56.91013	2.6349	0.974	K43+380.039	K43+405.039	K43+408.494	K43+411.949	K43+436.949				
																	14.67472	60.90555	20° 45′ 28″	
JD100	2661732.705	495826.188	K43+468.913	4° 17′ 27″ (Y)	461.487			17.289	34.56138	0.3237	0.016		K43+451.624	K43+468.905	K43+486.186					
																	0.001591	48.08299	25° 02′ 56″	
JD101	2661776.266	495846.5459	K43+516.980	43° 48′ 22″ (Z)	45	25	33.541	30.793	59.40525	4.123	2.18	K43+486.187	K43+511.187	K43+515.890	K43+520.592	K43+545.592				
																	51.33788	107.7507	341° 14′ 34″	
JD102	2661878.294	495811.8976	K43+622.550	36° 36′ 13″ (Z)	39.1327	25	31.278	25.62	50	2.7833	1.24	K43+596.930	K43+621.930	K43+621.930	K43+621.930	K43+646.930				
																	2.49E-05	65.87113	304° 38′ 21″	
JD103	2661915.735	495757.7023	K43+687.181	54° 34′ 39″ (Y)	48.26539	30	38.052	40.251	75.97561	6.9155	4.526	K43+646.930	K43+676.930	K43+684.918	K43+692.906	K43+722.906				
																	40.09412	80.34508	359° 13′ 00″	
EP	2661996.073	495756.604	K43+763																	

编制：王韬　　复核：张仕勇　　图号：S2-4

纵 坡 、 竖 曲 线 表

县道X347线新丰县仓前至下河洞（长春至下河洞段）公路改造工程

序 号	桩 号	竖 曲 线							纵 坡（%）		变坡点间距	直坡段长	备 注
		标 高（m）	凸曲线半径R（m）	凹曲线半径R（m）	切线长T（m）	外距E（m）	起点桩号	终点桩号	+	-	（m）	（m）	
0	K37+310	210.7084											
									1.627		50	27.08	
1	K37+360	211.5219	4000		22.92	0.0656658	K37+337.080	K37+382.920					
									0.481		70	26.488	
2	K37+430	211.8586		400	20.592	0.53003808	K37+409.408	K37+450.592					
									10.777		50	18.30016667	
3	K37+480	217.2471	300		11.10783333	0.205639936	K37+468.892	K37+491.108					
									3.37177778		45	8.083566667	
4	K37+525	218.7644	745.9764504		25.8086	0.44645098	K37+499.191	K37+550.809					
										-3.5476364	55	-0.00037622	
5	K37+580	216.8132		800	29.19177622	0.532599874	K37+550.808	K37+609.192					
									3.75030769		65	25.95902506	
6	K37+645	219.2509		250	9.849198718	0.194013431	K37+635.151	K37+654.849					
									11.6296667		90	65.82630128	
7	K37+735	229.7176	300		14.3245	0.3419855	K37+720.675	K37+749.325					
									2.08		70	39.8955	
8	K37+805	231.1736	4000		15.78	0.03112605	K37+789.220	K37+820.780					
									1.291		60	24.9525	
9	K37+865	231.9482		1500	19.2675	0.123745519	K37+845.733	K37+884.268					
									3.86		60	25.36	
10	K37+925	234.2642	1300		15.3725	0.090889906	K37+909.628	K37+940.372					
									1.495		65	32.8839	
11	K37+990	235.23595	800		16.7436	0.175217588	K37+973.256	K38+006.744					
										-2.6909	50	16.31245455	
12	K38+040	233.8905		1200	16.94394545	0.11962387	K38+023.056	K38+056.944					
									0.13309091		55	21.86550909	
13	K38+095	233.9637	1200		16.19054545	0.109222401	K38+078.809	K38+111.191					
										-2.5653333	105	66.67469646	
14	K38+200	231.2701	3843.9522		22.13475809	0.063729658	K38+177.865	K38+222.135					
										-3.717	70	-2.0482E-08	
15	K38+270	228.6682		1500	47.86524194	0.763693795	K38+222.135	K38+317.865					
									2.66503226		155	88.95459677	
16	K38+425	232.799	1000		18.18016129	0.165259132	K38+406.820	K38+443.180					
										-0.971	75	31.68403871	
17	K38+500	232.07075		400	25.1358	0.789760552	K38+474.864	K38+525.136					
									11.5969		50	6.253029412	
18	K38+550	237.8692	600		18.61117059	0.288646392	K38+531.389	K38+568.611					
									5.39317647		85	47.42610672	
19	K38+635	242.4534		800	18.96272269	0.224740532	K38+616.037	K38+653.963					
									10.1338571		70	35.9079916	
20	K38+705	249.5471	1000		15.12928571	0.114447643	K38+689.871	K38+720.129					

编制：王韬　　复核：张[illegible]　　图号：S2-5

纵 坡 、 竖 曲 线 表

县道X347线新丰县仓前至下河洞（长春至下河洞段）公路改造工程

序 号	桩 号	竖 曲 线							纵 坡（%）		变坡点间距	直坡段长	备 注
		标 高（m）	凸曲线半径R（m）	凹曲线半径R（m）	切线长T（m）	外距E（m）	起点桩号	终点桩号	+	-	（m）	（m）	
20	K38+705	249.5471	1000		15.12928571	0.114447643	K38+689.871	K38+720.129					
									7.108		95	69.44671429	
21	K38+800	256.2997		800	10.424	0.06791236	K38+789.576	K38+810.424					
									9.714		45	22.86733333	
22	K38+845	260.671	600		11.70866667	0.114244063	K38+833.291	K38+856.709					
									5.81111111		45	22.60566667	
23	K38+890	263.286		600	10.68566667	0.095152893	K38+879.314	K38+900.686					
									9.373		50	28.52633333	
24	K38+940	267.9725	800		10.788	0.07273809	K38+929.212	K38+950.788					
									6.676		60	23.59116667	
25	K39+000	271.9781		1000	25.62083333	0.32821355	K38+974.379	K39+025.621					
									11.8001667		120	78.03541667	
26	K39+120	286.1383	1500		16.34375	0.089039388	K39+103.656	K39+136.344					
									9.621		90	61.51375	
27	K39+210	294.7972	1500		12.1425	0.049146769	K39+197.858	K39+222.143					
									8.002		45	15.34180769	
28	K39+255	298.3981		800	17.51569231	0.191749673	K39+237.484	K39+272.516					
									12.3809231		65	30.15261538	
29	K39+320	306.4457	800		17.33169231	0.187742224	K39+302.668	K39+337.332					
									8.048		170	127.3749744	
30	K39+490	320.1273	1000		25.29333333	0.319876356	K39+464.707	K39+515.293					
									2.98933333		60	12.42353623	
31	K39+550	321.9209		600	22.28313043	0.413781585	K39+527.717	K39+572.283					
									10.4170435		115	84.836	
32	K39+665	333.9005	4000		7.880869565	0.007763513	K39+657.119	K39+672.881					
									10.023		65	47.66413043	
33	K39+730	340.41545		500	9.455	0.089397025	K39+720.545	K39+739.455					
									13.805		60	35.25885937	
34	K39+790	348.69845	350		15.28614062	0.333808707	K39+774.714	K39+805.286					
									5.0700625		80	51.39404688	
35	K39+870	352.7545		600	13.3198125	0.147847838	K39+856.680	K39+883.320					
									9.51		45	15.7801875	
36	K39+915	357.034	2000		15.9	0.0632025	K39+899.100	K39+930.900					
									7.92		50	18.4992	
37	K39+965	360.994		1000	15.6008	0.12169248	K39+949.399	K39+980.601					
									11.04016		125	87.97918462	
38	K40+090	374.7942	500		21.42001538	0.458817059	K40+068.580	K40+111.420					
									2.47215385		65	22.26229231	
39	K40+155	376.4011		400	21.31769231	0.568055007	K40+133.682	K40+176.318					
									13.131		90	57.26130769	
40	K40+245	388.219	600		11.421	0.108699367	K40+233.579	K40+256.421					

编制：王韬　　复核：张[illegible]　　图号：S2-5

纵 坡 、 竖 曲 线 表

县道X347线新丰县仓前至下河洞（长春至下河洞段）公路改造工程

序 号	桩 号	竖 曲 线							纵 坡（%）		变坡点间距	直坡段长	备 注
		标 高（m）	凸曲线半径R（m）	凹曲线半径R（m）	切线长T（m）	外距E（m）	起点桩号	终点桩号	+	-	（m）	（m）	
40	K40+245	388.219	600		11.421	0.108699367	K40+233.579	K40+256.421					
									9.324		125	99.36227273	
41	K40+370	399.874	600		14.21672727	0.168429445	K40+355.783	K40+384.217					
									4.58509091		55	22.2935	
42	K40+425	402.3958		500	18.48977273	0.341871696	K40+406.510	K40+443.490					
									11.981		50	15.86600505	
43	K40+475	408.3863	400		15.64422222	0.305927111	K40+459.356	K40+490.644					
									4.15888889		45	16.47148148	
44	K40+520	410.2578		400	12.8842963	0.207506364	K40+507.116	K40+532.884					
									10.601037		135	106.2031111	
45	K40+655	424.5692	500		15.91259259	0.253210603	K40+639.087	K40+670.913					
									4.236		50	23.35462963	
46	K40+705	426.6872		500	10.73277778	0.115192519	K40+694.267	K40+715.733					
									8.52911111		45	20.595	
47	K40+750	430.5253		500	13.67222222	0.18692966	K40+736.328	K40+763.672					
									13.998		50	24.25208547	
48	K40+800	437.5243	800		12.07569231	0.091138965	K40+787.924	K40+812.076					
									10.9790769		65	35.34892308	
49	K40+865	444.6607	350		17.57538462	0.441277349	K40+847.425	K40+882.575					
									0.936		70	36.91076923	
50	K40+935	445.3159		400	15.51384615	0.300849278	K40+919.486	K40+950.514					
									8.69292308		65	39.12153846	
51	K41+000	450.9663	1000		10.36461538	0.053712626	K40+989.635	K41+010.365					
									6.62		45	23.72438462	
52	K41+045	453.9453		300	10.911	0.198416535	K41+034.089	K41+055.911					
									13.894		70	43.9345	
53	K41+115	463.6711	300		15.1545	0.382764784	K41+099.846	K41+130.154					
									3.791		120	79.3895	
54	K41+235	468.2203		800	25.456	0.40500496	K41+209.544	K41+260.456					
									10.155		45	2.3935	
55	K41+280	472.79005	624.4492991		17.1505	0.235519241	K41+262.849	K41+297.151					
									4.662		45	8.382227273	
56	K41+325	474.88795		800	19.46727273	0.236859192	K41+305.533	K41+344.467					
									9.52881818		55	20.35825175	
57	K41+380	480.1288	1000		15.17447552	0.115132354	K41+364.826	K41+395.174					
									6.49392308		130	96.29283217	
58	K41+510	488.5709		500	18.53269231	0.343460684	K41+491.467	K41+528.533					
									13.907		120	81.80730769	
59	K41+630	505.2593	800		19.66	0.24157225	K41+610.340	K41+649.660					
									8.992		110	57.18740741	
60	K41+740	515.1505	500		33.15259259	1.099094396	K41+706.847	K41+773.153					

编制：王韬　　复核：张[illegible]　　图号：S2-5

纵 坡 、 竖 曲 线 表

县道X347线新丰县仓前至下河洞（长春至下河洞段）公路改造工程

序 号	桩 号	竖 曲 线							纵 坡（%）		变坡点间距	直坡段长	备 注
		标 高（m）	凸曲线半径R（m）	凹曲线半径R（m）	切线长T（m）	外距E（m）	起点桩号	终点桩号	+	-	（m）	（m）	
60	K41+740	515.1505	500		33.15259259	1.099094396	K41+706.847	K41+773.153					
										-4.269037	135	81.55962963	
61	K41+875	509.3873		1500	20.28777778	0.137197976	K41+854.712	K41+895.288					
										-1.564	105	56.14665079	
62	K41+980	507.7451	600		28.56557143	0.679993226	K41+951.434	K42+008.566					
										-11.085857	70	23.32978571	
63	K42+050	499.985		500	18.10464286	0.327778093	K42+031.895	K42+068.105					
										-3.844	95	59.12535714	
64	K42+145	496.3332		2000	17.77	0.078943225	K42+127.230	K42+162.770					
										-2.067	80	42.93238095	
65	K42+225	494.6796	2000		19.29761905	0.093099525	K42+205.702	K42+244.298					
										-3.9967619	105	13.24285714	
66	K42+330	490.483		2500	72.45952381	1.050076518	K42+257.540	K42+402.460					
									1.8		150	17.53387619	
67	K42+480	493.183	2700		60.0066	0.666813341	K42+419.993	K42+540.007					
										-2.6449333	75	-1.4552E-11	
68	K42+555	491.1993		1402.497545	14.9934	0.080143471	K42+540.007	K42+569.993					
										-0.5068333	60	31.29793333	
69	K42+615	490.8952	400		13.70866667	0.234909427	K42+601.291	K42+628.709					
										-7.3611667	60	13.07258333	
70	K42+675	486.4785		1500	33.21875	0.367828451	K42+641.781	K42+708.219					
										-2.932	140	81.13125	
71	K42+815	482.3737		5000	25.65	0.06579225	K42+789.350	K42+840.650					
										-1.906	180	128.67	
72	K42+995	478.9429		3000	25.68	0.1099104	K42+969.320	K43+020.680					
										-0.194	85	40.9325	
73	K43+080	478.778	2500		18.3875	0.067620031	K43+061.613	K43+098.387					
										-1.665	60	23.5375	
74	K43+140	477.779		2500	18.075	0.065341125	K43+121.925	K43+158.075					
										-0.219	60	27.945	
75	K43+200	477.6476	2000		13.98	0.0488601	K43+186.020	K43+213.980					
										-1.617	95	62.35925	
76	K43+295	476.11145		3000	18.66075	0.058037265	K43+276.339	K43+313.661					
										-0.37295	100	63.71966667	
77	K43+395	475.7385		5000	17.61958333	0.031044972	K43+377.380	K43+412.620					
									0.33183333		60	18.19041667	
78	K43+455	475.9376	1500		24.19	0.195052033	K43+430.810	K43+479.190					
										-2.8935	60	12.12125	
79	K43+515	474.2015		1500	23.68875	0.187052292	K43+491.311	K43+538.689					
									0.265		80	31.08625	
80	K43+595	474.4135	5000		25.225	0.063630062	K43+569.775	K43+620.225					

编制：王韬　　复核：张[illegible]　　图号：S2-5

纵 坡 、 竖 曲 线 表

县道X347线新丰县仓前至下河洞（长春至下河洞段）公路改造工程

序 号	桩 号	竖 曲 线							纵 坡（%）		变坡点间距	直坡段长	备 注
		标 高（m）	凸曲线半径R（m）	凹曲线半径R（m）	切线长T（m）	外距E（m）	起点桩号	终点桩号	+	-	（m）	（m）	
80	K43+595	474.4135	5000		25.225	0.063630062	K43+569.775	K43+620.225					
										-0.744	100	50.52658824	
81	K43+695	473.6695		700	24.24841176	0.419989624	K43+670.752	K43+719.248					
									6.18411765		68	43.75158824	
82	K43+763	477.8747											

编制：王 [illegible]　　复核：张 [illegible]　　图号：S2-5

公路用地表

县道X347线新丰县仓前至下河洞（长春至下河洞段）公路改造工程

起 讫 桩 号	长 度 (m)	所属县镇	土 地 类 别 及 数 量 (亩)													备 注
			旱地	山地	荒地	草地	鱼塘	果园	竹林	桉树	菜地	河流	旧路	宅基地	合计	
K37+310 ~ K43+763	6453.0	新丰县	0.70	39.79	5.35	1.78			0.07			0.07	79.16		126.93	
合 计																

编制：王松　　复核：张洪勇　　图号：S2-6

广东泛珠勘察设计有限公司	县道X347线新丰县仓前至下河洞（长春至下河洞段）公路改造工程	公路用地图	设计	王韬	复核	张世勇	审核	吴炳芳	图号	S2-7

N
长春村委会
E493969.950
N2658135.682
E493971.084
N2658099.362
E493964.378
N2658082.463
E493953.810
N2658065.628
E493942.854
N2658048.656
E493932.580
N2658031.182
E493923.861
N2658012.998
E493915.013
N2657995.088
E493905.399
N2657977.588
E493896.459
N2657959.678
E493887.217
N2657941.888
E493878.917
N2657923.688
E493869.591
N2657906.178
E493858.569
N2657891.197
E493844.087
N2657878.858
E493828.238
N2657873.914
E493808.489
N2657873.914
E493761.793
N2657827.159
E493775.897
N2657840.882
E493789.653
N2657855.998
E493796.906
N2657848.141
E493783.038
N2657834.363
E493769.571
E493878.462
N2657901.360
E493887.529
N2657919.321
E493896.462
N2657937.215
E493905.532
N2657955.041
E493914.565
N2657972.885
E493923.792
N2657990.631
E493932.748
N2658008.513
E493942.313
N2658025.902
E493951.461
N2658043.413
E493962.562
N2658059.828
E493973.497
N2658076.709
E493982.503
N2658096.004
E493866.364
N2657883.986
E493850.936
N2657870.063
E493838.174
N2657860.728
E493828.238
N2657873.914
E493808.489
N2657873.914
E493789.653
N2657855.998
E493775.897
N2657840.882
E493761.793
N2657827.159
E493769.571
217.38
217.24
219.14
223.51
217.53
217.16
217.71
218.99
220.54
221.00
222.89
223.59
224.20
224.92
226.48
226.62
227.05
227.63
228.96
229.57
229.52
229.97
230.08
230.59
230.72
230.82
230.96
231.04
231.91
232.35
233.59
234.20
234.92
235.91
236.82
237.64
238.90
239.20
240.50
240.56
241.13
242.13
243.95
245.63
246.36
247.30
248.90
249.10
249.20
249.50
249.60
249.70
249.80
249.90
250.00
250.10
250.20
250.30
250.40
250.50
250.60
250.70
250.80
250.90
251.00
251.10
251.20
251.30
251.40
251.50
251.60
251.70
251.80
251.90
252.00
252.10
252.20
252.30
252.40
252.50
252.60
252.70
252.80
252.90
253.00
253.10
253.20
253.30
253.40

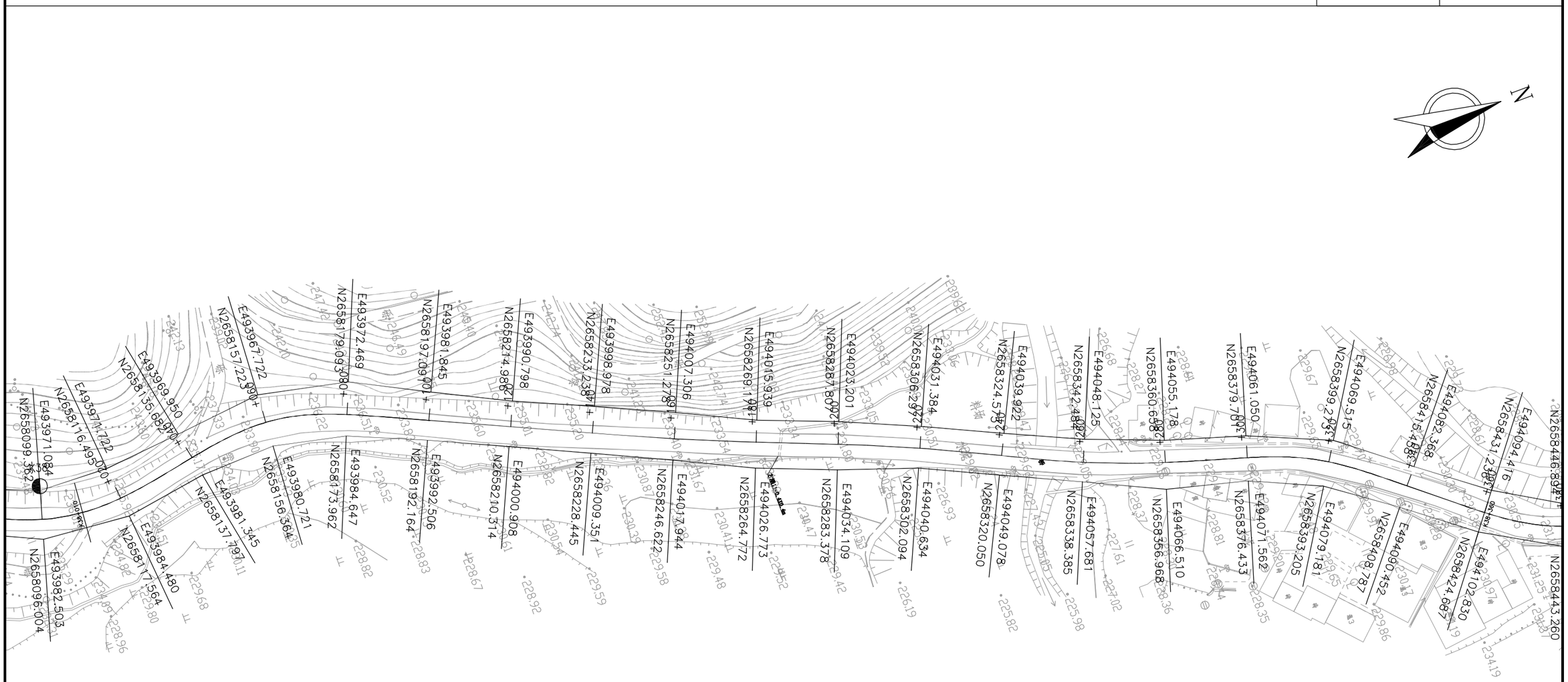

广东泛珠勘察设计有限公司	县道X347线新丰县仓前至下河洞（长春至下河洞段）公路改造工程	公路用地图	设计	王韬	复核	张世勇	审核	吴炳培	图号	S2-7

广东泛珠勘察设计有限公司	县道X347线新丰县仓前至下河洞（长春至下河洞段）公路改造工程	公路用地图	设计	王韬	复核	张洪勇	审核	吴炳芳	图号	S2-7

广东泛珠勘察设计有限公司	县道X347线新丰县仓前至下河洞（长春至下河洞段）公路改造工程	公路用地图	设计	王	复核	张	审核	吴	图号	S2-7

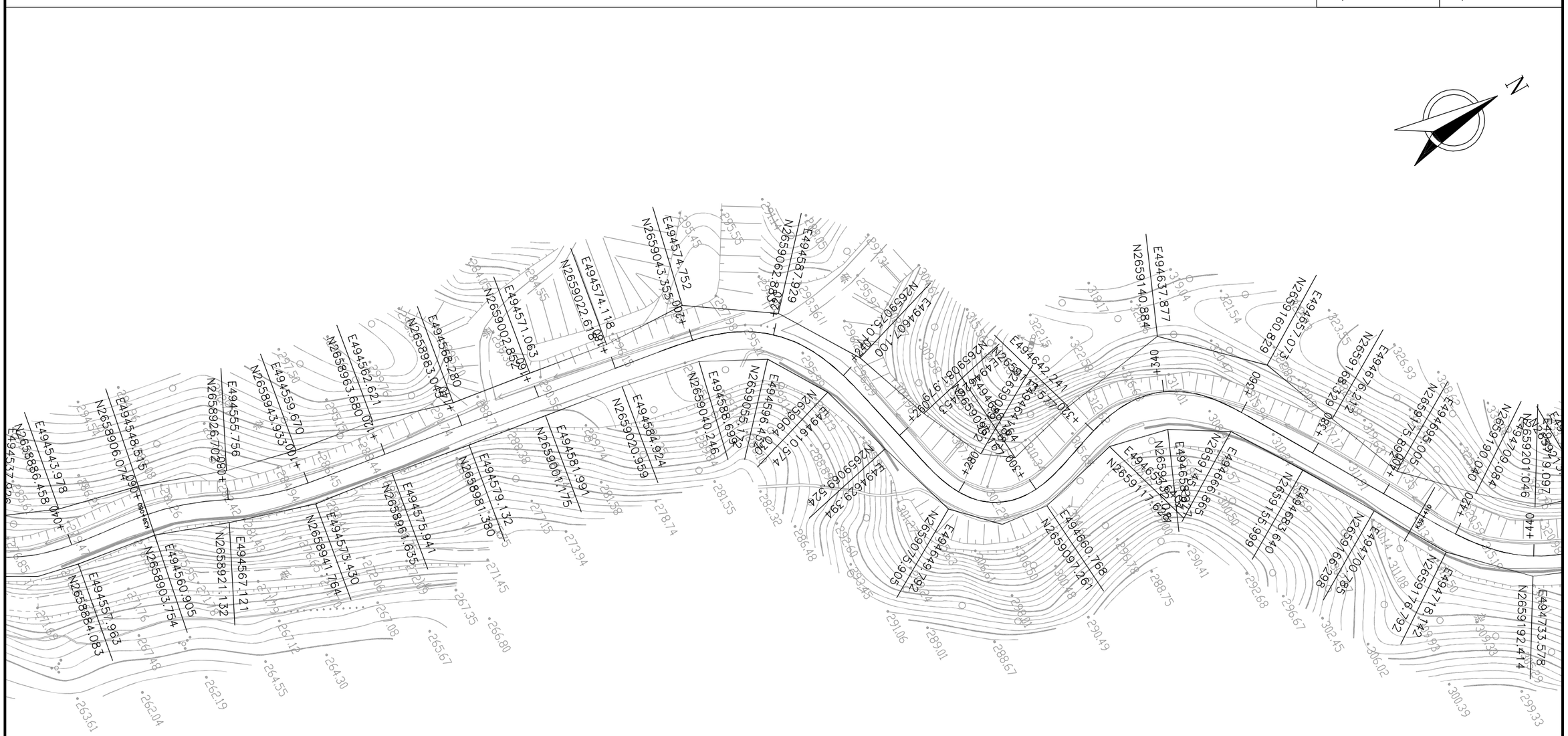

广东泛珠勘察设计有限公司	县道X347线新丰县仓前至下河洞（长春至下河洞段）公路改造工程	公路用地图	设计	王韬	复核	张洪勇	审核	吴清芳	图号	S2-7

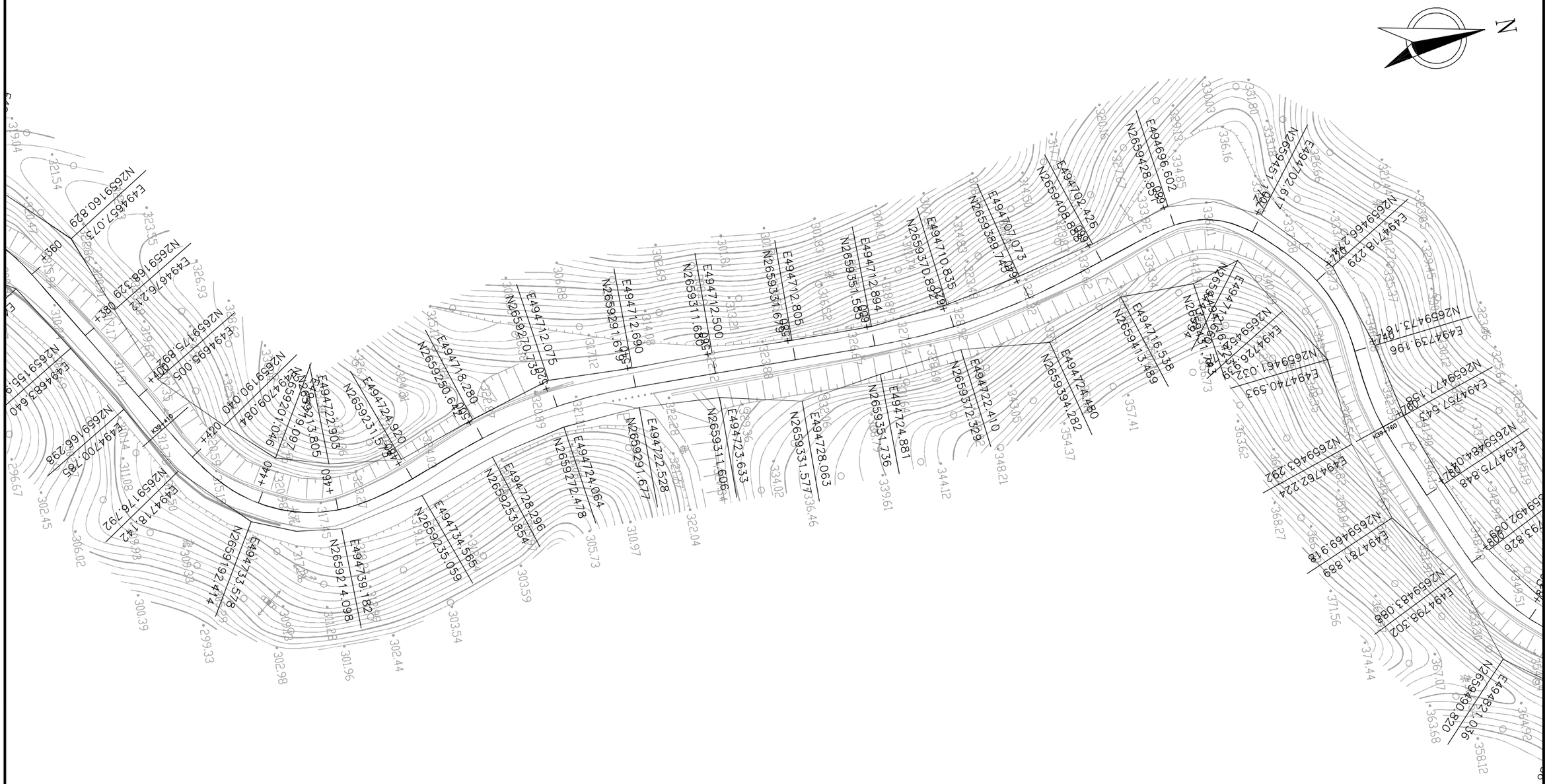

广东泛珠勘察设计有限公司	县道X347线新丰县仓前至下河洞（长春至下河洞段）公路改造工程	公路用地图	设计	王	复核		审核	吴	图号	S2-7

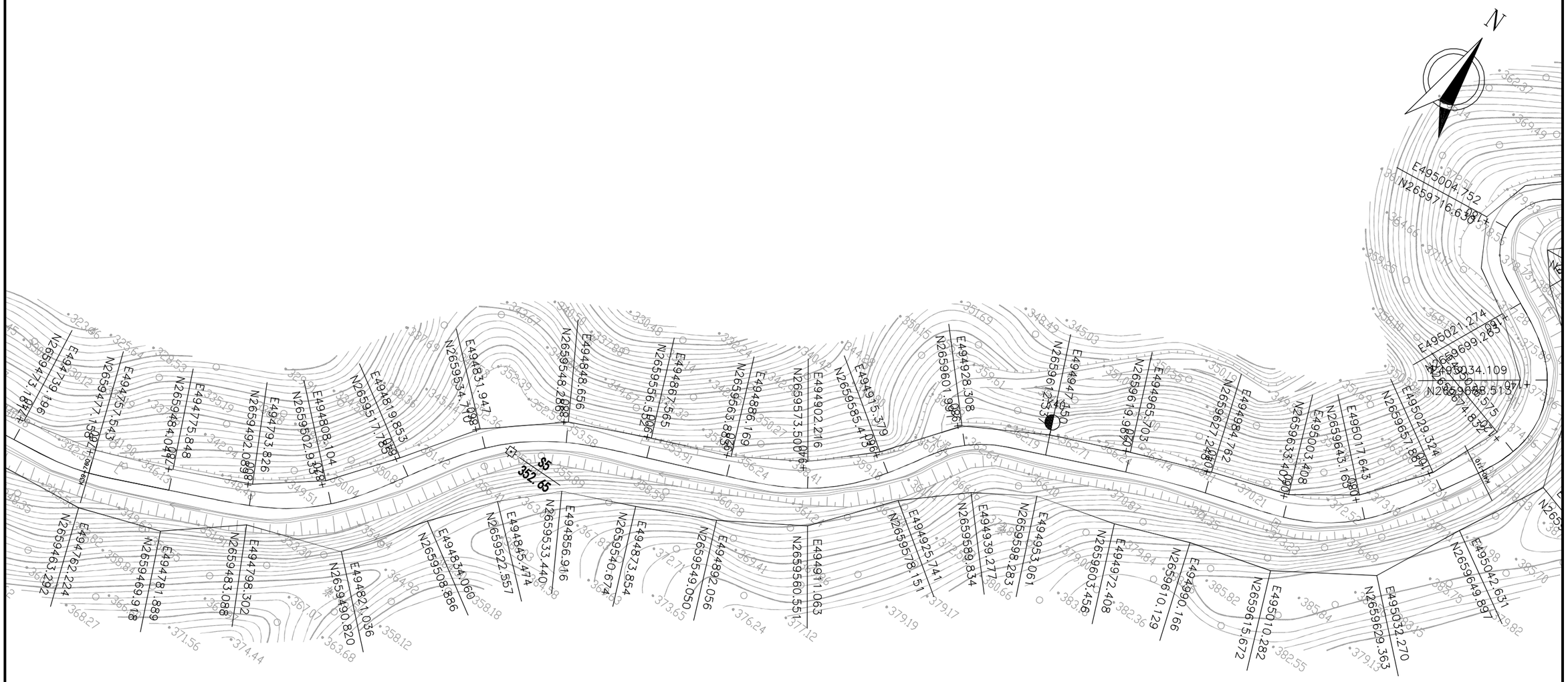

广东泛珠勘察设计有限公司	县道X347线新丰县仓前至下河洞（长春至下河洞段）公路改造工程	公路用地图	设计	王	复核		审核	吴	图号	S2-7

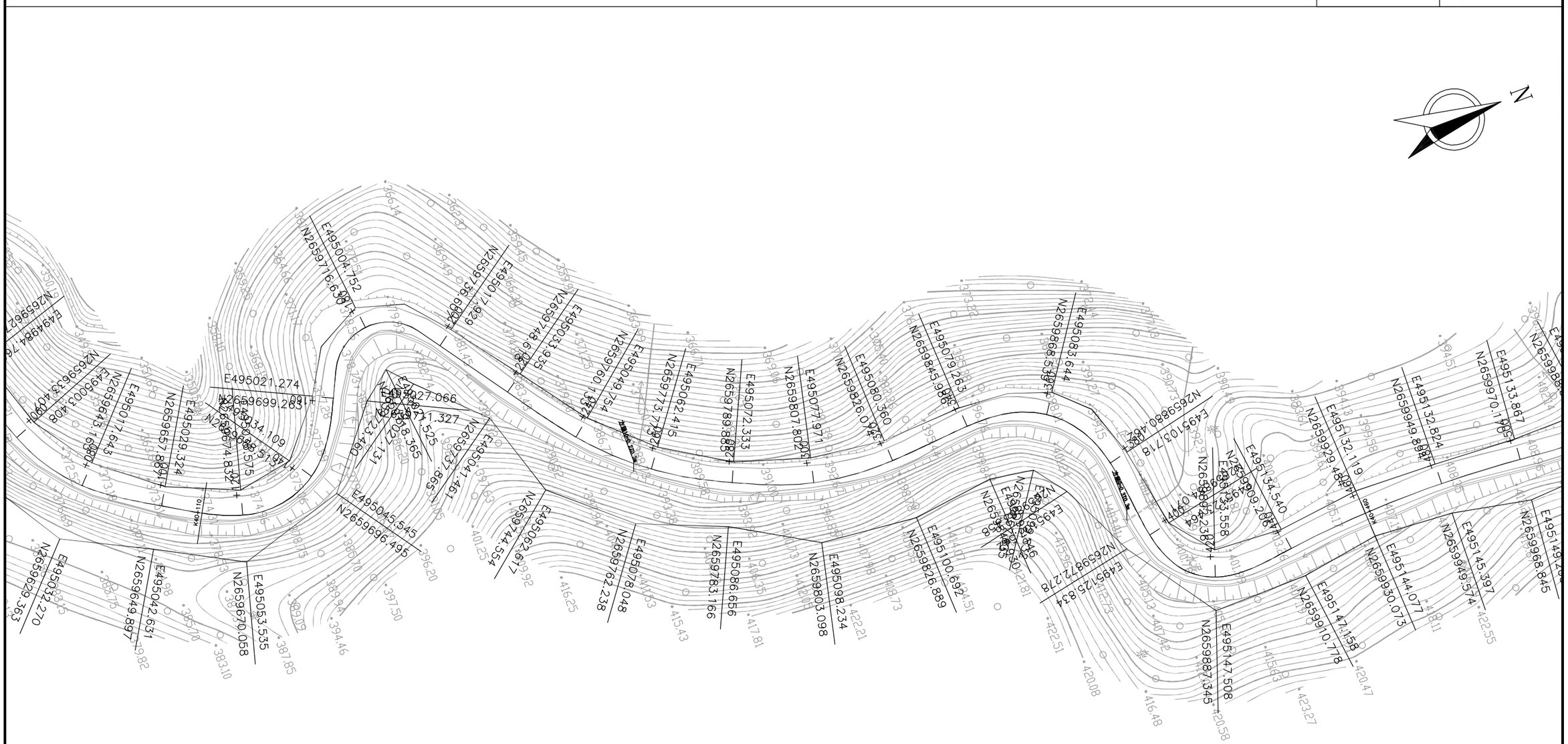

广东泛珠勘察设计有限公司	县道X347线新丰县仓前至下河洞（长春至下河洞段）公路改造工程	公路用地图	设计	王超	复核	张世勇	审核	吴炳芳	图号	S2-7

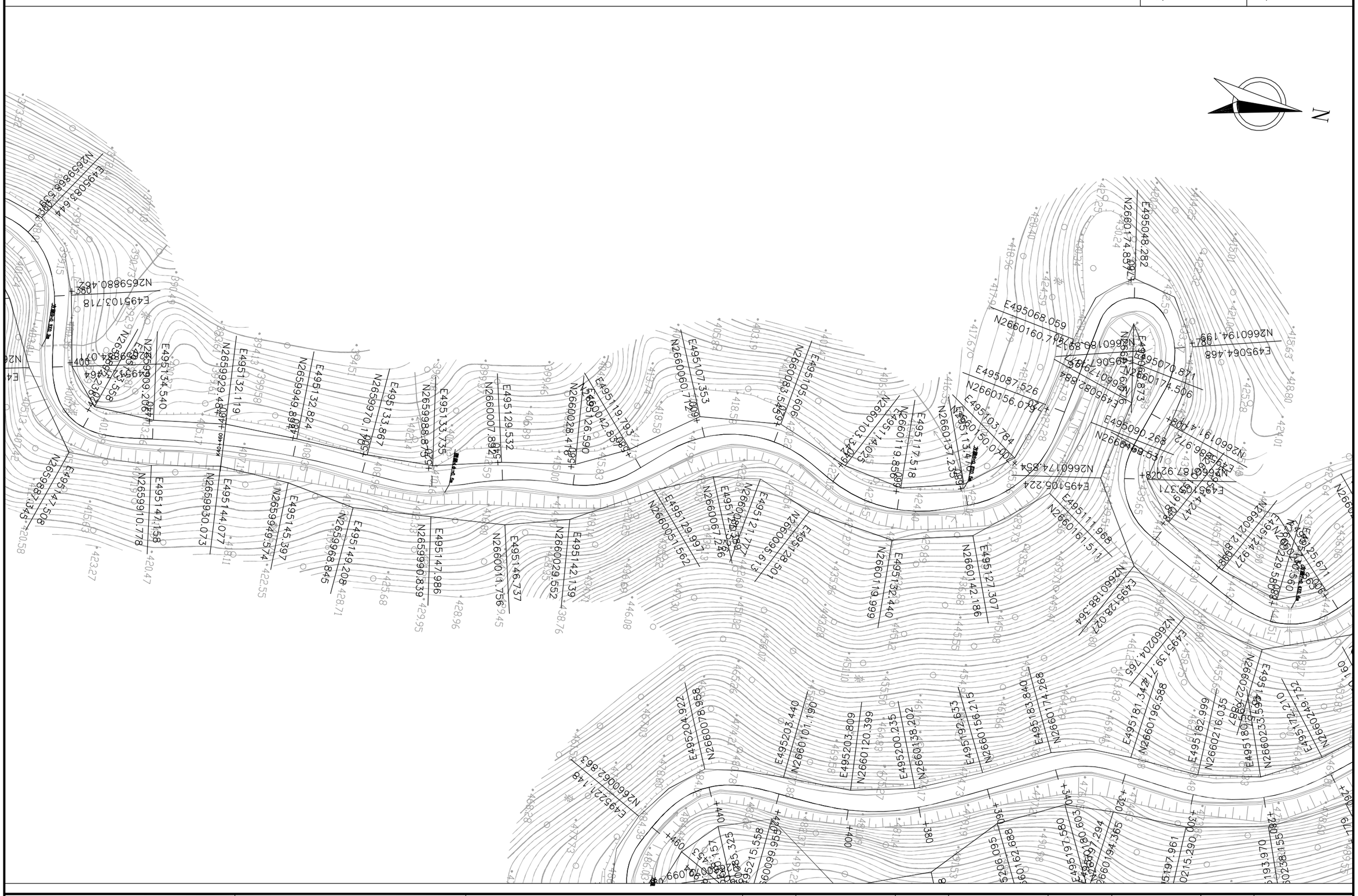
N
E495048.282
N2660174.839
E495068.059
N2660160.705
E495087.526
N2660156.047
E495103.784
N2660150.070
E495111.968
N2660161.514
E495127.307
N2660142.186
E495132.440
N2660119.999
E495107.353
N2660060.742
E495105.606
N2660083.542
E495117.518
N2660119.858
E495126.590
N2660042.835
E495129.532
N2660007.892
E495133.867
N2659970.195
E495134.540
N2659929.484
E495132.119
N2659988.873
E495132.824
N2659949.898
E495144.077
N2659930.073
E495145.397
N2659949.574
E495147.158
N2659910.778
E495147.508
N2659872.345
E495149.208
N2659968.845
E495147.986
N2659990.839
E495142.139
N2660029.552
E495146.737
N2660011.756
E495129.997
N2660005.562
E495121.477
N2660067.226
E495128.389
N2660095.671
E495128.501
N2660119.999
E495127.307
N2660142.186
E495125.671
N2660174.854
E495106.224
N2660187.920
E495071.371
N2660219.898
E495064.468
N2660194.199
E495079.871
N2660174.506
E495090.268
N2660191.408
E495086.972
N2660187.920
E495071.371
N2660219.898
E495125.671
N2660174.854
E495111.968
N2660161.514
E495128.027
N2660188.364
E495139.744
N2660204.765
E495181.342
N2660196.588
E495182.999
N2660216.035
E495180.587
N2660233.594
E495164.712
N2660249.732
E495203.440
N2660101.190
E495203.809
N2660120.399
E495200.235
N2660138.202
E495192.933
N2660151.921
E495183.840
N2660174.268
E495204.922
N2660078.968
E495224.009
N2660062.863
E495215.558
N2660099.955
E495197.961
N2660215.290
E495193.970
N2660238.155
E495180.303
N2660271.294
E495196.975
N2660194.365

N
+120
+140
+160
+180
+200
+220
+240
+260
+280
+300
+320
+340
+360
+380
+400
+420
+440
+460
+480
+500
+520
+540
+560
+580
+600
+620
+640
+660
+680
+700
+720
+740
+760
+780
+800
+820
+840
+860
+880
+900
+920
+940
+960
+980
+1000
+1020
+1040
+1060
+1080
+1100
+1120
+1140
+1160
E495048.282
N2660174.854
E495064.468
N2660194.193
E495068.059
N2660160.712
E495070.871
N2660174.506
E495087.526
N2660156.079
E495090.268
N2660169.511
E495103.784
N2660150.070
E495105.606
N2660083.543
E495106.992
N2660280.883
E495111.717
N2660257.496
E495111.968
N2660161.511
E495117.518
N2660137.235
E495121.777
N2660129.236
E495124.927
N2660212.878
E495125.671
N2660229.580
E495127.307
N2660142.186
E495128.501
N2660095.613
E495128.027
N2660188.364
E495129.997
N2660051.562
E495132.440
N2660119.999
E495136.412
N2660202.885
E495139.714
N2660204.765
E495152.044
N2660275.687
E495160.160
N2660249.752
E495169.942
N2660324.059
E495181.344
N2660196.588
E495183.840
N2660174.268
E495192.653
N2660156.215
E495200.235
N2660138.202
E495203.309
N2660120.399
E495210.440
N2660101.190
E495219.580
N2660081.603
E495222.290
N2660062.515
E495225.762
N2660043.604
E495229.244
N2660024.693
E495232.725
N2660005.782
E495236.207
N2659986.871
E495239.688
N2659967.960
E495243.170
N2659949.049
E495246.651
N2659930.138
E495250.133
N2659911.227
E495253.614
N2659892.316
E495257.096
N2659873.405
E495260.577
N2659854.494
E495264.059
N2659835.583
E495267.540
N2659816.672
E495271.022
N2659797.761
E495274.503
N2659778.850
E495277.984
N2659759.939
E495281.466
N2659741.028
E495284.947
N2659722.117
E495288.428
N2659703.206
E495291.910
N2659684.295
E495295.391
N2659665.384
E495298.872
N2659646.473
E495302.354
N2659627.562
E495305.835
N2659608.651
E495309.316
N2659589.740
E495312.798
N2659570.829
E495316.279
N2659551.918
E495319.760
N2659533.007
E495323.242
N2659514.096
E495326.723
N2659495.185
E495330.204
N2659476.274
E495333.686
N2659457.363
E495337.167
N2659438.452
E495340.648
N2659419.541
E495344.130
N2659400.630
E495347.611
N2659381.719
E495351.092
N2659362.808
E495354.574
N2659343.897
E495358.055
N2659324.986
E495361.536
N2659306.075
E495365.018
N2659287.164
E495368.499
N2659268.253
E495371.980
N2659249.342
E495375.462
N2659230.431
E495378.943
N2659211.520
E495382.424
N2659192.609
E495385.906
N2659173.698
E495389.387
N2659154.787
E495392.868
N2659135.876
E495396.350
N2659116.965
E495399.831
N2659098.054
E495403.312
N2659079.143
E495406.794
N2659060.232
E495410.275
N2659041.321
E495413.756
N2659022.410
E495417.238
N2659003.499
E495420.719
N2658984.588
E495424.200
N2658965.677
E495427.682
N2658946.766
E495431.163
N2658927.855
E495434.644
N2658908.944
E495438.126
N2658890.033
E495441.607
N2658871.122
E495445.088
N2658852.211
E495448.570
N2658833.300
E495451.051
N2658814.389
E495454.533
N2658795.478
E495458.014
N2658776.567
E495461.495
N2658757.656
E495464.977
N2658738.745
E495468.458
N2658719.834
E495471.939
N2658700.923
E495475.421
N2658682.012
E495478.902
N2658663.101
E495482.383
N2658644.190
E495485.865
N2658625.279
E495489.346
N2658606.368
E495492.827
N2658587.457
E495496.309
N2658568.546
E495499.790
N2658549.635
E495503.271
N2658530.724
E495506.753
N2658511.813
E495510.234
N2658492.902
E495513.715
N2658473.991
E495517.197
N2658455.080
E495520.678
N2658436.169
E495524.159
N2658417.258
E495527.641
N2658398.347
E495531.122
N2658379.436
E495534.603
N2658360.525
E495538.085
N2658341.614
E495541.566
N2658322.703
E495545.047
N2658303.792
E495548.529
N2658284.881
E495552.010
N2658265.970
E495555.491
N2658247.059
E495558.973
N2658228.148
E495562.454
N2658209.237
E495565.935
N2658190.326
E495569.417
N2658171.415
E495572.898
N2658152.504
E495576.379
N2658133.593
E495579.861
N2658114.682
E495583.342
N2658095.771
E495586.823
N2658076.860
E495590.305
N2658057.949
E495593.786
N2658039.038
E495597.267
N2658020.127
E495600.749
N2658001.216
E495604.230
N2657982.305
E495607.711
N2657963.394
E495611.193
N2657944.483
E495614.674
N2657925.572
E495618.155
N2657906.661
E495621.637
N2657887.750
E495625.118
N2657868.839
E495628.599
N2657849.928
E495632.081
N2657831.017
E495635.562
N2657812.106
E495639.043
N2657793.195
E495642.525
N2657774.284
E495646.006
N2657755.373
E495649.487
N2657736.462
E495652.969
N2657717.551
E495656.450
N2657698.640
E495659.931
N2657679.729
E495663.413
N2657660.818
E495666.894
N2657641.907
E495670.375
N2657622.996
E495673.857
N2657604.085
E495677.338
N2657585.174
E495680.819
N2657566.263
E495684.301
N2657547.352
E495687.782
N2657528.441
E495691.263
N2657509.530
E495694.745
N2657490.619
E495698.226
N2657471.708
E495701.707
N2657452.797
E495705.189
N2657433.886
E495708.670
N2657414.975
E495712.151
N2657396.064
E495715.633
N2657377.153
E495719.114
N2657358.242
E495722.595
N2657339.331
E495726.077
N2657320.420
E495729.558
N2657301.509
E495733.039
N2657282.598
E495736.521
N2657263.687
E495740.002
N2657244.776
E495743.483
N2657225.865
E495746.965
N2657206.954
E495750.446
N2657188.043
E495753.927
N2657169.132
E495757.409
N2657150.221
E495760.890
N2657131.310
E495764.371
N2657112.399
E495767.853
N2657093.488
E495771.334
N2657074.577
E495774.815
N2657055.666
E495778.297
N2657036.755
E495781.778
N2657017.844
E495785.259
N2657000.933
E495788.741
N2656982.022
E495792.222
N2656963.111
E495795.703
N2656944.200
E495799.185
N2656925.289
E495802.666
N2656906.378
E495806.147
N2656887.467
E495809.629
N2656868.556
E495813.110
N2656849.645
E495816.591
N2656830.734
E495820.073
N2656811.823
E495823.554
N2656792.912
E495827.035
N2656774.001
E495830.517
N2656755.090
E495834.000
N2656736.179
E495837.481
N2656717.268
E495840.963
N2656698.357
E495844.444
N2656679.446
E495847.925
N2656660.535
E495851.407
N2656641.624
E495854.888
N2656622.713
E495858.369
N2656603.802
E495861.851
N2656584.891
E495865.332
N2656565.980
E495868.813
N2656547.069
E495872.295
N2656528.158
E495875.776
N2656509.247
E495879.257
N2656490.336
E495882.739
N2656471.425
E495886.220
N2656452.514
E495889.701
N2656433.603
E495893.183
N2656414.692
E495896.664
N2656395.781
E495900.145
N2656376.870
E495903.627
N2656357.959
E495907.108
N2656339.048
E495910.589
N2656320.137
E495914.071
N2656301.226
E495917.552
N2656282.315
E495921.033
N2656263.404
E495924.515
N2656244.493
E495927.996
N2656225.582
E495931.477
N2656206.671
E495934.959
N2656187.760
E495938.440
N2656168.849
E495941.921
N2656149.938
E495945.403
N2656131.027
E495948.884
N2656112.116
E495952.365
N2656093.205
E495955.847
N2656074.294
E495959.328
N2656055.383
E495962.809
N2656036.472
E495966.291
N2656017.561
E495969.772
N2656000.650
E495973.253
N2655981.739
E495976.735
N2655962.828
E495980.216
N2655943.917
E495983.697
N2655925.006
E495987.179
N2655906.095
E495990.660
N2655887.184
E495994.141
N2655868.273
E495997.623
N2655849.362
E496001.104
N2655830.451
E496004.585
N2655811.540
E496008.067
N2655792.629
E496011.548
N2655773.718
E496015.029
N2655754.807
E496018.511
N2655735.896
E496021.992
N2655716.985
E496025.473
N2655698.074
E496028.955
N2655679.163
E496032.436
N2655660.252
E496035.917
N2655641.341
E496039.399
N2655622.430
E496042.880
N2655603.519
E496046.361
N2655584.608
E496049.843
N2655565.697
E496053.324
N2655546.786
E496056.805
N2655527.875
E496060.287
N2655508.964
E496063.768
N2655490.053
E496067.249
N2655471.142
E496070.731
N2655452.231
E496074.212
N2655433.320
E496077.693
N2655414.409
E496081.175
N2655395.498
E496084.656
N2655376.587
E496088.137
N2655357.676
E496091.619
N2655338.765
E496095.100
N2655319.854
E496098.581
N2655300.943
E496102.063
N2655282.032
E496105.544
N2655263.121
E496109.025
N2655244.210
E496112.507
N2655225.299
E496115.988
N2655206.388
E496119.469
N2655187.477
E496122.951
N2655168.566
E496126.432
N2655149.655
E496129.913
N2655130.744
E496133.395
N2655111.833
E496136.876
N2655092.922
E496140.357
N2655074.011
E496143.839
N2655055.100
E496147.320
N2655036.189
E496150.801
N2655017.278
E496154.283
N2655000.367
E496157.764
N2654981.456
E496161.245
N2654962.545
E496164.727
N2654943.634
E496168.208
N2654924.723
E496171.689
N2654905.812
E496175.171
N2654886.901
E496178.652
N2654867.990
E496182.133
N2654849.079
E496185.615
N2654830.168
E496189.096
N2654811.257
E496192.577
N2654792.346
E496196.059
N2654773.435
E496199.540
N2654754.524
E496203.021
N2654735.613
E496206.503
N2654716.702
E496209.984
N2654697.791
E496213.465
N2654678.880
E496216.947
N2654659.969
E496220.428
N2654641.058
E496223.909
N2654622.147
E496227.391
N2654603.236
E496230.872
N2654584.325
E496234.353
N2654565.414
E496237.835
N2654546.503
E496241.316
N2654527.592
E496244.797
N2654508.681
E496248.279
N2654489.770
E496251.760
N2654470.859
E496255.241
N2654451.948
E496258.723
N2654433.037
E496262.204
N2654414.126
E496265.685
N2654395.215
E496269.167
N2654376.304
E496272.648
N2654357.393
E496276.129
N2654338.482
E496279.611
N2654319.571
E496283.092
N2654300.660
E496286.573
N2654281.749
E496290.055
N2654262.838
E496293.536
N2654243.927
E496297.017
N2654225.016
E496300.499
N2654206.105
E496303.980
N2654187.194
E496307.461
N2654168.283
E496310.943
N2654149.372
E496314.424
N2654130.461
E496317.905
N2654111.550
E496321.387
N2654092.639
E496324.868
N2654073.728
E496328.349
N2654054.817
E496331.831
N2654035.906
E496335.312
N2654016.995
E496338.793
N2654000.084
E496342.275
N2653981.173
E496345.756
N2653962.262
E496349.237
N2653943.351
E496352.719
N2653924.440
E496356.200
N2653905.529
E496359.681
N2653886.618
E496363.163
N2653867.707
E496366.644
N2653848.796
E496370.125
N2653829.885
E496373.607
N2653810.974
E496377.088
N2653792.063
E496380.569
N2653773.152
E496384.051
N2653754.241
E496387.532
N2653735.330
E496391.013
N2653716.419
E496394.495
N2653697.508
E496397.976
N2653678.597
E496401.457
N2653659.686
E496404.939
N2653640.775
E496408.420
N2653621.864
E496411.901
N2653603.953
E496415.383
N2653585.042
E496418.864
N2653566.131
E496422.345
N2653547.220
E496425.827
N2653528.309
E496429.308
N2653509.398
E496432.789
N2653490.487
E496436.271
N2653471.576
E496439.752
N2653452.665
E496443.233
N2653433.754
E496446.715
N2653414.843
E496450.196
N2653395.932
E496453.677
N2653377.021
E496457.159
N2653358.110
E496460.640
N2653339.199
E496464.121
N2653320.288
E496467.603
N2653301.377
E496471.084
N2653282.466
E496474.565
N2653263.555
E496478.047
N2653244.644
E496481.528
N2653225.733
E496485.009
N2653206.822
E496488.491
N2653187.911
E496491.972
N2653169.000
E496495.453
N2653150.089
E496498.935
N2653131.178
E496502.416
N2653112.267
E496505.897
N2653093.356
E496509.379
N2653074.445
E496512.860
N2653055.534
E496516.341
N2653036.623
E496519.823
N2653017.712
E496523.304
N2653000.801
E496526.785
N2652981.890
E496530.267
N2652962.979
E496533.748
N2652944.068
E496537.229
N2652925.157
E496540.711
N2652906.246
E496544.192
N2652887.335
E496547.673
N2652868.424
E496551.155
N2652849.513
E496554.636
N2652830.602
E496558.117
N2652811.691
E496561.599
N2652792.780
E496565.080
N2652773.869
E496568.561
N2652754.958
E496572.043
N2652736.047
E496575.524
N2652717.136
E496579.005
N2652698.225
E496582.487
N2652679.314
E496585.968
N2652660.403
E496589.449
N2652641.492
E496592.931
N2652622.581
E496596.412
N2652603.670
E496599.893
N2652584.759
E496603.375
N2652565.848
E496606.856
N2652546.937
E496610.337
N2652528.026
E496613.819
N2652509.115
E496617.300
N2652490.204
E496620.781
N2652471.293
E496624.263
N2652452.382
E496627.744
N2652433.471
E496631.225
N2652414.560
E496634.707
N2652395.649
E496638.188
N2652376.738
E496641.669
N2652357.827
E496645.151
N2652338.916
E496648.632
N2652320.005
E496652.113
N2652301.094
E496655.595
N2652282.183
E496659.076
N2652263.272
E496662.557
N2652244.361
E496666.039
N2652225.450
E496669.520
N2652206.539
E496673.001
N2652187.628
E496676.483
N2652168.717
E496679.964
N2652149.806
E496683.445
N2652130.895
E496686.927
N2652111.984
E496690.408
N2652093.073
E496693.889
N2652074.162
E496697.371
N2652055.251
E496700.852
N2652036.340
E496704.333
N2652017.429
E496707.815
N2652000.904
E496711.296
N2651981.993
E496714.777
N2651963.082
E496718.259
N2651944.171
E496721.740
N2651925.260
E496725.221
N2651906.349
E496728.703
N2651887.438
E496732.184
N2651868.527
E496735.665
N2651849.616
E496739.147
N2651830.705
E496742.628
N2651811.794
E496746.109
N2651792.883
E496749.591
N2651773.972
E496753.072
N2651755.061
E496756.553
N2651736.150
E496760.035
N2651717.239
E496763.516
N2651698.328
E496766.997
N2651679.417
E496770.479
N2651660.506
E496773.960
N2651641.595
E496777.441
N2651622.684
E496780.923
N2651603.773
E496784.404
N2651584.862
E496787.885
N2651565.951
E496791.367
N2651547.040
E496794.848
N2651528.129
E496798.329
N2651509.218
E496801.811
N2651490.307
E496805.292
N2651471.396
E496808.773
N2651452.485
E496812.255
N2651433.574
E496815.736
N2651414.663
E496819.217
N2651395.752
E496822.699
N2651376.841
E496826.180
N2651357.930
E496829.661
N2651339.019
E496833.143
N2651320.108
E496836.624
N2651301.197
E496840.105
N2651282.286
E496843.587
N2651263.375
E496847.068
N2651244.464
E496850.549
N2651225.553
E496854.031
N2651206.642
E496857.512
N2651187.731
E496860.993
N2651168.820
E496864.475
N2651149.909
E496867.956
N2651131.000
E496871.437
N2651112.089
E496874.919
N2651093.178
E496878.400
N2651074.267
E496881.881
N2651055.356
E496885.363
N2651036.445
E496888.844
N2651017.534
E496892.325
N2651000.623
E496895.807
N2650981.712
E496899.288
N2650962.801
E496902.769
N2650943.890
E496906.251
N2650924.979
E496909.732
N2650906.068
E496913.213
N2650887.157
E496916.695
N2650868.246
E496920.176
N2650849.335
E496923.657
N2650830.424
E496927.139
N2650811.513
E496930.620
N2650792.602
E496934.101
N2650773.691
E496937.583
N2650754.780
E496941.064
N2650735.869
E496944.545
N2650716.958
E496948.027
N2650698.047
E496951.508
N2650679.136
E496954.989
N2650660.225
E496958.471
N2650641.314
E496961.952
N2650622.403
E496965.433
N2650603.492
E496968.915
N2650584.581
E496972.396
N2650565.670
E496975.877
N2650546.759
E496979.359
N2650527.848
E496982.840
N2650508.937
E496986.321
N2650490.026
E496989.803
N2650471.115
E496993.284
N2650452.204
E496996.765
N2650433.293
E497000.247
N2650414.382
E497003.728
N2650395.471
E497007.209
N2650376.560
E497010.691
N2650357.649
E497014.172
N2650338.738
E497017.653
N2650319.827
E497021.135
N2650300.916
E497024.616
N2650282.005
E497028.097
N2650263.094
E497031.579
N2650244.183
E497035.060
N2650225.272
E497038.541
N2650206.361
E497042.023
N2650187.450
E497045.504
N2650168.539
E497048.985
N2650149.628
E497052.467
N2650130.717
E497055.948
N2650111.806
E497059.429
N2650092.895
E497062.911
N2650073.984
E497066.392
N2650055.073
E497069.873
N2650036.162
E497073.355
N2650017.251
E497076.836
N2650000.340
E497080.317
N2649981.429
E497083.799
N2649962.518
E497087.280
N2649943.607
E497090.761
N2649924.696
E497094.243
N2649905.785
E497097.724
N2649886.874
E497101.205
N2649867.963
E497104.687
N2649849.052
E497108.168
N2649830.141
E497111.649
N2649811.230
E497115.131
N2649792.319
E497118.612
N2649773.408
E497122.093
N2649754.497
E497125.575
N2649735.586
E497129.056
N2649716.675
E497132.537
N2649697.764
E497136.019
N2649678.853
E497139.500
N2649659.942
E497142.981
N2649641.031
E497146.463
N2649622.120
E497149.944
N2649603.209
E497153.425
N2649584.298
E497156.907
N2649565.387
E497160.388
N2649546.476
E497163.869
N2649527.565
E497167.351
N2649508.654
E497170.832
N2649489.743
E497174.313
N2649470.832
E497177.795
N2649451.921
E497181.276
N2649433.010
E497184.757
N2649414.099
E497188.239
N2649395.188
E497191.720
N2649376.277
E497195.201
N2649357.366
E497198.683
N2649338.455
E497202.164
N2649319.544
E497205.645
N2649300.633
E497209.127
N2649281.722
E497212.608
N2649262.811
E497216.089
N2649243.900
E497219.571
N2649224.989
E497223.052
N2649206.078
E497226.533
N2649187.167
E497230.015
N2649168.256
E497233.496
N2649149.345
E497236.977
N2649130.434
E497240.459
N2649111.523
E497243.940
N2649092.612
E497247.421
N2649073.701
E497250.903
N2649054.790
E497254.384
N2649035.879
E497257.865
N2649016.968
E497261.347
N2649000.057
E497264.828
N2648981.146
E497268.309
N2648962.235
E497271.791
N2648943.324
E497275.272
N2648924.413
E497278.753
N2648905.502
E497282.235
N2648886.591
E497285.716
N2648867.680
E497289.197
N2648848.769
E497292.679
N2648829.858
E497296.160
N2648810.947
E497299.641
N2648792.036
E497303.123
N2648773.125
E497306.604
N2648754.214
E497310.085
N2648735.303
E497313.567
N2648716.392
E497317.048
N2648697.481
E497320.529
N2648678.570
E497324.011
N2648659.659
E497327.492
N2648640.748
E497330.973
N2648621.837
E497334.455
N2648602.926
E497337.936
N2648584.015
E497341.417
N2648565.104
E497344.899
N2648546.193
E497348.380
N2648527.282
E497351.861
N2648508.371
E497355.343
N2648489.460
E497358.824
N2648470.549
E497362.305
N2648451.638
E497365.787
N2648432.727
E497369.268
N2648413.816
E497372.749
N2648394.905
E497376.231
N2648375.994
E497379.712
N2648357.083
E497383.193
N2648338.172
E497386.675
N2648319.261
E497390.156
N2648300.350
E497393.637
N2648281.439
E497397.119
N2648262.528
E497400.600
N2648243.617
E497404.081
N2648224.706
E497407.563
N2648205.795
E497411.044
N2648186.884
E497414.525
N2648167.973
E497418.007
N2648149.062
E497421.488
N2648130.151
E497424.969
N2648111.240
E497428.451
N2648092.329
E497431.932
N2648073.418
E497435.413
N2648054.507
E497438.895
N2648035.596
E497442.376
N2648016.685
E497445.857
N2648000.774
E497449.339
N2647981.863
E497452.820
N2647962.952
E497456.301
N2647944.041
E497459.783
N2647925.130
E497463.264
N2647906.219
E497466.745
N2647887.308
E497470.227
N2647868.397
E497473.708
N2647849.486
E497477.189
N2647830.575
E497480.671
N2647811.664
E497484.152
N2647792.753
E497487.633
N2647773.842
E497491.115
N2647754.931
E497494.596
N2647736.020
E497498.077
N2647717.109
E497501.559
N2647698.198
E497505.040
N2647679.287
E497508.521
N2647660.376
E497512.003
N2647641.465
E497515.484
N2647622.554
E497518.965
N2647603.643
E497522.447
N2647584.732
E497525.928
N2647565.821
E497529.409
N2647546.910
E497532.891
N2647528.000
E497536.372
N2647509.089
E497539.853
N2647490.178
E497543.335
N2647471.267
E497546.816
N2647452.356
E497550.297
N2647433.445
E497553.779
N2647414.534
E497557.260
N2647395.623
E497560.741
N2647376.712
E497564.223
N2647357.801
E497567.704
N2647338.890
E497571.185
N2647319.979
E497574.667
N2647301.068
E497578.148
N2647282.157
E497581.629
N2647263.246
E497585.111
N2647244.335
E497588.592
N2647225.424
E497592.073
N2647206.513
E497595.555
N2647187.602
E497599.036
N2647168.691
E497602.517
N2647149.780
E497605.999
N2647130.869
E497609.480
N2647111.958
E497612.961
N2647093.047
E497616.443
N2647074.136
E497619.924
N2647055.225
E497623.405
N2647036.314
E497626.887
N2647017.403
E497630.368
N2647000.492
E497633.849
N2646981.581
E497637.331
N2646962.670
E497640.812
N2646943.759
E497644.293
N2646924.848
E497647.775
N2646905.937
E497651.256
N2646887.026
E497654.737
N2646868.115
E497658.219
N2646849.204
E497661.700
N2646830.293
E497665.181
N2646811.382
E497668.663
N2646792.471
E497672.144
N2646773.560
E497675.625
N2646754.649
E497679.107
N2646735.738
E497682.588
N2646716.827
E497686.069
N2646697.916
E497689.551
N2646679.005
E497693.032
N2646660.094
E497696.513
N2646641.183
E497699.995
N2646622.272
E497703.476
N2646603.361
E497706.957
N2646584.450
E497710.439
N2646565.539
E497713.920
N2646546.628
E497717.401
N2646527.717
E497720.883
N2646508.806
E497724.364
N2646489.895
E497727.845
N2646470.984
E497731.327
N2646452.073
E497734.808
N2646433.162
E497738.289
N2646414.251
E497741.771
N2646395.340
E497745.252
N2646376.429
E497748.733
N2646357.518
E497752.215
N2646338.607
E497755.696
N2646319.696
E497759.177
N2646300.785
E497762.659
N2646281.874
E497766.140
N2646262.963
E497769.621
N2646244.052
E497773.103
N2646225.141
E497776.584
N2646206.230
E497780.065
N2646187.319
E497783.547
N2646168.408
E497787.028
N2646149.497
E497790.509
N2646130.586
E497793.991
N2646111.675
E497797.472
N2646092.764
E497800.953
N2646073.853
E497804.435
N2646054.942
E497807.916
N2646036.031
E497811.397
N2646017.120
E497814.879
N2646000.209
E497818.360
N2645981.298
E497821.841
N2645962.387
E497825.323
N2645943.476
E497828.804
N2645924.565
E497832.285
N2645905.654
E497835.767
N2645886.743
E497839.248
N2645867.832
E497842.729
N2645848.921
E497846.211
N2645830.010
E497849.692
N2645811.099
E497853.173
N2645792.188
E497856.655
N2645773.277
E497860.136
N2645754.366
E497863.617
N2645735.455
E497867.099
N2645716.544
E497870.580
N2645697.633
E497874.061
N2645678.722
E497877.543
N2645659.811
E497881.024
N2645640.900
E497884.505
N2645621.989
E497887.987
N2645603.078
E497891.468
N2645584.167
E497894.949
N2645565.256
E497898.431
N2645546.345
E497901.912
N2645527.434
E497905.393
N2645508.523
E497908.875
N2645489.612
E497912.356
N2645470.701
E497915.837
N2645451.790
E497919.319
N2645432.879
E497922.800
N2645413.968
E497926.281
N2645395.057
E497929.763
N2645376.146
E497933.244
N2645357.235
E497936.725
N2645338.324
E497940.207
N2645319.413
E497943.688
N2645300.502
E497947.169
N2645281.591
E497950.651
N2645262.680
E497954.132
N2645243.769
E497957.613
N2645224.858
E497961.095
N2645205.947
E497964.576
N2645187.036
E497968.057
N2645168.125
E497971.539
N2645149.214
E497975.020
N2645130.303
E497978.501
N2645111.392
E497981.983
N2645092.481
E497985.464
N2645073.570
E497988.945
N2645054.659
E497992.427
N2645035.748
E497995.908
N2645016.837
E497999.389
N2645000.926
E498002.871
N2644982.015
E498006.352
N2644963.104
E498009.833
N2644944.193
E498013.315
N2644925.282
E498016.796
N2644906.371
E498020.277
N2644887.460
E498023.759
N2644868.549
E498027.240
N2644849.638
E498030.721
N2644830.727
E498034.203
N2644811.816
E498037.684
N2644792.905
E498041.165
N2644773.994
E498044.647
N2644755.083
E498048.128
N2644736.172
E498051.609
N2644717.261
E498055.091
N2644698.350
E498058.572
N2644679.439
E498062.053
N2644660.528
E498065.535
N2644641.617
E498069.016
N2644622.706
E498072.497
N2644603.795
E498075.979
N2644584.884
E498079.460
N2644565.973
E498082.941
N2644547.062
E498086.423
N2644528.151
E498089.904
N2644509.240
E498093.385
N2644490.329
E498096.867
N2644471.418
E498100.348
N2644452.507
E498103.829
N2644433.596
E498107.311
N2644414.685
E498110.792
N2644395.774
E498114.273
N2644376.863
E498117.755
N2644357.952
E498121.236
N2644339.041
E498124.717
N2644320.130
E498128.199
N2644301.219
E498131.680
N2644282.308
E498135.161
N2644263.397
E498138.643
N2644244.486
E498142.124
N2644225.575
E498145.605
N2644206.664
E498149.087
N2644187.753
E498152.568
N2644168.842
E498156.049
N2644149.931
E498159.531
N2644131.020
E498163.012
N2644112.109
E498166.493
N2644093.198
E498169.975
N2644074.287
E498173.456
N2644055.376
E498176.937
N2644036.465
E498180.419
N2644017.554
E498183.900
N2644000.643
E498187.381
N2643981.732
E498190.863
N2643962.821
E498194.344
N2643943.910
E498197.825
N2643924.999
E498201.307
N2643906.088
E498204.788
N2643887.177
E498208.269
N2643868.266
E498211.751
N2643849.355
E498215.232
N2643830.444
E498218.713
N2643811.533
E498222.195
N2643792.622
E498225.676
N2643773.711
E498229.157
N2643754.800
E498232.639
N2643735.889
E498236.120
N2643716.978
E498239.601
N2643698.067
E498243.083
N2643679.156
E498246.564
N2643660.245
E498250.045
N2643641.334
E498253.527
N2643622.423
E498257.008
N2643603.512
E498260.489
N2643584.601
E498263.971
N2643565.690
E498267.452
N2643546.779
E498270.933
N2643527.868
E498274.415
N2643508.957
E498277.896
N2643490.046
E498281.377
N2643471.135
E498284.859
N2643452.224
E498288.340
N2643433.313
E498291.821
N2643414.402
E498295.303
N2643395.491
E498298.784
N2643376.580
E498302.265
N2643357.669
E498305.747
N2643338.758
E498309.228
N2643319.847
E498312.709
N2643300.936
E498316.191
N2643282.025
E498319.672
N2643263.114
E498323.153
N2643244.203
E498326.635
N2643225.292
E498330.116
N2643206.381
E498333.597
N2643187.470
E498337.079
N2643168.559
E498340.560
N2643149.648
E498344.041
N2643130.737
E498347.523
N2643111.826
E498351.004
N2643092.915
E498354.485
N2643074.004
E498357.967
N2643055.093
E498361.448
N2643036.182
E498364.929
N2643017.271
E498368.411
N2643000.500
E498371.892
N2642981.589
E498375.373
N2642962.678
E498378.855
N2642943.767
E498382.336
N2642924.856
E498385.817
N2642905.945
E498389.299
N2642887.034
E498392.780
N2642868.123
E498396.261
N2642849.212
E498399.743
N2642830.301
E498403.224
N2642811.390
E498406.705
N2642792.479
E498410.187
N2642773.568
E498413.668
N2642754.657
E498417.149
N2642735.746
E498420.631
N2642716.835
E498424.112
N2642697.924
E498427.593
N2642679.013
E498431.075
N2642660.102
E498434.556
N2642641.191
E498438.037
N2642622.280
E498441.519
N2642603.369
E498445.000
N2642584.458
E498448.481
N2642565.547
E498451.963
N2642546.636
E498455.444
N2642527.725
E498458.925
N2642508.814
E498462.407
N2642489.903
E498465.888
N2642470.992
E498469.369
N2642452.081
E498472.851
N2642433.170
E498476.332
N2642414.259
E498479.813
N2642395.348
E498483.295
N2642376.437
E498486.776
N2642357.526
E498490.257
N2642338.615
E498493.739
N2642319.704
E498497.220
N2642300.793
E498500.701
N2642281.882
E498504.183
N2642262.971
E498507.664
N2642244.060
E498511.145
N2642225.149
E498514.627
N2642206.238
E498518.108
N2642187.327
E498521.589
N2642168.416
E498525.071
N2642149.505
E498528.552
N2642130.594
E498532.033
N2642111.683
E498535.515
N2642092.772
E498538.996
N2642073.861
E498542.477
N2642054.950
E498545.959
N2642036.039
E498549.440
N2642017.128
E498552.921
N2642000.217
E498556.403
N2641981.306
E498559.884
N2641962.395
E498563.365
N2641943.484
E498566.847
N2641924.573
E498570.328
N2641905.662
E498573.809
N2641886.751
E498577.291
N2641867.840
E498580.772
N2641848.929
E498584.253
N2641830.018
E498587.735
N2641811.107
E498591.216
N2641792.196
E498594.697
N2641773.285
E498598.179
N2641754.374
E498601.660
N2641735.463
E498605.141
N2641716.552
E498608.623
N2641697.641
E498612.104
N2641678.730
E498615.585
N2641659.819
E498619.067
N2641640.908
E498622.548
N2641621.997
E498626.029
N2641603.086
E498629.511
N2641584.175
E498632.992
N2641565.264
E498636.473
N2641546.353
E498639.955
N2641527.442
E498643.436
N2641508.531
E498646.917
N2641489.620
E498650.399
N2641470.709
E498653.880
N2641451.798
E498657.361
N2641432.887
E498660.843
N2641413.976
E498664.324
N2641395.065
E498667.805
N2641376.154
E498671.287
N2641357.243
E498674.768
N2641338.332
E498678.249
N2641319.421
E498681.731
N2641300.510
E498685.212
N2641281.599
E498688.693
N2641262.688
E498692.175
N2641243.777
E498695.656
N2641224.866
E498699.137
N2641205.955
E498702.619
N2641187.044
E498706.100
N2641168.133
E498709.581
N2641149.222
E498713.063
N2641130.311
E498716.544
N2641111.400
E498720.025
N2641092.489
E498723.507
N2641073.578
E498726.988
N2641054.667
E498730.469
N2641035.756
E498733.951
N2641016.845
E498737.432
N2641000.934
E498740.913
N2640982.023
E498744.395
N2640963.112
E498747.876
N2640944.201
E498751.357
N2640925.290
E498754.839
N2640906.379
E498758.320
N2640887.468
E498761.801
N2640868.557
E498765.283
N2640849.646
E498768.764
N2640830.735
E498772.245
N2640811.824
E498775.727
N2640792.913
E498779.208
N2640774.002
E498782.689
N2640755.091
E498786.171
N2640736.180
E498789.652
N2640717.269
E498793.133
N2640698.358
E498796.615
N2640679.447
E498800.096
N2640660.536
E498803.577
N2640641.625
E498807.059
N2640622.714
E498810.540
N2640603.803
E498814.021
N2640584.892
E498817.503
N2640565.981
E498820.984
N2640547.070
E498824.465
N2640528.159
E498827.947
N2640509.248
E498831.428
N2640490.337
E498834.909
N2640471.426
E498838.391
N2640452.515
E498841.872
N2640433.604
E498845.353
N2640414.693
E498848.835
N2640395.782
E498852.316
N2640376.871
E498855.797
N2640357.960
E498859.279
N2640339.049
E498862.760
N2640320.138
E498866.241
N2640301.227
E498869.723
N2640282.316
E498873.204
N2640263.405
E498876.685
N2640244.494
E498880.167
N2640225.583
E498883.648
N2640206.672
E498887.129
N2640187.761
E498890.611
N2640168.850
E498894.092
N2640149.939
E498897.573
N2640131.028
E498901.055
N2640112.117
E498904.536
N2640093.206
E498908.017
N2640074.295
E498911.499
N2640055.384
E498914.980
N2640036.473
E498918.461
N2640017.562
E498921.943
N2640000.651
E498925.424
N2639981.740
E498928.905
N2639962.829
E498932.387
N2639943.918
E498935.868
N2639925.007
E498939.349
N2639906.096
E498942.831
N2639887.185
E498946.312
N2639868.274
E498949.793
N2639849.363
E498953.275
N2639830.452
E498956.756
N2639811.541
E498960.237
N2639792.630
E498963.719
N2639773.719
E498967.200
N2639754.808
E498970.681
N2639735.897
E498974.163
N2639716.986
E498977.644
N2639698.075
E498981.125
N2639679.164
E498984.607
N2639660.253
E498988.088
N2639641.342
E498991.569
N2639622.431
E498995.051
N2639603.520
E498998.532
N2639584.609
E499002.013
N2639565.698
E499005.495
N2639546.787
E499008.976
N2639527.876
E499012.457
N2639508.965
E499015.939
N2639490.054
E499019.420
N2639471.143
E499022.901
N2639452.232
E499026.383
N2639433.321
E499029.864
N2639414.410
E499033.345
N2639395.499
E499036.827
N2639376.588
E499040.308
N2639357.677
E499043.789
N2639338.766
E499047.271
N2639319.855
E499050.752
N2639300.944
E499054.233
N2639282.033
E499057.715
N2639263.122
E499061.196
N2639244.211
E499064.677
N2639225.300
E499068.159
N2639206.389
E499071.640
N2639187.478
E499075.121
N2639168.567
E499078.603
N2639149.656
E499082.084
N2639130.745
E499085.565
N2639111.834
E499089.047
N2639092.923
E499092.528
N2639074.012
E499096.009
N2639055.101
E499099.491
N2639036.190
E499102.972
N2639017.279
E499106.453
N2639000.368
E499109.935
N2638981.457
E499113.416
N2638962.546
E499116.897
N2638943.635
E499120.379
N2638924.724
E499123.860
N2638905.813
E499127.341
N2638886.902
E499130.823
N2638867.991
E499134.304
N2638849.080
E499137.785
N2638830.169
E499141.267
N2638811.258
E499144.748
N2638792.347
E499148.229
N2638773.436
E499151.711
N2638754.525
E499155.192
N2638735.614
E499158.673
N2638716.703
E499162.155
N2638697.792
E499165.636
N2638678.881
E499169.117
N2638659.970
E499172.599
N2638641.059
E499176.080
N2638622.148
E499179.561
N2638603.237
E499183.043
N2638584.326
E499186.524
N2638565.415
E499190.005
N2638546.504
E499193.487
N2638527.593
E499196.968
N2638508.682
E499200.449
N2638489.771
E499203.931
N2638470.860
E499207.412
N2638451.949
E499210.893
N2638433.038
E499214.375
N2638414.127
E499217.856
N2638395.216
E499221.337
N2638376.305
E499224.819
N2638357.394
E499228.300
N2638338.483
E499231.781
N2638319.572
E499235.263
N2638300.661
E499238.744
N2638281.750
E499242.225
N2638262.839
E499245.707
N2638243.928
E499249.188
N2638225.017
E499252.669
N2638206.106
E499256.151
N2638187.195
E499259.632
N2638168.284
E499263.113
N2638149.373
E499266.595
N2638130.462
E499270.076
N2638111.551
E499273.557
N2638092.640
E499277.039
N2638073.729
E499280.520
N2638054.818
E499284.001
N2638035.907
E499287.483
N2638016.996
E499290.964
N2638000.085
E499294.445
N2637981.174
E499297.927
N2637962.263
E499301.408
N2637943.352
E499304.889
N2637924.441
E499308.371
N2637905.530
E499311.852
N2637886.619
E499315.333

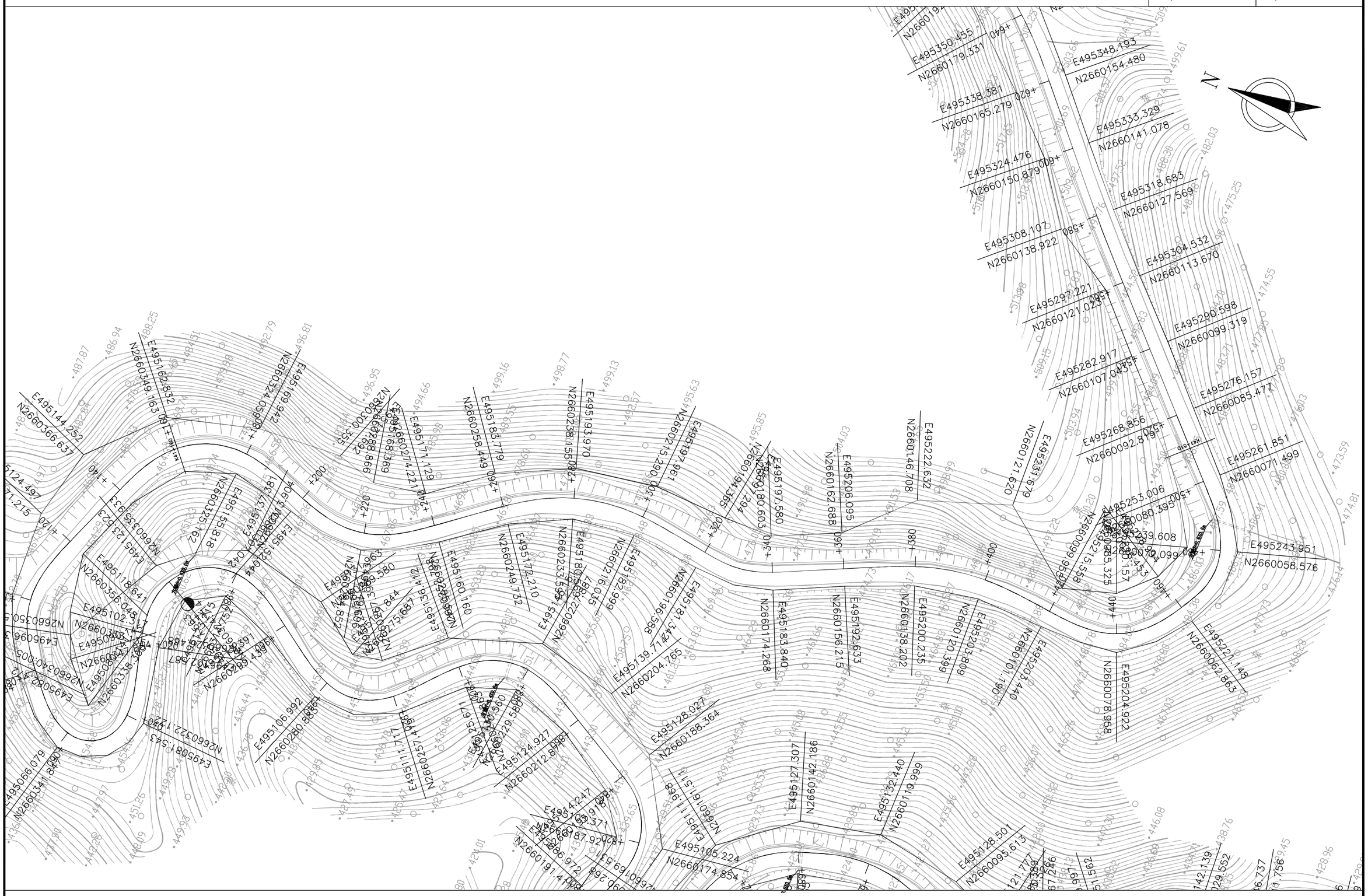
N
E495350.455
N2660179.331
+640
E495348.193
N2660154.480
E495338.381
N2660165.279
+620
E495333.329
N2660141.078
E495324.476
N2660150.879
+600
E495318.683
N2660127.569
E495308.107
N2660138.922
+580
E495304.532
N2660113.670
E495297.221
N2660121.023
+560
E495290.598
N2660099.319
E495282.917
N2660107.043
+540
E495276.157
N2660085.477
E495268.856
N2660092.819
+520
E495261.851
N2660071.499
E495253.006
N2660080.395
+500
E495243.951
N2660058.576
E495239.608
N2660069.954
+480
E495206.095
N2660162.688
+260
E495222.632
N2660146.708
+280
E495197.580
N2660180.603
+340
E495197.961
N2660215.290
+300
E495187.294
N2660199.365
+320
E495231.879
N2660171.620
E495183.840
N2660174.268
E495192.633
N2660156.215
E495200.235
N2660138.202
E495203.809
N2660120.389
E495203.440
N2660101.190
E495221.148
N2660062.863
E495204.922
N2660078.958
E495128.027
N2660188.364
E495127.307
N2660142.186
E495132.440
N2660119.999
E495128.501
N2660095.613
E495139.714
N2660204.765
E495181.247
N2660196.588
E495181.399
N2660182.999
E495160.160
N2660249.732
E495172.210
E495136.489
E495106.992
N2660280.885
E495124.927
E495105.224
N2660174.854
E495066.079
N2660341.849
E495508.543
N2660322.122
E495111.179
N2660257.498
E495125.671
N2660229.580
E495144.252
N2660366.637
E495162.832
N2660349.163
E495169.942
N2660524.059
E495118.641
N2660356.045
E495123.523
N2660355.953
E495155.818
N2660325.062
E495137.581
N2660325.042
E495152.044
E495102.417
N2660338.386
E495096.437
N2660340.005
E495022.310
N2660350.5
E495066.852
N2660325.852
E495275.689
N2660229.438
E495274.221
N2660230.355
E495168.369
N2660228.892
E495171.129
N2660258.449
E495183.779
N2660238.155
E495193.970
N2660233.535
E495197.603
N2660215.290
E495206.095
N2660162.688
E495222.632
N2660146.708
E495231.879
N2660171.620
E495253.006
N2660080.395
E495239.608
N2660069.954
E495243.951
N2660058.576
E495221.148
N2660062.863
E495204.922
N2660078.958
E495203.440
N2660101.190
E495200.235
N2660138.202
E495192.633
N2660156.215
E495183.840
N2660174.268
E495181.399
N2660182.999
E495181.247
N2660196.588
E495139.714
N2660204.765
E495160.160
N2660249.732
E495172.210
E495136.489
E495275.689
N2660229.438
E495274.221
N2660230.355
E495168.369
N2660228.892
E495171.129
N2660258.449
E495183.779
N2660238.155
E495193.970
N2660233.535
E495197.603
N2660215.290
E495197.961
N2660215.290
E495187.294
N2660199.365
E495197.580
N2660180.603

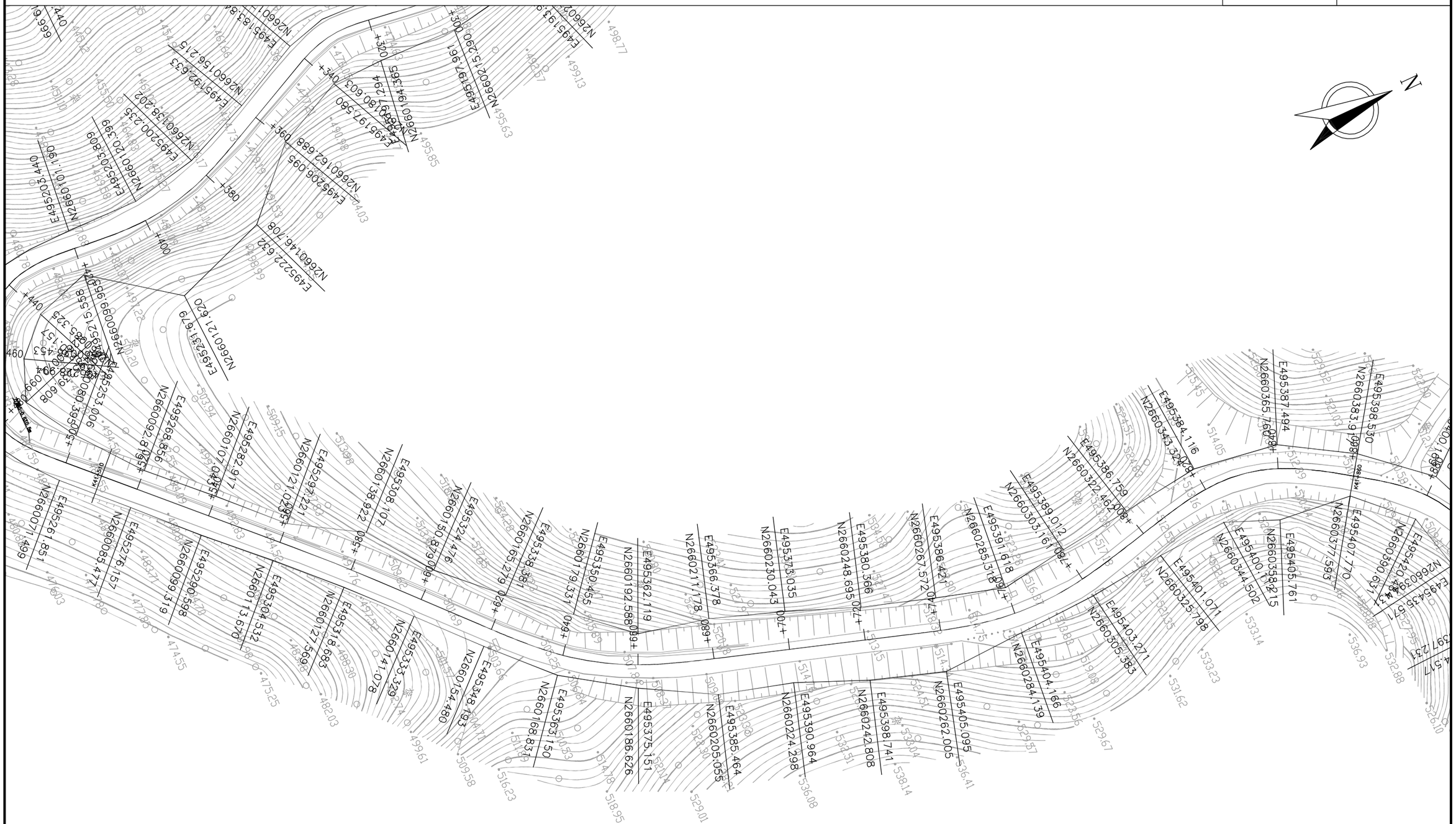
N
E495398.530
N2660383.998
E495387.494
N2660365.760
E495384.116
N2660343.323
E495386.759
N2660322.462
E495389.012
N2660303.161
E495391.618
N2660285.318
E495405.761
N2660358.215
E495400.111
N2660344.502
E495407.770
N2660377.593
E495401.071
N2660325.798
E495403.271
N2660305.383
E495404.166
N2660284.139
E495405.095
N2660262.005
E495386.421
N2660267.572
E495380.366
N2660248.695
E495373.035
N2660230.043
E495366.378
N2660211.178
E495362.119
N2660192.588
E495350.455
N2660179.337
E495338.381
N2660195.276
E495324.476
N2660150.876
E495308.107
N2660138.922
E495282.617
N2660107.045
E495268.856
N2660092.873
E495252.006
N2660080.395
E495239.608
N2660099.953
E495215.558
N2660121.620
E495231.679
N2660146.708
E495222.632
N2660162.688
E495206.095
N2660180.603
E495197.560
N2660197.294
E495197.961
N2660215.290
E495193.
N2660
E495183.84
N2660
E495192.633
N2660156.215
E495200.235
N2660158.202
E495205.809
N2660120.399
E495207.440
N2660170.190
E495261.851
N2660071.499
E495276.157
N2660085.477
E495294.598
N2660069.319
E495304.532
N2660113.670
E495318.983
N2660127.569
E495333.429
N2660141.078
E495348.183
N2660154.480
E495363.150
N2660168.831
E495375.151
N2660186.626
E495390.964
N2660224.298
E495385.464
N2660205.055
E495398.741
N2660242.808
E495404.117
N2660284.139
E495403.271
N2660305.383
E495401.071
N2660325.798
E495400.111
N2660344.502
E495405.761
N2660358.215
E495407.770
N2660377.593
E495409.
N2660
E495435.
N2660
E495
N2660
E495
N2660
E495

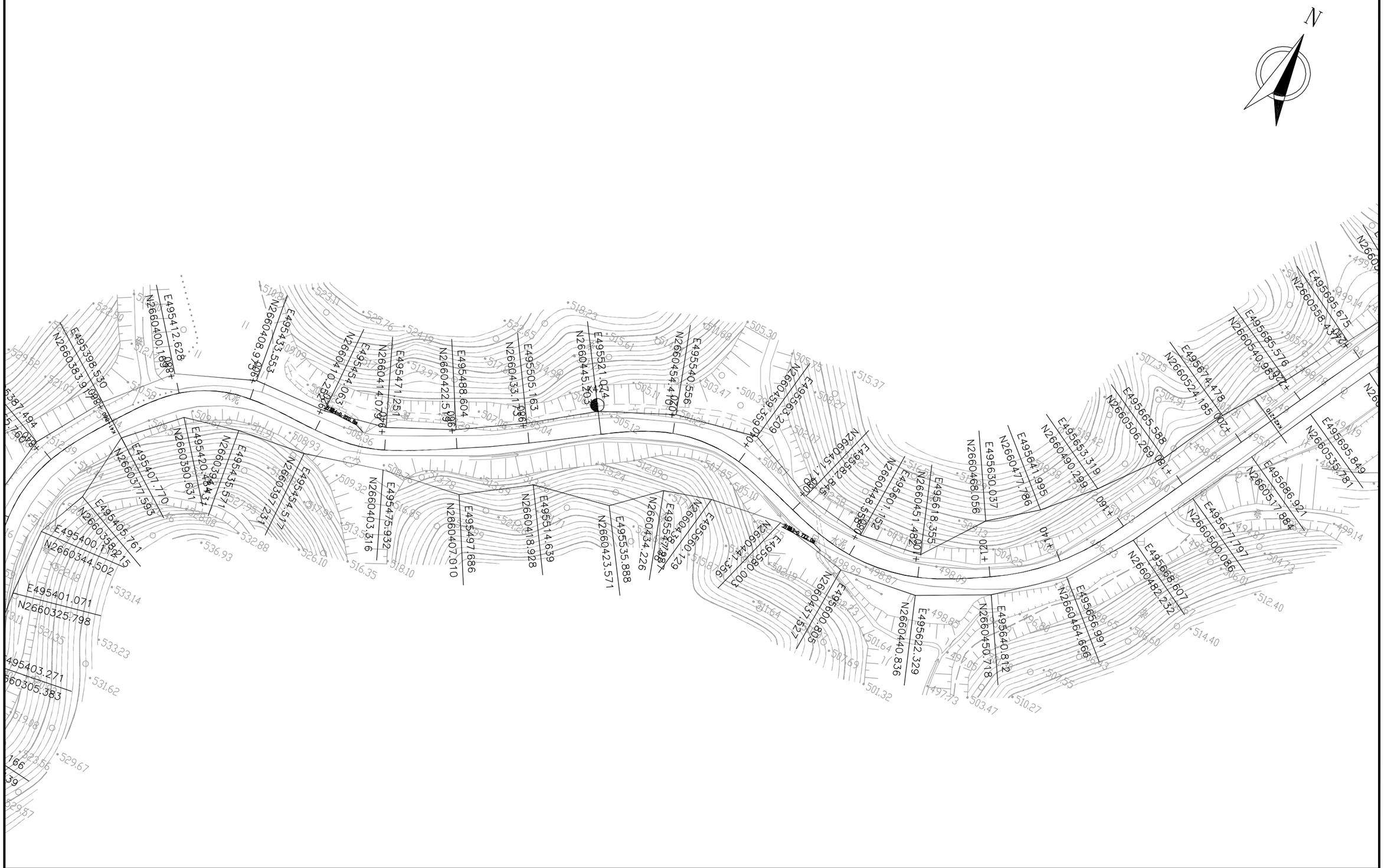
N
E495412.628
N2660400.1888
E495398.530
N2660383.997
E495433.553
N2660408.097
E495454.063
N2660411.025
E495471.251
N2660414.078
E495488.604
N2660422.596
E495505.163
N2660433.173
E495521.074
N2660445.403
E495540.556
N2660454.470
E495563.209
N2660459.759
E495582.245
N2660451.482
E495601.152
N2660448.558
E495618.355
N2660451.482
E495630.037
N2660468.056
E495641.995
N2660477.786
E495653.319
N2660490.299
E495665.588
N2660506.269
E495674.478
N2660524.185
E495685.576
N2660540.983
E495695.673
N2660556.437
E495695.849
N2660535.781
E495686.921
N2660517.864
E495677.797
N2660500.086
E495668.607
N2660482.232
E495656.991
N2660464.666
E495640.812
N2660450.718
E495622.329
N2660440.836
E495600.805
N2660431.527
E495580.003
N2660441.356
E495560.120
N2660434.226
E495535.888
N2660423.571
E495514.639
N2660418.928
E495497.686
N2660407.910
E495475.932
N2660403.316
E495454.517
N2660397.737
E495435.571
N2660390.631
E495420.484
N2660387.431
E495407.770
N2660377.593
E495405.761
N2660358.215
E495400.112
N2660344.502
E495401.071
N2660325.798
E495403.271
N2660305.383
+120
+140
+160
+180
+200
+220
+240
+260
+280
+300
+320
+340
+360
+380
+400
+420
+440
+460
+480
+500
+520
+540
+560
+580
+600
+620
+640
+660
+680
+700
+720
+740
+760
+780
+800
+820
+840
+860
+880
+900

广东泛珠勘察设计有限公司	县道X347线新丰县仓前至下河洞（长春至下河洞段）公路改造工程	公路用地图	设计	王韬	复核	张炳强	审核	吴炳芳	图号	S2-7

广东泛珠勘察设计有限公司	县道X347线新丰县仓前至下河洞（长春至下河洞段）公路改造工程	公路用地图	设计	王韬	复核	张世勇	审核	吴炳芳	图号	S2-7

广东泛珠勘察设计有限公司	县道X347线新丰县仓前至下河洞（长春至下河洞段）公路改造工程	公路用地图	设计	王	复核	张	审核	吴	图号	S2-7

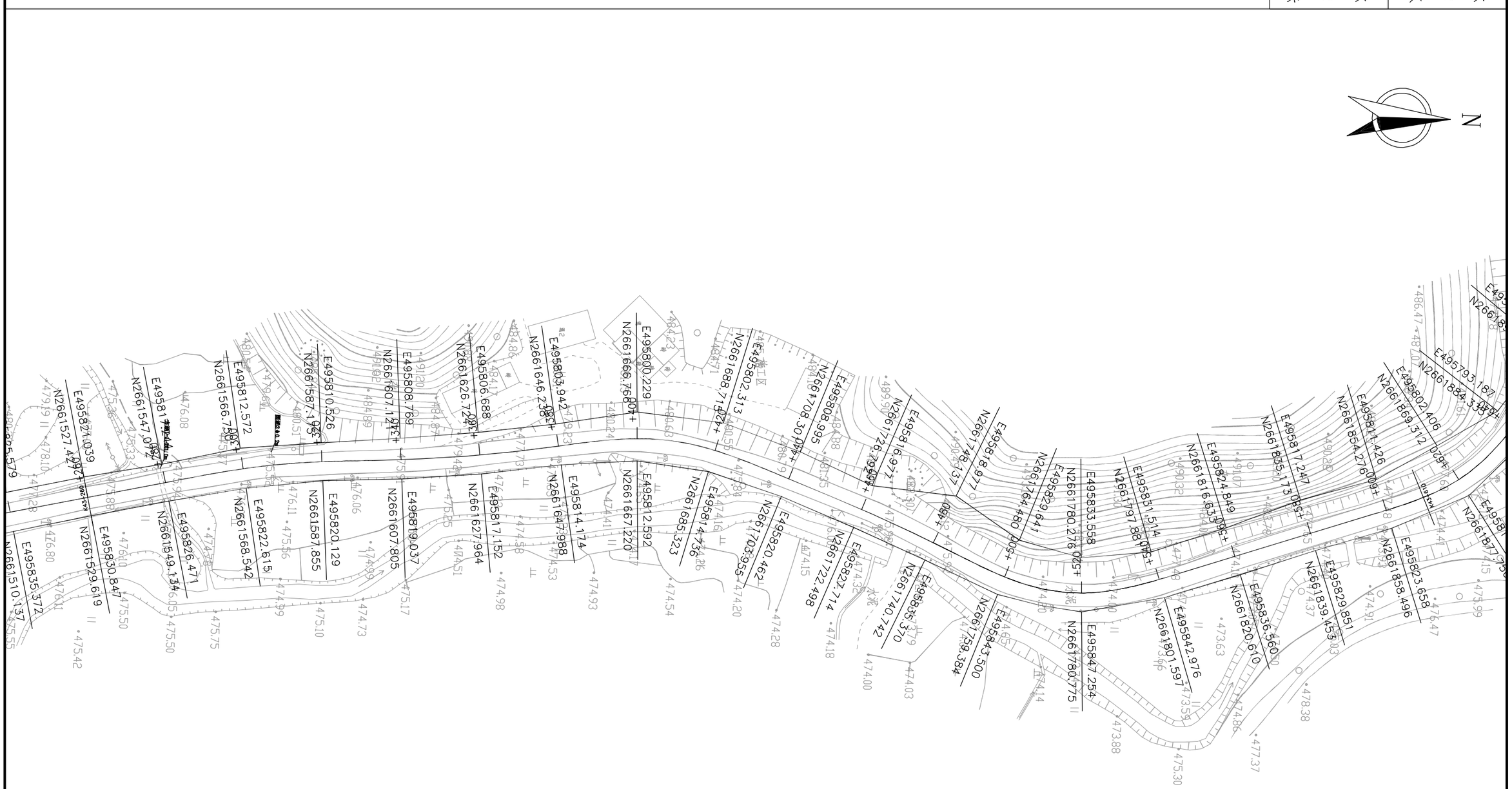

广东泛珠勘察设计有限公司	县道X347线新丰县仓前至下河洞（长春至下河洞段）公路改造工程	公路用地图	设计	王	复核	张	审核	吴	图号	S2-7

注:

1、本图尺寸均以m为单位。

2、本图比例1:1000。

3、本图坐标系采用1980西安坐标系,高程采用1985国家高程基准。

广东泛珠勘察设计有限公司	县道X347线新丰县仓前至下河洞（长春至下河洞段）公路改造工程	公路用地图	设计	王韬	复核	张世勇	审核	吴炳芳	图号	S2-7

赔偿树木、青苗数量表

县道X347线新丰县仓前至下河洞（长春至下河洞段）公路改造工程

序号	起迄桩号	长度(米)	所属县、镇	树 木 、青 苗 类 别 及 数 量							备 注
				水田 (亩)	竹林(亩)	果园(亩)	桉树(亩)	银杏(株)	松树 （亩）		
1	K37+310 ~ K43+763	6453.0			0.07						
2											
3											
4											
5											
6											
7											
8											
9											
10											
11											
12											
13											
14											
15											
16											
17											
18											
19											
20											
21											
22	合计				0.07		0.00				
23											

编制：王柏　　复核：张海鹏　　图号：S2-8

砍树挖根数量表

县道X347线新丰县仓前至下河洞（长春至下河洞段）公路改造工程

序　号	起讫桩号	长度 (m)	宽度(m) 位置		所属县、镇	砍灌木林 (直径10cm以下) (m^2)	砍树挖根 (直径10cm以上) (株)	砍树挖根 回填土 (立方米)	挖竹根 (m^3)	除草 (m^2)	备　注
			左	右							
1	K37+310 ~ K43+763	6453.0			新丰县	15913.17	249		4.20	1693	
2											
3											
4											
5											
6											
7											
8											
9											
10											
11											
12											
13											
14											
15											
16											
17											
18											
19											
20											
21											
22											
23	合　计					15913	249		4	1693	
24											
25											

编制：王松　　复核：张[illegible]　　图号：S2-9

逐　桩　坐　标　表

县道X347线新丰县仓前至下河洞（长春至下河洞段）公路改造工程

桩　号	坐　标		桩　号	坐　标		桩　号	坐　标		桩　号	坐　标	
	N (X)	E (Y)		N (X)	E (Y)		N (X)	E (Y)		N (X)	E (Y)
K37+310	2657620.371	493516.7801	K37+553.821	2657766.012	493701.2586	K37+760	2657887.243	493862.844	K38+036.291	2658133.251	493977.173
K37+318.440	2657628.43	493519.2871	K37+557.894	2657768.289	493704.635	K37+760.625	2657887.704	493863.2663	K38+040	2658136.895	493976.4808
K37+320	2657629.919	493519.7506	K37+560	2657769.521	493706.3431	K37+764.280	2657890.479	493865.6448	K38+060	2658156.762	493974.7046
K37+340	2657648.759	493526.4331	K37+561.967	2657770.704	493707.9143	K37+767.936	2657893.385	493867.8614	K38+061.291	2658158.049	493974.8079
K37+343.440	2657651.887	493527.8652	K37+580	2657782.657	493721.4023	K37+780	2657903.674	493874.1429	K38+062.476	2658159.227	493974.9357
K37+360	2657666.016	493536.4512	K37+586.967	2657787.554	493726.3584	K37+787.936	2657910.729	493877.7758	K38+063.662	2658160.401	493975.0953
K37+365.696	2657670.455	493540.0186	K37+600	2657796.589	493735.7508	K37+800	2657921.5	493883.2111	K38+080	2658175.998	493979.8154
K37+380	2657680.464	493550.2138	K37+602.830	2657798.509	493737.8296	K37+820	2657939.355	493892.2216	K38+088.662	2658183.901	493983.359
K37+387.951	2657685.245	493556.5643	K37+618.693	2657808.99	493749.7351	K37+840	2657957.211	493901.2322	K38+100	2658194.193	493988.1152
K37+400	2657691.426	493566.8995	K37+620	2657809.836	493750.7318	K37+860	2657975.066	493910.2427	K38+120	2658212.349	493996.5048
K37+412.951	2657697.229	493578.4774	K37+640	2657823.275	493765.539	K37+880	2657992.921	493919.2532	K38+140	2658230.504	494004.8944
K37+420	2657700.31	493584.8166	K37+640.670	2657823.741	493766.0205	K37+900	2658010.776	493928.2637	K38+144.919	2658234.97	494006.958
K37+437.951	2657708.427	493600.8274	K37+660	2657837.614	493779.4764	K37+908.103	2658018.01	493931.9141	K38+160	2658248.722	494013.1449
K37+440	2657709.397	493602.6312	K37+662.648	2657839.577	493781.2534	K37+920	2658028.55	493937.4314	K38+168.492	2658256.521	494016.5057
K37+445.490	2657712.056	493607.4346	K37+667.862	2657843.457	493784.7366	K37+931.693	2658038.746	493943.1572	K38+180	2658267.15	494020.9178
K37+453.029	2657715.84	493613.9544	K37+680	2657852.233	493793.1158	K37+940	2658045.884	493947.4044	K38+192.065	2658278.364	494025.3662
K37+460	2657719.469	493619.9064	K37+687.862	2657857.138	493799.2491	K37+955.284	2658058.782	493955.603	K38+200	2658285.74	494028.2919
K37+478.029	2657729.198	493635.0846	K37+692.259	2657859.376	493803.0313	K37+960	2658062.713	493958.2081	K38+214.314	2658298.923	494033.8695
K37+480	2657730.273	493636.7371	K37+696.655	2657861.185	493807.0361	K37+972.535	2658073.161	493965.1331	K38+220	2658304.113	494036.1911
K37+482.888	2657731.848	493639.1582	K37+700	2657862.268	493810.1997	K37+980	2658079.414	493969.2108	K38+236.564	2658319.075	494043.2954
K37+500	2657740.825	493653.7241	K37+716.655	2657865.199	493826.5724	K37+997.535	2658095.016	493977.1297	K38+240	2658322.154	494044.8199
K37+505.855	2657743.731	493658.8063	K37+720	2657865.727	493829.8745	K38+000	2658097.363	493977.8831	K38+260	2658340.257	494053.3154
K37+520	2657750.4	493671.2801	K37+728.640	2657868.259	493838.1199	K38+004.413	2658101.646	493978.9398	K38+261.564	2658341.697	494053.9267
K37+528.821	2657754.301	493679.1914	K37+740	2657873.995	493847.887	K38+011.291	2658108.461	493979.8237	K38+265.954	2658345.763	494055.5821
K37+540	2657759.203	493689.2376	K37+740.625	2657874.383	493848.3767	K38+020	2658117.162	493979.6776	K38+270.343	2658349.863	494057.1478

编制：王韬　　复核：张丹勇　　图号：S2-10

逐　桩　坐　标　表

县道X347线新丰县仓前至下河洞（长春至下河洞段）公路改造工程

桩　号	坐　标		桩　号	坐　标		桩　号	坐　标		桩　号	坐　标	
	N (X)	E (Y)		N (X)	E (Y)		N (X)	E (Y)		N (X)	E (Y)
K38+280	2658358.99	494060.3016	K38+472.958	2658530.267	494143.3178	K38+700	2658661.77	494318.1243	K38+959.732	2658818.962	494509.1417
K38+295.343	2658373.652	494064.8227	K38+480	2658536.634	494146.3239	K38+720	2658673.927	494334.0034	K38+960	2658819.193	494509.2777
K38+300	2658378.108	494066.175	K38+486.484	2658542.685	494148.6495	K38+722.357	2658675.388	494335.8537	K38+979.732	2658835.865	494519.8185
K38+315.343	2658392.384	494071.7399	K38+491.319	2658547.257	494150.222	K38+740	2658686.188	494349.8043	K38+980	2658836.082	494519.9755
K38+315.976	2658392.944	494072.0348	K38+500	2658555.437	494153.1279	K38+742.533	2658687.716	494351.8239	K38+981.887	2658837.6	494521.0966
K38+316.609	2658393.501	494072.3363	K38+516.319	2658570.075	494160.2643	K38+760	2658698.107	494365.8642	K38+984.041	2658839.308	494522.409
K38+320	2658396.422	494074.0574	K38+520	2658573.075	494162.397	K38+762.708	2658699.694	494368.0587	K39+000	2658851.311	494532.9184
K38+336.609	2658409.666	494084.0598	K38+523.584	2658575.836	494164.6796	K38+780	2658709.808	494382.084	K39+004.041	2658854.25	494535.6914
K38+340	2658412.281	494086.218	K38+530.848	2658580.897	494169.8825	K38+800	2658721.506	494398.3062	K39+020	2658866.397	494546.015
K38+352.440	2658421.875	494094.1355	K38+540	2658586.199	494177.3316	K38+801.340	2658722.29	494399.3935	K39+024.041	2658869.831	494548.1425
K38+360	2658427.752	494098.8917	K38+555.848	2658593.548	494191.3649	K38+820	2658732.488	494415.0008	K39+027.135	2658872.591	494549.5402
K38+372.440	2658438.086	494105.7889	K38+560	2658595.35	494195.1054	K38+826.340	2658735.156	494420.749	K39+030.229	2658875.45	494550.7205
K38+373.561	2658439.081	494106.3056	K38+580	2658604.029	494213.1237	K38+840	2658738.747	494433.9052	K39+040	2658884.902	494553.1395
K38+374.683	2658440.088	494106.7998	K38+600	2658612.709	494231.1421	K38+851.340	2658740.401	494445.123	K39+050.229	2658895.05	494554.4105
K38+380	2658444.991	494108.8531	K38+620	2658621.389	494249.1605	K38+860	2658741.66	494453.6895	K39+054.237	2658899.037	494554.8218
K38+394.683	2658459.091	494112.9227	K38+623.298	2658622.82	494252.1321	K38+876.340	2658746.949	494469.054	K39+060	2658904.738	494555.6483
K38+400	2658464.249	494114.2127	K38+638.009	2658629.481	494265.2469	K38+880	2658749.024	494472.0654	K39+066.847	2658911.396	494557.2355
K38+416.436	2658480.194	494118.2005	K38+640	2658630.425	494267.0002	K38+880.419	2658749.284	494472.3934	K39+079.457	2658923.123	494561.8247
K38+420	2658483.65	494119.0712	K38+652.719	2658636.687	494278.0702	K38+884.497	2658752.048	494475.3883	K39+079.505	2658923.166	494561.8462
K38+436.436	2658499.274	494124.1152	K38+660	2658640.386	494284.3412	K38+900	2658765.157	494483.5097	K39+080	2658923.61	494562.0656
K38+437.933	2658500.638	494124.7314	K38+663.525	2658642.178	494287.3772	K38+909.497	2658774.029	494486.8948	K39+089.887	2658932.776	494565.7448
K38+439.431	2658501.987	494125.3815	K38+680	2658650.651	494301.5059	K38+920	2658783.82	494490.6922	K39+100	2658942.609	494568.0679
K38+440	2658502.495	494125.6375	K38+688.525	2658655.236	494308.6926	K38+928.964	2658792.015	494494.3219	K39+100.268	2658942.874	494568.1091
K38+459.431	2658518.774	494136.2073	K38+692.941	2658657.699	494312.3577	K38+940	2658801.878	494499.2723	K39+120	2658962.378	494571.1027
K38+460	2658519.236	494136.5405	K38+697.357	2658660.227	494315.9786	K38+948.430	2658809.226	494503.4036	K39+140	2658982.146	494574.137

编制：王韬　　复核：张丹勇　　图号：S2-10

逐　桩　坐　标　表

县道X347线新丰县仓前至下河洞（长春至下河洞段）公路改造工程

桩　号	坐　标		桩　号	坐　标		桩　号	坐　标		桩　号	坐　标	
	N (X)	E (Y)		N (X)	E (Y)		N (X)	E (Y)		N (X)	E (Y)
K39+160	2659001.915	494577.1712	K39+380	2659160.096	494681.172	K39+636.294	2659387.626	494713.635	K39+820	2659499.001	494812.3022
K39+180	2659021.683	494580.2055	K39+400	2659170.417	494698.3033	K39+640	2659391.223	494712.7403	K39+839.656	2659514.927	494823.7664
K39+189.972	2659031.54	494581.7184	K39+409.823	2659175.486	494706.7169	K39+660	2659410.362	494706.9461	K39+840	2659515.219	494823.9492
K39+200	2659041.413	494583.4605	K39+420	2659180.903	494715.331	K39+661.294	2659411.592	494706.5448	K39+859.656	2659531.242	494835.2929
K39+214.972	2659055.305	494588.8356	K39+434.823	2659190.689	494726.394	K39+668.319	2659418.271	494704.3653	K39+860	2659531.498	494835.5222
K39+220	2659059.294	494591.8859	K39+440	2659194.931	494729.355	K39+680	2659429.548	494701.3823	K39+868.677	2659537.512	494841.7672
K39+220.272	2659059.495	494592.0693	K39+447.310	2659201.546	494732.437	K39+688.319	2659437.83	494701.427	K39+877.699	2659542.741	494849.1077
K39+225.571	2659063.051	494595.989	K39+459.798	2659213.811	494734.4292	K39+689.347	2659438.834	494701.6414	K39+880	2659543.896	494851.0986
K39+240	2659069.351	494608.8906	K39+460	2659214.013	494734.4262	K39+690.374	2659439.827	494701.907	K39+897.699	2659551.118	494867.2419
K39+250.571	2659072.034	494619.1129	K39+480	2659233.442	494730.091	K39+700	2659448.275	494706.4068	K39+900	2659551.965	494869.3816
K39+260	2659074.201	494628.2895	K39+484.798	2659237.94	494728.4216	K39+710.374	2659455.913	494713.4151	K39+918.891	2659558.923	494886.945
K39+266.139	2659075.612	494634.2641	K39+500	2659252.254	494723.3069	K39+720	2659461.866	494720.9526	K39+920	2659559.332	494887.9757
K39+280	2659080.11	494647.3165	K39+504.798	2659256.848	494721.9209	K39+724.369	2659463.964	494724.7821	K39+938.891	2659567.495	494904.9753
K39+286.139	2659083.975	494652.0512	K39+516.240	2659267.996	494719.3652	K39+738.364	2659467.838	494738.1621	K39+940	2659568.111	494905.8976
K39+289.619	2659086.831	494654.0273	K39+520	2659271.707	494718.7647	K39+740	2659468.026	494739.7878	K39+944.983	2659571.122	494909.8653
K39+293.100	2659090.047	494655.3404	K39+527.682	2659279.341	494717.9097	K39+747.346	2659468.866	494747.0856	K39+951.074	2659575.315	494914.2783
K39+300	2659096.884	494655.9437	K39+540	2659291.647	494717.4551	K39+756.033	2659470.48	494755.6134	K39+960	2659582.284	494919.8442
K39+313.100	2659109.514	494652.6273	K39+547.682	2659299.329	494717.4741	K39+760	2659471.624	494759.4115	K39+971.074	2659591.603	494925.8231
K39+320	2659116.044	494650.4005	K39+560	2659311.647	494717.5565	K39+764.719	2659473.307	494763.8191	K39+980	2659598.445	494931.508
K39+333.100	2659128.949	494648.6995	K39+580	2659331.646	494717.6902	K39+780	2659479.317	494777.8682	K39+980.765	2659598.95	494932.0821
K39+338.692	2659134.395	494649.9057	K39+587.978	2659339.624	494717.7435	K39+789.304	2659482.976	494786.4221	K39+990.455	2659604.026	494940.2907
K39+340	2659135.614	494650.3787	K39+600	2659351.646	494717.7466	K39+800	2659487.369	494796.1731	K40+000	2659607.726	494949.0891
K39+344.284	2659139.382	494652.4044	K39+612.978	2659364.611	494717.2164	K39+809.304	2659492.033	494804.2141	K40+016.911	2659614.283	494964.6777
K39+360	2659149.751	494664.0557	K39+620	2659371.597	494716.515	K39+814.480	2659495.188	494808.3141	K40+020	2659615.463	494967.5321
K39+364.284	2659151.986	494667.7101	K39+624.636	2659376.188	494715.8731	K39+819.656	2659498.751	494812.066	K40+032.191	2659619.773	494978.9346

编制：王韬　　复核：张仕勇　　图号：S2-10

逐　桩　坐　标　表

县道X347线新丰县仓前至下河洞（长春至下河洞段）公路改造工程

桩　号	坐　标		桩　号	坐　标		桩　号	坐　标		桩　号	坐　标	
	N (X)	E (Y)		N (X)	E (Y)		N (X)	E (Y)		N (X)	E (Y)
K40+040	2659622.24	494986.3432	K40+244.046	2659758.637	495056.2352	K40+436.845	2659906.726	495140.1489	K40+640	2660100.692	495118.9888
K40+047.471	2659624.382	494993.5003	K40+255.517	2659766.917	495064.1594	K40+440	2659909.854	495139.7404	K40+655.823	2660115.744	495123.5236
K40+060	2659628.169	495005.4379	K40+260	2659770.448	495066.9208	K40+460	2659929.774	495138.0106	K40+660	2660119.915	495123.7016
K40+067.471	2659631.328	495012.2011	K40+266.988	2659776.245	495070.8191	K40+466.551	2659936.321	495137.768	K40+673.082	2660132.744	495121.4583
K40+073.251	2659634.514	495017.018	K40+280	2659787.752	495076.8783	K40+480	2659949.768	495137.7723	K40+679.765	2660139.052	495119.2508
K40+079.031	2659638.334	495021.3495	K40+286.988	2659794.109	495079.7815	K40+496.257	2659965.997	495138.6788	K40+680	2660139.274	495119.1724
K40+080	2659639.031	495022.0227	K40+298.879	2659805.327	495083.676	K40+500	2659969.726	495139.0009	K40+696.810	2660153.013	495109.8043
K40+099.031	2659654.577	495032.9308	K40+300	2659806.417	495083.9386	K40+508.845	2659978.539	495139.7621	K40+700	2660154.991	495107.3036
K40+100	2659655.409	495033.4289	K40+310.770	2659817.058	495085.5177	K40+518.828	2659988.504	495139.6259	K40+713.855	2660160.487	495094.6958
K40+104.721	2659659.459	495035.8549	K40+320	2659826.284	495085.5907	K40+520	2659989.667	495139.4795	K40+720	2660161.714	495088.6747
K40+120	2659673.165	495042.4975	K40+330.770	2659837.027	495084.848	K40+528.810	2659998.244	495137.516	K40+740	2660165.71	495069.0779
K40+124.721	2659677.8	495043.3599	K40+334.444	2659840.689	495084.5414	K40+532.621	2660001.87	495136.3421	K40+747.738	2660167.256	495061.496
K40+133.035	2659686.02	495042.5032	K40+340	2659846.23	495084.1398	K40+540	2660008.984	495134.3958	K40+758.631	2660174.287	495053.8844
K40+140	2659692.262	495039.4796	K40+354.444	2659860.484	495085.7536	K40+545.243	2660014.134	495133.4153	K40+760	2660175.625	495053.5966
K40+141.349	2659693.344	495038.6738	K40+360	2659865.42	495088.2736	K40+557.865	2660026.706	495132.4518	K40+769.523	2660184.29	495056.5909
K40+160	2659703.898	495023.4995	K40+362.129	2659867.129	495089.5431	K40+560	2660028.839	495132.3766	K40+780	2660189.265	495065.676
K40+161.349	2659704.481	495022.2822	K40+369.814	2659872.163	495095.302	K40+567.928	2660036.563	495130.7084	K40+780.592	2660189.397	495066.2527
K40+166.712	2659706.791	495017.4435	K40+380	2659875.805	495104.7648	K40+577.991	2660045.201	495125.648	K40+791.660	2660188.687	495077.1583
K40+180	2659717.185	495010.1147	K40+389.814	2659877.285	495114.4617	K40+580	2660046.727	495124.3426	K40+800	2660185.901	495085.0192
K40+180.267	2659717.45	495010.09	K40+392.995	2659877.655	495117.621	K40+588.782	2660053.402	495118.6352	K40+810.370	2660182.437	495094.7933
K40+193.822	2659729.173	495015.5912	K40+400	2659878.658	495124.5519	K40+600	2660062.941	495112.8241	K40+820	2660181.486	495104.2832
K40+200	2659732.716	495020.6529	K40+412.995	2659884.155	495136.12	K40+610.373	2660072.983	495110.3802	K40+824.469	2660182.601	495108.6017
K40+220	2659744.184	495037.0381	K40+414.920	2659885.597	495137.3935	K40+620	2660082.569	495110.831	K40+838.569	2660191.674	495119.0122
K40+224.046	2659746.504	495040.3529	K40+416.845	2659887.19	495138.4721	K40+631.963	2660093.731	495114.974	K40+840	2660192.929	495119.7002
K40+240	2659755.993	495053.1726	K40+420	2659890.051	495139.7888	K40+638.563	2660099.437	495118.2896	K40+860	2660210.466	495129.3144

编制：王韬　　复核：张仲勇　　图号：S2-10

逐　桩　坐　标　表

县道X347线新丰县仓前至下河洞（长春至下河洞段）公路改造工程

桩　号	坐　标		桩　号	坐　标		桩　号	坐　标		桩　号	坐　标	
	N (X)	E (Y)		N (X)	E (Y)		N (X)	E (Y)		N (X)	E (Y)
K40+862.429	2660212.597	495130.4822	K41+052.150	2660333.039	495071.7079	K41+241.517	2660267.34	495164.8728	K41+442.071	2660079.096	495210.6155
K40+880	2660228.851	495136.8426	K41+055.589	2660336.286	495070.6259	K41+252.830	2660258.483	495171.9104	K41+445.358	2660076.315	495212.3634
K40+882.429	2660231.275	495136.9876	K41+060	2660340.662	495070.8654	K41+260	2660252.831	495176.3227	K41+460	2660067.06	495223.5719
K40+886.104	2660234.929	495136.6563	K41+075.589	2660352.884	495080.1269	K41+272.830	2660242.06	495183.2618	K41+465.358	2660064.481	495228.2681
K40+889.778	2660238.462	495135.663	K41+080	2660355.771	495083.4612	K41+280	2660235.46	495186.0499	K41+471.941	2660062.48	495234.5016
K40+900	2660246.97	495130.1119	K41+095.589	2660363.751	495096.7278	K41+283.077	2660232.519	495186.9509	K41+478.524	2660062.817	495241.0397
K40+909.778	2660253.593	495122.926	K41+098.474	2660364.425	495099.5307	K41+293.324	2660222.427	495188.6211	K41+480	2660063.213	495242.4614
K40+920	2660260.628	495115.5274	K41+100	2660364.642	495101.0408	K41+300	2660215.754	495188.6359	K41+498.524	2660073.953	495257.329
K40+929.779	2660269.174	495110.9653	K41+101.359	2660364.753	495102.3948	K41+313.324	2660202.514	495187.1886	K41+500	2660074.994	495258.3759
K40+931.261	2660270.632	495110.696	K41+120	2660360.73	495120.4488	K41+320	2660195.902	495186.2672	K41+520	2660089.096	495272.5581
K40+932.743	2660272.108	495110.5651	K41+121.359	2660360.239	495121.7157	K41+322.886	2660193.043	495185.8689	K41+540	2660103.198	495286.7402
K40+940	2660279.227	495111.7259	K41+138.120	2660354.171	495137.3401	K41+331.686	2660184.275	495185.9409	K41+560	2660117.3	495300.9224
K40+952.743	2660290.323	495117.9151	K41+140	2660353.489	495139.0919	K41+340	2660176.342	495188.3381	K41+563.704	2660119.912	495303.5492
K40+960	2660296.334	495121.9813	K41+158.120	2660344.558	495154.7117	K41+340.485	2660175.903	495188.5449	K41+575.689	2660128.26	495312.148
K40+960.648	2660296.87	495122.3443	K41+160	2660343.191	495156.002	K41+360	2660158.316	495197.0014	K41+580	2660131.212	495315.2897
K40+980	2660314.341	495130.0815	K41+167.141	2660337.215	495159.8634	K41+365.698	2660153.18	495199.4705	K41+587.674	2660136.399	495320.9444
K40+980.648	2660314.988	495130.1085	K41+176.161	2660328.514	495162.0464	K41+380	2660140.124	495205.2977	K41+600	2660144.662	495330.0917
K40+991.931	2660325.585	495126.8423	K41+180	2660324.678	495162.008	K41+385.698	2660134.725	495207.1139	K41+616.672	2660155.837	495342.4635
K41+000	2660330.852	495120.8236	K41+196.161	2660309.087	495157.9509	K41+392.240	2660128.354	495208.5856	K41+620	2660158.07	495344.9311
K41+003.214	2660332.091	495117.8631	K41+200	2660305.465	495156.6783	K41+398.783	2660121.86	495209.3552	K41+640	2660172.277	495358.9832
K41+020	2660331.411	495101.3144	K41+216.161	2660289.664	495153.818	K41+400	2660120.645	495209.4203	K41+641.672	2660173.577	495360.0349
K41+023.214	2660330.579	495098.2099	K41+218.839	2660287.003	495154.1138	K41+418.783	2660101.907	495208.4032	K41+648.900	2660179.452	495364.2409
K41+028.711	2660329.13	495092.9077	K41+220	2660285.863	495154.3302	K41+420	2660100.697	495208.2785	K41+656.128	2660185.704	495367.862
K41+040	2660327.332	495081.814	K41+221.517	2660284.39	495154.6924	K41+438.783	2660082.103	495209.2917	K41+660	2660189.187	495369.5538
K41+048.711	2660330.347	495073.8213	K41+240	2660268.528	495163.93	K41+440	2660080.968	495209.7303	K41+680	2660207.949	495376.4449

编制：王　毅　　复核：张丹勇　　图号：S2-10

逐　桩　坐　标　表

县道X347线新丰县仓前至下河洞（长春至下河洞段）公路改造工程

桩　号	坐　标		桩　号	坐　标		桩　号	坐　标		桩　号	坐　标	
	N (X)	E (Y)		N (X)	E (Y)		N (X)	E (Y)		N (X)	E (Y)
K41+681.128	2660209.023	495376.7893	K41+913.421	2660404.303	495447.6887	K42+120.238	2660455.06	495638.3946	K42+380	2660687.516	495742.4362
K41+700	2660226.995	495382.5478	K41+920	2660404.409	495454.2667	K42+133.469	2660463.109	495648.8685	K42+387.719	2660695.019	495744.2456
K41+720	2660246.041	495388.6506	K41+933.421	2660406.164	495467.5414	K42+140	2660467.806	495653.4022	K42+400	2660706.833	495747.5993
K41+731.270	2660256.774	495392.0896	K41+940	2660408.377	495473.7312	K42+146.700	2660473.061	495657.5537	K42+400.665	2660707.468	495747.7974
K41+740	2660265.105	495394.697	K41+953.421	2660414.67	495485.5758	K42+160	2660484.454	495664.3976	K42+420	2660725.742	495754.1087
K41+756.270	2660280.938	495398.3768	K41+959.183	2660417.57	495490.5549	K42+166.700	2660490.414	495667.4576	K42+425.665	2660731.057	495756.0671
K41+760	2660284.642	495398.8179	K41+960	2660417.982	495491.2603	K42+180	2660502.279	495673.4661	K42+440	2660744.504	495761.0343
K41+763.986	2660288.618	495399.0852	K41+973.304	2660424.922	495502.6097	K42+200	2660520.122	495682.5012	K42+460	2660763.265	495767.9644
K41+771.702	2660296.33	495399.0012	K41+980	2660428.577	495508.2204	K42+220	2660537.965	495691.5363	K42+480	2660782.026	495774.8945
K41+780	2660304.574	495398.0778	K41+987.425	2660432.754	495514.3582	K42+230.223	2660547.086	495696.1548	K42+500	2660800.787	495781.8246
K41+796.702	2660320.924	495394.6917	K41+996.071	2660437.694	495521.4546	K42+240	2660555.755	495700.6741	K42+519.222	2660818.818	495788.485
K41+800	2660324.137	495393.943	K42+000	2660439.931	495524.6847	K42+246.466	2660561.429	495703.7754	K42+520	2660819.548	495788.7547
K41+802.437	2660326.51	495393.3898	K42+020	2660449.391	495542.2298	K42+260	2660573.143	495710.5514	K42+540	2660838.164	495796.0563
K41+820	2660343.779	495390.2975	K42+021.071	2660449.717	495543.2502	K42+262.709	2660575.461	495711.9536	K42+544.222	2660842.012	495797.7927
K41+827.437	2660351.208	495390.3095	K42+026.467	2660450.937	495548.5023	K42+280	2660590.4	495720.6545	K42+551.025	2660848.108	495800.8119
K41+831.387	2660355.12	495390.8442	K42+031.863	2660451.439	495553.8706	K42+287.709	2660597.317	495724.055	K42+557.828	2660854.061	495804.1043
K41+835.337	2660358.96	495391.7651	K42+040	2660450.913	495561.9807	K42+295.062	2660604.129	495726.8197	K42+560	2660855.93	495805.2113
K41+840	2660363.354	495393.3205	K42+056.863	2660446.92	495578.3486	K42+300	2660608.809	495728.3921	K42+580	2660872.602	495816.2503
K41+860	2660380.581	495403.4043	K42+060	2660446.038	495581.3591	K42+302.415	2660611.125	495729.0764	K42+582.828	2660874.919	495817.8726
K41+860.337	2660380.859	495403.5948	K42+076.863	2660442.526	495597.8256	K42+320	2660628.322	495732.7052	K42+600	2660888.982	495827.7268
K41+880	2660395.921	495416.1273	K42+080	2660442.332	495600.9561	K42+327.415	2660635.649	495733.8421	K42+605.616	2660893.581	495830.9495
K41+880.337	2660396.134	495416.3886	K42+088.551	2660442.773	495609.4856	K42+340	2660648.092	495735.7262	K42+620	2660905.58	495838.8737
K41+886.879	2660399.735	495421.8381	K42+100	2660445.555	495620.5674	K42+349.772	2660657.755	495737.1891	K42+630.616	2660915.117	495843.5082
K41+893.421	2660402.239	495427.8712	K42+100.238	2660445.639	495620.7906	K42+360	2660667.863	495738.7485	K42+632.963	2660917.331	495844.2858
K41+900	2660403.626	495434.2951	K42+120	2660454.934	495638.1921	K42+374.772	2660682.404	495741.3428	K42+635.310	2660919.579	495844.9587

编制：王松　　复核：张洪勇　　图号：S2-10

逐　桩　坐　标　表

县道X347线新丰县仓前至下河洞（长春至下河洞段）公路改造工程

桩　号	坐　标		桩　号	坐　标		桩　号	坐　标		桩　号	坐　标	
	N (X)	E (Y)		N (X)	E (Y)		N (X)	E (Y)		N (X)	E (Y)
K42+640	2660924.152	495845.9974	K42+900	2661179.398	495889.5871	K43+120	2661394.471	495865.5537	K43+400	2661667.015	495806.9932
K42+660	2660944.074	495847.4579	K42+920	2661199.28	495891.7503	K43+139.264	2661412.854	495859.8859	K43+405.039	2661672.053	495806.9913
K42+660.310	2660944.384	495847.4633	K42+921.281	2661200.554	495891.8889	K43+140	2661413.544	495859.6285	K43+408.494	2661675.499	495807.2246
K42+670.046	2660954.119	495847.6321	K42+940	2661219.208	495893.3689	K43+160	2661432.283	495852.6383	K43+411.949	2661678.927	495807.6558
K42+680	2660964.07	495847.8595	K42+946.281	2661225.488	495893.2942	K43+171.097	2661442.68	495848.7599	K43+420	2661686.79	495809.3634
K42+695.046	2660979.073	495848.9324	K42+952.258	2661231.442	495892.7854	K43+180	2661451.06	495845.7545	K43+436.949	2661702.816	495814.8596
K42+699.283	2660983.269	495849.5201	K42+958.236	2661237.341	495891.8337	K43+195.102	2661465.441	495841.1474	K43+440	2661705.669	495815.9407
K42+700	2660983.977	495849.6342	K42+960	2661239.067	495891.4692	K43+200	2661470.146	495839.7868	K43+451.624	2661716.538	495820.0606
K42+703.520	2660987.442	495850.2556	K42+980	2661258.151	495885.536	K43+219.107	2661488.67	495835.1126	K43+460	2661724.343	495823.1
K42+720	2661003.421	495854.2627	K42+983.236	2661261.188	495884.4183	K43+220	2661489.542	495834.9178	K43+468.905	2661732.579	495826.4863
K42+728.520	2661011.579	495856.7175	K43+000	2661277.043	495878.9783	K43+240	2661509.06	495830.5556	K43+480	2661742.747	495830.9267
K42+740	2661022.559	495860.0693	K43+001.138	2661278.128	495878.6357	K43+260	2661528.579	495826.1935	K43+486.186	2661748.368	495833.5079
K42+760	2661041.688	495865.9088	K43+019.040	2661295.333	495873.6934	K43+280	2661548.097	495821.8313	K43+500	2661761.039	495838.9991
K42+763.677	2661045.205	495866.9825	K43+020	2661296.262	495873.4511	K43+281.783	2661549.837	495821.4424	K43+511.187	2661771.818	495841.9264
K42+779.925	2661060.849	495871.3641	K43+040	2661315.614	495868.4038	K43+300	2661567.67	495817.7267	K43+515.890	2661776.492	495842.4291
K42+780	2661060.922	495871.3826	K43+048.416	2661323.758	495866.2799	K43+306.783	2661574.367	495816.6569	K43+520	2661780.601	495842.4671
K42+796.173	2661076.68	495875.015	K43+060	2661335.014	495863.5501	K43+307.398	2661574.977	495816.5733	K43+520.592	2661781.192	495842.4416
K42+800	2661080.428	495875.7883	K43+068.416	2661343.323	495862.2353	K43+308.014	2661575.588	495816.4921	K43+540	2661800.119	495838.4179
K42+815.090	2661095.206	495878.8371	K43+073.638	2661348.534	495861.9165	K43+320	2661587.515	495815.3278	K43+545.592	2661805.423	495836.6442
K42+820	2661100.022	495879.7955	K43+078.860	2661353.754	495862.0169	K43+333.014	2661600.509	495814.6002	K43+560	2661819.065	495832.0113
K42+831.728	2661111.575	495881.8103	K43+080	2661354.891	495862.0943	K43+340	2661607.483	495814.1985	K43+580	2661838.003	495825.5801
K42+840	2661119.761	495882.9982	K43+098.860	2661373.472	495865.2389	K43+356.527	2661623.945	495812.7495	K43+596.930	2661854.034	495820.136
K42+848.366	2661128.067	495884.0023	K43+100	2661374.588	495865.4682	K43+360	2661627.396	495812.3561	K43+600	2661856.939	495819.1442
K42+860	2661139.632	495885.2607	K43+109.062	2661383.587	495866.4338	K43+380	2661647.187	495809.492	K43+620	2661875.048	495810.8022
K42+880	2661159.515	495887.4239	K43+119.264	2661393.746	495865.6828	K43+380.039	2661647.226	495809.4854	K43+621.930	2661876.616	495809.6765

编制：王韬　　复核：张世勇　　图号：S2-10

逐　桩　坐　标　表

县道X347线新丰县仓前至下河洞（长春至下河洞段）公路改造工程

桩　号	坐　标		桩　号	坐　标		桩　号	坐　标		桩　号	坐　标	
	N (X)	E (Y)		N (X)	E (Y)		N (X)	E (Y)		N (X)	E (Y)
K43+640	2661888.871	495796.4879									
K43+646.930	2661892.856	495790.8187									
K43+660	2661900.494	495780.2153									
K43+676.930	2661912.284	495768.1279									
K43+680	2661914.775	495766.3355									
K43+684.918	2661918.989	495763.8042									
K43+692.906	2661926.316	495760.6444									
K43+700	2661933.172	495758.8441									
K43+720	2661953.077	495757.1946									
K43+722.906	2661955.982	495757.1521									
K43+740	2661973.075	495756.9184									
K43+760	2661993.073	495756.645									
K43+763	2661996.073	495756.604									

编制：王韬　　复核：张仲勇　　图号：S2-10

控 制 测 量 成 果 表

县道X347线新丰县仓前至下河洞（长春至下河洞段）公路改造工程

编号	坐　标		高程	编号	坐　标		高程	编号	坐　标		高程	编号	坐　标		高程
	N (X)	E (Y)	G (H)		N (X)	E (Y)	G (H)		N (X)	E (Y)	G (H)		N (X)	E (Y)	G (H)
S3	2657901.302	493875.678	230.525												
S4	2658701.240	494366.460	253.679												
S5	2659534.407	494841.281	352.650												
S7	2660889.135	495823.061	491.132												
S8	2661996.998	495716.929	480.056												

注：本表坐标系采用国家2000坐标系，高程系1985国家高程基准。

编制：王韬　　复核：张[illegible]　　图号：S2-11

拆迁建筑物表

县道X347线新丰县仓前至下河洞（长春至下河洞段）公路改造工程

里　程　桩　号	所属县、镇	建筑物种类											备注
		砖瓦房		砼房		围墙	坟墓	简易房		棚房		庙宇	
		(平方米)	(间)	(平方米)	(间)	(米)	(座)	(平方米)	(间)	(平方米)	(间)	(间)	
K37+310 ~ K43+763	新丰县					72							

编制：王韬　　复核：张[illegible]　　图号：S2-12

拆迁电力电讯及其它管线设施表

县道X347线新丰县仓前至下河洞（长春至下河洞段）公路改造工程

序号	桩号	所属县、镇	拆迁种类及数量													备　注
			拆迁高压电力线			拆迁低压电力线		变压器	路灯	单悬臂指路牌	拆迁电讯线		自来水管	国防地下光缆	中国移动/电信地下光缆	
			砼电杆	铁塔	拆迁长度	砼电杆	拆迁长度				砼电杆	拆迁长度				
			（根）	（座）	（m）	（根）	（m）	（个）	（座）	（座）	（根）	（m）	（m）	（m）	（m）	
1	K37+310 ~ K43+763	新丰县沙田镇				10	300		35				150			
2																
3																
4																
5																
6																
7																
8																
9																
10																
11																
12																
13																
14																
15																
16																
17																
18																
19																
20																
21																
22																

编制：王韬　　复核：张[illegible]　　图号：S2-13

交通标志材料汇总表

县道X347线新丰县仓前至下河洞（长春至下河洞段）公路改造工程

序号	标志类型	设置个数合计	立柱构件	面板构件	V类反光膜	凸面镜	太阳能黄闪灯（灯组⌀300，外围⌀370）	标志基础(一)		标志基础(二)			备 注
								基础钢构件	基础C25砼	基础钢构件	基础C25砼	⌀8钢筋	
			kg	kg	m2	个	套	kg	m³	kg	m³	kg	
1	○80+○80+□52x320+□52x32												
2	○80	19	449.69	108.68	9.56			235.98	5.47				
3	△70+□70x35	73	2371.04	453.33	33.36			906.66	21.02				
4	八角形80	2	46.23	10.40	0.90			24.84	0.58				
5	黄闪灯	7	149.94				7	86.94	0.91				
6	凸面镜	19	449.69	9.50		19		235.98	5.47				
7	□260x130												
8	□100x160	1	36.58	20.28	1.60					24.60	1.08	1.95	
9													
10													
11													
12	合计	121	3503.174	602.186	45.418	19		1490.4	33.45	24.6	1.08	1.95	
13													
14													
15													
16													
17													
18													
19													
20													
21													
22													
23													
24													

编制：张俊杰　　复核：陈海伟　　图号：S2-14

广东泛珠勘察设计有限公司	县道X347线新丰县仓前至下河洞（长春至下河洞段）公路改造工程	交通工程平面布置图	设计	王韬	复核	张世勇	审核	吴炳芳	图号	S2-15

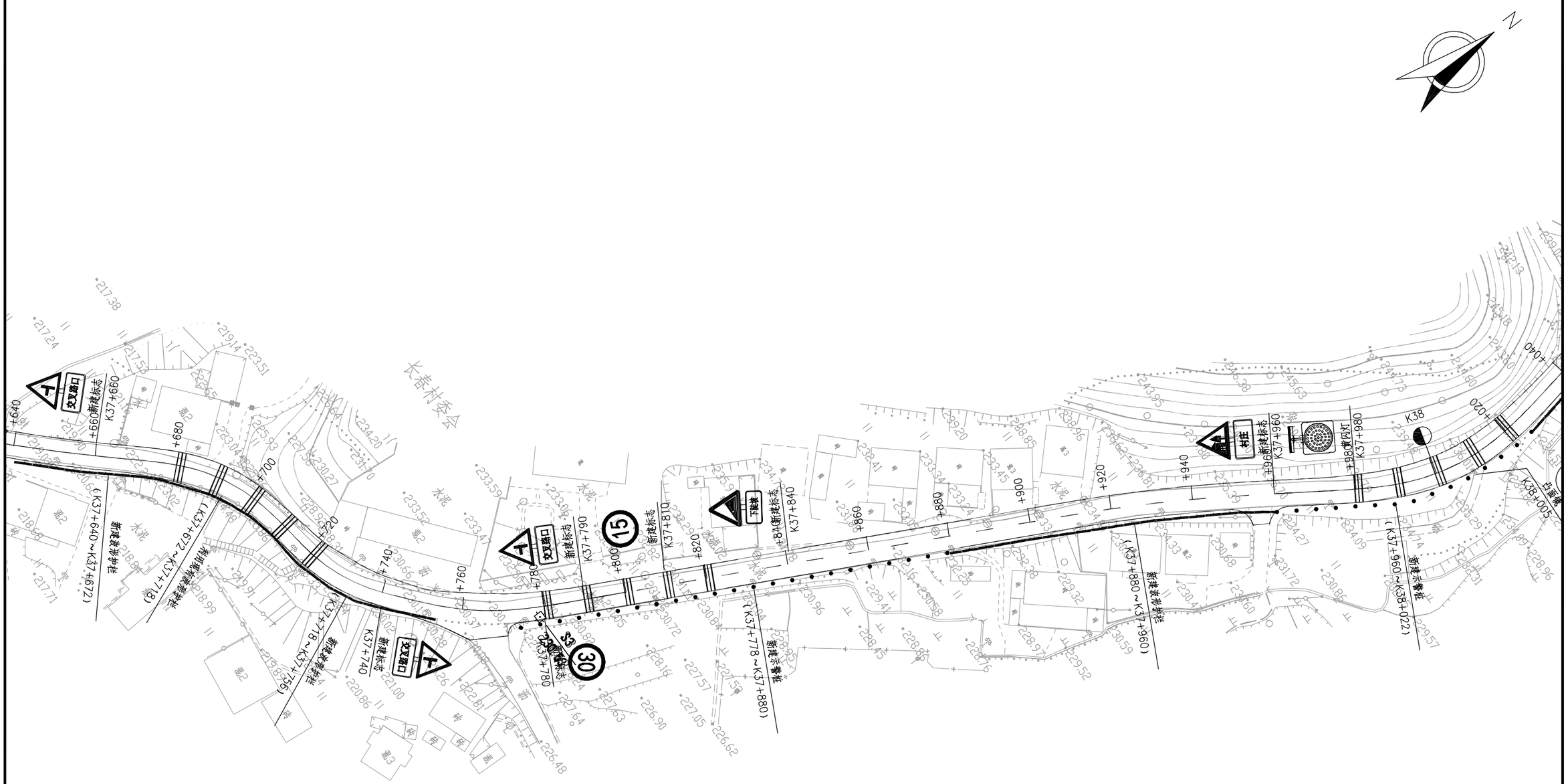

广东泛珠勘察设计有限公司	县道X347线新丰县仓前至下河洞（长春至下河洞段）公路改造工程	交通工程平面布置图	设计	王	复核	张	审核	吴	图号	S2-15

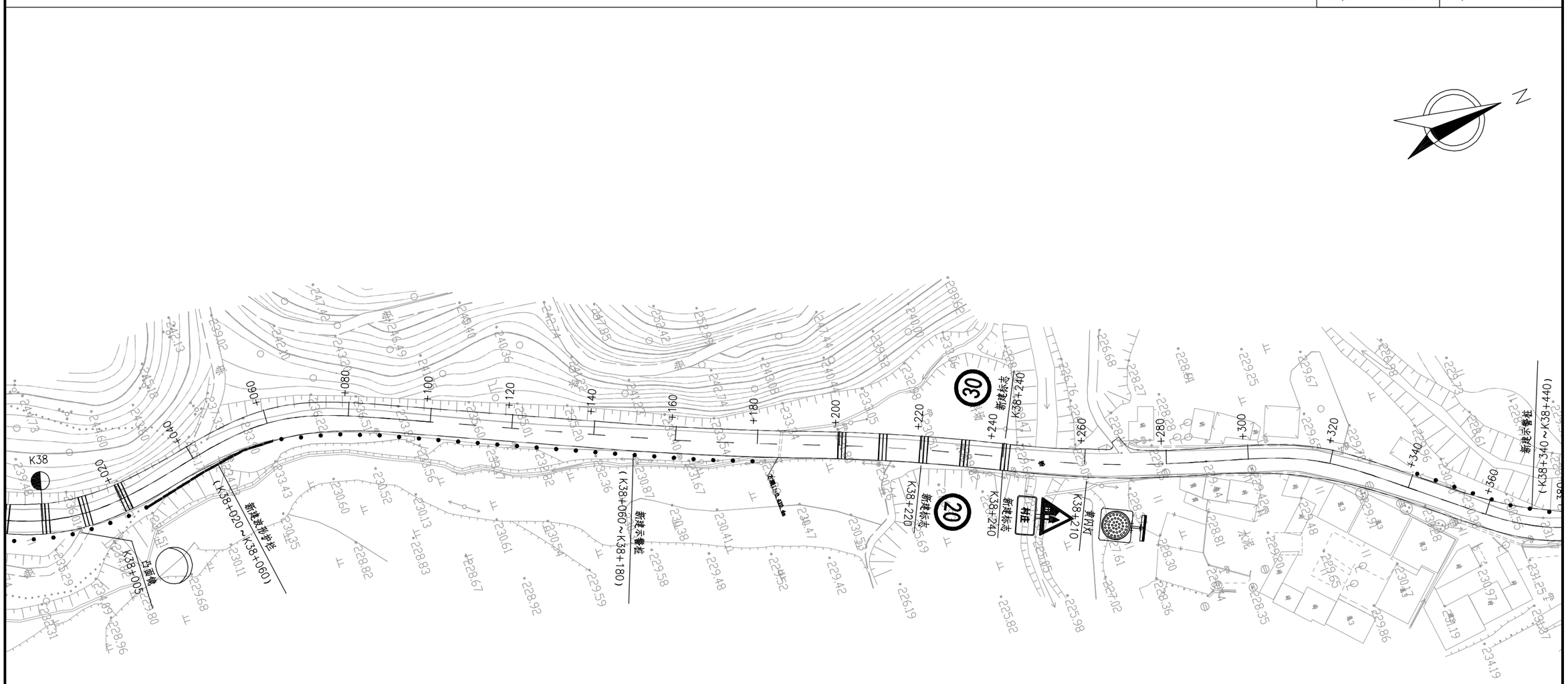

广东泛珠勘察设计有限公司	县道X347线新丰县仓前至下河洞（长春至下河洞段）公路改造工程	交通工程平面布置图	设计	王	复核		审核	吴	图号	S2-15

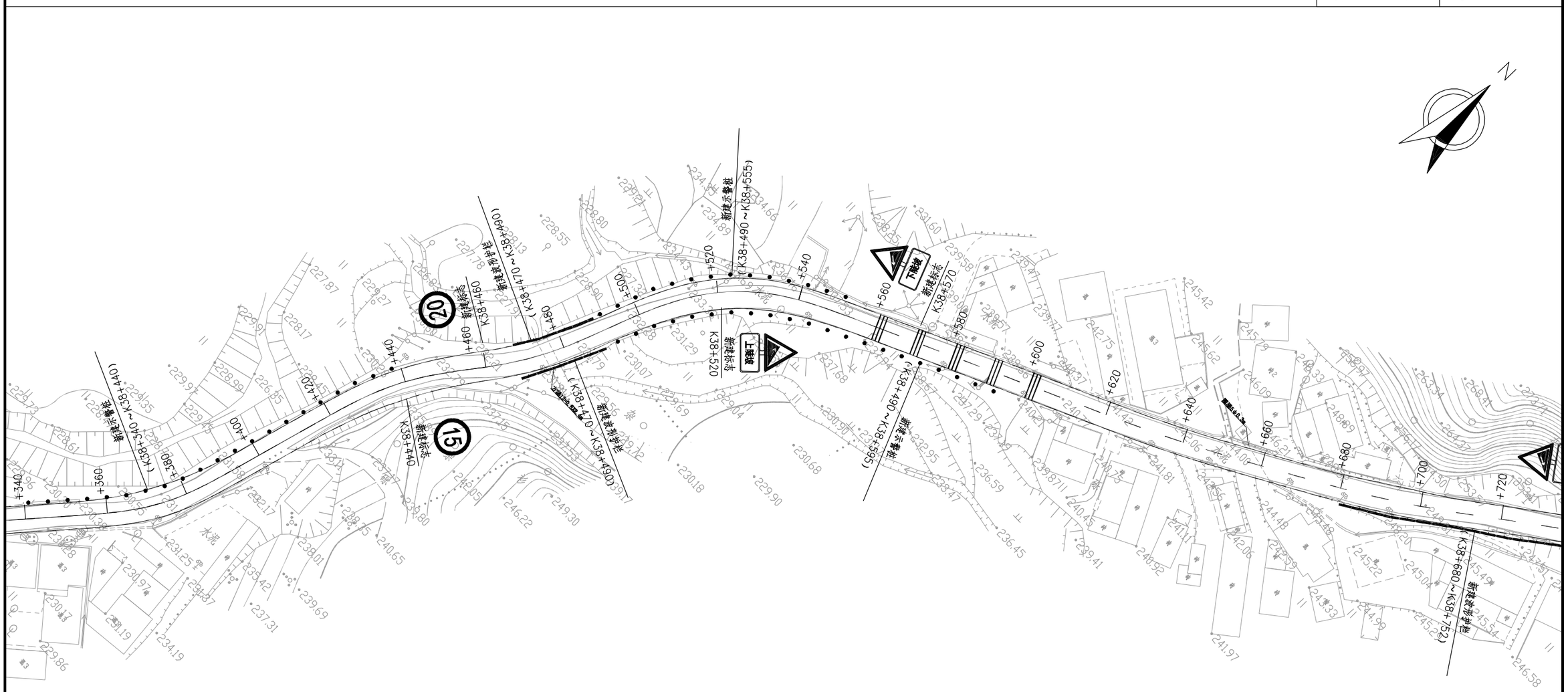

广东泛珠勘察设计有限公司	县道X347线新丰县仓前至下河洞（长春至下河洞段）公路改造工程	交通工程平面布置图	设计	王韬	复核	张世勇	审核	吴炳芳	图号	S2-15

广东泛珠勘察设计有限公司	县道X347线新丰县仓前至下河洞（长春至下河洞段）公路改造工程	交通工程平面布置图	设计	王	复核	张	审核	吴	图号	S2-15

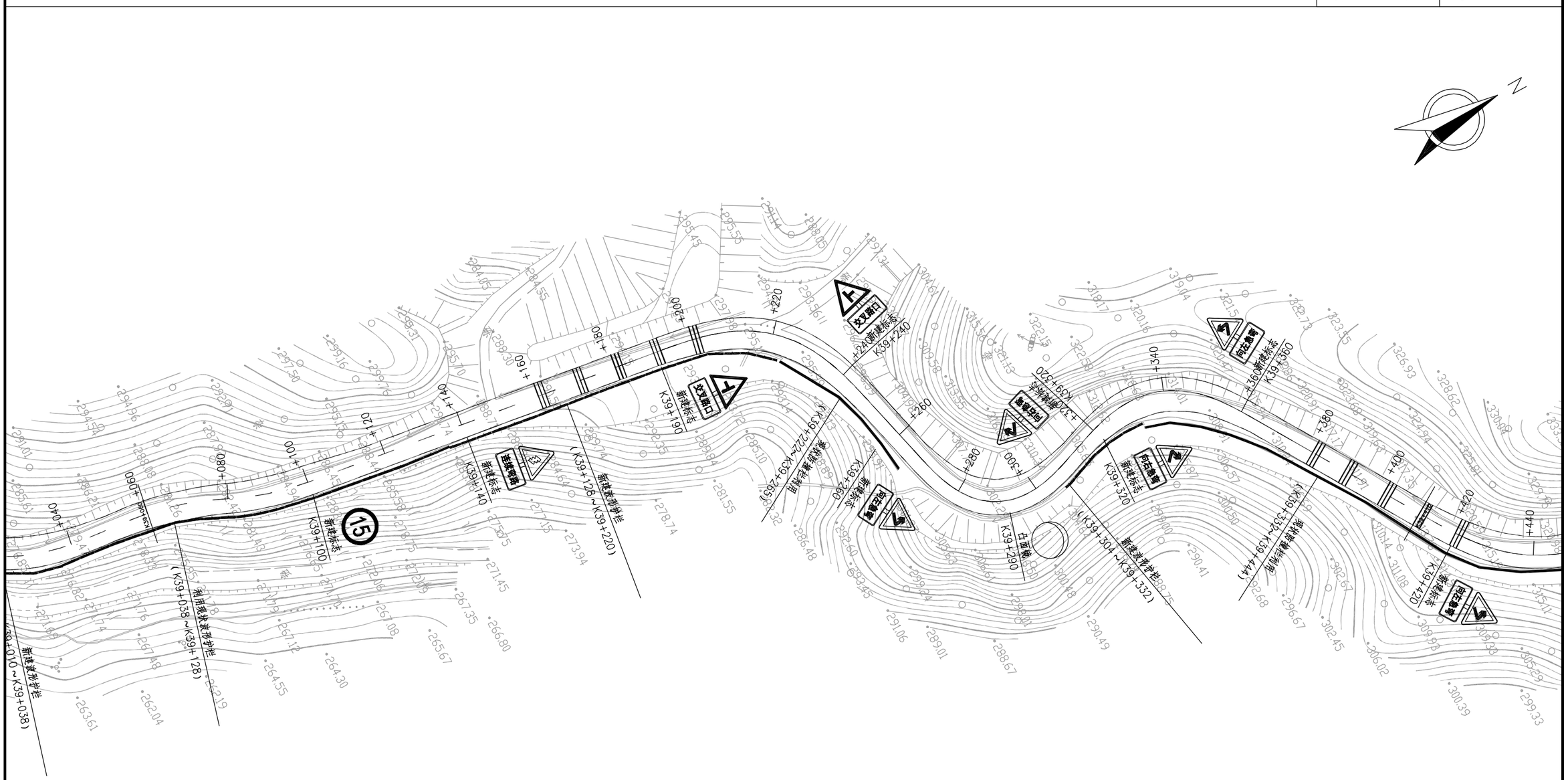

广东泛珠勘察设计有限公司	县道X347线新丰县仓前至下河洞（长春至下河洞段）公路改造工程	交通工程平面布置图	设计	王韬	复核	张世勇	审核	吴炳芳	图号	S2-15

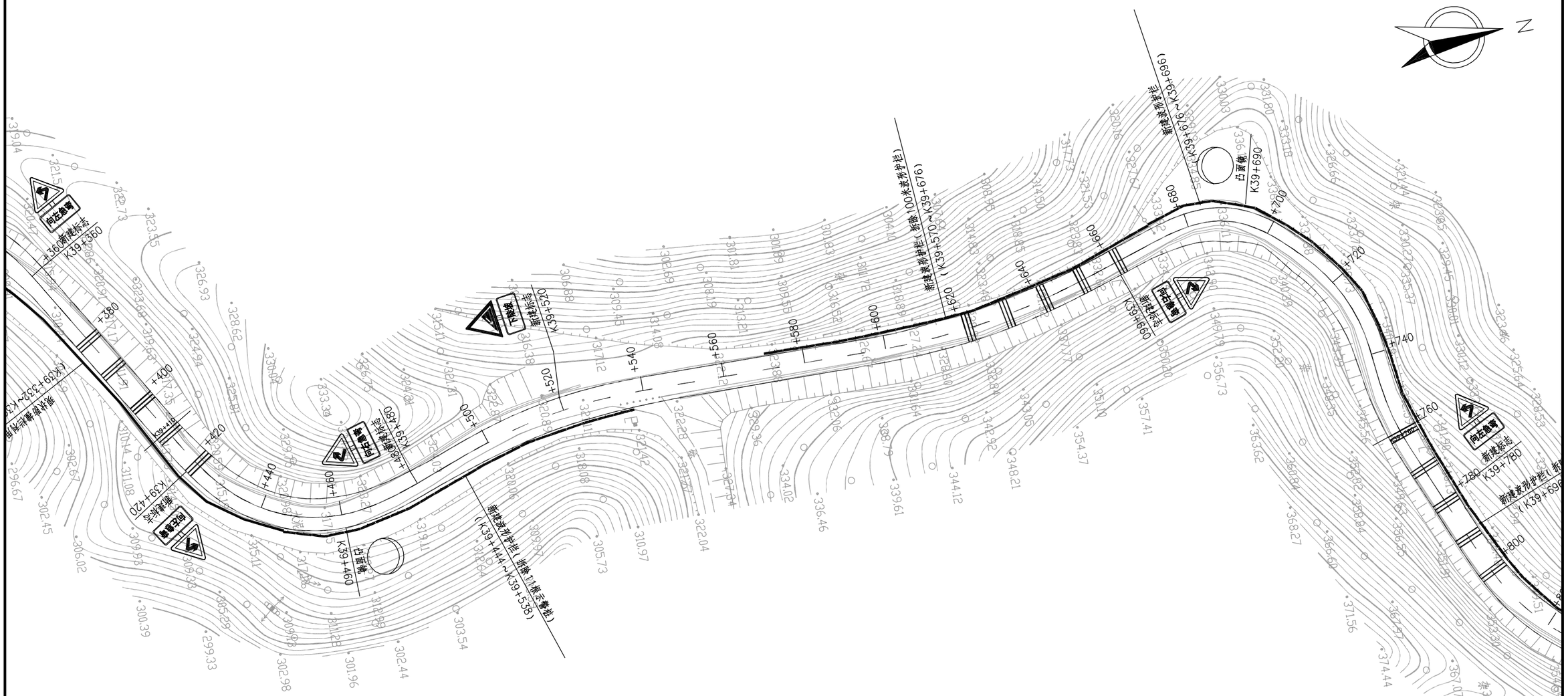

广东泛珠勘察设计有限公司	县道X347线新丰县仓前至下河洞（长春至下河洞段）公路改造工程	交通工程平面布置图	设计	王	复核	张	审核	吴	图号	S2-15

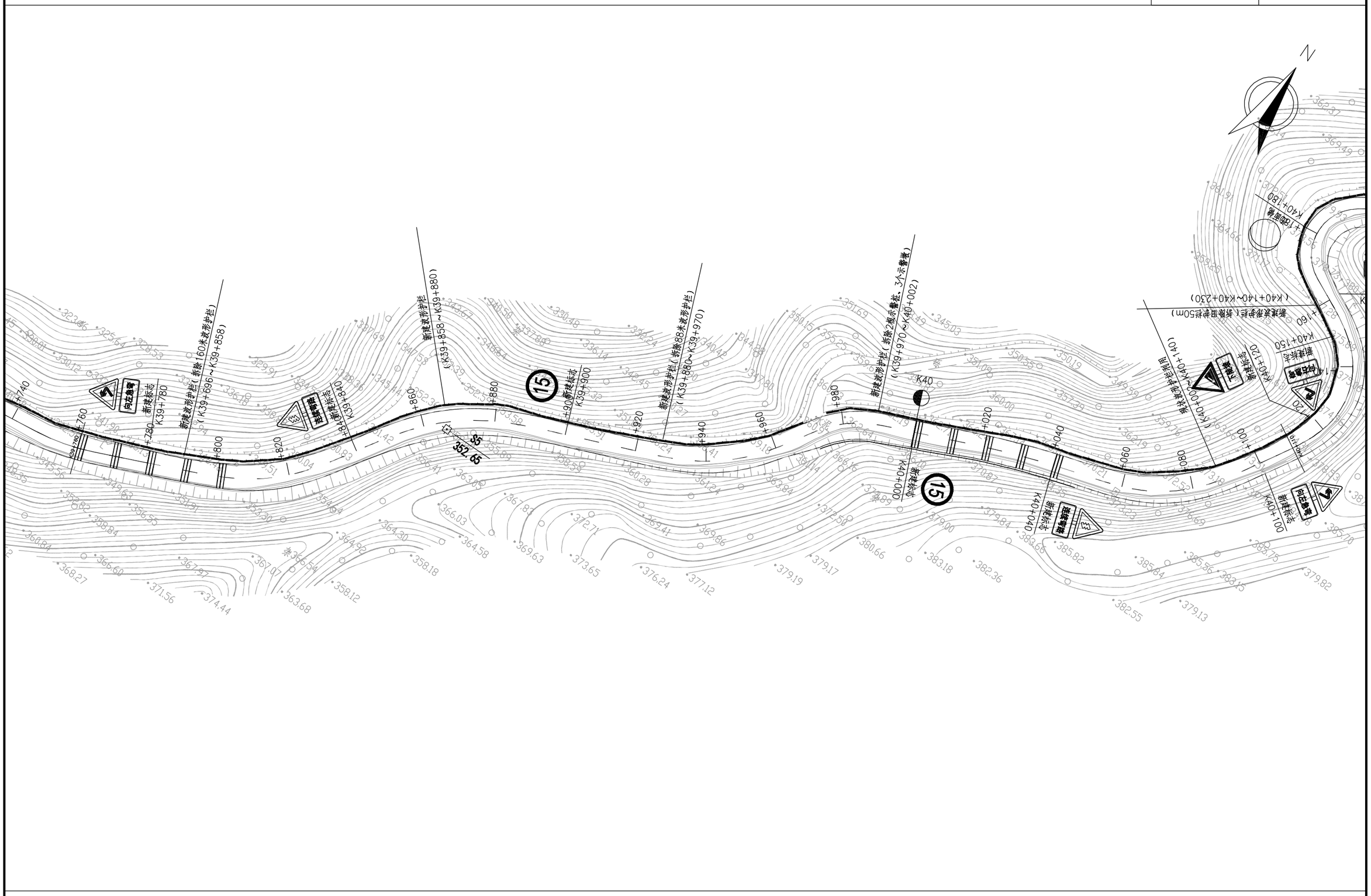

广东泛珠勘察设计有限公司	县道X347线新丰县仓前至下河洞（长春至下河洞段）公路改造工程	交通工程平面布置图	设计	王	复核	张	审核	吴	图号	S2-15

广东泛珠勘察设计有限公司	县道X347线新丰县仓前至下河洞（长春至下河洞段）公路改造工程	交通工程平面布置图	设计	王毅	复核	张世勇	审核	吴炳芳	图号	S2-15

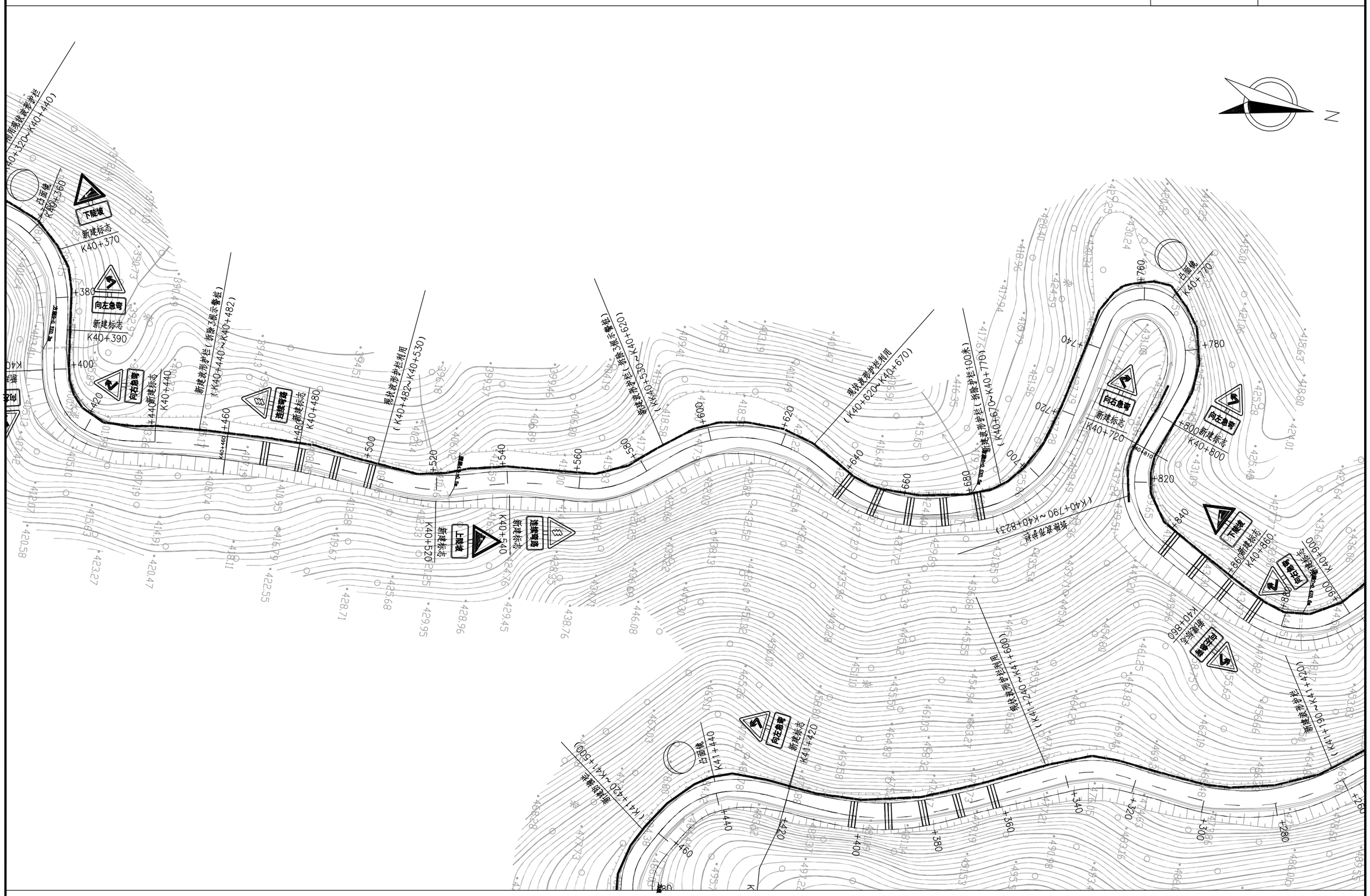
N
下陡坡
新建标志
K40+370
向左急弯
新建标志
K40+390
向右急弯
新建标志
K40+440
新建波形护栏（新增3根示警桩）
（K40+440~K40+482）
拟建弯道
新建标志
K40+480
现状波形护栏利用
（K40+482~K40+530）
新建波形护栏
（K40+530~K40+620）
现状波形护栏利用
（K40+620~K40+670）
现状波形护栏（拆除护栏100米）
（K40+670~K40+770）
新建波形护栏
（K40+790~K40+823）
新建波形护栏
（K41+240~K41+600）
新建波形护栏
（K41+190~K41+420）
新建波形护栏
（K41+420~K41+500）
现有波形护栏利用
（K40+320~K40+440）
会车区
会车区
会车区

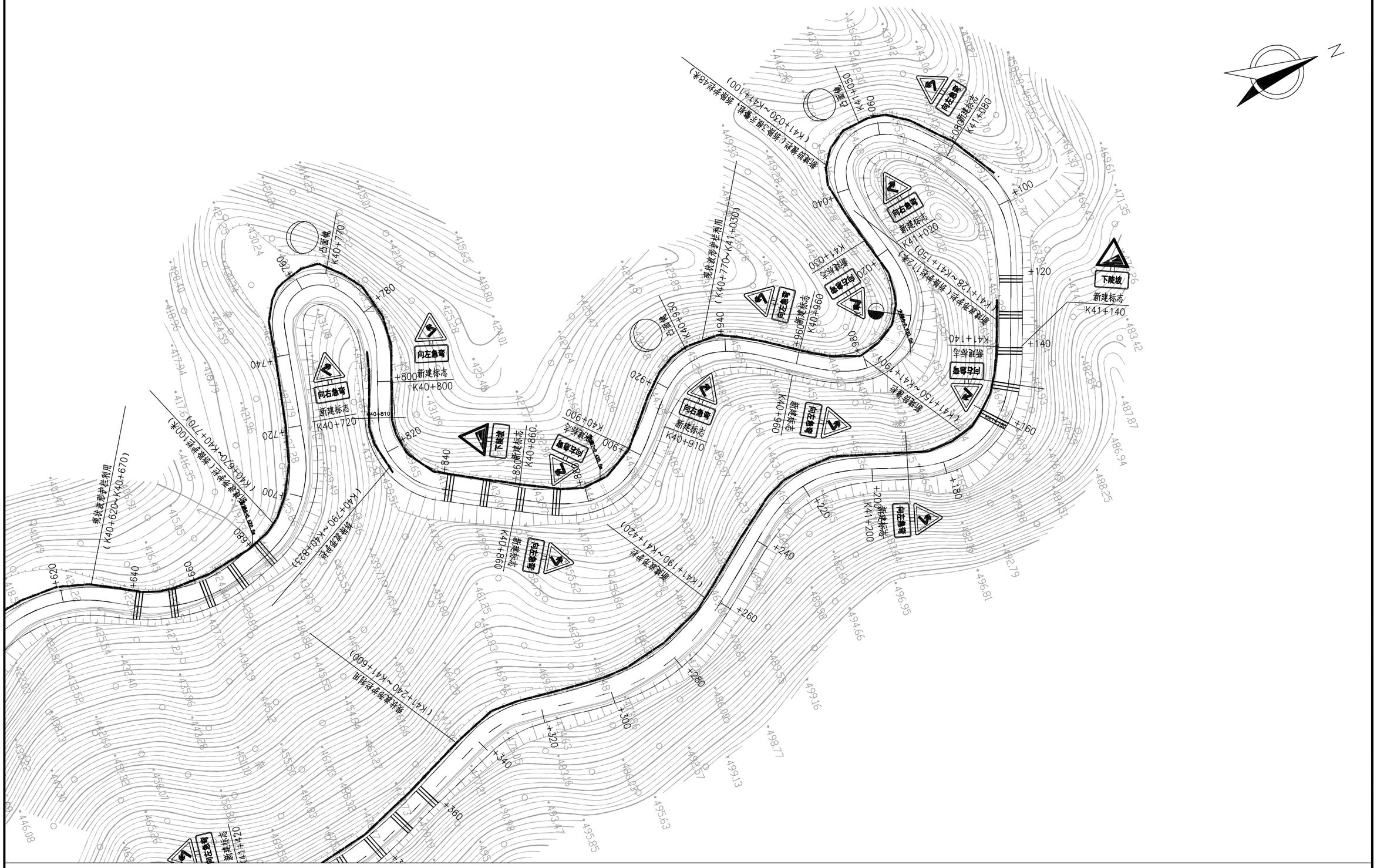

广东泛珠勘察设计有限公司	县道X347线新丰县仓前至下河洞（长春至下河洞段）公路改造工程	交通工程平面布置图	设计	王	复核	张	审核	吴	图号	S2-15

广东泛珠勘察设计有限公司	县道X347线新丰县仓前至下河洞（长春至下河洞段）公路改造工程	交通工程平面布置图	设计	王韬	复核	张洪勇	审核	吴炳芳	图号	S2-15

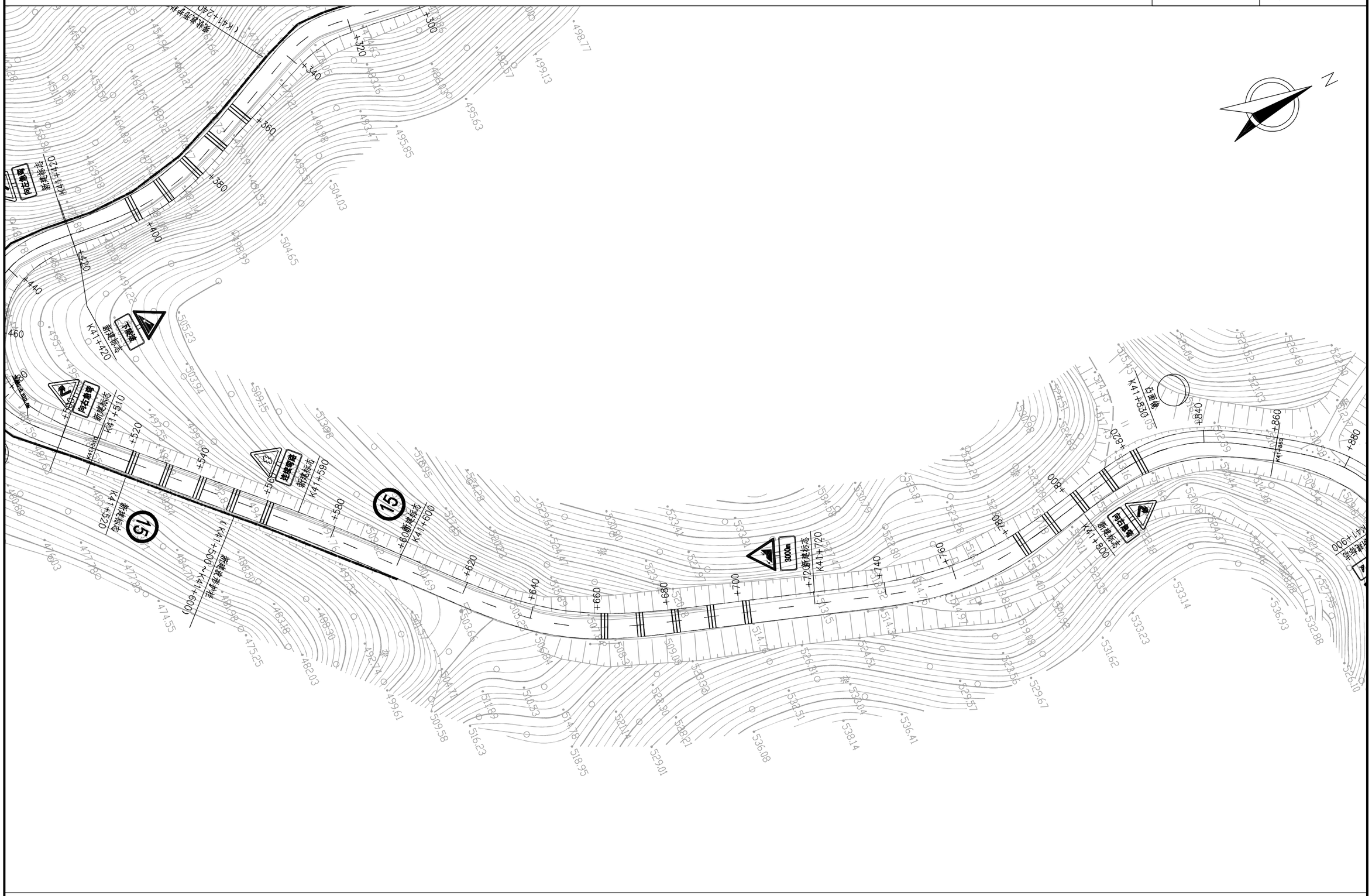
N
向右急弯
新建标志
K41+830
+840
+860
+880
+800
+820
+780
+760
+740
+720
+700
+680
+660
+640
+620
+600
+580
+560
+540
+520
+500
+480
+460
+440
+420
+400
+380
+360
+340
+320
+300
K41+720
K41+600
K41+590
K41+510
K41+420
K41+900
K41+800
K41+760
K41+680
K41+660
K41+640
K41+620
K41+560
K41+540
K41+520
K41+500
K41+480
K41+460
K41+440
K41+400
K41+380
K41+360
K41+340
K41+320
K41+300
K41+220
K41+260
K41+240
K41+280
K41+320
K41+340
K41+360
K41+380
K41+400
K41+420
K41+440
K41+460
K41+480
K41+500
K41+520
K41+540
K41+560
K41+580
K41+600
K41+620
K41+640
K41+660
K41+680
K41+700
K41+720
K41+740
K41+760
K41+780
K41+800
K41+820
K41+840
K41+860
K41+880
K41+900
K41+920
K41+940
K41+960
K41+980
K41+1000
K41+1020
K41+1040
K41+1060
K41+1080
K41+1100

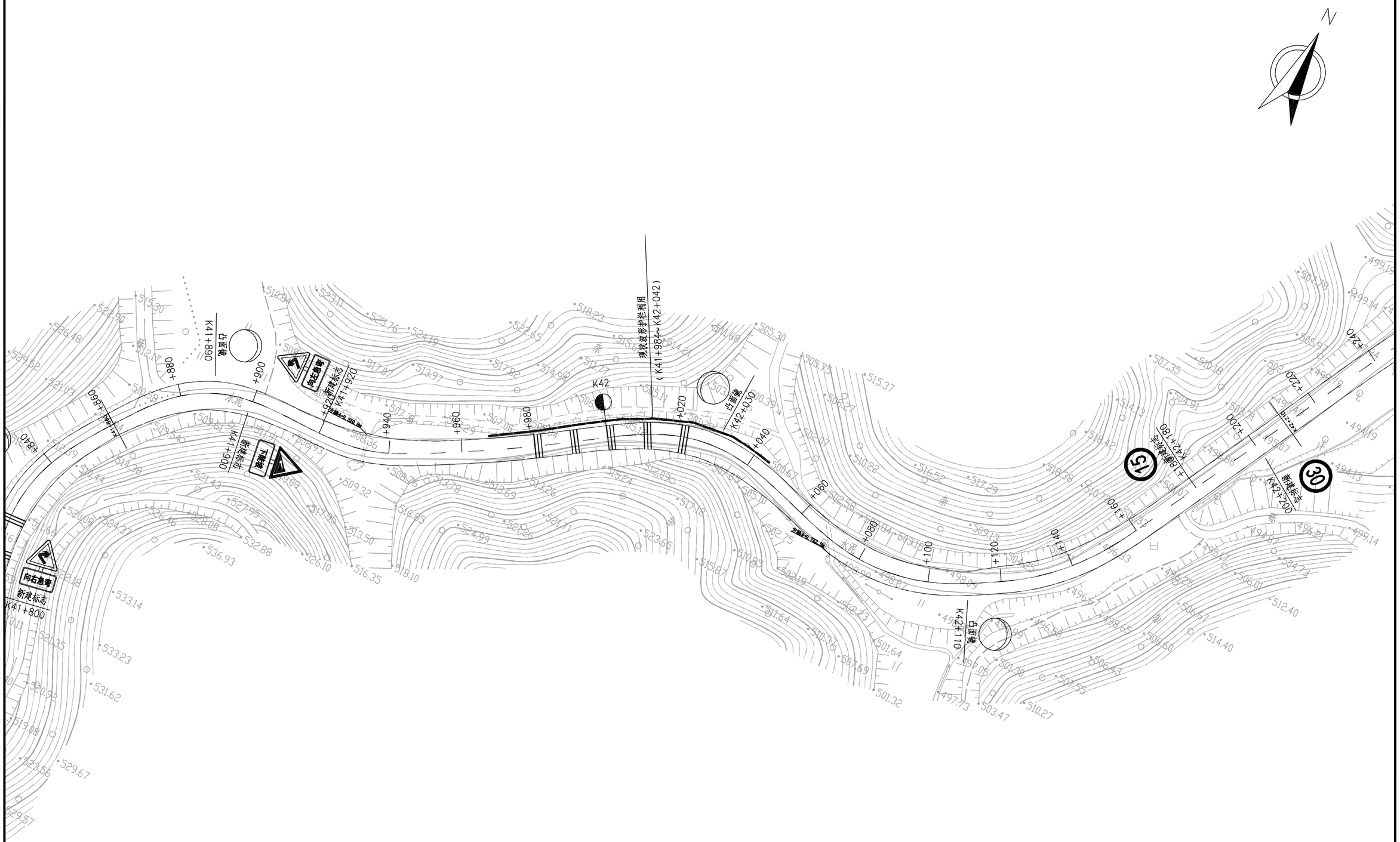

广东泛珠勘察设计有限公司	县道X347线新丰县仓前至下河洞（长春至下河洞段）公路改造工程	交通工程平面布置图	设计	王韬	复核	张洪勇	审核	吴清芳	图号	S2-15

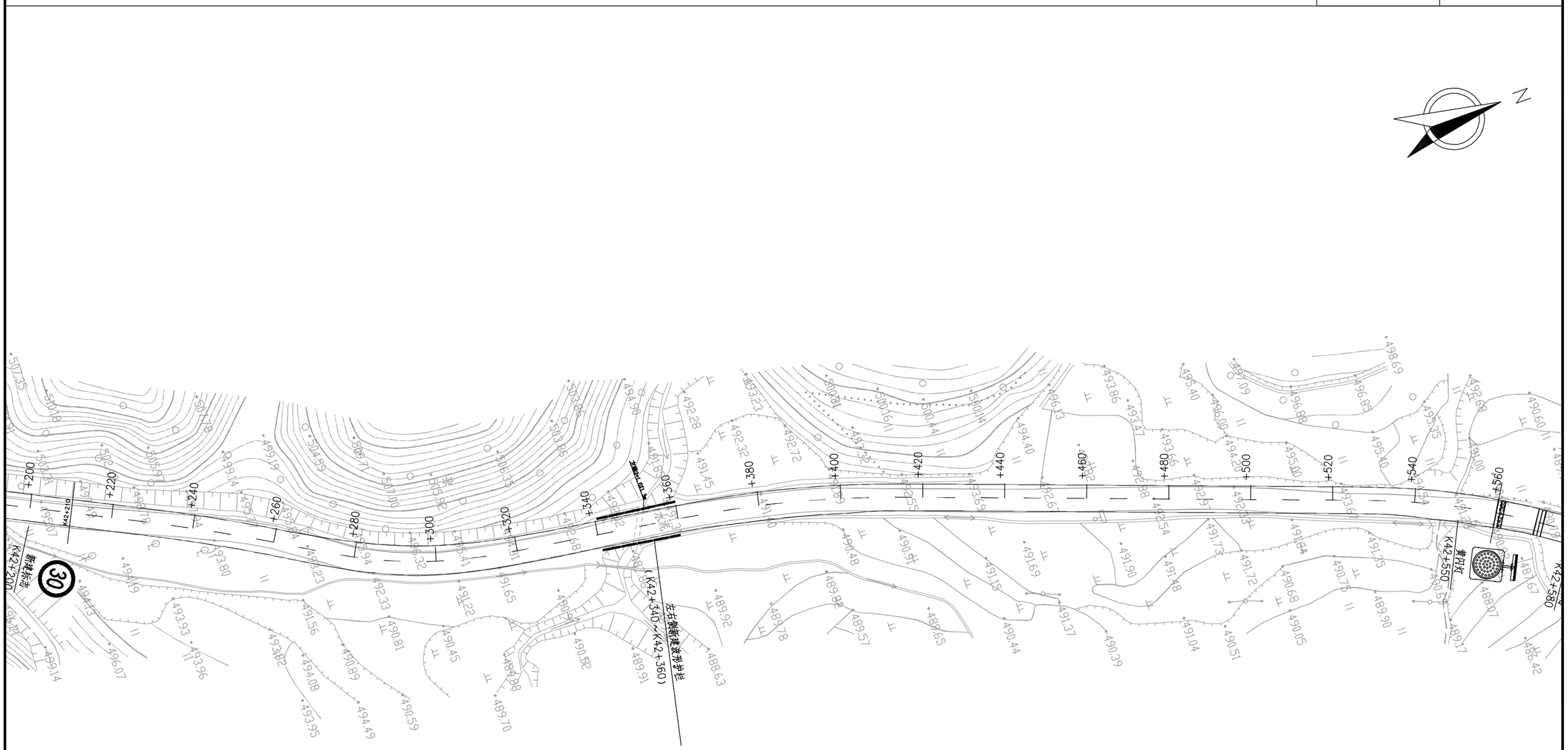

广东泛珠勘察设计有限公司	县道X347线新丰县仓前至下河洞（长春至下河洞段）公路改造工程	交通工程平面布置图	设计		复核		审核		图号	S2-15

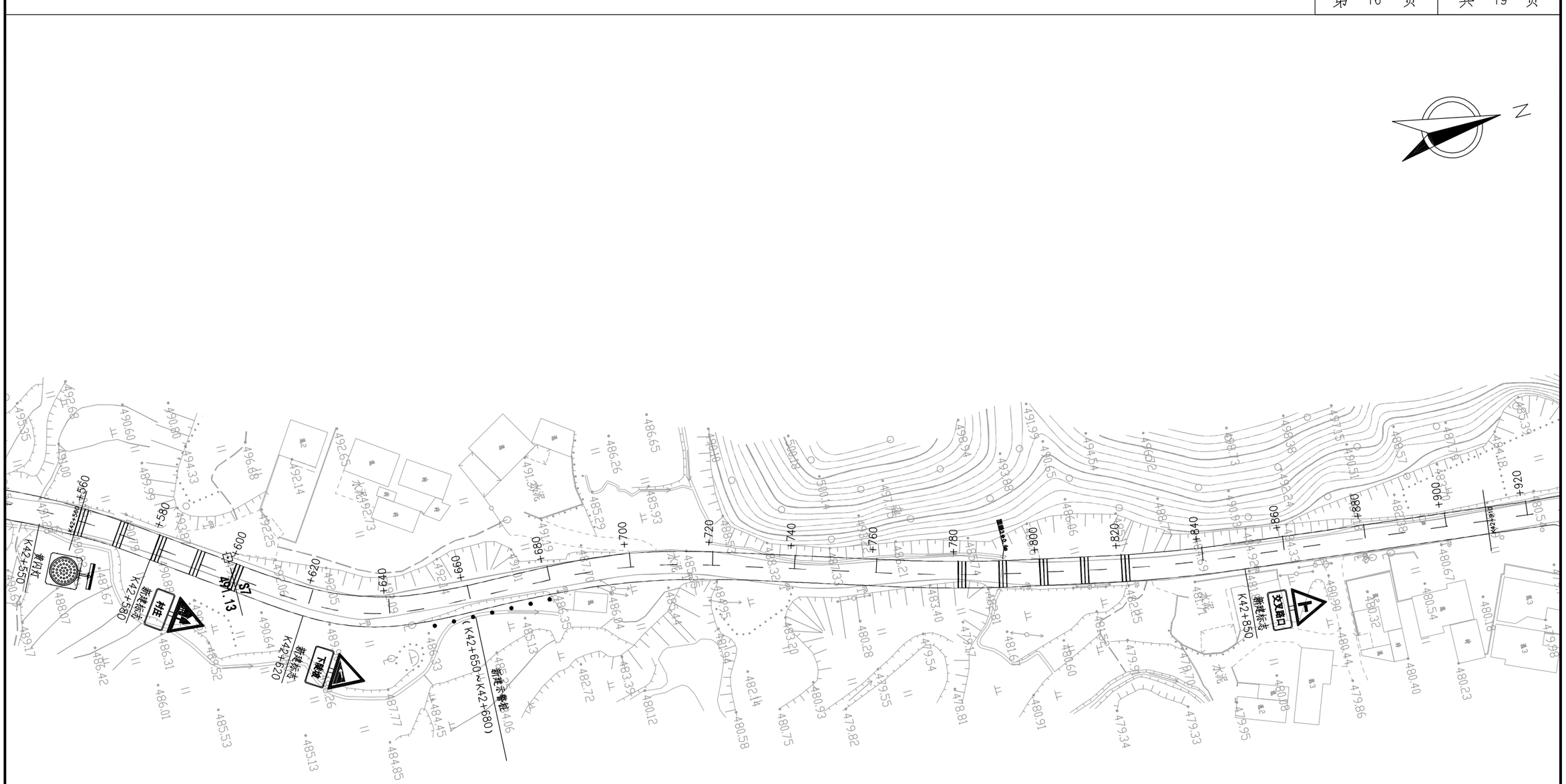

广东泛珠勘察设计有限公司	县道X347线新丰县仓前至下河洞（长春至下河洞段）公路改造工程	交通工程平面布置图	设计	王韬	复核	张世勇	审核	吴炳芳	图号	S2-15

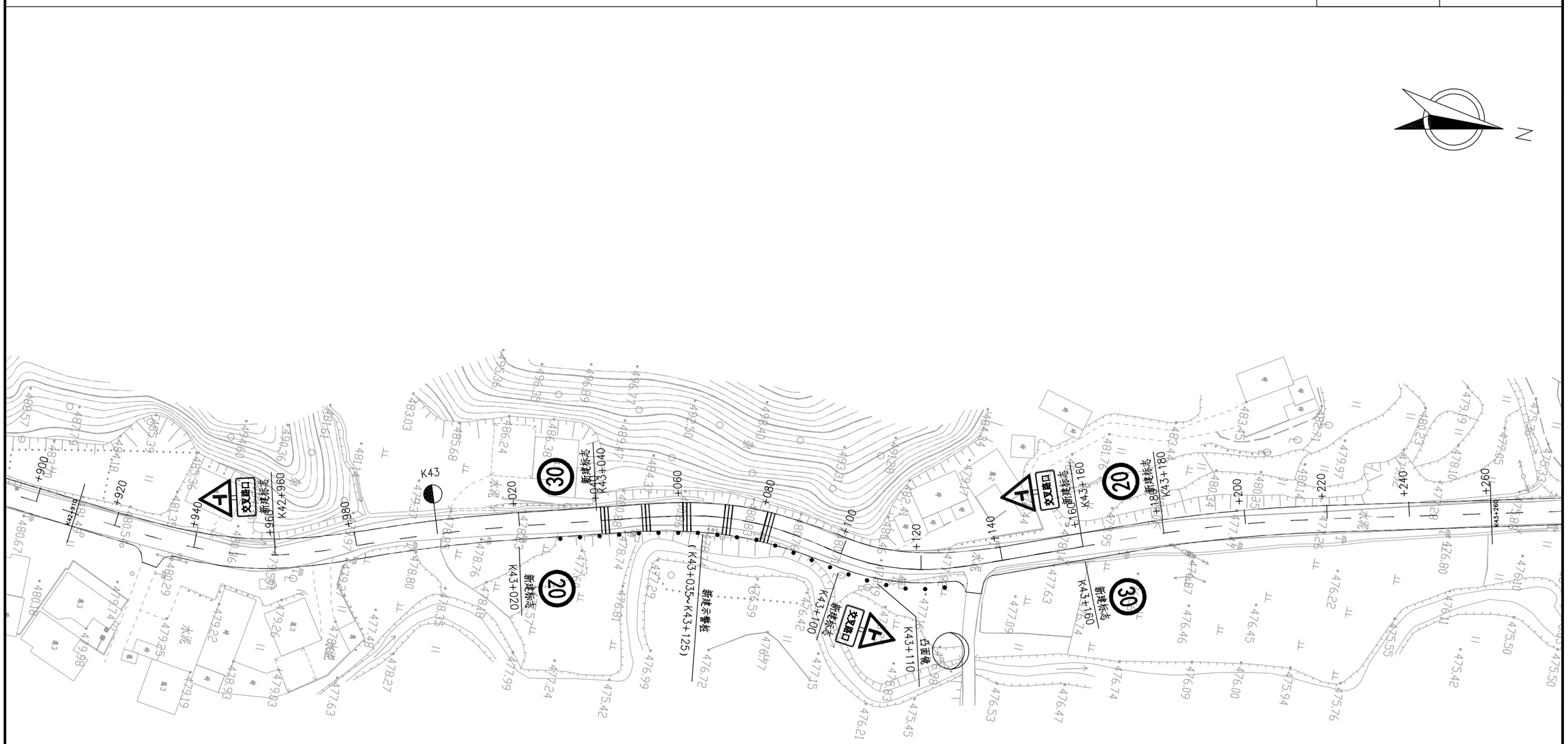

广东泛珠勘察设计有限公司	县道X347线新丰县仓前至下河洞（长春至下河洞段）公路改造工程	交通工程平面布置图	设计	王韬	复核	张世勇	审核	吴炳芳	图号	S2-15

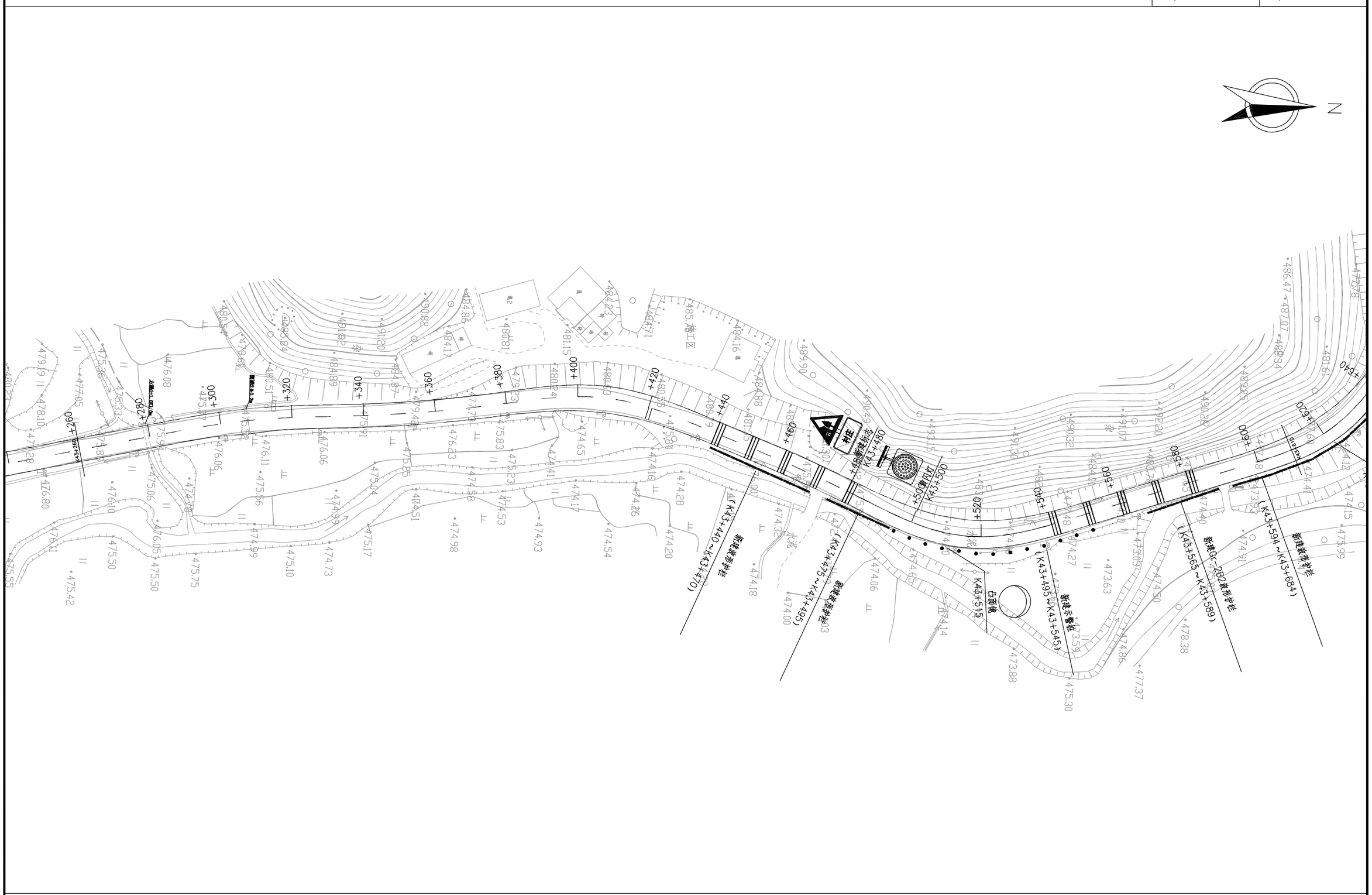

广东泛珠勘察设计有限公司	县道X347线新丰县仓前至下河洞（长春至下河洞段）公路改造工程	交通工程平面布置图	设计	王	复核	张	审核	吴	图号	S2-15

注:

1、本图尺寸均以m为单位。

2、本图比例1:1000。

3、本图坐标系采用1980西安坐标系,高程采用1985国家高程基准。

广东泛珠勘察设计有限公司	县道X347线新丰县仓前至下河洞(长春至下河洞段)公路改造工程	交通工程平面布置图	设计	王韬	复核	张洪勇	审核	吴炳芳	图号	S2-15

交通设施横断面布置图

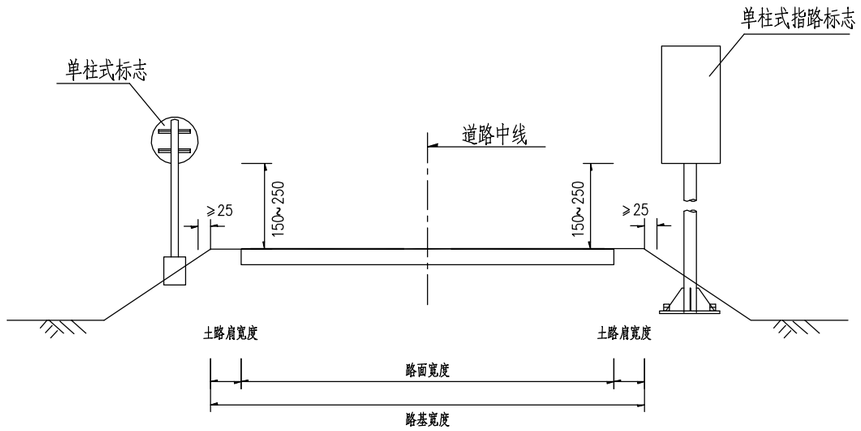

交通设施横断面布置图

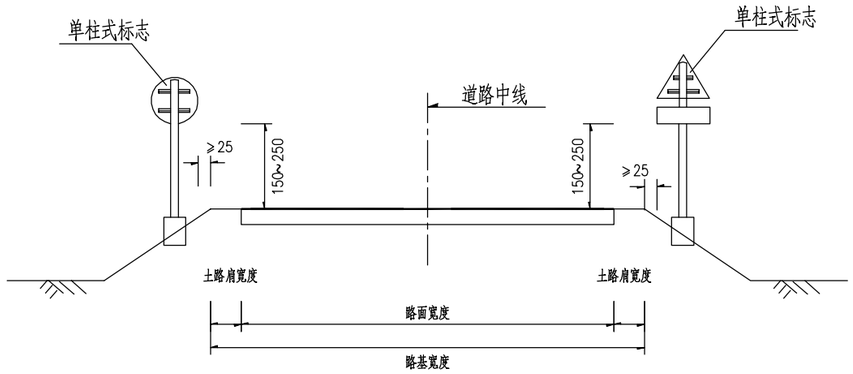

附注:

1.本图尺寸除注明外,余均以厘米计。

广东泛珠勘察设计有限公司	县道X347线新丰县仓前至下河洞（长春至下河洞段）公路改造工程	安全设施布设横断面图	设计		复核		审核		图号	S2-16

标志设置一览表

县道X347线新丰县仓前至下河洞（长春至下河洞段）公路改造工程

序号	桩 号	位 置		标志名称	标志内容	板面编号	板面尺寸	反光膜要求	支撑形式	备注
		左 侧	右 侧	(类型)		(国标编号)	(cm)			
1	K37+340		右 侧	禁止标志	限速15	禁 39	○80	V类反光	单柱式	新建
2	K37+420		右 侧	警告标志	村庄	警 23	△70+口70x35	V类反光	单柱式	新建
3	K37+450		右 侧	警告标志	交叉路口	警1-10	△70+口70x35	V类反光	单柱式	新建
4	K37+490	左 侧		警告标志	交叉路口	警1-9	△70+口70x35	V类反光	单柱式	新建
5	K37+520	左 侧		警告标志	下陡坡	警5-2	△70+口70x35	V类反光	单柱式	新建
6	K37+610		右 侧	警告标志	交叉路口	警1-10	△70+口70x35	V类反光	单柱式	新建
7	K37+660	左 侧		警告标志	交叉路口	警1-9	△70+口70x35	V类反光	单柱式	新建
8	K37+740		右 侧	警告标志	交叉路口	警1-10	△70+口70x35	V类反光	单柱式	新建
9	K37+790	左 侧		警告标志	交叉路口	警1-9	△70+口70x35	V类反光	单柱式	新建
10	K37+780		右 侧	禁止标志	限速30	禁 39	○80	V类反光	单柱式	新建
11	K37+810	左 侧		禁止标志	限速15	禁 39	○80	V类反光	单柱式	新建
12	K37+840	左 侧		警告标志	下陡坡	警5-2	△70+口70x35	V类反光	单柱式	新建
13	K37+960	左 侧		警告标志	村庄	警 23	△70+口70x35	V类反光	单柱式	新建
14	K38+220		右 侧	禁止标志	限速20	禁 39	○80	V类反光	单柱式	新建
15	K38+240	左 侧		禁止标志	限速30	禁 39	○80	V类反光	单柱式	新建
16	K38+240		右 侧	警告标志	村庄	警 23	△70+口70x35	V类反光	单柱式	新建
17	K38+460	左 侧		禁止标志	限速20	禁 39	○80	V类反光	单柱式	新建
18	K38+440		右 侧	禁止标志	限速15	禁 39	○80	V类反光	单柱式	新建
19	K38+520		右 侧	警告标志	上陡坡	警5-2	△70+口70x35	V类反光	单柱式	新建
20	K38+570	左 侧		警告标志	下陡坡	警5-2	△70+口70x35	V类反光	单柱式	新建
21	K38+740	左 侧		警告标志	下陡坡	警5-2	△70+口70x35	V类反光	单柱式	新建
22	K38+780		右 侧	警告标志	连续弯路	警4-1	△70+口70x35	V类反光	单柱式	新建
22	K38+820	左 侧		警告标志	村庄	警 23	△70+口70x35	V类反光	单柱式	新建
23	K38+940	左 侧		警告标志	下陡坡	警5-2	△70+口70x35	V类反光	单柱式	新建
24	K39+100		右 侧	禁止标志	限速15	禁 39	○80	V类反光	单柱式	新建

编制：张俊杰　　复核：陈泽伟　　图号：S2-17

标志设置一览表

县道X347线新丰县仓前至下河洞（长春至下河洞段）公路改造工程

序号	桩 号	位 置		标志名称	标志内容	板面编号	板面尺寸	反光膜要求	支撑形式	备注
		左 侧	右 侧	(类型)		(国标编号)	(cm)			
1	K39+140		右 侧	警告标志	连续弯路	警4-1	△70+口70x35	V类反光	单柱式	新建
2	K39+190		右 侧	警告标志	交叉路口	警1-9	△70+口70x35	V类反光	单柱式	新建
3	K39+240	左 侧		警告标志	交叉路口	警1-10	△70+口70x35	V类反光	单柱式	新建
4	K39+260		右 侧	警告标志	向左急弯路	警2-1	△70+口70x35	V类反光	单柱式	新建
5	K39+320	左 侧		警告标志	向右急弯路	警2-2	△70+口70x35	V类反光	单柱式	新建
6	K39+320		右 侧	警告标志	向右急弯路	警2-2	△70+口70x35	V类反光	单柱式	新建
7	K39+360	左 侧		警告标志	向左急弯路	警2-1	△70+口70x35	V类反光	单柱式	新建
8	K39+420		右 侧	警告标志	向左急弯路	警2-1	△70+口70x35	V类反光	单柱式	新建
9	K39+480	左 侧		警告标志	向右急弯路	警2-2	△70+口70x35	V类反光	单柱式	新建
10	K39+520	左 侧		警告标志	下陡坡	警5-2	△70+口70x35	V类反光	单柱式	新建
11	K39+660		右 侧	警告标志	向右急弯路	警2-2	△70+口70x35	V类反光	单柱式	新建
12	K39+780	左 侧		警告标志	向左急弯路	警2-1	△70+口70x35	V类反光	单柱式	新建
13	K39+840	左 侧		警告标志	连续弯路	警4-1	△70+口70x35	V类反光	单柱式	新建
14	K39+900	左 侧		禁止标志	限速15	禁 39	○80	V类反光	单柱式	新建
15	K40+000		右 侧	禁止标志	限速15	禁 39	○80	V类反光	单柱式	新建
16	K40+040		右 侧	警告标志	连续弯路	警4-1	△70+口70x35	V类反光	单柱式	新建
17	K40+100		右 侧	警告标志	向左急弯路	警2-1	△70+口70x35	V类反光	单柱式	新建
18	K40+120	左 侧		警告标志	下陡坡	警5-2	△70+口70x35	V类反光	单柱式	新建
19	K40+150	左 侧		警告标志	向右急弯路	警2-2	△70+口70x35	V类反光	单柱式	新建
20	K40+160		右 侧	警告标志	向右急弯路	警2-2	△70+口70x35	V类反光	单柱式	新建
21	K40+220	左 侧		警告标志	向左急弯路	警2-1	△70+口70x35	V类反光	单柱式	新建
22	K40+320		右 侧	警告标志	向右急弯路	警2-2	△70+口70x35	V类反光	单柱式	新建
23	K40+370	左 侧		警告标志	下陡坡	警5-2	△70+口70x35	V类反光	单柱式	新建
24	K40+390	左 侧		警告标志	向左急弯路	警2-1	△70+口70x35	V类反光	单柱式	新建
25	K40+400		右 侧	警告标志	向左急弯路	警2-1	△70+口70x35	V类反光	单柱式	新建

编制：张俊杰　　复核：陈锋伟　　图号：S2-17

标志设置一览表

县道X347线新丰县仓前至下河洞（长春至下河洞段）公路改造工程

序号	桩 号	位 置		标志名称	标志内容	板面编号	板面尺寸	反光膜要求	支撑形式	备注
		左 侧	右 侧	(类型)		(国标编号)	(cm)			
1	K40+440	左 侧		警告标志	向右急弯路	警2-2	△70+口70x35	V类反光	单柱式	新建
2	K40+480	左 侧		警告标志	连续弯路	警4-1	△70+口70x35	V类反光	单柱式	新建
3	K37+520		右 侧	警告标志	上陡坡	警5-2	△70+口70x35	V类反光	单柱式	新建
4	K40+540		右 侧	警告标志	连续弯路	警4-1	△70+口70x35	V类反光	单柱式	新建
5	K40+720		右 侧	警告标志	向右急弯路	警2-2	△70+口70x35	V类反光	单柱式	新建
6	K40+800	左 侧		警告标志	向左急弯路	警2-1	△70+口70x35	V类反光	单柱式	新建
7	K40+860	左 侧		警告标志	下陡坡	警5-2	△70+口70x35	V类反光	单柱式	新建
8	K40+860		右 侧	警告标志	向左急弯路	警2-1	△70+口70x35	V类反光	单柱式	新建
9	K40+900	左 侧		警告标志	向右急弯路	警2-2	△70+口70x35	V类反光	单柱式	新建
10	K40+910		右 侧	警告标志	向右急弯路	警2-2	△70+口70x35	V类反光	单柱式	新建
11	K40+960	左 侧		警告标志	向左急弯路	警2-1	△70+口70x35	V类反光	单柱式	新建
12	K40+960		右 侧	警告标志	向左急弯路	警2-1	△70+口70x35	V类反光	单柱式	新建
13	K41+020		右 侧	警告标志	向右急弯路	警2-2	△70+口70x35	V类反光	单柱式	新建
14	K41+030	左 侧		警告标志	向右急弯路	警2-2	△70+口70x35	V类反光	单柱式	新建
15	K41+080	左 侧		警告标志	向左急弯路	警2-1	△70+口70x35	V类反光	单柱式	新建
16	K41+140		右 侧	警告标志	向右急弯路	警2-2	△70+口70x35	V类反光	单柱式	新建
17	K41+140	左 侧		警告标志	下陡坡	警5-2	△70+口70x35	V类反光	单柱式	新建
18	K41+200	左 侧		警告标志	向左急弯路	警2-1	△70+口70x35	V类反光	单柱式	新建
19	K41+420		右 侧	警告标志	向左急弯路	警2-1	△70+口70x35	V类反光	单柱式	新建
20	K41+420	左 侧		警告标志	下陡坡	警5-2	△70+口70x35	V类反光	单柱式	新建
21	K41+510	左 侧		警告标志	向右急弯路	警2-2	△70+口70x35	V类反光	单柱式	新建
22	K41+520		右 侧	禁止标志	限速15	禁 39	○80	V类反光	单柱式	新建
23	K41+590	左 侧		警告标志	连续弯路	警4-1	△70+口70x35	V类反光	单柱式	新建
24	K41+600	左 侧		禁止标志	限速15	禁 39	○80	V类反光	单柱式	新建
25	K41+720	左 侧		警告标志	连续下坡	警 6	△70+口70x35	V类反光	单柱式	新建

编制：张俊杰　　复核：陈海伟　　图号：S2-17

标志设置一览表

县道X347线新丰县仓前至下河洞（长春至下河洞段）公路改造工程

序号	桩 号	位 置		标志名称	标志内容	板面编号	板面尺寸	反光膜要求	支撑形式	备注
		左 侧	右 侧	(类型)		(国标编号)	(cm)			
1	K41+800		右 侧	警告标志	向右急弯路	警2-2	△70+口70x35	V类反光	单柱式	新建
2	K41+900		右 侧	警告标志	下陡坡	警5-2	△70+口70x35	V类反光	单柱式	新建
3	K41+920	左 侧		警告标志	向左急弯路	警2-1	△70+口70x35	V类反光	单柱式	新建
4	K42+180	左 侧		禁止标志	限速15	禁 39	○80	V类反光	单柱式	新建
5	K42+200		右 侧	禁止标志	限速30	禁 39	○80	V类反光	单柱式	新建
6	K42+580		右 侧	警告标志	村庄	警 23	△70+口70x35	V类反光	单柱式	新建
7	K42+620		右 侧	警告标志	下陡坡	警5-2	△70+口70x35	V类反光	单柱式	新建
8	K42+850		右 侧	警告标志	交叉路口	警1-10	△70+口70x35	V类反光	单柱式	新建
9	K42+960	左 侧		警告标志	交叉路口	警1-9	△70+口70x35	V类反光	单柱式	新建
10	K43+020		右 侧	禁止标志	限速20	禁 39	○80	V类反光	单柱式	新建
11	K43+040	左 侧		禁止标志	限速30	禁 39	○80	V类反光	单柱式	新建
12	K43+100		右 侧	警告标志	交叉路口	警1-10	△70+口70x35	V类反光	单柱式	新建
13	K43+160	左 侧		警告标志	交叉路口	警1-9	△70+口70x35	V类反光	单柱式	新建
14	K43+160		右 侧	禁止标志	限速30	禁 39	○80	V类反光	单柱式	新建
15	K43+180	左 侧		禁止标志	限速20	禁 39	○80	V类反光	单柱式	新建
16	K43+480	左 侧		警告标志	村庄	警 23	△70+口70x35	V类反光	单柱式	新建
17	K43+720		右 侧	指路标志	回龙镇、梅坑镇	路 1	100x160	V类反光	单柱式	新建
18	K43+740	左 侧		禁止标志	限速30	禁 39	○80	V类反光	单柱式	新建
19	K43+760		右 侧	警告标志	停车让行	禁1	八角形80	V类反光	单柱式	新建
20	K43+760左转车道		右 侧	警告标志	停车让行	禁1	八角形80	V类反光	单柱式	新建
21										
22										
23										
24										

编制：张俊莉　　复核：陈泽伟　　图号：S2-17

黄闪灯设置一览表

县道X347线新丰县仓前至下河洞（长春至下河洞段）公路改造工程

序号	设置桩号	设置位置(左侧、右侧)	工程名称	单位	数量	备注
1	K37+400	右侧	黄闪灯	个	1	
2	K37+980	左侧	黄闪灯	个	1	
3	K38+210	右侧	黄闪灯	个	1	
4	K38+870	左侧	黄闪灯	个	1	
5	K42+550	右侧	黄闪灯	个	1	
6	K43+550	左侧	黄闪灯	个	1	
7	K43+740	右侧	黄闪灯	个	1	
8	.					
9						
10						
11						
12						
13						
14						
15						
16						
17						
18						
19						
20						
21						
22						
23						
24						
25	**合计**		**黄闪灯**	**个**	**7**	

序号	设置桩号	设置位置(左侧、右侧)	工程名称	单位	数量	备注
1						
2						
3						
4						
5						
6						
7						
8						
9						
10						
11						
12						
13						
14						
15						
16						
17						
18						
19						
20						
21						
22						
23						
24						
25						

编制：张俊杰　　复核：陈保伟　　图号：S2-18

凸面镜设置一览表

县道X347线新丰县仓前至下河洞（长春至下河洞段）公路改造工程

序号	设置桩号	设置位置(左侧、右侧)	工程名称	单位	数量	备注
1	K38+005	右侧	凸面镜	个	1	
2	K38+890	右侧	凸面镜	个	1	
3	K39+290	右侧	凸面镜	个	1	
4	K39+460	右侧	凸面镜	个	1	
5	K39+690	左侧	凸面镜	个	1	
6	K40+180	左侧	凸面镜	个	1	
7	K40+360	左侧	凸面镜	个	1	
8	K40+770	左侧	凸面镜	个	1	
9	K40+930	左侧	凸面镜	个	1	
10	K41+050	左侧	凸面镜	个	1	
11	K41+440	右侧	凸面镜	个	1	
12	K41+480	右侧	凸面镜	个	1	
13	K41+830	左侧	凸面镜	个	1	
14	K41+890	左侧	凸面镜	个	1	
15	K42+030	左侧	凸面镜	个	1	
16	K42+110	右侧	凸面镜	个	1	
17	K43+110	右侧	凸面镜	个	1	
18	K43+515	右侧	凸面镜	个	1	
19	K43+620	右侧	凸面镜	个	1	
20						
21						
22						
23						
24						
25	**合计**		**凸面镜**	**个**	**19**	

序号	设置桩号	设置位置(左侧、右侧)	工程名称	单位	数量	备注
1						
2						
3						
4						
5						
6						
7						
8						
9						
10						
11						
12						
13						
14						
15						
16						
17						
18						
19						
20						
21						
22						
23						
24						
25						

编制：张俊杰　　复核：陈春伟　　图号：S2-19

材料数量表

材料名称	规 格 (mm)	单件重 (Kg)	件数	重 量 (Kg)	备 注
标志板	○800x3	4.22	1	4.22	铝合金
铝槽	62x18x2x500	0.31	2	0.62	
立柱	ø76x4x3250	23.071	1	23.071	含法兰盘和肋板
镀锌螺母	M20	0.073	4	0.290	4级
镀锌垫圈	ø20	0.017	4	0.068	
镀锌抱箍	D76x25	0.250	2	0.500	
镀锌螺栓	M10x30	0.031	8	0.248	4.8级
镀锌螺母	M10	0.012	8	0.096	4级
镀锌垫圈	ø10	0.005	8	0.040	
柱帽	ø76	0.240	1	0.240	
反光膜	V类反光膜	0.503m²			
立柱构件合计（包括立柱、柱帽、地脚螺母及垫圈等）				23.668	
面板构件合计（包括标志板、铝槽、铝角、镀锌构件等）				5.72	

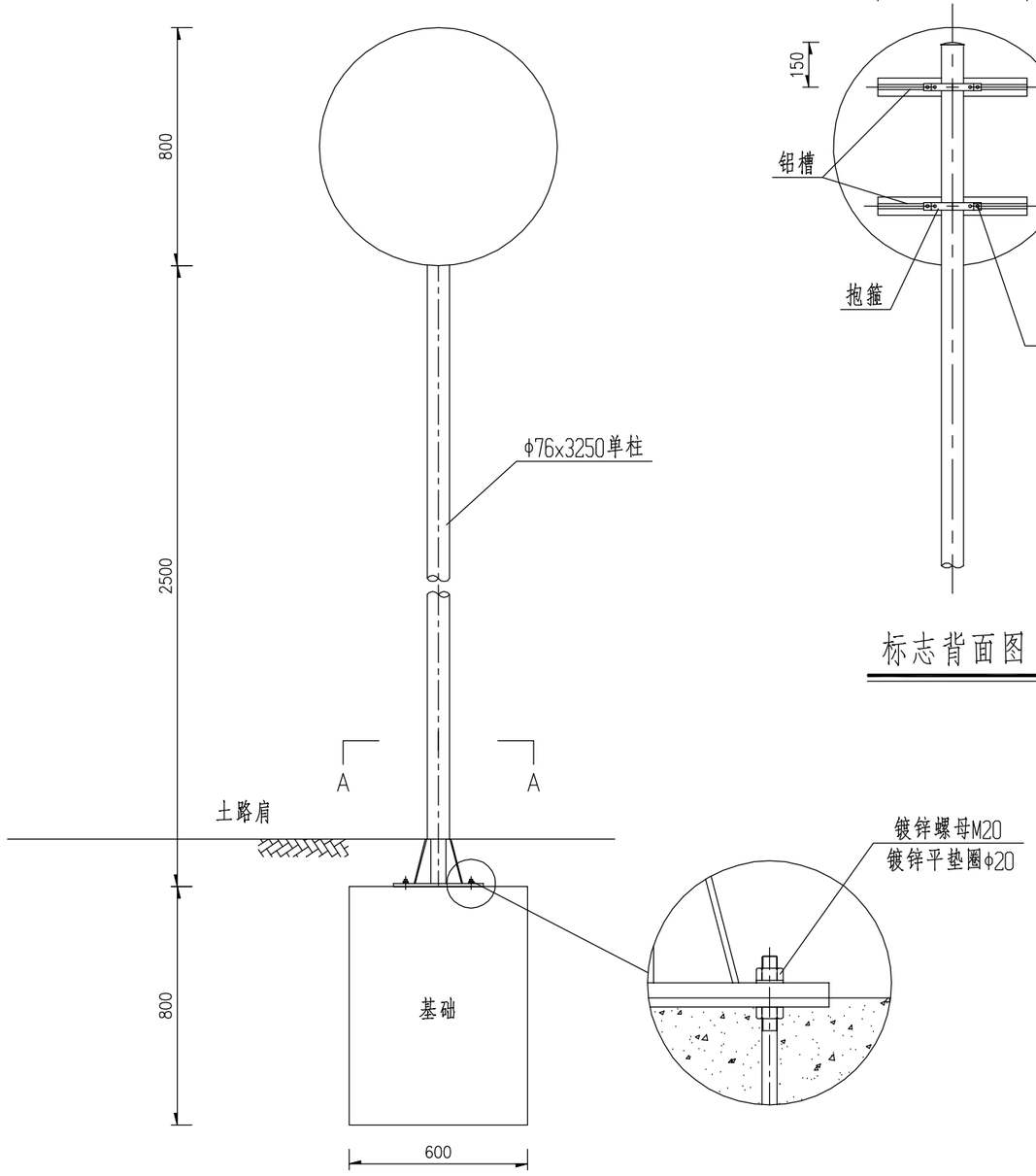

标志立面图 1:20

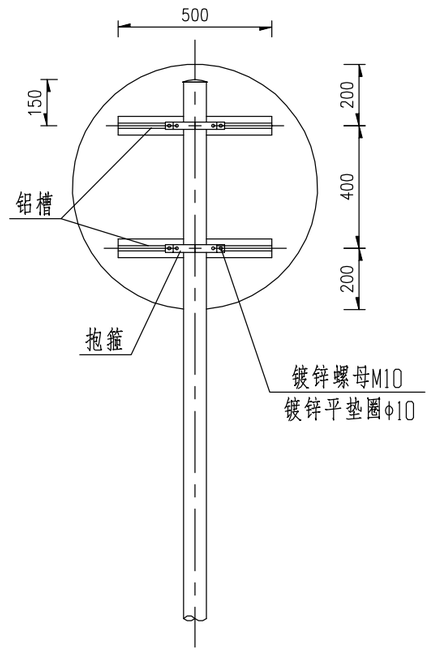

标志背面图 1:20

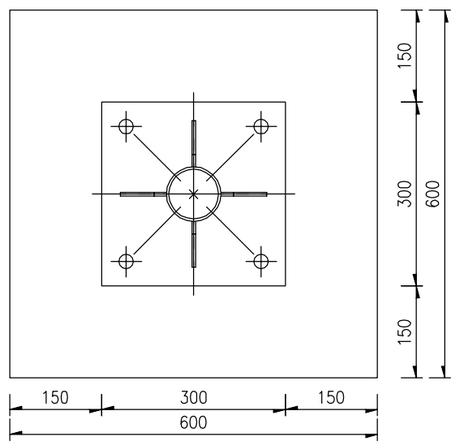

A-A剖面图 1:10

底座加劲肋 1:5

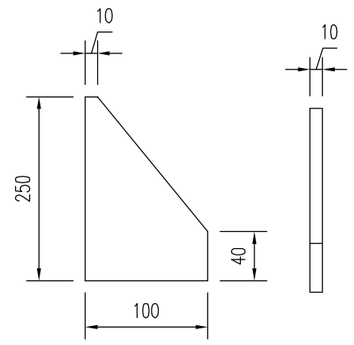

附注：

1、本图尺寸单位以毫米计。

2、所有金属构件除特殊说明外均用Q235钢制作。

3、所有钢构件均应做镀锌处理。

4、本图配合基础(一)使用。

广东泛珠勘察设计有限公司	县道X347线新丰县仓前至下河洞（长春至下河洞段）公路改造工程	单柱式标志结构设计图(一)	设计	王	复核	张	审核	吴	图号	S2-20

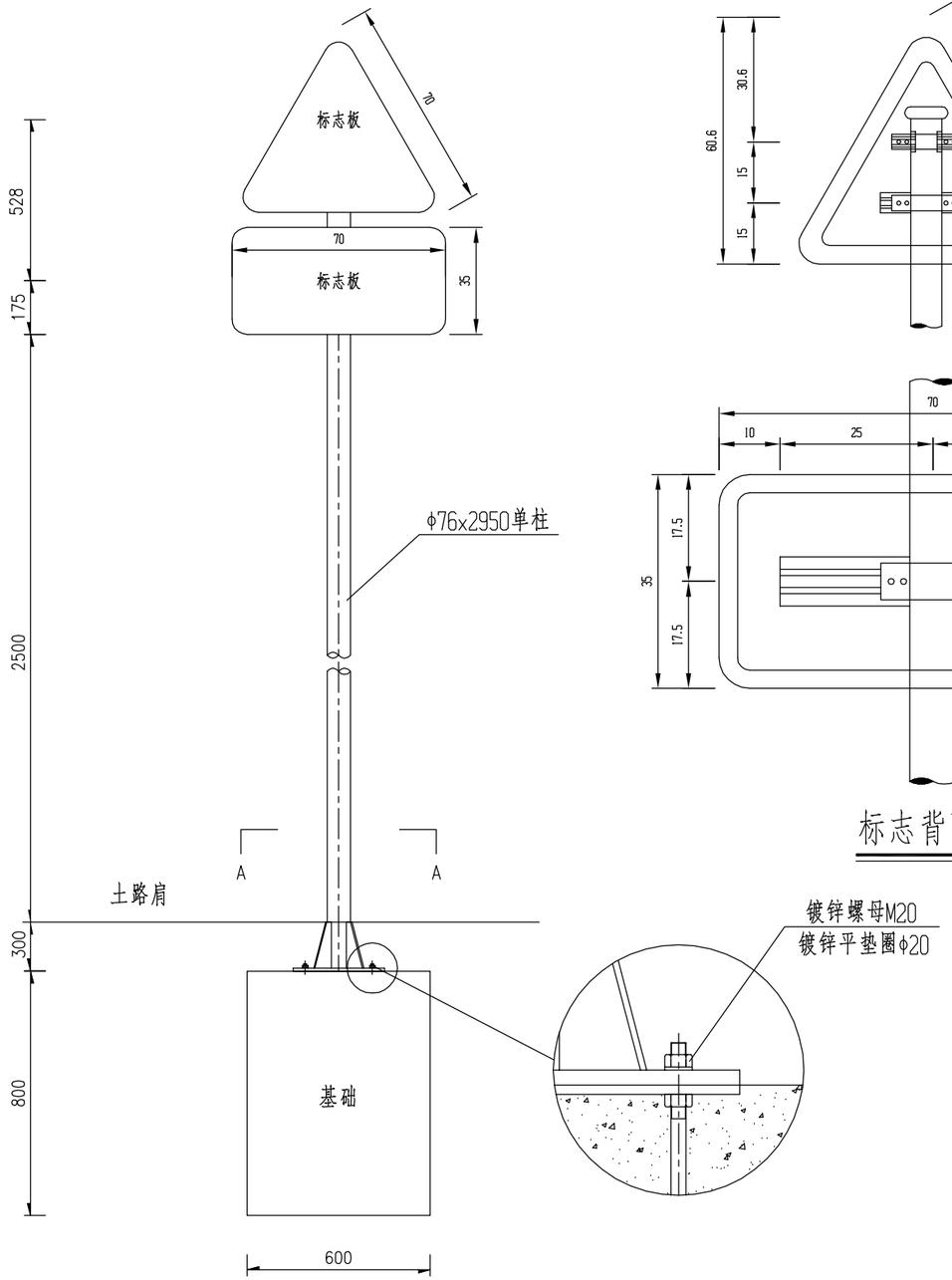

标志立面图 1:20

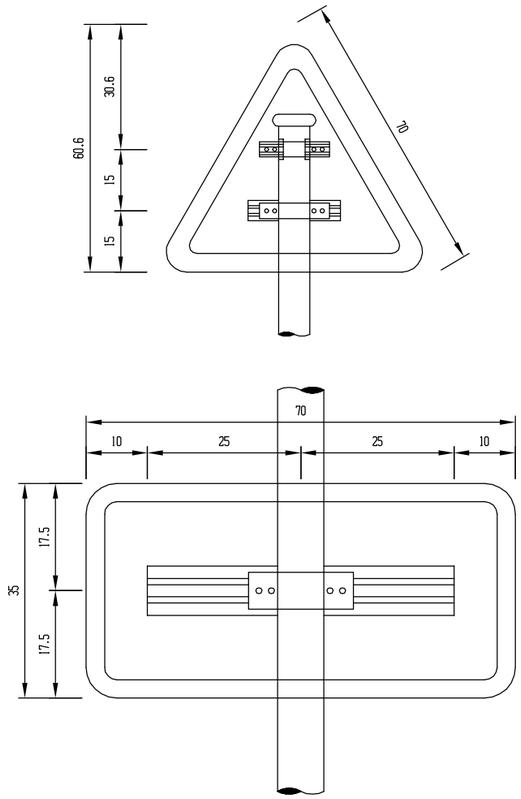

标志背面图

材料数量表

材料名称	规 格 (mm)	单件重 (Kg)	件数	重 量 (Kg)	备 注
标志板	△ 700x3	1.78	1	1.78	铝合金板
	△700X350X3	2.814	1	2.814	
铝槽	62x18x2x400	0.25	2	0.50	
	62x18x2x250	0.16	1	0.16	
立柱	φ76x4x3203	31.89	1	31.89	含法兰盘和肋板
镀锌螺母	M20	0.073	4	0.290	4级
镀锌垫圈	φ20	0.017	4	0.068	
镀锌抱箍	D76x25	0.250	2	0.500	
镀锌螺栓	M10x30	0.031	8	0.248	4.8级
镀锌螺母	M10	0.012	12	0.144	4级
镀锌垫圈	φ10	0.005	12	0.060	
柱帽	φ76	0.240	1	0.240	
反光膜	V类反光膜	0.457m²			
立柱构件合计（包括立柱、柱帽、地脚螺母及垫圈等）				32.48	
面板构件合计（包括标志板、铝槽、铝角、镀锌构件等）				6.21	

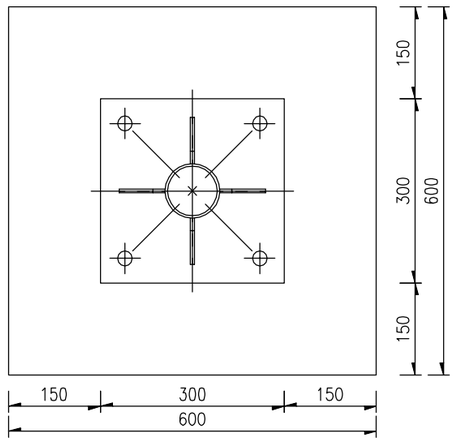

A-A剖面图 1:10

底座加劲肋 1:5

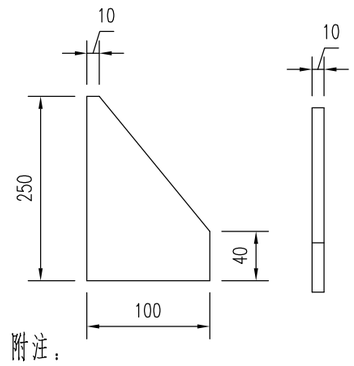

附注：

1、本图尺寸单位以毫米计。

2、所有金属构件除特殊说明外均用Q235钢制作。

3、所有钢构件均应做镀锌处理。

4、本图配合基础(一)使用。

广东泛珠勘察设计有限公司	县道X347线新丰县仓前至下河洞（长春至下河洞段）公路改造工程	单柱式标志结构设计图(二)	设计	王	复核		审核	吴	图号	S2-20

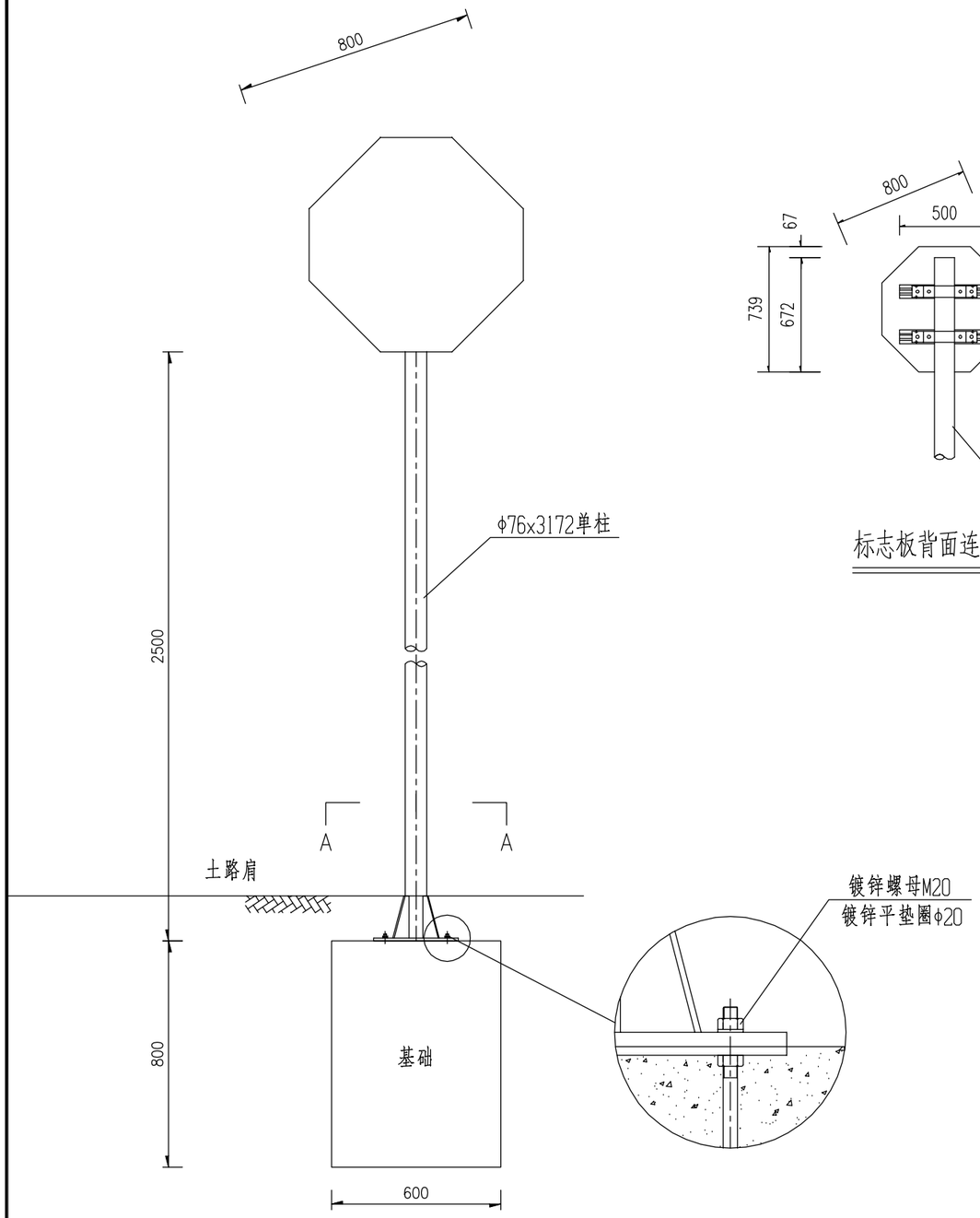

标志立面图 1:20

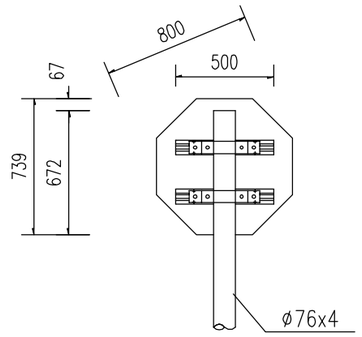

标志板背面连接图 1:25

材料数量表

材料名称	规格 (mm)	单件重 (Kg)	件数	重量 (Kg)	备注
标志板	八角形800X3	3.69	1	3.69	铝合金
铝槽	62x18x2x500	0.31	2	0.62	
立柱	φ76x4x3172	22.517	1	22.517	含法兰盘和肋板
镀锌螺母	M20	0.073	4	0.290	4级
镀锌垫圈	φ20	0.017	4	0.068	
镀锌抱箍	D76x25	0.250	2	0.500	
镀锌螺栓	M10x30	0.031	8	0.248	4.8级
镀锌螺母	M10	0.012	8	0.096	4级
镀锌垫圈	φ10	0.005	8	0.040	
柱帽	φ76	0.240	1	0.240	
反光膜	V类反光膜	0.450m²			
立柱构件合计（包括立柱、柱帽、地脚螺母及垫圈等）				23.115	
面板构件合计（包括标志板、铝槽、铝角、镀锌构件等）				5.20	

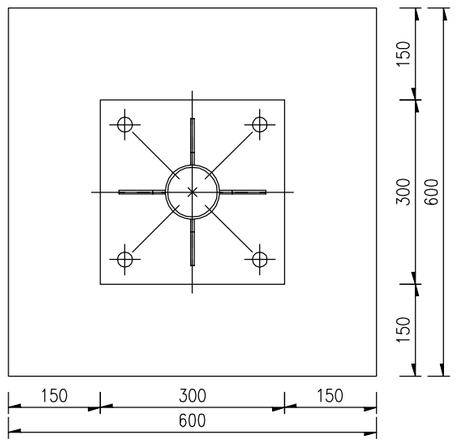

A-A剖面图 1:10

底座加劲肋 1:5

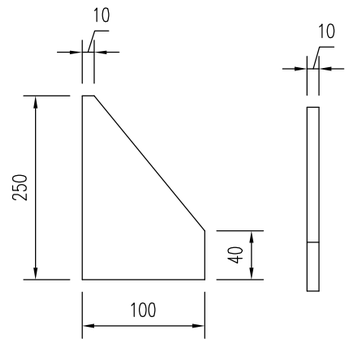

附注：

1、本图尺寸单位以毫米计。

2、所有金属构件除特殊说明外均用Q235钢制作。

3、所有钢构件均应做镀锌处理。

4、本图配合基础(一)使用。

广东泛珠勘察设计有限公司	县道X347线新丰县仓前至下河洞（长春至下河洞段）公路改造工程	单柱式标志结构设计图(三)	设计	王	复核	张	审核	吴	图号	S2-20

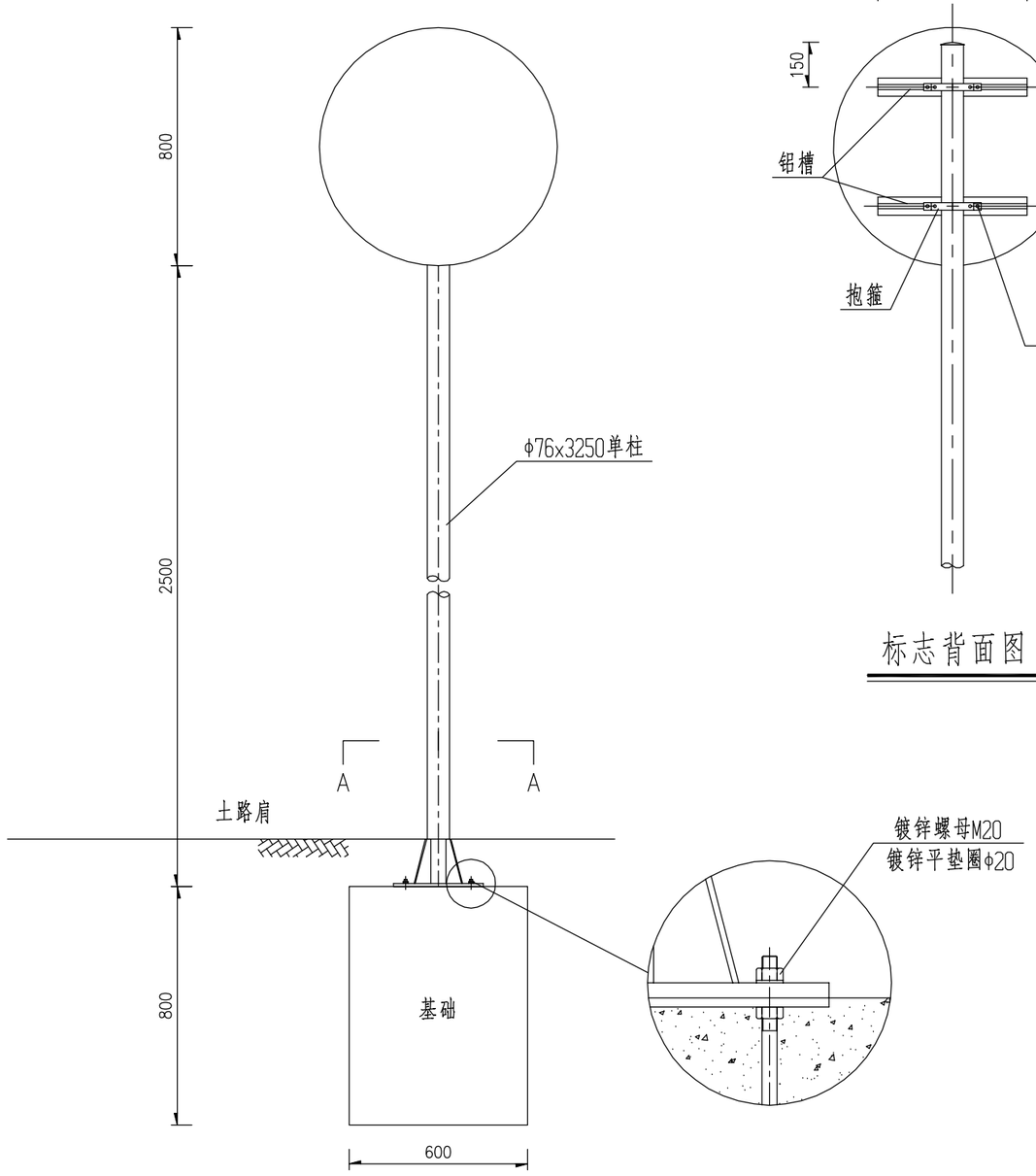

标志立面图 1:20

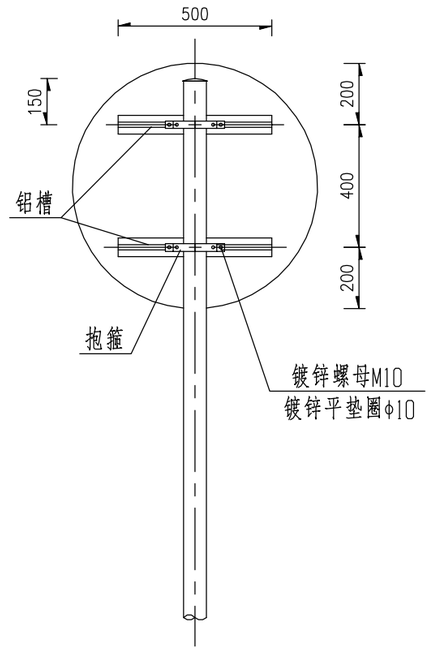

标志背面图 1:20

材料数量表

材料名称	规格 (mm)	单件重 (Kg)	件数	重量 (Kg)	备注
凸面镜	○ 800		1		
铝槽	62x18x2x500	0.31	2	0.62	
立柱	φ76x4x3250	23.071	1	23.071	含法兰盘和肋板
镀锌螺母	M20	0.073	4	0.290	4级
镀锌垫圈	φ20	0.017	4	0.068	
镀锌抱箍	D76x25	0.250	2	0.500	
镀锌螺栓	M10x30	0.031	8	0.248	4.8级
镀锌螺母	M10	0.012	8	0.096	4级
镀锌垫圈	φ10	0.005	8	0.040	
柱帽	φ76	0.240	1	0.240	
立柱构件合计（包括立柱、柱帽、地脚螺母及垫圈等）				23.688	
面板构件合计（包括标志板、铝槽、铝角、镀锌构件等）				0.50	

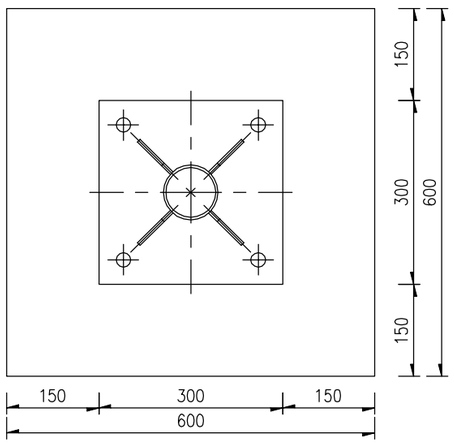

A-A剖面图 1:10

底座加劲肋 1:5

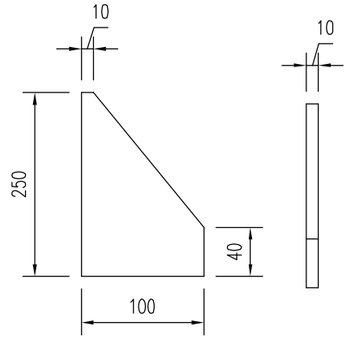

附注：

1、本图尺寸单位以毫米计。
2、所有金属构件除特殊说明外均用Q235钢制作。
3、所有钢构件均应做镀锌处理。
4、本图配合基础(一)使用。
5、本图适用于凸面镜。

广东泛珠勘察设计有限公司	县道X347线新丰县仓前至下河洞（长春至下河洞段）公路改造工程	单柱式标志结构设计图(四)	设计	王	复核		审核	吴	图号	S2-20

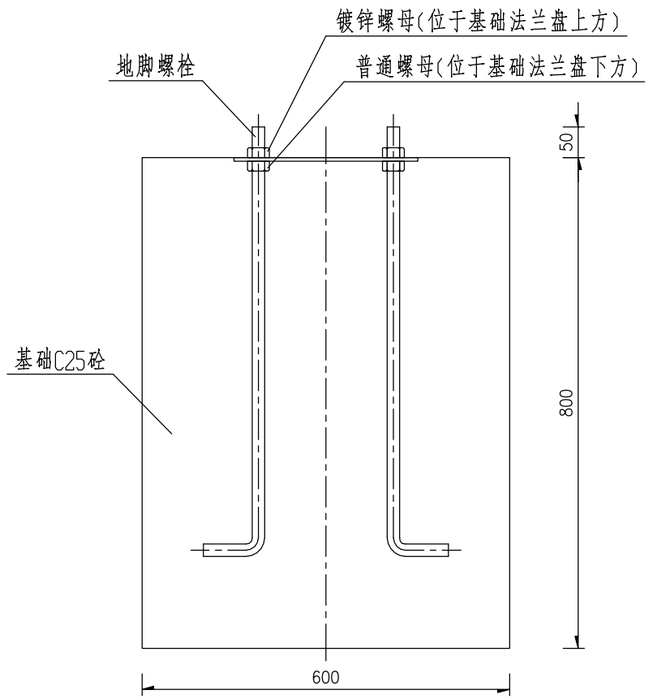

基础立面图 1:10

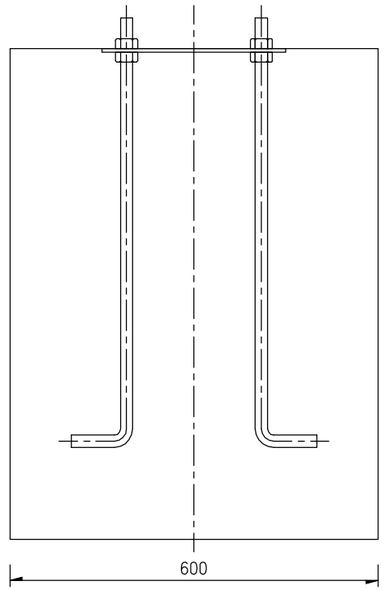

基础侧面图 1:10

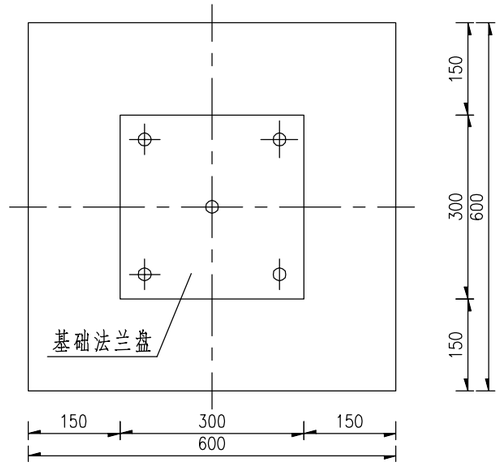

基础顶面图 1:10

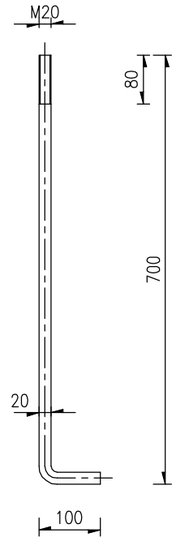

地脚螺栓 1:10

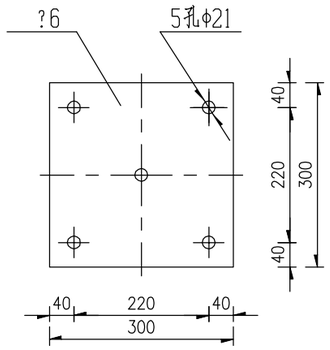

基础法兰盘 1:10

材料数量表

材料名称	规 格 (mm)	单件重 (Kg)	件数	重 量 (Kg)
基础法兰盘	300x300x6	4.24	1	4.24
地脚螺栓	M20x780	1.90	4	7.6
镀锌螺母	M20	0.073	4	0.29
普通螺母	M20	0.073	4	0.29
基础混凝土	C25	0.288m³	1	0.288m³

附注：

1、本图尺寸单位以毫米计。
2、基础采用明挖法施工,基底应整平、夯实,控制好标高,施工完毕,基坑应分层回填夯实。
3、基础采用C25混凝土现场浇注。
4、基础顶面应预埋地脚螺栓,地脚面为标准弯钩,螺母为45号钢制作,法兰盘为Q235钢制作。
5、施工完毕,地脚螺栓外露长度应一致,并对外露螺纹部分加以妥善保护。
6、本图所示构件的加工制作、组装、焊接等工艺应符合相关规范要求。

广东泛珠勘察设计有限公司	县道X347线新丰县仓前至下河洞(长春至下河洞段)公路改造工程	单柱式标志基础设计图(一)	设计	王	复核	张	审核	吴	图号	S2-21

单柱式标志基础(一) 1:20

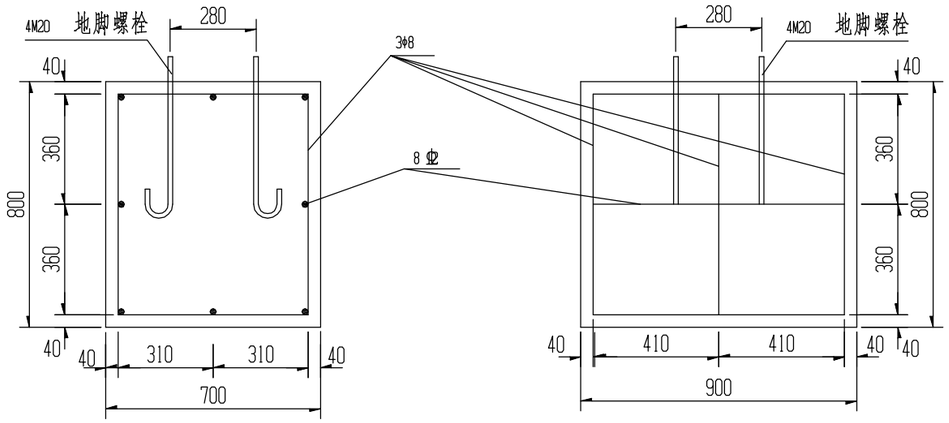

基础箍筋大样图 1:20

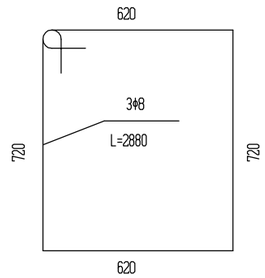

M20地脚大样图 1:10

(L=720mm)

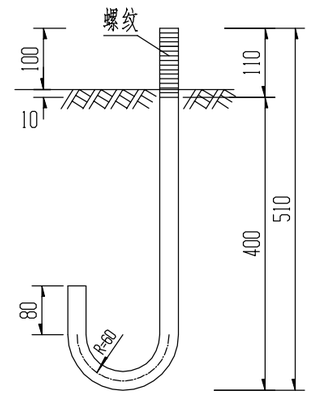

加劲法兰盘 1:10

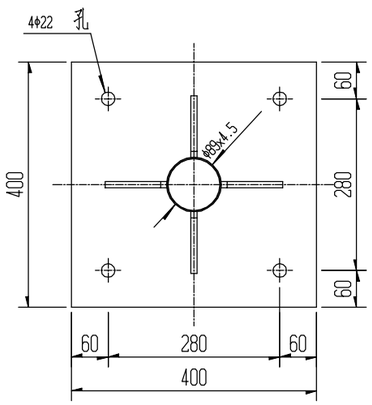

底座法兰盘 1:10

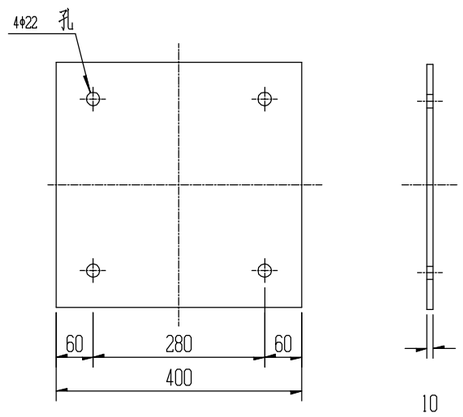

基础主筋大样图 1:20

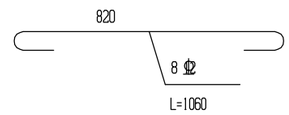

底座加劲肋 1:5

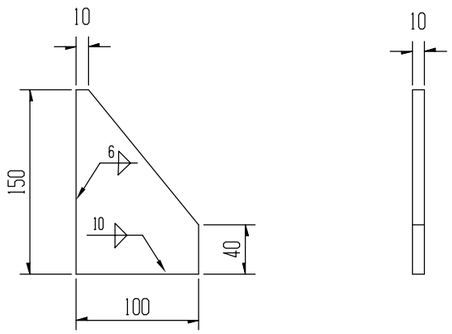

底座连接大样图 1:20

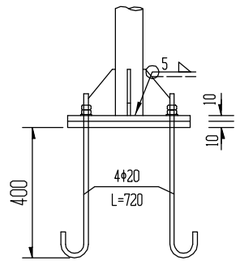

单柱式标志基础材料数量表

材料名称		规格 (mm)	单件重 (kg)	件数 (件)	重量 (kg)	备注
底座法兰盘		400x400x10	12.56	1	12.56	Q235C
地脚螺栓		M20X720	1.78	4	7.12	U20452
螺母		M20	0.09	8	0.72	U20452
垫圈		M20x4	0.03	8	0.24	U20452
钢筋	Φ8	L=2880	1.14	3	3.42	一级
	Φ12	L=1060	0.94	8	7.52	二级
混凝土基础		700x900x800	0.50m³	1	0.50m³	C25

注：

1.本图尺寸均以mm计；

2.加劲肋与法兰盘、加劲肋与钢管相接采用双面角焊缝,钢管与法兰盘相接采用周围角焊缝,焊角尺寸如图所示。

广东泛珠勘察设计有限公司	县道X347线新丰县仓前至下河洞(长春至下河洞段)公路改造工程	单柱式标志基础设计图(二)	设计	王	复核		审核	吴	图号	S2-21

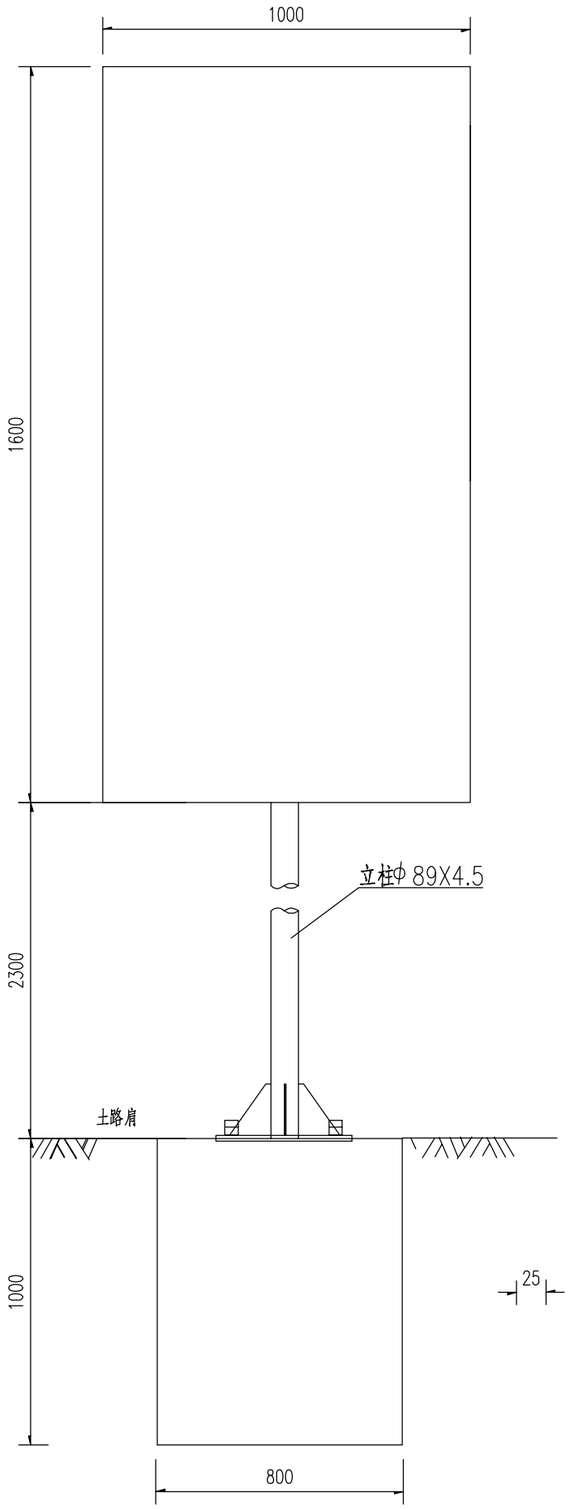

标志立面图

1:20

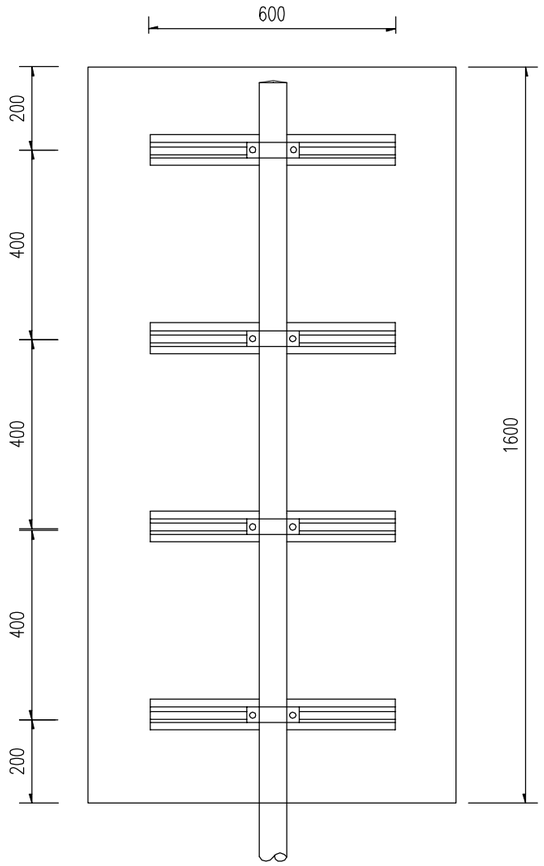

立面图

1:20

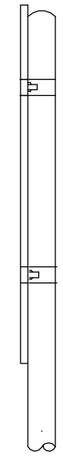

侧面图

1:20

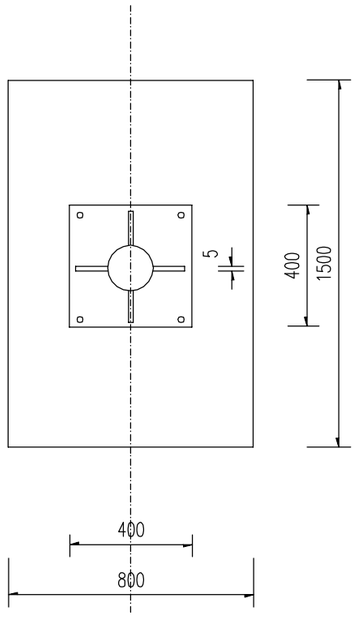

基础俯视图

1:20

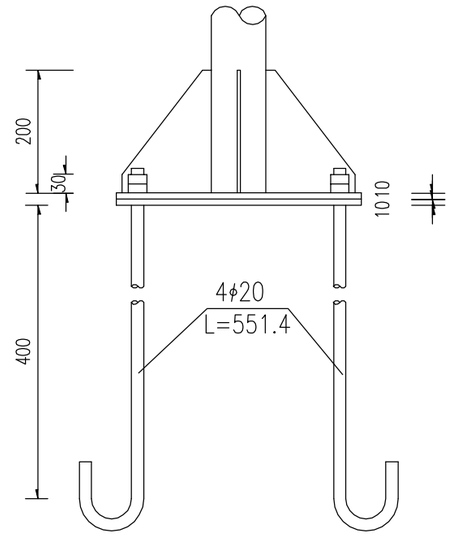

底座连接大样图

1:10

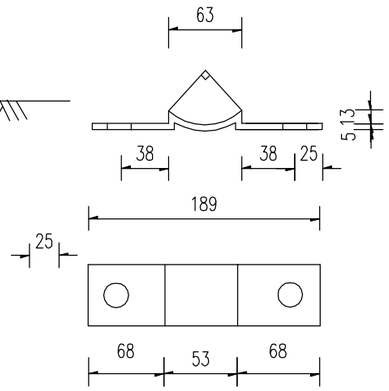

抱箍底衬大样图

1:10

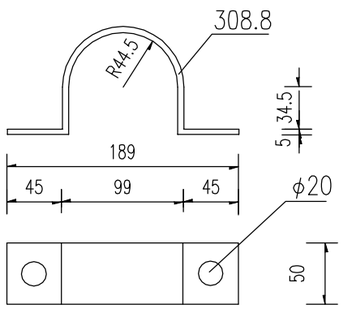

抱箍大样图

1:10

材料数量表

材料名称	规格 (mm)	单位重 (kg)	件数 (件)	重量 (kg)
钢管立柱(含柱帽)	φ89X4.5X3900	36.58	1	36.58
标志板(铝合金板)	1600X1000X3	12.96	1	12.96
反光膜	V类反光膜	1.6m²		
加劲法兰盘	400X400X10	15.64	1	15.64
底座法兰盘	400X400X10	12.56	1	12.56
抱箍	308.8X50X5	0.603	2	1.206
抱箍底衬	189X50X5	0.355	2	0.710
连接螺栓	M20X551.4	1.350	4	5.40
Φ8钢筋	Φ8x3768	1.204	3	3.61
Φ12钢筋	Φ12x1157	0.867	8	6.94
C25混凝土	1000X800X1500	1.20m³		

注：

1、本图尺寸以毫米计。

2、钢管立柱顶部用3毫米厚钢板焊接封盖。

3、标志板采用LF2-M型铝合金板。

4、标志板面与铝合金滑槽用铝合金沉头铆钉连接。

5、立柱、抱箍及底衬、柱帽等应进行热浸镀锌处理。

广东泛珠勘察设计有限公司	县道X347线新丰县仓前至下河洞（长春至下河洞段）公路改造工程	单柱式指路标志结构设计图	设计	王	复核	张	审核	吴	图号	S2-22

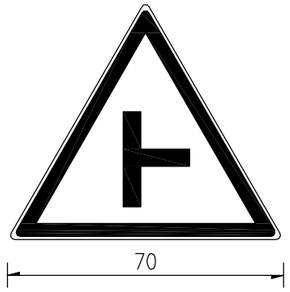

T字交叉 1:20

警1-10

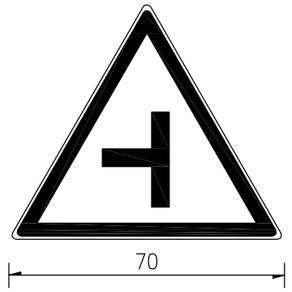

T字交叉 1:20

警1-9

向左急弯路 1:20

警2-1

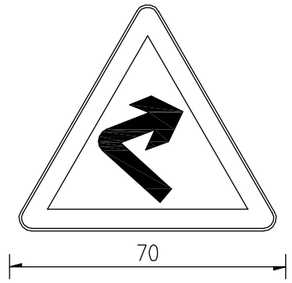

向右急弯路 1:20

警2-2

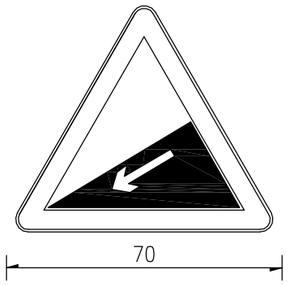

下陡坡 1:20

警5-2

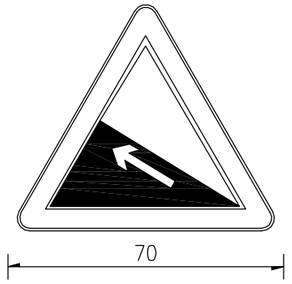

上陡坡 1:20

警5-1

村庄标志 1:20

警 23

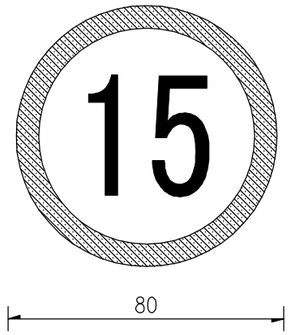

限制速度 1:20

禁 39

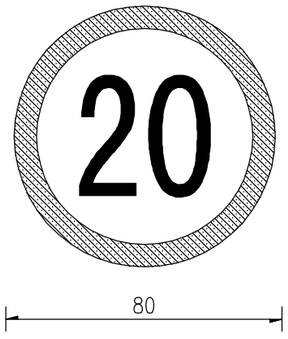

限制速度 1:20

禁 39

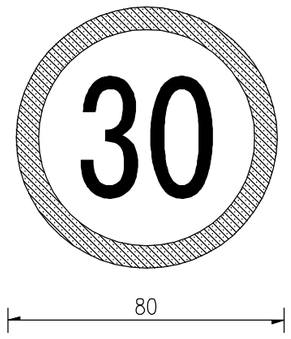

限制速度 1:20

禁 39

附注：

1.本图尺寸单位均以厘米计,比例见图。

2.标志牌采用V类反光膜。

3.版面颜色布置应符合GB 5768.2-2022 道路交通标志和标线 第2部分<<道路交通标志>>规定。

广东泛珠勘察设计有限公司	县道X347线新丰县仓前至下河洞（长春至下河洞段）公路改造工程	标志版面设计图	设计	王韬	复核	张世勇	审核	吴炳培	图号	S2-23

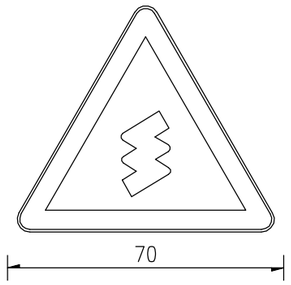

连续转弯 1:20

警4-1

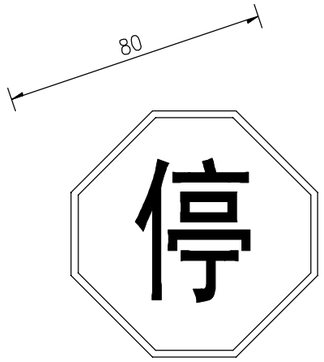

停车让行 1:20

禁 1

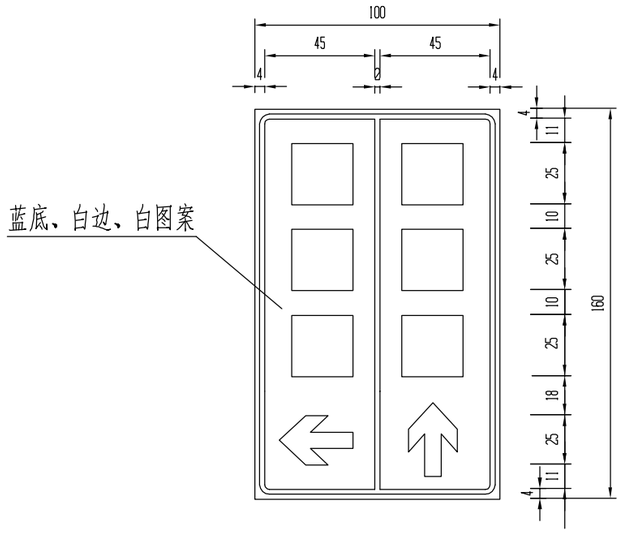

丁字交叉路口标志(路5)

连续下坡 1:20

警 6

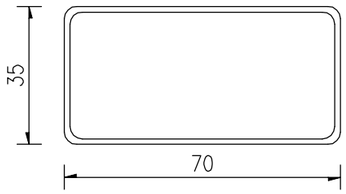

标志牌说明

附注：

1.本图尺寸单位均以厘米计,比例见图。

2.标志牌采用V类反光膜。

3.版面颜色布置应符合GB 5768.2-2022 道路交通标志和标线 第2部分<<道路交通标志>>规定。

广东泛珠勘察设计有限公司	县道X347线新丰县仓前至下河洞（长春至下河洞段）公路改造工程	标志版面设计图	设计	王超	复核	张世勇	审核	吴炳芳	图号	S2-23

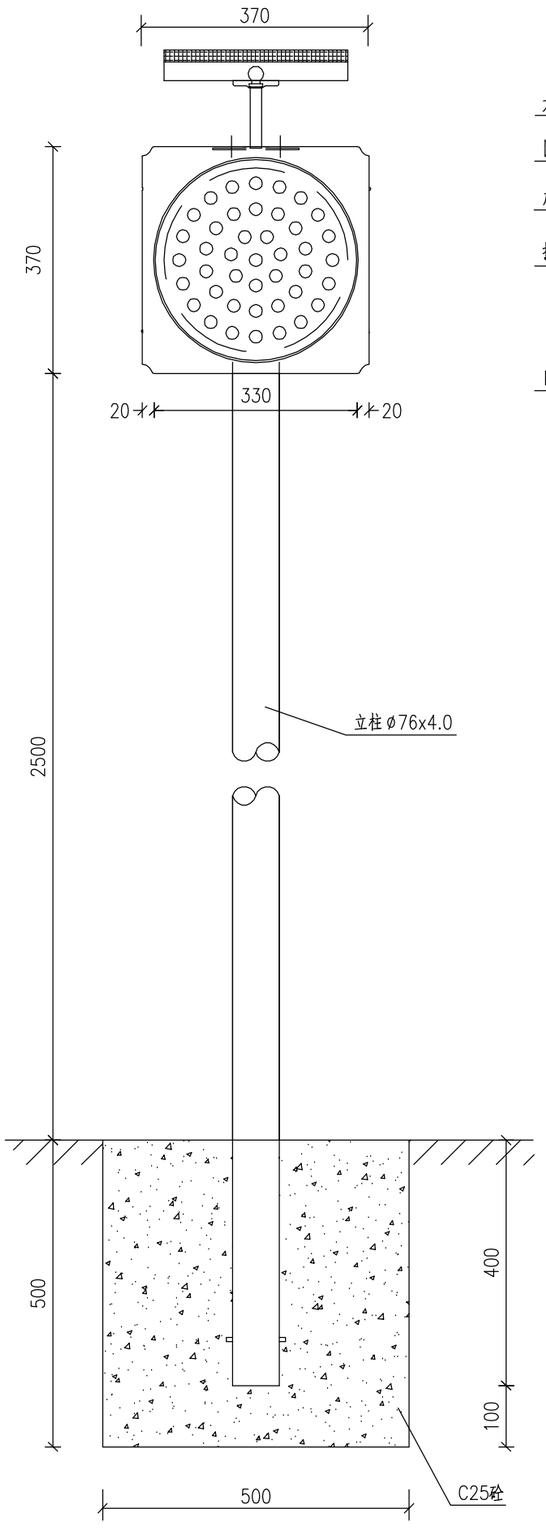

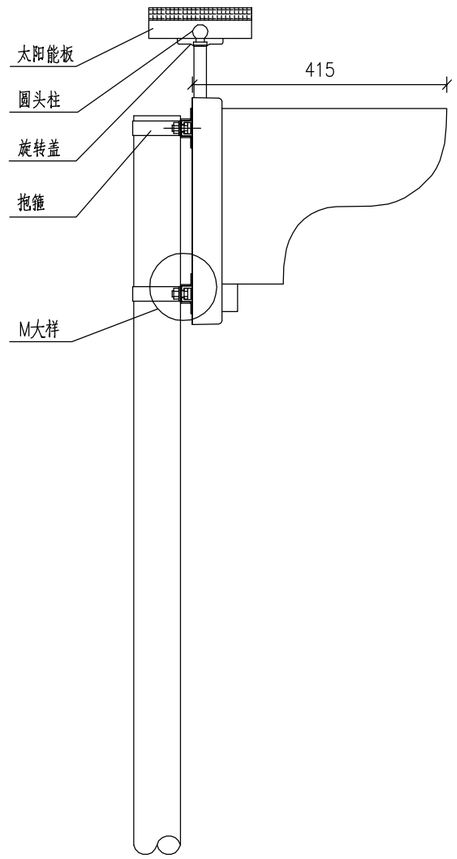

M处放大

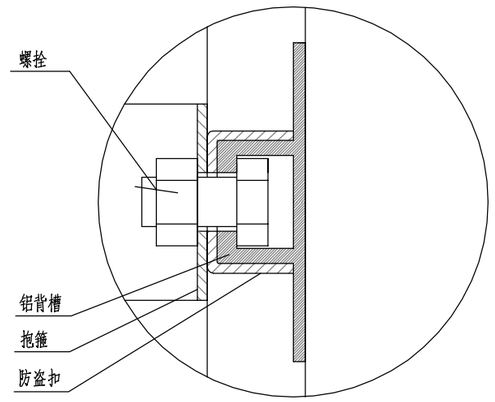

抱箍大样图1:5

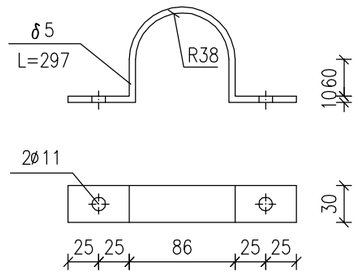

滑动槽大样 1:2

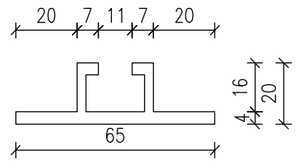

性能指标:

1、规格尺寸：370x370mm
2、工作电压：7.4V；
3、工作电流：≤0.3A；
4、采用高亮度黄色LED,发光强度≥8000mcd/cm；
5、可视距离：白天≥800m ，夜间；≥1000m；
6、闪烁频率:约40次/分；
7、充满电可连续工作时间＞120小时；
8、工作温度：-20 -- +60°C；
9、箱体采用钣金结构，表面喷塑；
10、应满足防雨、防盐雾等要求；

材料数量表

(单位:套)

材料名称	规格(mm)	单件重(kg)	数量(件)	重量(kg)	备 注
钢管立柱	ø76x4.0x2780	19.61	1	19.61	
太阳能黄闪灯	灯组ø300,外围ø370		1		太阳能
滑动槽	65x20x4x300	0.39	2	0.78	LF2铝
抱箍?5	30x5x297	0.35	2	0.7	
螺栓、螺母、垫片	M10x30	0.04	4	0.16	单位:套
柱帽	ø85x3	0.17	1	0.17	
C25砼基础	500x500x500		1	0.13	单位:m³

说明:

1.本图结构尺寸均以mm计。
2.太阳能板斜面应正对南方,按指南针方向为准.安装时,先调整好太阳能板方向,然后拧紧螺母M16,按对应线路接好线路,再把太阳能电池板组合件与顶部组合件用拉铆钉铆接.
3.可根据市场情况选择适用的黄闪灯样式。

广东泛珠勘察设计有限公司	县道X347线新丰县仓前至下河洞(长春至下河洞段)公路改造工程	太阳能黄闪灯构造图	设计	王	复核		审核	吴	图号	S2-24

标线设置一览表

县道X347线新丰县仓前至下河洞（长春至下河洞段）公路改造工程

序号	起始桩号	终止桩号	工程名称	工程规格	单位	数量
1	K37+310	K37+420	车道分界线	黄色实线，宽度0.15m ，厚度1.8mm	平方米	16.50
2	K37+420	K37+640	车道分界线	黄色虚线，宽度0.15m ，厚度1.8mm	平方米	13.20
3	K37+640	K37+800	车道分界线	黄色实线，宽度0.15m ，厚度1.8mm	平方米	24.00
4	K37+800	K37+960	车道分界线	黄色虚线，宽度0.15m ，厚度1.8mm	平方米	9.60
5	K37+960	K38+100	车道分界线	黄色实线，宽度0.15m ，厚度1.8mm	平方米	21.00
6	K38+100	K38+280	车道分界线	黄色虚线，宽度0.15m ，厚度1.8mm	平方米	10.80
7	K38+280	K38+570	车道分界线	黄色实线，宽度0.15m ，厚度1.8mm	平方米	43.50
8	K38+570	K38+800	车道分界线	黄色虚线，宽度0.15m ，厚度1.8mm	平方米	13.80
9	K38+800	K38+940	车道分界线	黄色实线，宽度0.15m ，厚度1.8mm	平方米	21.00
10	K38+940	K39+180	车道分界线	黄色虚线，宽度0.15m ，厚度1.8mm	平方米	14.40
11	K39+180	K39+380	车道分界线	黄色实线，宽度0.15m ，厚度1.8mm	平方米	30.00
12	K39+380	K39+420	车道分界线	黄色虚线，宽度0.15m ，厚度1.8mm	平方米	2.40
13	K39+420	K39+500	车道分界线	黄色实线，宽度0.15m ，厚度1.8mm	平方米	12.00
14	K39+500	K39+640	车道分界线	黄色虚线，宽度0.15m ，厚度1.8mm	平方米	8.40
15	K39+640	K39+780	车道分界线	黄色实线，宽度0.15m ，厚度1.8mm	平方米	21.00
16	K39+780	K40+100	车道分界线	黄色虚线，宽度0.15m ，厚度1.8mm	平方米	19.20
17	K40+100	K40+240	车道分界线	黄色实线，宽度0.15m ，厚度1.8mm	平方米	21.00
18	K40+240	K40+320	车道分界线	黄色虚线，宽度0.15m ，厚度1.8mm	平方米	4.80
19	K40+320	K40+440	车道分界线	黄色实线，宽度0.15m ，厚度1.8mm	平方米	18.00
20	K40+440	K40+560	车道分界线	黄色虚线，宽度0.15m ，厚度1.8mm	平方米	7.20
21	K40+560	K41+260	车道分界线	黄色实线，宽度0.15m ，厚度1.8mm	平方米	105.00
22	K41+260	K41+400	车道分界线	黄色虚线，宽度0.15m ，厚度1.8mm	平方米	8.40
23	K41+400	K41+520	车道分界线	黄色实线，宽度0.15m ，厚度1.8mm	平方米	18.00
24	K41+520	K41+780	车道分界线	黄色虚线，宽度0.15m ，厚度1.8mm	平方米	15.60
25	K41+780	K41+940	车道分界线	黄色实线，宽度0.15m ，厚度1.8mm	平方米	24.00
26	K41+940	K42+000	车道分界线	黄色虚线，宽度0.15m ，厚度1.8mm	平方米	3.60
27	K42+000	K42+160	车道分界线	黄色实线，宽度0.15m ，厚度1.8mm	平方米	24.00
25	K42+160	K43+040	车道分界线	黄色虚线，宽度0.15m ，厚度1.8mm	平方米	52.80
26	**小计**		**车道分界线**	**黄色标线，宽度0.15m ，厚度1.8mm**	**平方米**	**583.20**

序号	起始桩号	终止桩号	工程名称	工程规格	单位	数量
27	K43+040	K43+160	车道分界线	黄色实线，宽度0.15m ，厚度1.8mm	平方米	18.00
28	K43+160	K43+480	车道分界线	黄色虚线，宽度0.15m ，厚度1.8mm	平方米	19.20
29	K43+480	K43+540	车道分界线	黄色实线，宽度0.15m ，厚度1.8mm	平方米	9.00
30	K43+540	K43+600	车道分界线	黄色虚线，宽度0.15m ，厚度1.8mm	平方米	3.60
31	K43+600	K43+720	车道分界线	黄色实线，宽度0.15m ，厚度1.8mm	平方米	18.00
32	K43+720	K43+740	车道分界线	黄色虚线，宽度0.15m ，厚度1.8mm	平方米	1.20
33						
34	**小计**		**车道分界线**	**黄色标线，宽度0.15m ，厚度1.8mm**	**平方米**	**69.00**
35	**合计**		**车道分界线**	**黄色标线，宽度0.15m ，厚度1.8mm**	**平方米**	**652.20**
36						
37	K37+310	K43+740	车道边缘线	白色标线，宽度0.15m ，厚度1.8mm	平方米	1929.00
38						
40	**合计**		**车道边缘线**	**白色标线，宽度0.15m ，厚度1.8mm**	**平方米**	**1929.00**
41						
42						
43						
44						
45						
46						
47						
48						
49						
50						
51						
52						
53						
54						
55						
53						

编制：张俊杰　　复核：陈海伟　　图号：S2-25

标线设置一览表

县道X347线新丰县仓前至下河洞（长春至下河洞段）公路改造工程

序号	起始桩号	终止桩号	工程名称	工程规格	单位	数量
1	K37+480	K37+520	减速标线	黄色标线，厚度6mm	平方米	29.25
2	K37+680	K37+720	减速标线	黄色标线，厚度6mm	平方米	32.40
3	K37+780	K37+820	减速标线	黄色标线，厚度6mm	平方米	29.25
4	K37+980	K38+020	减速标线	黄色标线，厚度6mm	平方米	33.30
5	K38+200	K38+240	减速标线	黄色标线，厚度6mm	平方米	29.25
6	K38+560	K38+600	减速标线	黄色标线，厚度6mm	平方米	29.25
	K38+840	K38+880	减速标线	黄色标线，厚度6mm	平方米	32.40
7	K38+920	K38+960	减速标线	黄色标线，厚度6mm	平方米	30.15
8	K39+160	K39+200	减速标线	黄色标线，厚度6mm	平方米	29.70
9	K39+380	K39+420	减速标线	黄色标线，厚度6mm	平方米	29.70
10	K39+620	K39+660	减速标线	黄色标线，厚度6mm	平方米	29.70
11	K39+760	K39+800	减速标线	黄色标线，厚度6mm	平方米	29.70
12	K40+000	K40+040	减速标线	黄色标线，厚度6mm	平方米	29.25
13	K40+200	K40+240	减速标线	黄色标线，厚度6mm	平方米	30.15
14	K40+470	K40+500	减速标线	黄色标线，厚度6mm	平方米	23.40
15	K40+640	K40+680	减速标线	黄色标线，厚度6mm	平方米	35.10
16	K40+840	K40+870	减速标线	黄色标线，厚度6mm	平方米	24.12
17	K41+120	K41+160	减速标线	黄色标线，厚度6mm	平方米	30.60
18	K41+360	K41+400	减速标线	黄色标线，厚度6mm	平方米	31.95
19	K41+520	K41+560	减速标线	黄色标线，厚度6mm	平方米	29.25
	K41+660	K41+700	减速标线	黄色标线，厚度6mm	平方米	29.25
20	K41+780	K41+820	减速标线	黄色标线，厚度6mm	平方米	29.70
21	K41+950	K41+990	减速标线	黄色标线，厚度6mm	平方米	29.70
22	K42+560	K42+600	减速标线	黄色标线，厚度6mm	平方米	31.05
23	K42+780	K42+820	减速标线	黄色标线，厚度6mm	平方米	29.25
24	K43+040	K43+080	减速标线	黄色标线，厚度6mm	平方米	31.95
25	K43+440	K42+480	减速标线	黄色标线，厚度6mm	平方米	29.25
26	K43+540	K43+580	减速标线	黄色标线，厚度6mm	平方米	29.48
27	K43+700	K43+740	减速标线	黄色标线，厚度6mm	平方米	33.75
25						
26	**合计**		**减速标线**	**黄色标线，厚度6mm**	**平方米**	**871.25**

序号	起始桩号	终止桩号	工程名称	工程规格	单位	数量
27						
28						
29						
30						
31						
32						
33						
34						
35						
36						
37						
38						
39						
40						
41						
42						
43						
44						
45						
46						
47						
48						
49						
50						
51						
52						
53						
54						
55						
56						
57						

编制：张俊莉　　复核：陈海伟　　图号：S2-25

路面标准段标线平面布置图

1:200

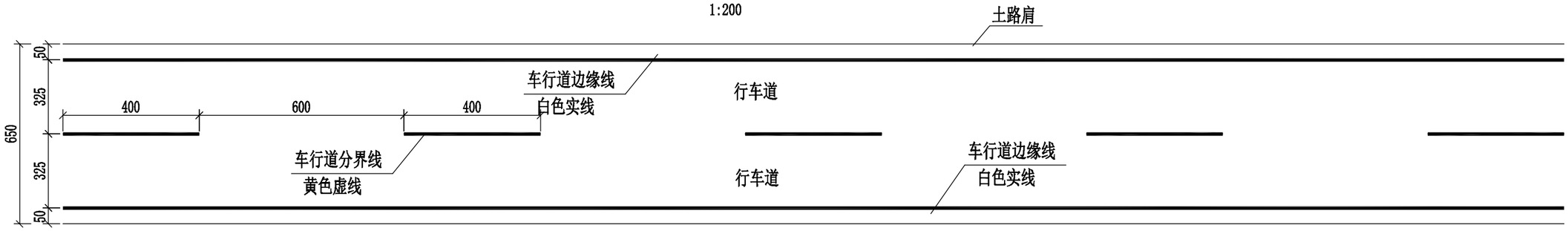

急弯路段标线平面布置图

1:200

广东泛珠勘察设计有限公司	县道X347线新丰县仓前至下河洞（长春至下河洞段）公路改造工程	路面标线布置图(一)	设计		复核		审核		图号	S2-26

减速标线布置图

1：200

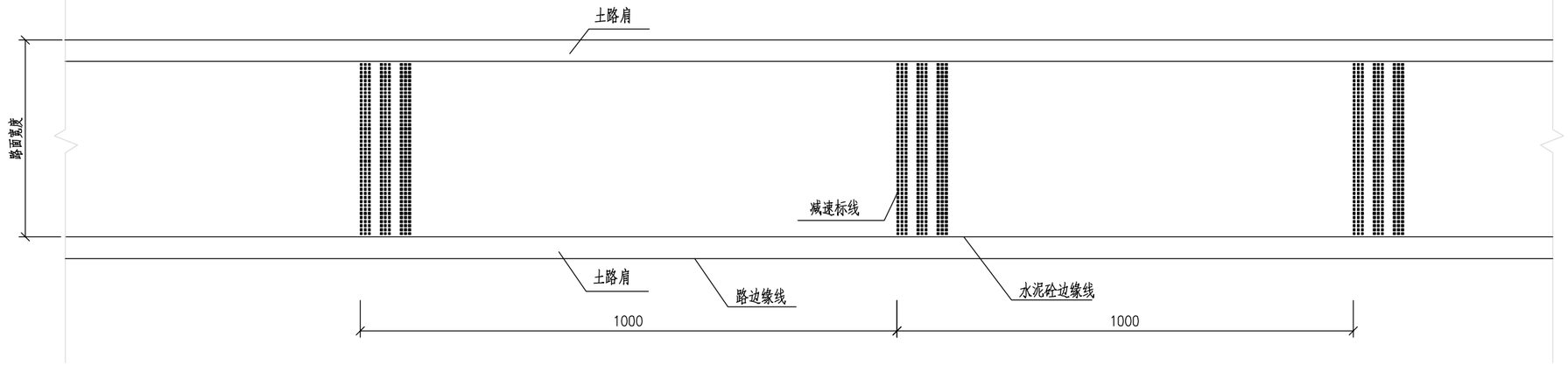

横向减速标线大样图

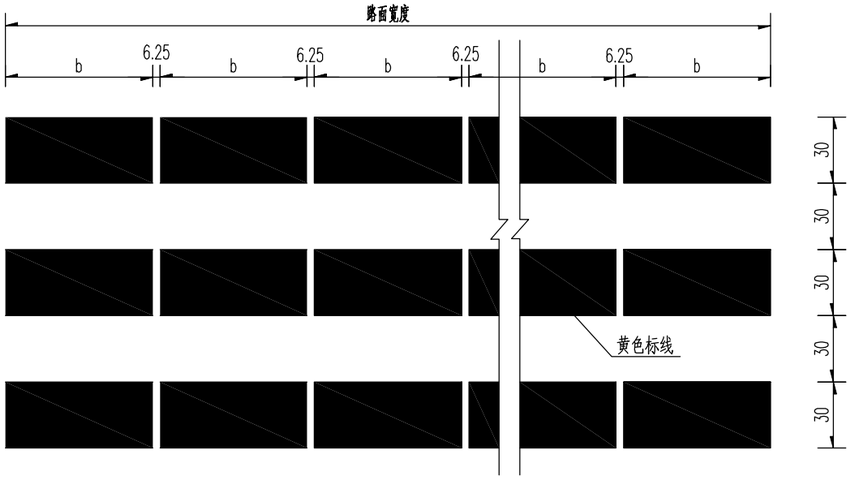

注：

1、本图尺寸以厘米为单位；

2、标线类型均采用热熔型；

3、减速标线用于须减速路段前适当位置；

4、标线施工必须符合GB5768－2009《道路交通标志和标线》及JT/T280《路面标线涂料》的有关规定。

广东泛珠勘察设计有限公司	县道X347线新丰县仓前至下河洞（长春至下河洞段）公路改造工程	路面标线布置图(二)	设计		复核		审核		图号	S2-26

道口标柱设置一览表

县道X347线新丰县仓前至下河洞（长春至下河洞段）公路改造工程

设置桩号	设置桩号		位置类型	设置根数	（140x1200x4.0）mm立柱		（148x35x4.0）mm柱帽		C20砼基座	V类反光膜	备注
	左侧	右侧		（根）	单件重（kg）	总重（kg）	单件重（kg）	总重（kg）	m^3	m^2	
K37+370	左侧		T型交叉	4	16.56	66.24	0.83	3.3	0.6	1.4	
K37+470		右侧	T型交叉	4	16.56	66.24	0.83	3.3	0.6	1.4	
K37+535	左侧		T型交叉	4	16.56	66.24	0.83	3.3	0.6	1.4	
K37+760		右侧	T型交叉	4	16.56	66.24	0.83	3.3	0.6	1.4	
K37+958		右侧	T型交叉	4	16.56	66.24	0.83	3.3	0.6	1.4	
K38+010		右侧	T型交叉	4	16.56	66.24	0.83	3.3	0.6	1.4	
K38+042	左侧		T型交叉	4	16.56	66.24	0.83	3.3	0.6	1.4	
K38+270	左侧		T型交叉	4	16.56	66.24	0.83	3.3	0.6	1.4	
K38+402		右侧	T型交叉	4	16.56	66.24	0.83	3.3	0.6	1.4	
K38+576	左侧		T型交叉	4	16.56	66.24	0.83	3.3	0.6	1.4	
K39+000		右侧	T型交叉	4	16.56	66.24	0.83	3.3	0.6	1.4	
K39+150	左侧		T型交叉	4	16.56	66.24	0.83	3.3	0.6	1.4	
K39+220	左侧		T型交叉	4	16.56	66.24	0.83	3.3	0.6	1.4	
K39+540		右侧	T型交叉	4	16.56	66.24	0.83	3.3	0.6	1.4	
K41+750		右侧	T型交叉	4	16.56	66.24	0.83	3.3	0.6	1.4	
K41+871	左侧		T型交叉	4	16.56	66.24	0.83	3.3	0.6	1.4	
K42+172		右侧	T型交叉	4	16.56	66.24	0.83	3.3	0.6	1.4	
K42+700	左侧		T型交叉	4	16.56	66.24	0.83	3.3	0.6	1.4	
K42+871		右侧	T型交叉	4	16.56	66.24	0.83	3.3	0.6	1.4	
K42+930		右侧	T型交叉	4	16.56	66.24	0.83	3.3	0.6	1.4	
K42+973		右侧	T型交叉	4	16.56	66.24	0.83	3.3	0.6	1.4	
K43+137		右侧	T型交叉	4	16.56	66.24	0.83	3.3	0.6	1.4	
K43+155	左侧		T型交叉	4	16.56	66.24	0.83	3.3	0.6	1.4	
K43+478		右侧	T型交叉	4	16.56	66.24	0.83	3.3	0.6	1.4	
K43+590		右侧	T型交叉	4	16.56	66.24	0.83	3.3	0.6	1.4	
K42+745	左侧		T型交叉	4	16.56	66.24	0.83	3.3	0.6	1.4	
合计				104		1722.24		86.32	15.6	36.4	

编制：张俊杰　　复核：陈春伟　　图号：S2-27

道口标柱立面

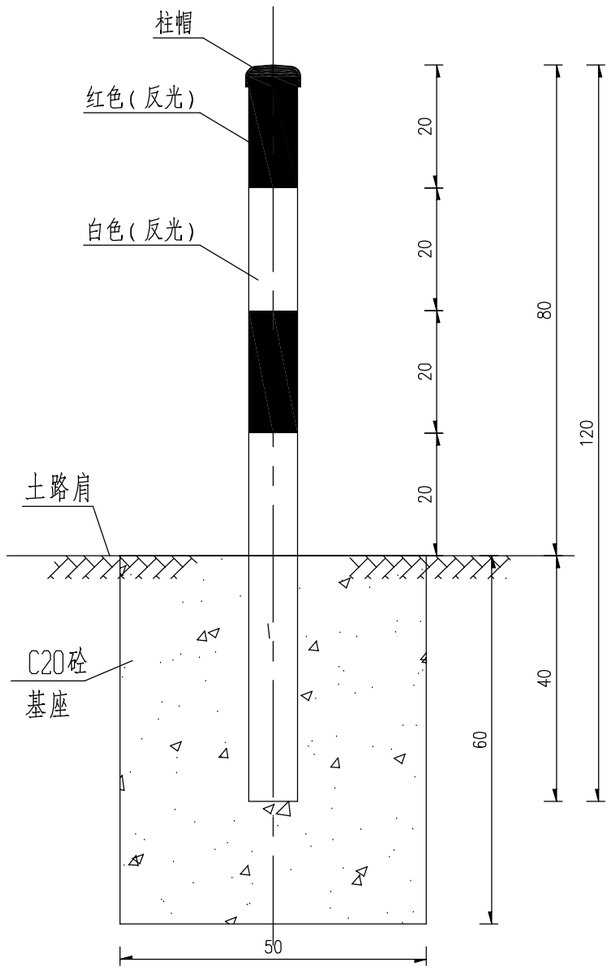

基座剖面

1:20

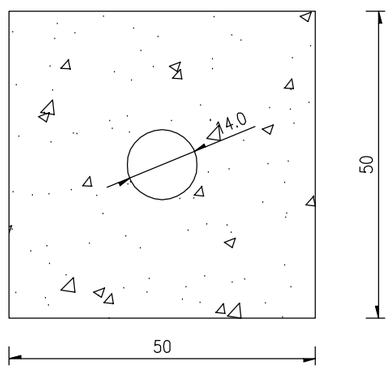

柱帽大样

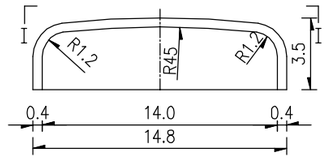

I - I

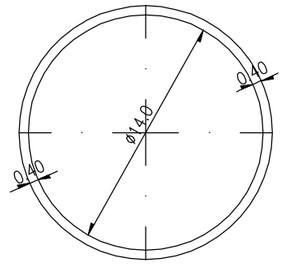

单根道口标柱材料数量表

项目 / 名称	规 格 (mm)	单件重 (kg)	C20砼 (m^3)
立柱	φ140x1200x4.0	16.56	
柱帽	φ148x35x4.0	0.83	
基座			0.15
反光膜	0.35m²/根		

道口标柱设置位置示意图

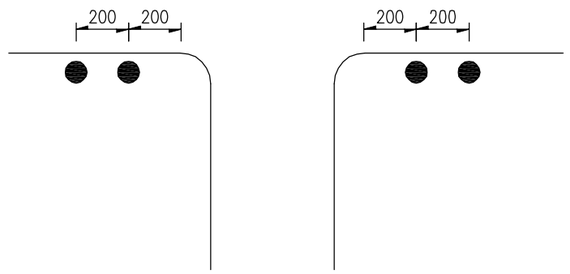

附注：

1.本图标注尺寸均以厘米为单位,比例见图示。

2.道口标柱贴红白相间的反光膜,设置于交叉路口两侧路肩边缘。

3.基座采用C20砼;道口标柱采用φ140mm钢管,管壁厚4.0mm。

4.施工时应严格按<<道路交通标志和标线>>GB5768-2009有关规定执行。

广东泛珠勘察设计有限公司	县道X347线新丰县仓前至下河洞(长春至下河洞段)公路改造工程	道口标柱设计图	设计	张	复核	王	审核	邱	图号	S2-28

示警桩设置一览表

县道X347线新丰县仓前至下河洞（长春至下河洞段）公路改造工程

设置桩号	设置位置		长度（m）	设置根数	（140x1150x3.0）mm钢管立柱		C15砼		C20砼基座	V类反光膜	备注
	左侧	右侧		（根）	单件重（kg）	总重（kg）	单件（m^3）	总量（m^3）	m^3	m^2	
K37+778 ~ K37+880		右侧	102	21	11.91	250.11	0.0123	0.2583	1.2	7.4	
K37+960 ~ K38+022		右侧	62	13	11.91	154.83	0.0123	0.1599	0.7	4.6	
K38+060 ~ K38+180		右侧	120	25	11.91	297.75	0.0123	0.3075	1.4	8.8	
K38+340 ~ K38+440	左侧		100	21	11.91	250.11	0.0123	0.2583	1.2	7.4	
K38+490 ~ K38+555	左侧		65	14	11.91	166.74	0.0123	0.1722	0.8	4.9	
K38+490 ~ K38+595		右侧	105	22	11.91	262.02	0.0123	0.2706	1.2	7.7	
K42+650 ~ K42+680		右侧	30	7	11.91	83.37	0.0123	0.0861	0.4	2.5	
K43+035 ~ K43+125		右侧	90	19	11.91	226.29	0.0123	0.2337	1.0	6.7	
K43+495 ~ K43+545		右侧	50	11	11.91	131.01	0.0123	0.1353	0.6	3.9	
合　计			724	153		1822.23		1.882	8.4	53.55	

编制：张俊杰　　复核：陈泽伟　　图号：S2-29

埋置式立面图

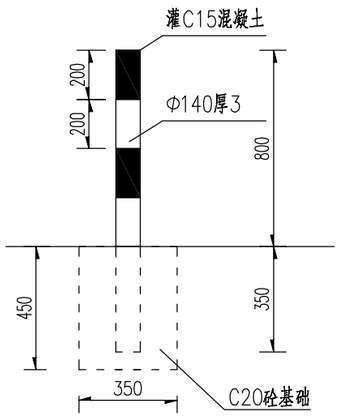

埋置式侧面图

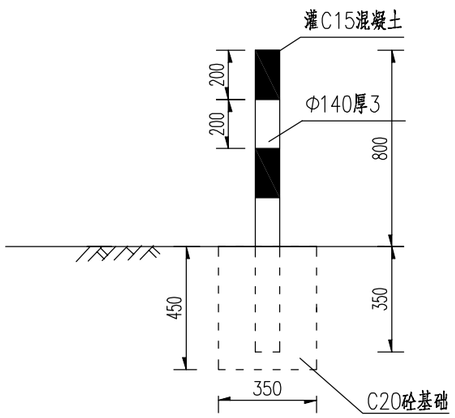

示警桩主要材料表

材料名称	规格 (mm)		单件重 (kg)	件数 (件)	重量 (kg)
立杆	埋置式	Φ140x3x1150	11.91	1	11.91
C15砼			$0.0123m^3$		
反光膜	V类反光(黑黄色)		$0.35m^2$		
C20砼	埋置式	350x350x450	$0.055m^3$		
	打入式	——	——		

注:

1.本图尺寸单位均为mm。

2.示警桩用圆形镀锌钢管制作，表面贴黑、黄相间反光膜。

3.示警桩间距为5m。

广东泛珠勘察设计有限公司	县道X347线新丰县仓前至下河洞(长春至下河洞段)公路改造工程	示警桩设计图	设计		复核		审核		图号	S2-30

轮廓标设置一览表（附着式）

县道X347线新丰县仓前至下河洞（长春至下河洞段）公路改造工程

序号	起始桩号	终止桩号	间距	长度（m）	数量（个）	设置位置	支架（kg）	反射器（个）	备注
1	K37+640	K37+672	4	32	9	右侧护栏上	1.80	9	
2	K37+672	K37+718	4						利用
3	K37+718	K37+756	4	38	10	右侧护栏上	2.00	10	
4	K37+880	K37+960	4	80	21	右侧护栏上	4.20	21	
5	K38+020	K38+060	4	40	11	右侧护栏上	2.20	11	
6	K38+470	K38+490	4	20	6	左侧护栏上	1.20	6	
7	K38+470	K38+490	4	20	6	右侧护栏上	1.20	6	
8	K38+680	K38+752	4	72	19	右侧护栏上	3.80	19	
9	K38+770	K38+840	4	70	18	右侧护栏上	3.60	18	
10	K38+840	K38+870	4						利用
11	K38+870	K38+890	4	20	6	右侧护栏上	1.20	6	
12	K38+890	K38+986	4						利用
13	K39+010	K39+038	4	28	8	右侧护栏上	1.60	8	
14	K39+038	K39+128	4						利用
15	K39+128	K39+220	4	92	24	右侧护栏上	4.80	24	
16	K39+304	K39+332	4	28	8	右侧护栏上	1.60	8	
17	K39+444	K39+538	4	94	24	右侧护栏上	4.80	24	
18	K39+570	K39+676	4	106	27	左侧护栏上	5.40	27	
19	K39+676	K39+696	4	20	6	左侧护栏上	1.20	6	
20	K39+696	K39+858	4	162	41	左侧护栏上	8.20	41	
21	K39+858	K39+880	4	22	6	左侧护栏上	1.20	6	
22	K39+880	K39+970	4	90	23	左侧护栏上	4.60	23	
23	K39+970	K40+002	4	32	9	左侧护栏上	1.80	9	
24	K40+140	K40+320	4	180	46	左侧护栏上	9.20	46	
25	K40+320	K40+440	4						利用
26	小计			1246	328		66	328	

序号	起始桩号	终止桩号	间距	长度（m）	数量（个）	设置位置	支架（kg）	反射器（个）	备注
27	K40+440	K40+482	4	42	11	左侧护栏上	2.20	11	
28	K40+530	K40+620	4	90	23	左侧护栏上	4.60	23	
29	K40+620	K40+670	4						利用
30	K40+670	K40+770	4	100	26	左侧护栏上	5.20	26	
31	K40+770	K41+030	4						利用
32	K41+030	K41+100	4	70	18	左侧防撞栏上	3.60	18	
33	K41+128	K41+150	4	22	6	右侧护栏上	1.20	6	
34	K41+150	K41+190	4	40	11	右侧防撞栏上	2.20	11	
35	K41+190	K41+420	4	230	58	右侧护栏上	11.60	58	
36	K41+420	K41+500	4	80	21	右侧防撞栏上	4.20	21	
37	K41+500	K41+600	4	100	26	右侧护栏上	5.20	26	
38	K41+240	K41+600	4						利用
39	K41+984	K42+042	4						利用
40	K42+340	K42+360	4	20	6	右侧护栏上	1.20	6	
41	K42+340	K42+360	4	20	6	右侧护栏上	1.20	6	
42	K43+440	K43+470	4	30	8	右侧护栏上	1.60	8	
43	K43+475	K43+495	4	20	6	右侧护栏上	1.20	6	
44	K43+594	K43+684	4	90	23	右侧护栏上	4.60	23	
45									
46									
47									
48									
49									
50	小计			954	249		50	249	
51	合计			2200	577		115	577	
52									

编制：张俊莉　　复核：陈伟伟　　图号：S2-31

反射器大样图 1:1

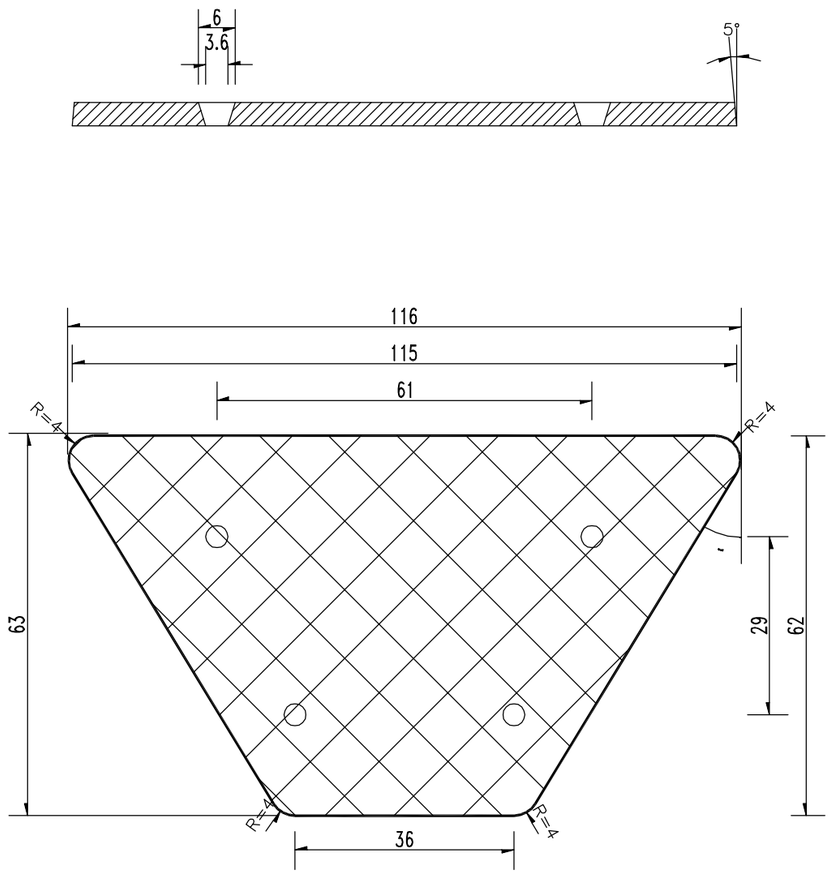

轮廓标安装位置示意图

De-Rbw(y)-At

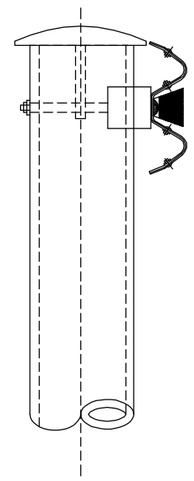

材料数量表

编号	材料名称	规格	件数(件)	重量(kg)
1	反射器	白色	1	
2	支架		1	0.23

注:

1.本图尺寸均以mm为单位。

2.本图为安装在波形梁护栏上的轮廓标,安装时支架插入护栏连接螺栓,拧紧螺栓即可。

3.反射器的轮廓尺寸应符合本图要求,其反射性能应符合国标的有关规定。

4.附着式轮廓标的设置间距参考柱式轮廓标,颜色为白色。

广东泛珠勘察设计有限公司	县道X347线新丰县仓前至下河洞(长春至下河洞段)公路改造工程	附着式轮廓标设计图	设计		复核		审核		图号	S2-32

Gr-B-2E波形护栏设置及工程数量一览表

县道X347线新丰县仓前至下河洞（长春至下河洞段）公路改造工程

序号	起讫桩号 或 中心桩号	波形护栏类型	长度	位 置 (左、右)		工程数量												备 注
						立柱	柱帽	波形梁板	端头 D-Ⅰ	拼接螺栓JI-1	拼接螺母JI-2	拼接垫圈JI-3	连接螺栓JII-4	螺母JII-5	垫圈JII-6	托架T-2	黄黑相间V类反光膜	
						Φ114×4.5×2100	Φ125×8×60	310×85×3×2320	M16×170	M16×32.5	M16	Φ35×4	M16×140	M16	Φ16×4	300×70×4.5		
						质量(kg)											m^2	
1	K37+640 ～ K37+672	Gr-B-2E	32		右	433.5	11.1	422.4	28.2	11.2	10.5	13.4	4.8	1.1	1.3	17.6	0.2	
2	K37+672 ～ K37+718	Gr-B-2E			右													利用
3	K37+718 ～ K37+756	Gr-B-2E	38		右	510.0	13.0	501.6	28.2	13.2	12.4	15.8	5.7	1.2	1.6	20.7	0.2	
4	K37+880 ～ K37+960	Gr-B-2E	80		右	1045.5	26.7	1056.0	28.2	27.1	25.4	32.4	11.6	2.5	3.2	42.5	0.2	
5	K38+020 ～ K38+060	Gr-B-2E	40		右	535.5	13.7	528.0	28.2	13.9	13.0	16.6	6.0	1.3	1.7	21.8	0.2	
6	K38+470 ～ K38+490	Gr-B-2E	20	左		280.5	7.2	264.0	28.2	7.3	6.8	8.7	3.1	0.7	0.9	11.4	0.2	
7	K38+470 ～ K38+490	Gr-B-2E	20		右	280.5	7.2	264.0	28.2	7.3	6.8	8.7	3.1	0.7	0.9	11.4	0.2	
8	K38+680 ~ K38+752	Gr-B-2E	72		右	943.5	24.1	950.4	28.2	24.4	22.9	29.2	10.5	2.3	2.9	38.4	0.2	
9	K38+770 ~ K38+840	Gr-B-2E	70		右	918.0	23.4	924.0	28.2	23.8	22.3	28.4	10.2	2.2	2.8	37.3	0.2	
10	K38+840 ~ K38+870	Gr-B-2E			右													利用
11	K38+870 ~ K38+890	Gr-B-2E	20		右	280.5	7.2	264.0	28.2	7.3	6.8	8.7	3.1	0.7	0.9	11.4	0.2	
12	K38+890 ~ K38+986	Gr-B-2E			右													利用
13	K39+010 ~ K39+038	Gr-B-2E	28		右	382.5	9.8	369.6	28.2	9.9	9.3	11.9	4.3	0.9	1.2	15.6	0.2	
14	K39+038 ~ K39+128	Gr-B-2E			右													利用
15	K39+128 ~ K39+220	Gr-B-2E	92		右	1198.5	30.6	1214.4	28.2	31.0	29.1	37.1	13.3	2.9	3.7	48.7	0.2	
16	K39+304 ~ K39+332	Gr-B-2E	28		右	382.5	9.8	369.6	28.2	9.9	9.3	11.9	4.3	0.9	1.2	15.6	0.2	
17	K39+444 ~ K39+538	Gr-B-2E	94		右	1224.0	31.2	1240.8	28.2	31.7	29.8	37.9	13.6	3.0	3.8	49.8	0.2	
18	K39+570 ~ K39+676	Gr-B-2E	106	左		1377.0	35.1	1399.2	28.2	35.6	33.5	42.7	15.3	3.3	4.3	56.0	0.2	
19	K39+676 ~ K39+696	Gr-B-2E	20	左		280.5	7.2	264.0	28.2	7.3	6.8	8.7	3.1	0.7	0.9	11.4	0.2	
20	K39+696 ~ K39+858	Gr-B-2E	162	左		2091.0	53.3	2138.4	28.2	54.1	50.8	64.8	23.3	5.1	6.5	85.0	0.2	
21	K39+858 ~ K39+880	Gr-B-2E	22	左		306.0	7.8	290.4	28.2	7.9	7.4	9.5	3.4	0.7	0.9	12.4	0.2	
22	K39+880 ~ K39+970	Gr-B-2E	90	左		1173.0	29.9	1188.0	28.2	30.4	28.5	36.3	13.1	2.9	3.6	47.7	0.2	
23	K39+970 ~ K40+002	Gr-B-2E	32	左		433.5	11.1	422.4	28.2	11.2	10.5	13.4	4.8	1.1	1.3	17.6	0.2	
24	K40+002 ~ K40+140	Gr-B-2E		左														利用
25	K40+140 ~ K40+320	Gr-B-2E	180	左		2320.5	59.2	2376.0	28.2	60.1	56.4	71.9	25.8	5.6	7.2	94.4	0.2	
26	K40+320 ~ K40+440	Gr-B-2E		左														利用
27	K40+440 ~ K40+482	Gr-B-2E	42	左		561.0	14.3	554.4	28.2	14.5	13.6	17.4	6.2	1.4	1.7	22.8	0.2	
28	**小计**		**1288.0**			**16957.5**	**432.3**	**17001.6**	**535.3**	**438.9**	**412.3**	**525.4**	**188.9**	**41.2**	**52.5**	**689.6**	**4.2**	

编制：张俊莉　　复核：陈春伟　　图号：S2-33

Gr-B-2E波形护栏设置及工程数量一览表

县道X347线新丰县仓前至下河洞（长春至下河洞段）公路改造工程

序号	起讫桩号 或 中心桩号	波形护栏类型	长度	位置(左、右)		工程数量												备注
						立柱	柱帽	波形梁板	端头D-Ⅰ	拼接螺栓JI-1	拼接螺母JI-2	拼接垫圈JI-3	连接螺栓JII-4	螺母JII-5	垫圈JII-6	托架T-2	黄黑相间V类反光膜	
						Φ114×4.5×2100	Φ125×8×60	310×85×3×2320	M16×170	M16×32.5	M16	Φ35×4	M16×140	M16	Φ16×4	300×70×4.5		
						质量(kg)											m^2	
1	K40+482 ~ K40+530	Gr-B-2E		左														利用
2	K40+530 ~ K40+620	Gr-B-2E	90	左		1173.0	29.9	1188.0	28.2	30.4	28.5	36.3	13.1	2.9	3.6	47.7	0.2	
3	K40+620 ~ K40+670	Gr-B-2E		左														利用
4	K40+670 ~ K40+770	Gr-B-2E	100	左		1300.5	33.2	1320.0	28.2	33.7	31.6	40.3	14.5	3.2	4.0	52.9	0.2	
5	K40+770 ~ K41+030	Gr-B-2E		左														利用
6	K41+128 ~ K41+150	Gr-B-2E	22		右	306.0	7.8	290.4	28.2	7.9	7.4	9.5	3.4	0.7	0.9	12.4	0.2	
7	K41+190 ~ K41+420	Gr-B-2E	230		右	2958.0	75.4	3036.0	28.2	76.6	71.9	91.6	32.9	7.2	9.2	120.3	0.2	
8	K41+500 ~ K41+600	Gr-B-2E	100		右	1300.5	33.2	1320.0	28.2	33.7	31.6	40.3	14.5	3.2	4.0	52.9	0.2	
9	K41+984 ~ K42+042	Gr-B-2E		左														利用
10	K42+340 ~ K42+360	Gr-B-2E	20	左		280.5	7.2	264.0	28.2	7.3	6.8	8.7	3.1	0.7	0.9	11.4	0.2	
11	K42+340 ~ K42+360	Gr-B-2E	20		右	280.5	7.2	264.0	28.2	7.3	6.8	8.7	3.1	0.7	0.9	11.4	0.2	
12	K43+440 ~ K43+470	Gr-B-2E	30		右	408.0	10.4	396.0	28.2	10.6	9.9	12.6	4.5	1.0	1.3	16.6	0.2	
13	K43+475 ~ K43+495	Gr-B-2E	20		右	280.5	7.2	264.0	28.2	7.3	6.8	8.7	3.1	0.7	0.9	11.4	0.2	
14	K43+594 ~ K43+684	Gr-B-2E	90		右	1173.0	29.9	1188.0	28.2	30.4	28.5	36.3	13.1	2.9	3.6	47.7	0.2	
15																		
16																		
17																		
18																		
19																		
20																		
21																		
22																		
23																		
24																		
25																		
26	**小计**		**722.0**			**9460.5**	**241.2**	**9530.4**	**281.8**	**244.9**	**230.0**	**293.1**	**105.4**	**23.0**	**29.3**	**384.7**	**2.2**	
27	**合计**		**2010.0**			**26418.0**	**673.4**	**26532.0**	**817.1**	**683.8**	**642.3**	**818.4**	**294.2**	**64.2**	**81.8**	**1074.3**	**6.4**	
29																		

编制：张俊利　　复核：陈峰伟　　图号：S2-33

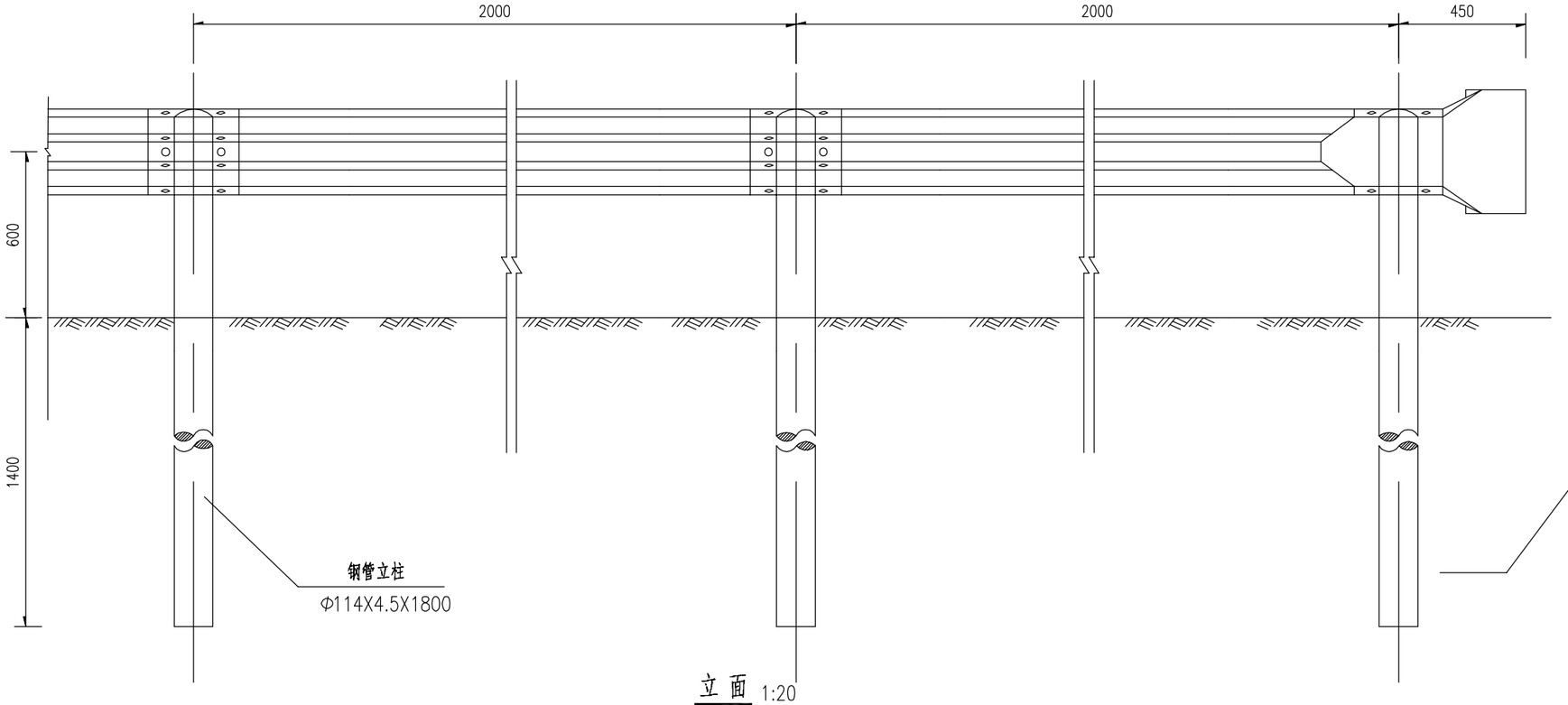

立 面 1:20

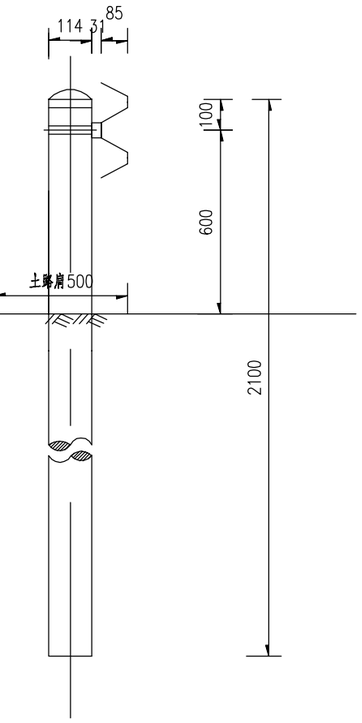

侧 面 1:20

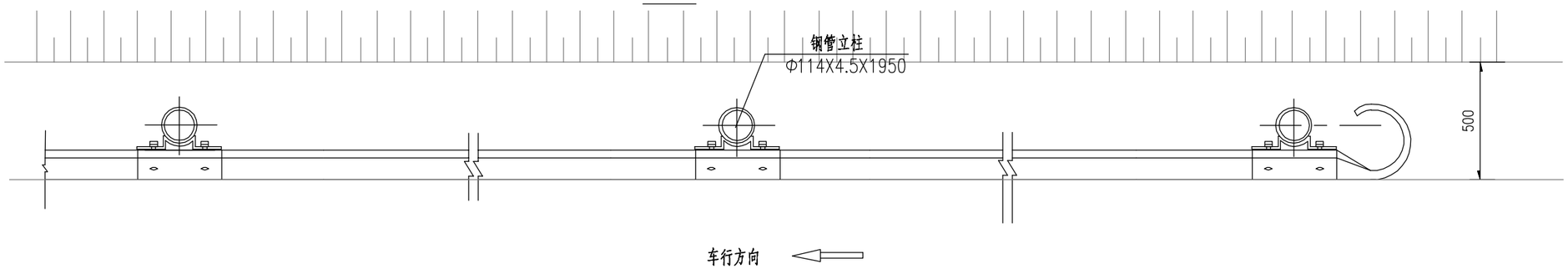

平 面 1:20

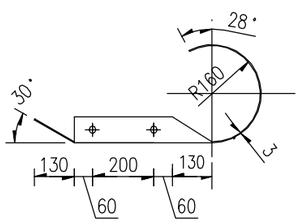

路侧护栏端头 1:20

平 面

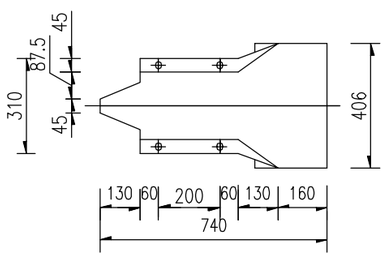

路侧护栏端头 1:20

立面

注：

1.本图尺寸均以毫米为单位；

2.护栏端头的钢板厚度为3毫米；

3.端头梁采用热浸镀锌防锈处理；

广东泛珠勘察设计有限公司	县道X347线新丰县仓前至下河洞（长春至下河洞段）公路改造工程	Gr-B-2E波形护栏设计图(一)	设计		复核		审核		图号	S2-34

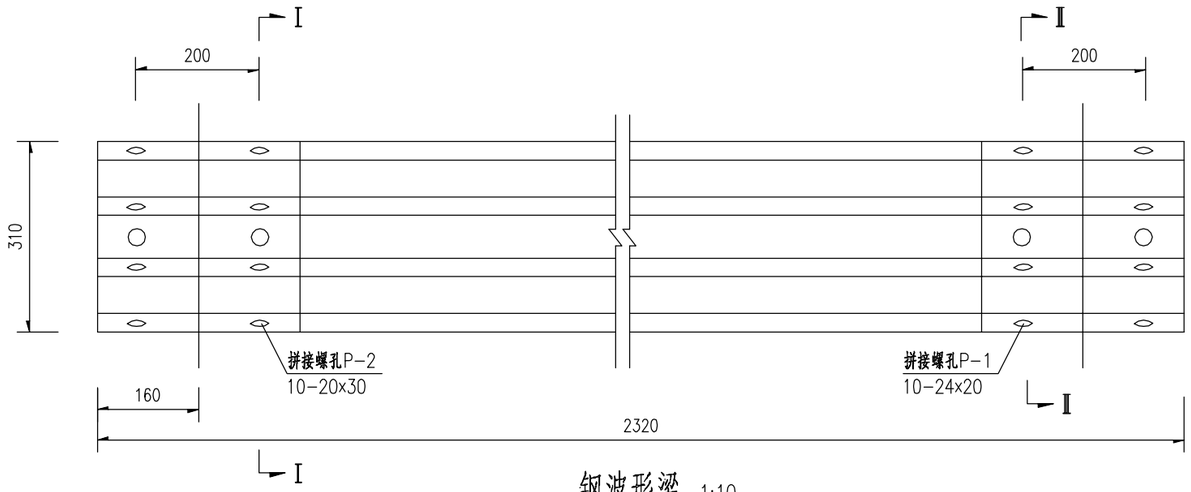

钢波形梁 1:10

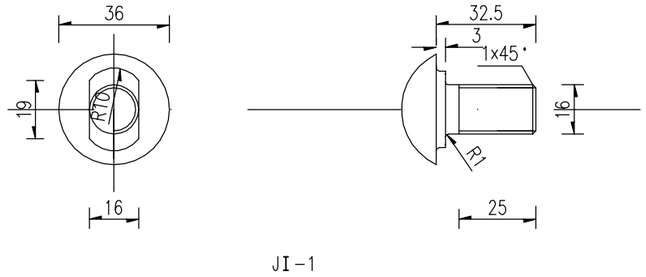

JI-1

拼接螺栓

1:2

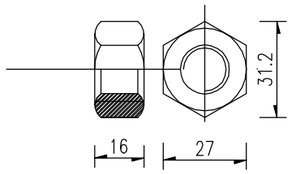

JI-2

拼接螺栓配套螺母

1:2

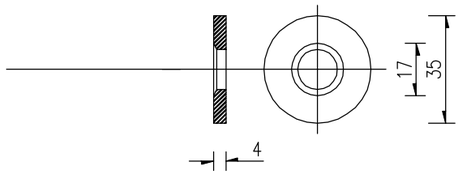

JI-3

拼接螺栓配套垫圈

1:2

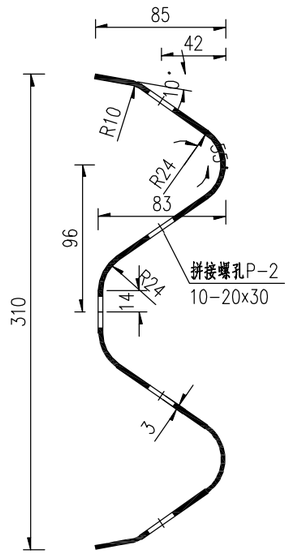

Ⅰ-Ⅰ剖面

1:4

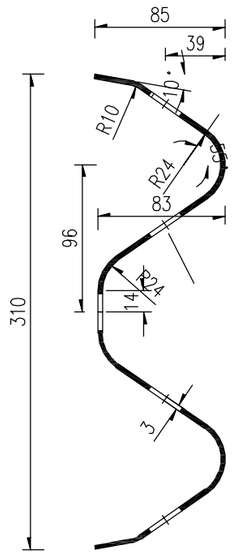

Ⅱ-Ⅱ剖面

1:4

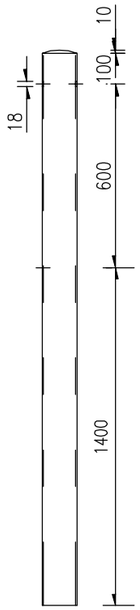

钢管立柱

1:20

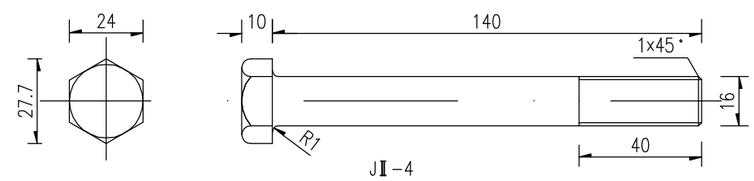

JⅡ-4

连接螺栓

1:2

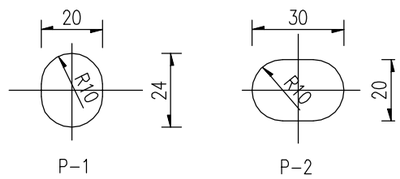

P-1　　P-2

拼接螺孔

1:2

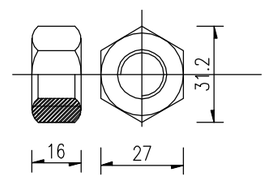

JⅡ-5

连接螺栓配套螺母

1:2

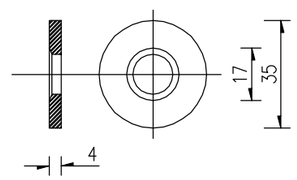

JⅡ-6

连接螺栓配套垫圈

1:2

注：

1.本图为路侧波形护栏结构设计图，尺寸以毫米计；

2.未尽事宜详见相关规范。

广东泛珠勘察设计有限公司	县道X347线新丰县仓前至下河洞（长春至下河洞段）公路改造工程	Gr-B-2E波形护栏设计图(二)	设计	张[illegible]	复核	王[illegible]	审核	邱[illegible]	图号	S2-34

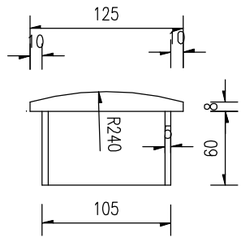

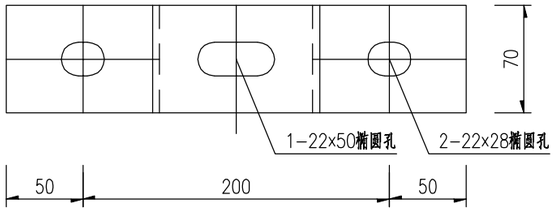

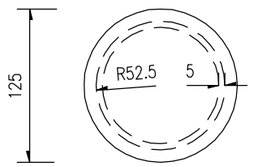

塑料立柱帽 1:5

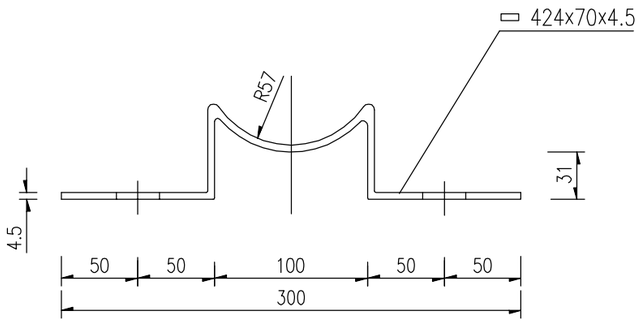

托架 1:4

护栏材料用量表(一块板)

序号	名称	规格(mm)	数量(件)	单件重(Kg)	重量(Kg)	材料
1	钢管立柱G-Z	Φ114x4.5x2100	1	25.50	25.50	Q235钢
2	柱帽	Φ125x8x60	1	0.65	0.65	Q235钢
3	波形梁板DB01	2320x310x85x3	1	26.40	26.40	Q235钢
4	拼接螺栓JⅠ-1	M16x32.5	10	0.066	0.66	45号钢
5	螺母JⅠ-2	M16	10	0.062	0.62	45号钢
6	垫圈JⅠ-3	Φ35x4	10	0.079	0.79	45号钢
7	托架T-2	300x70x4.5 r=70	1	1.037	1.04	Q235钢
8	连接螺栓JⅡ-4	M16x140	1	0.284	0.28	Q235钢
9	螺母JⅡ-5	M16	1	0.062	0.06	Q235钢
10	垫圈JⅡ-6	Φ35x4	1	0.079	0.08	Q235钢
11	端头D-Ⅰ	R-160	1	14.088	14.09	Q235钢

注:

1.本图尺寸除注明外，其余均以毫米为单位。

2.支承梁的固定螺栓采用M16-140-45，BG-1228-76；
螺母M16，GB1229-76；垫圈M16,GB1230-76。

3.波形梁的拼接螺栓采用M16-32.5-45，BG-1228-76；
螺母M16，GB1229-76；垫圈M16，GB1230-76。

4.光洁度除注明外，余不作要求。

5.立柱帽采用塑料加工。

广东泛珠勘察设计有限公司	县道X347线新丰县仓前至下河洞(长春至下河洞段)公路改造工程	Gr-B-2E波形护栏设计图(三)	设计		复核		审核		图号	S2-34

路侧护栏上游端部立面图

1:30

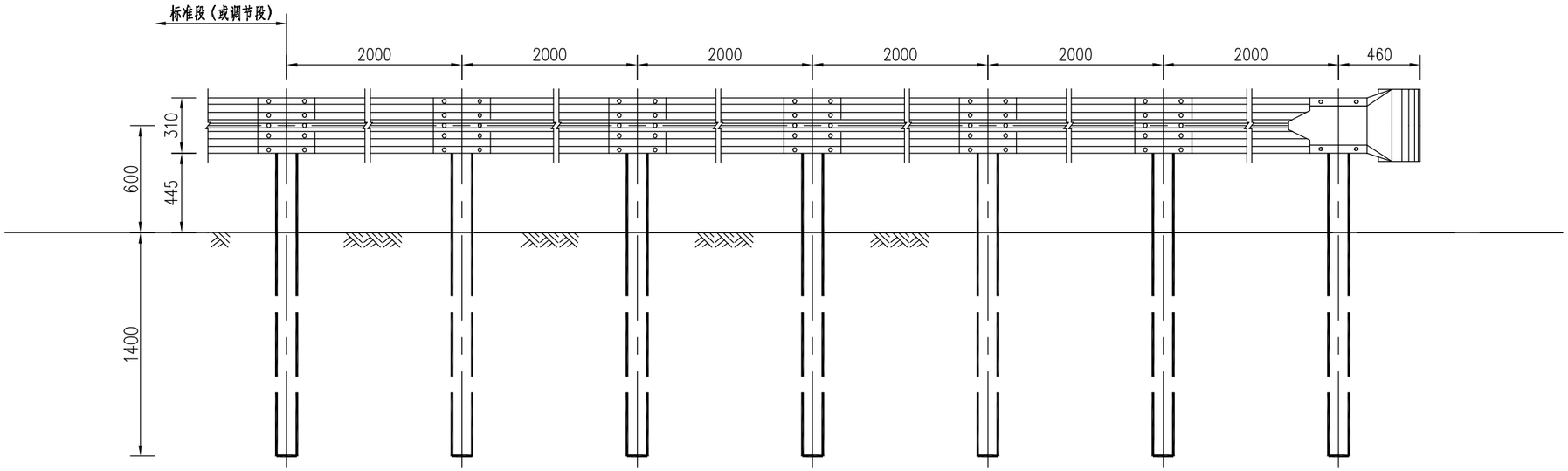

路侧护栏上游端部平面图

1:30

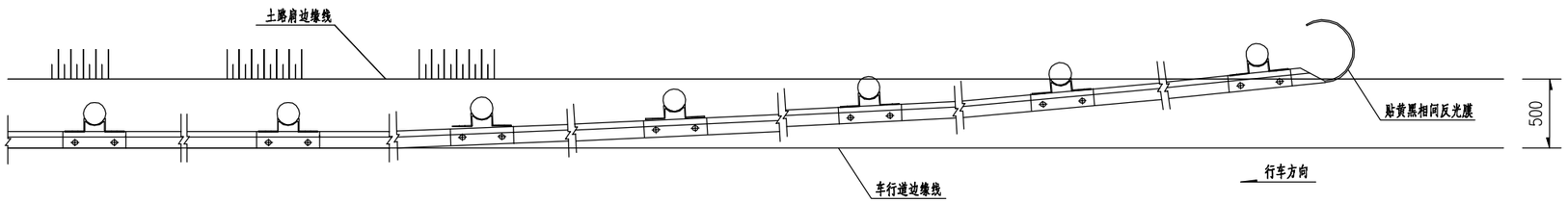

注：

1.本图尺寸单位均以mm计。

2.横梁的搭接方向应与行车方向一致。

3.所有钢构件均应进行热浸镀锌处理。

4.上游圆头式端部沿行车方向一侧贴反光膜。

5.护栏上游圆头式端部迎车撞面外展，下游路段端头不设置外展。

广东泛珠勘察设计有限公司	县道X347线新丰县仓前至下河洞（长春至下河洞段）公路改造工程	Gr-B-2E波形护栏设计图(四)	设计		复核		审核		图号	S2-34

路侧护栏下游端部立面图

1:30

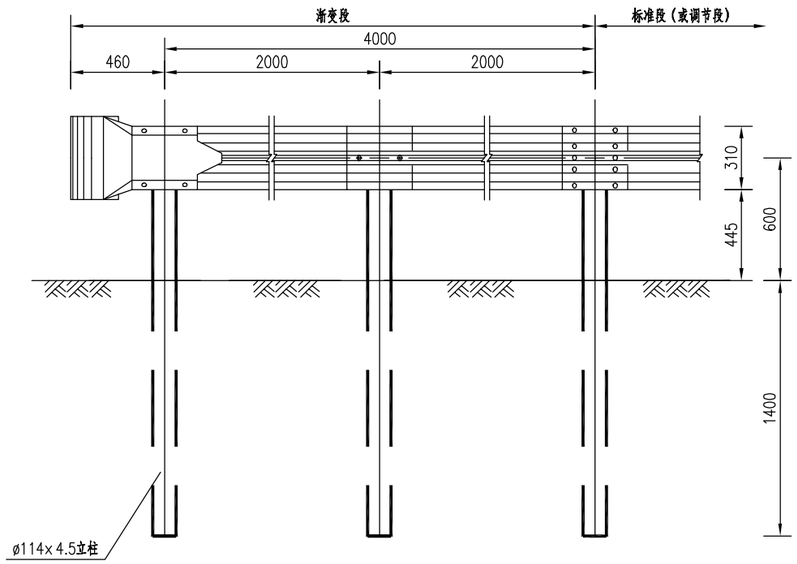

端头大样图

1:10

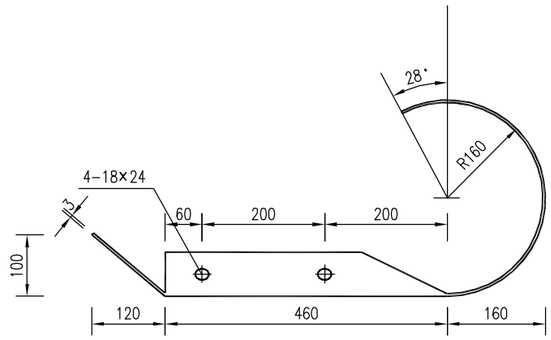

路侧护栏下游端部平面图

1:30

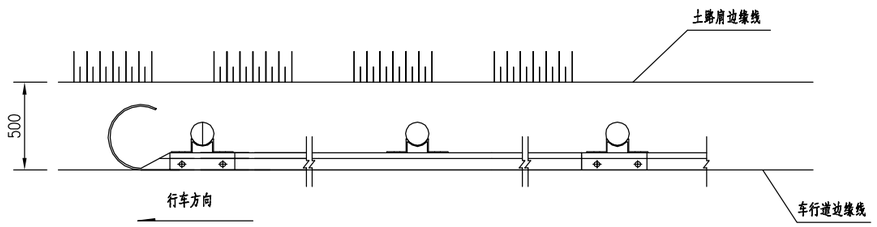

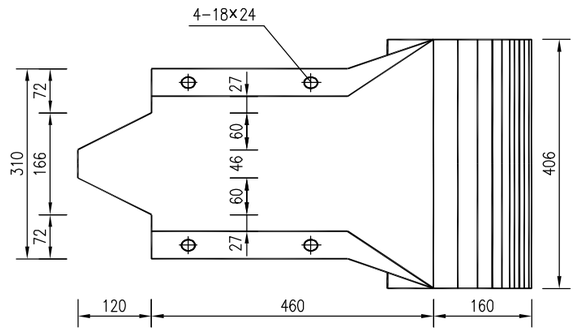

注：

1.本图尺寸单位均以mm计。

2.横梁的搭接方向应与行车方向一致。

3.所有钢构件均应进行热浸镀锌处理。

4.本图为路侧B级波形梁护栏下游圆头式端部设置图。

5.下游圆头式端部应粘贴黄黑相间反光膜，反光等级V类反光。

广东泛珠勘察设计有限公司	县道X347线新丰县仓前至下河洞（长春至下河洞段）公路改造工程	Gr-B-2E波形护栏设计图(五)	设计		复核		审核		图号	S2-34

Gr-B-2B2波形护栏工程数量汇总表

县道X347线新丰县仓前至下河洞（长春至下河洞段）公路改造工程

序号	起始桩号	波形护栏类型	长度	位置(左、右)		工程数量															备注
						立柱	柱帽	波形梁板	端头D-Ⅰ	拼接螺栓JI-1	拼接螺母JI-2	拼接垫圈JI-3	连接螺栓JII-4	螺母JII-5	垫圈JII-6	托架T-2	加劲肋	加劲法兰盘	膨胀螺栓	黄黑相间V类反光膜	
						Φ114×4.5×700	Φ125×8×60	310×85×3×2320	M16×170	M16×32.5	M16	Φ35×4	M16×140	M16	Φ16×4	300×70×4.5	30×70×150×10	300×300×16	M24×240		
						质量(kg)														m^2	
1	K43+565 ~ K43+589	Gr-B-2B2	24	左		110.5	8.5	316.8	28.2	9.2	8.7	11.1	3.7	0.8	1.0	13.5	286.7	146.0	78.8	0.22	
2																					
3																					
4																					
5																					
6																					
7																					
8																					
9																					
10																					
11																					
12																					
13																					
14																					
15																					
16																					
17																					
18																					
19																					
	合 计		**24.0**			**110.5**	**8.5**	**316.8**	**28.2**	**9.2**	**8.7**	**11.1**	**3.7**	**0.8**	**1.0**	**13.5**	**286.7**	**146.0**	**78.8**	**0.2**	

编制：张俊燕　　复核：陈泽伟　　图号：S2-35

路侧护栏下游端部立面图 1:30

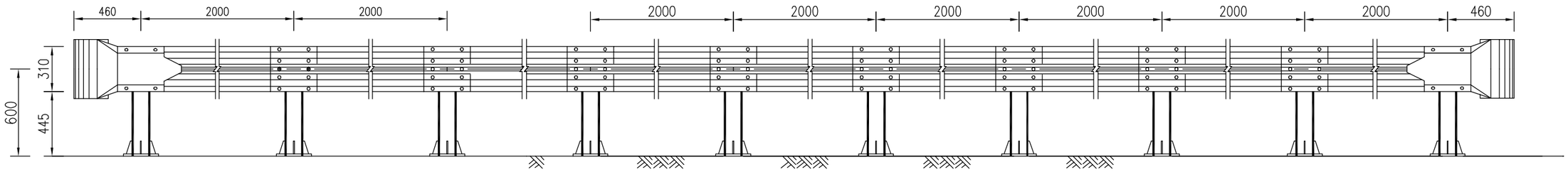

路侧护栏上游端部立面图 1:30

路侧护栏下游端部平面图 1:30

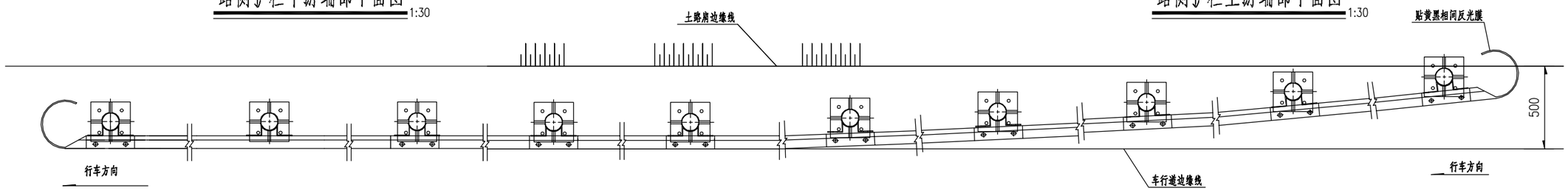

路侧护栏上游端部平面图 1:30

Gr-B-2B2横断位置图

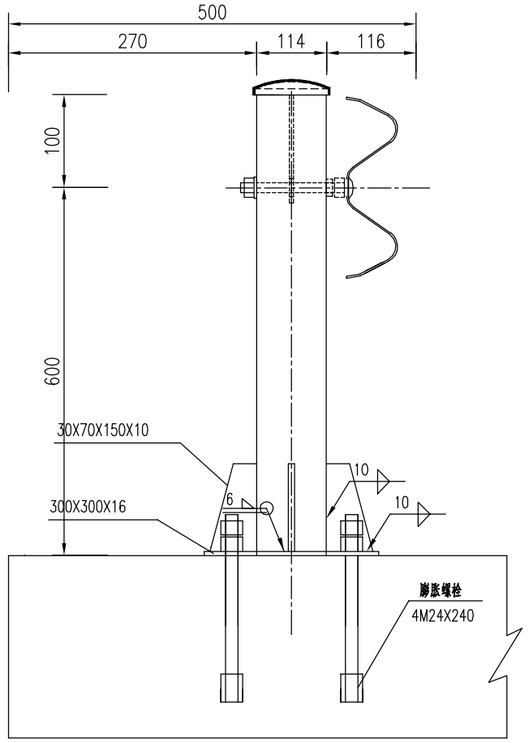

路侧护栏端头 1:20

平面

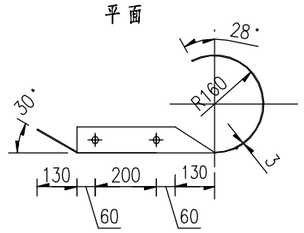

路侧护栏端头 1:20

立面

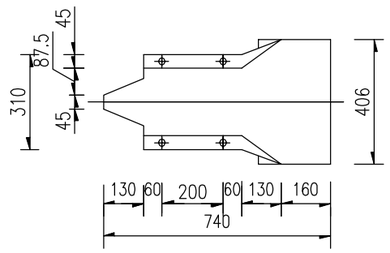

注：

1.本图尺寸单位均以mm计。
2.横梁的搭接方向应与行车方向一致。
3.所有钢构件均应进行热浸镀锌处理。
4.上游圆头式端部沿行车方向一侧贴反光膜。
5.护栏上游圆头式端部迎车撞面外展，下游路段端头不设置外展。

广东泛珠勘察设计有限公司	县道X347线新丰县仓前至下河洞（长春至下河洞段）公路改造工程	Gr-B-2B2波形护栏设计图(一)	设计	复核	审核	图号	S2-36

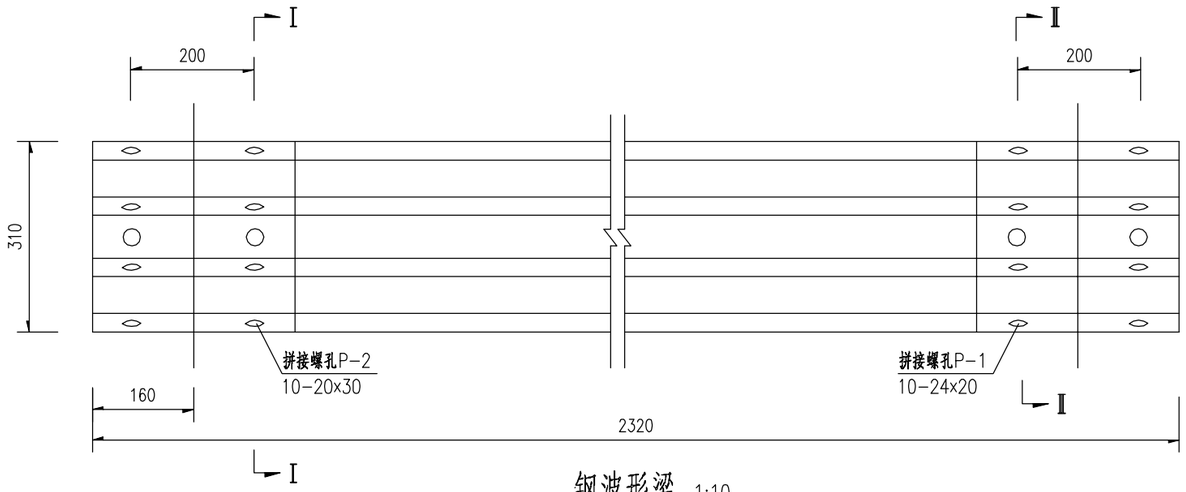

钢波形梁 1:10

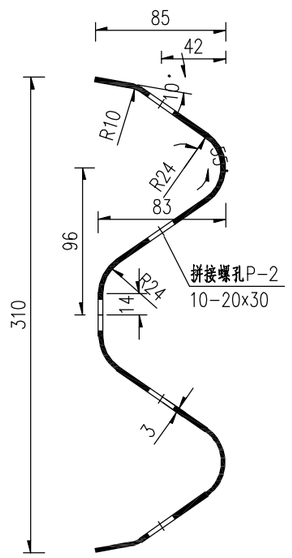

Ⅰ－Ⅰ剖面
1:4

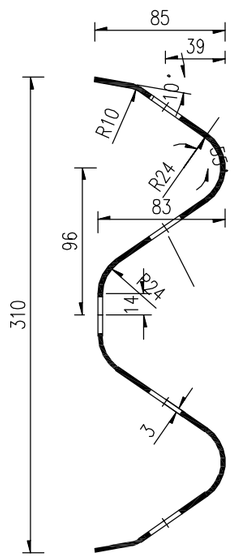

Ⅱ－Ⅱ剖面
1:4

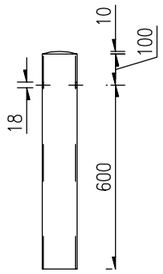

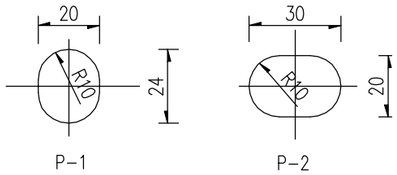

拼接螺孔
1:2

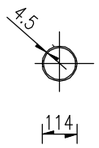

钢管立柱
1:20

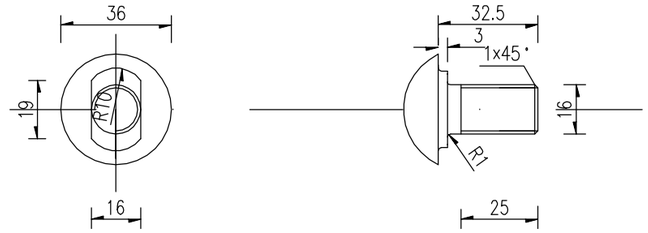

JI－1

拼接螺栓
1:2

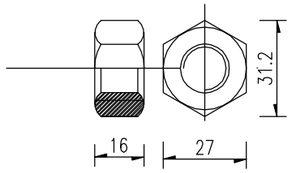

JI－2

拼接螺栓配套螺母
1:2

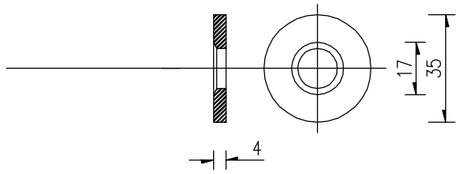

JI－3

拼接螺栓配套垫圈
1:2

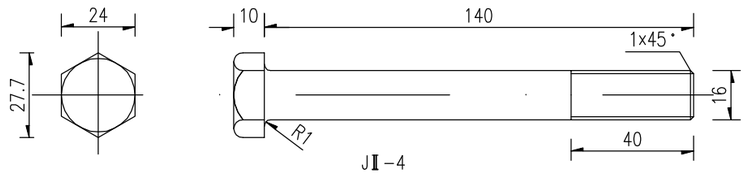

JⅡ－4

连接螺栓
1:2

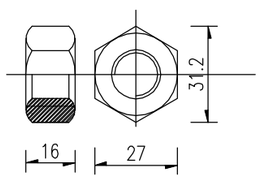

JⅡ－5

连接螺栓配套螺母
1:2

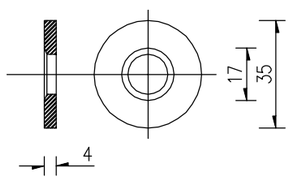

JⅡ－6

连接螺栓配套垫圈
1:2

注：

1.本图为路侧波形护栏结构设计图，尺寸以毫米计；

2.未尽事宜详见相关规范。

广东泛珠勘察设计有限公司	县道X347线新丰县仓前至下河洞（长春至下河洞段）公路改造工程	Gr-B-2B2波形护栏设计图(二)	设计	张[illegible]	复核	王[illegible]	审核	邱[illegible]	图号	S2-36

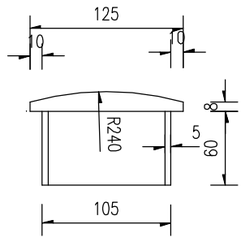

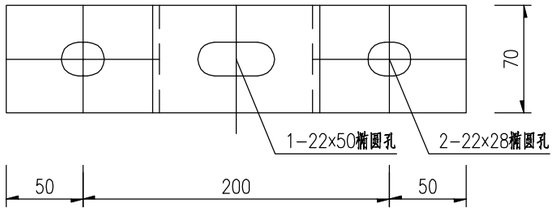

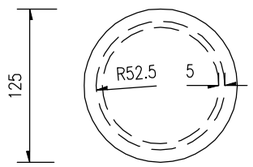

塑料立柱帽 1:5

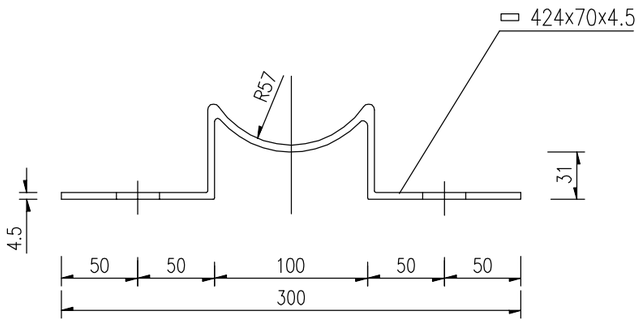

托架 1:4

护栏材料用量表(一块板)

序号	名称	规格(mm)	数量(件)	单件重(Kg)	重量(Kg)	材料
1	钢管立柱G-Z	Φ114x4.5x700	1	8.50	8.50	Q235钢
2	柱帽	Φ125x8x60	1	0.65	0.65	Q235钢
3	波形梁板DB01	2320x310x85x3	1	26.40	26.40	Q235钢
4	拼接螺栓JⅠ-1	M16x32.5	10	0.066	0.66	45号钢
5	螺母JⅠ-2	M16	10	0.062	0.62	45号钢
6	垫圈JⅠ-3	Φ35x4	10	0.079	0.79	45号钢
7	托架T-2	300x70x4.5 r=70	1	1.037	1.04	Q235钢
8	连接螺栓JⅡ-4	M16x140	1	0.284	0.28	Q235钢
9	螺母JⅡ-5	M16	1	0.062	0.06	Q235钢
10	垫圈JⅡ-6	Φ35x4	1	0.079	0.08	Q235钢
11	端头D-Ⅰ	R-160	1	14.088	14.09	Q235钢
12	加劲肋	30X70X150X10	4	5.85	5.85	Q235钢
13	加劲法兰盘	300X300X16	1	11.23	11.23	Q235钢
14	膨胀螺栓	M24X240	4	1.608	1.608	Q235钢

注:

1.本图尺寸除注明外，其余均以毫米为单位。

2.支承梁的固定螺栓采用M16-140-45，BG-1228-76；
螺母M16，GB1229-76；垫圈M16,GB1230-76。

3.波形梁的拼接螺栓采用M16-32.5-45，BG-1228-76；
螺母M16，GB1229-76；垫圈M16，GB1230-76。

4.光洁度除注明外，余不作要求。

5.立柱帽采用塑料加工。

广东泛珠勘察设计有限公司	县道X347线新丰县仓前至下河洞(长春至下河洞段)公路改造工程	Gr-B-2B2波形护栏设计图(三)	设计		复核		审核		图号	S2-36

路侧防撞栏设置及工程数量

县道X347线新丰县仓前至下河洞（长春至下河洞段）公路改造工程

序号	起点桩号	终点桩号	设置长度（m）	HPB300钢筋(kg)	HRB400钢筋(kg)	钢管桩(kg)	C25砼(m3)	C25砼基座(kg)	φ8PVC管(m)	挖基(m3)	反光漆(m2)	备注
1	K39+222	K39+265	43									利用
2	K39+332	K39+444	112									利用
3	K41+030	K41+100	70	477.19	1459.5	525.7	20.3	14.7	12	30.1	71.4	左侧新建
4	K41+150	K41+190	40	272.68	834	300.4	11.6	8.4	7	17.2	40.8	右侧新建
5	K41+420	K41+500	80	545.36	1668	600.8	23.2	16.8	13.5	34.4	81.6	右侧新建
6												
7												
8												
9												
10												
11												
12												
13												
14												
15												
16												
17												
18												
19												
20												
21												
22												
23												
24												
25												
26												
合计			155									

编制：张俊涛　　复核：陈峰伟　　图号：S2-37

防撞栏剖面图

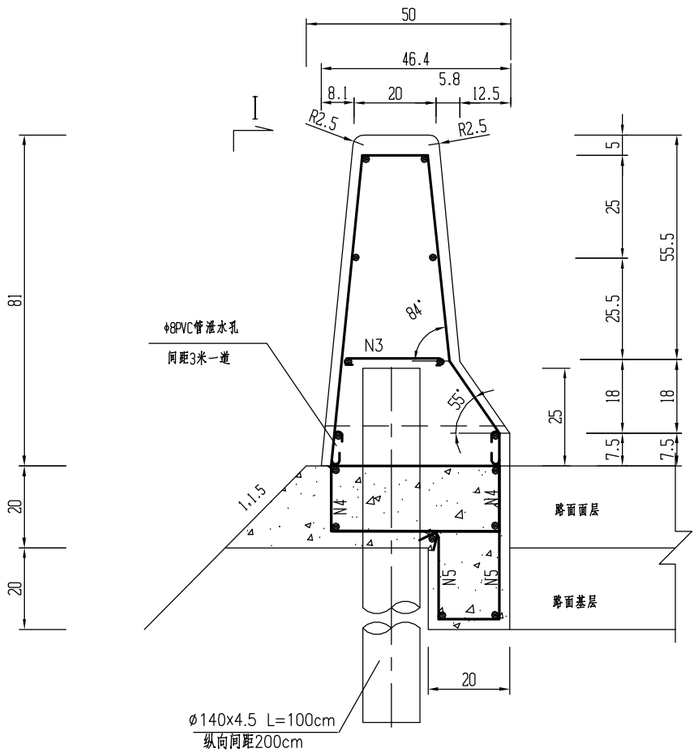

I－I断面

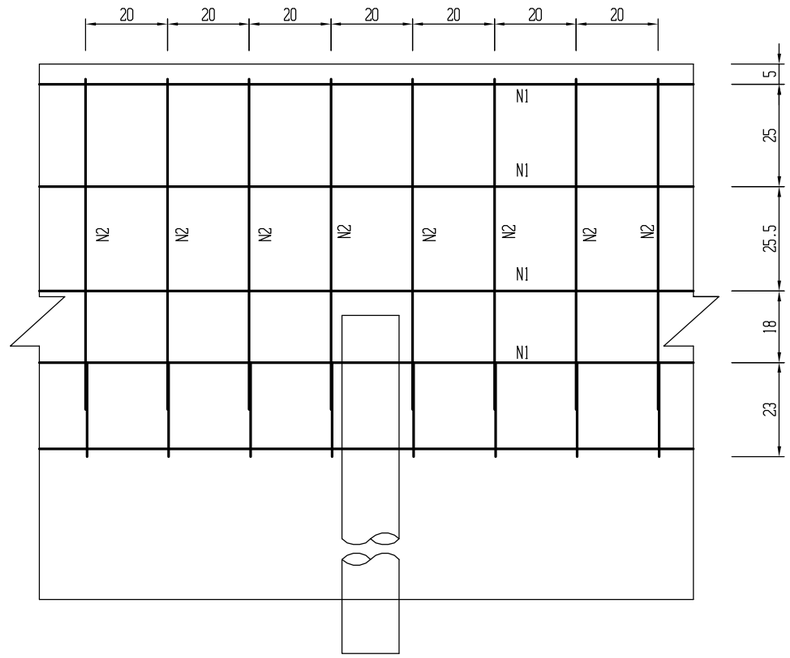

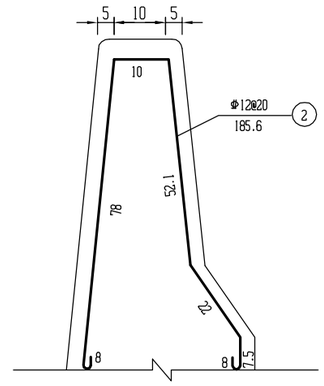

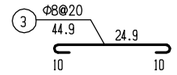

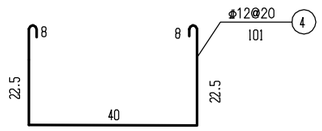

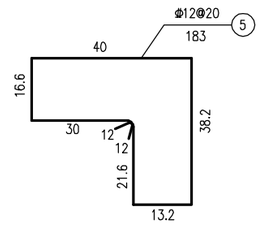

每延米防撞栏工程数量表

钢筋编号	钢筋直径(mm)	每根长(cm)	根数	共长(m)	共重(kg)	C25砼(m^3)	C25砼基础(m^3)	挖基(m^3)	反光漆(m^2)
1	φ8	100	15	15.00	5.93	0.29	0.21	0.43	1.065
2	φ12	185.6	5	9.28	8.24				
3	φ8	44.9	5	2.245	0.887				
4	φ12	101	5	5.05	4.48				
5	φ12	183	5	9.15	8.13				

附注:

1、本图尺寸除钢筋直径以毫米计外,均以厘米为单位。
2、路侧防撞栏设置位置见工程数量表。
3、路侧防撞栏每4－5米切一道横向缩缝,最大不超过6米,每15－20米设一道沉降缝,缝内塞泡沫板，沉降缝位置与路面横向伸缩缝保持一致。
4、在防撞栏底部纵向每3米设一道泄水孔。
5、嵌锁方式适用于设置在填筑土边坡路段现浇路侧砼护栏,采用夯打钢管桩结合座椅式砼基础。
6、钢管桩在现浇路侧混凝土护栏前先打入,纵向间距100cm。钢管桩应进行热浸镀锌处理，镀锌量为550g/m .^{2}

广东泛珠勘察设计有限公司	县道X347线新丰县仓前至下河洞（长春至下河洞段）公路改造工程	路侧防撞栏设计图	设计	复核	审核	图号	S2-38

防撞栏立面

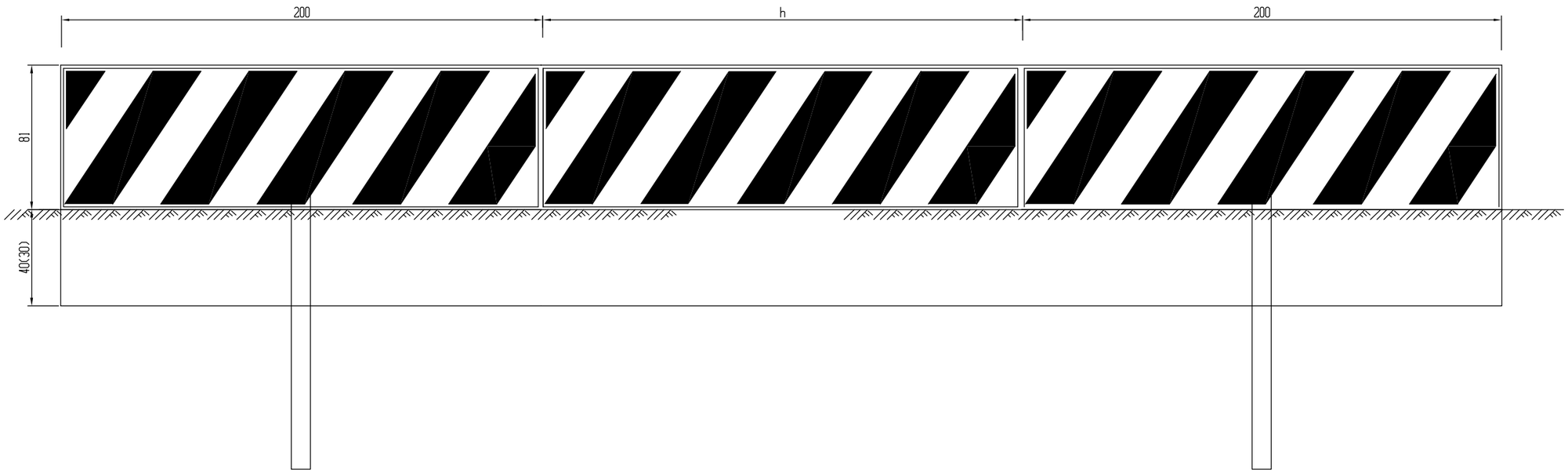

防撞栏端部

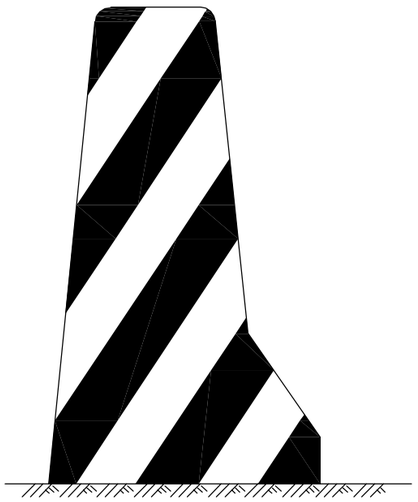

注：

1. 本图标注尺寸除钢筋直径以毫米计外，余均以厘米为单位。
2. 防撞栏刷黄黑相间反光漆。

广东泛珠勘察设计有限公司	县道X347线新丰县仓前至下河洞（长春至下河洞段）公路改造工程	路侧防撞栏设计图	设计		复核		审核		图号	S2-38

里程碑 1:10

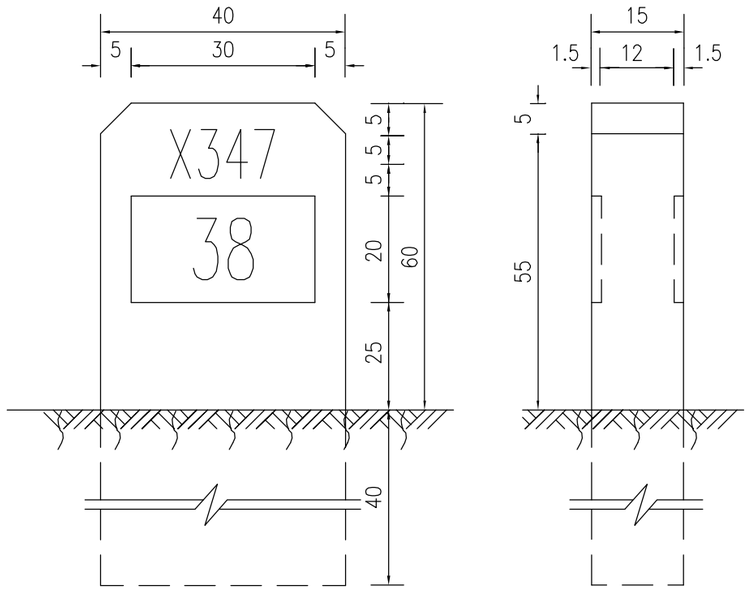

里程碑钢筋布置图 1:20

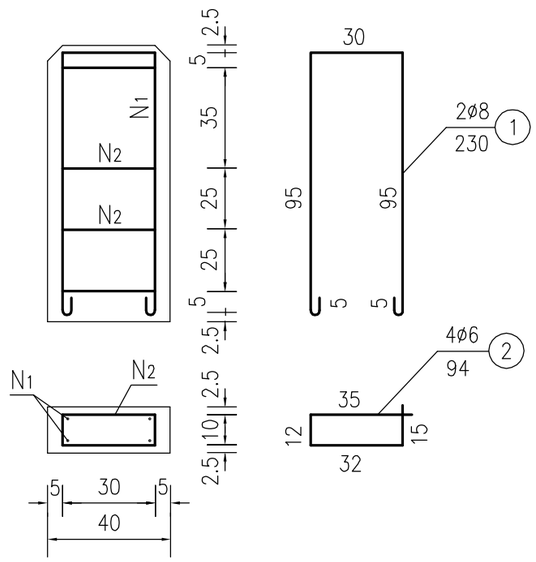

公路界碑 1:10

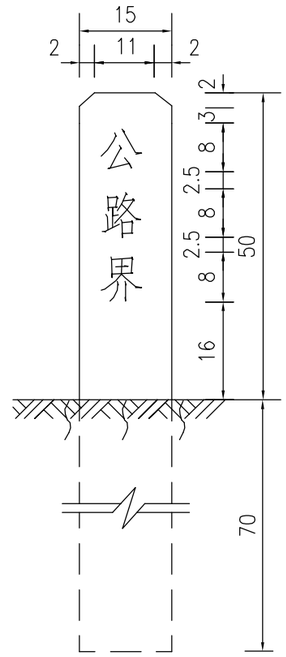

公路界碑钢筋布置 1:10

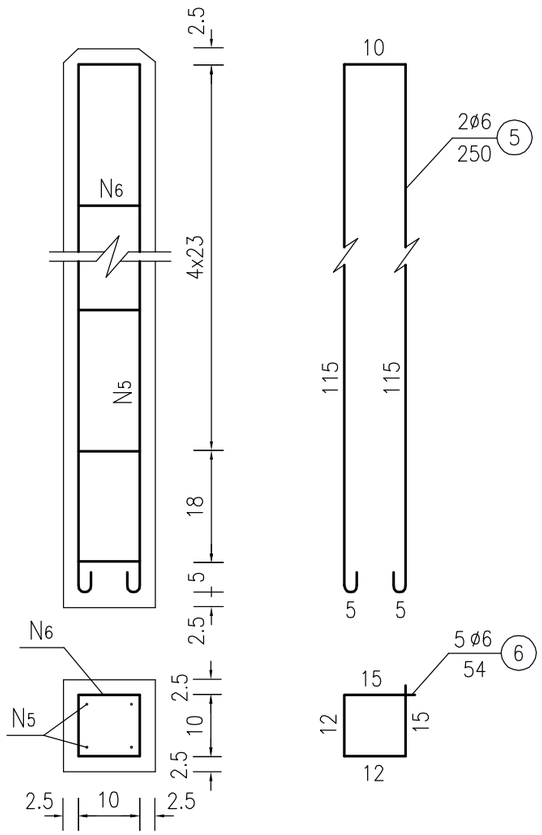

百米桩 1:10

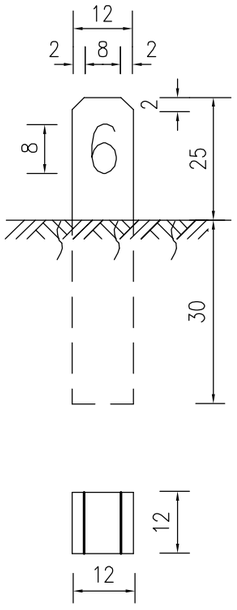

百米桩钢筋布置 1:10

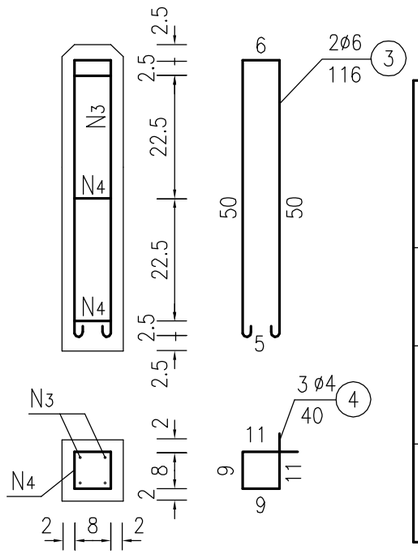

材料数量表

构件	钢筋编号	钢筋直径 (mm)	每根长度 (cm)	每个构件数量					全程数量		
				根数	共长 (m)	共重 (kg)	钢筋合计 (kg)	C25砼 (m^3)	件数	钢筋总重 (kg)	C25砼 (m^3)
里程碑	1	ø8	230	2	4.6	1.82	2.65	0.06	6	15.9	0.36
	2	ø6	94	4	3.76	0.83					
百米桩	3	ø6	116	2	2.32	0.52	0.64	0.008	49	31.36	0.392
	4	ø4	40	3	1.2	0.12					
公路界碑	5	ø6	250	2	5.0	1.11	1.71	0.027	64	109.44	1.73
	6	ø6	54	5	2.7	0.60					

附注：

1. 本图尺寸除钢筋直径以毫米计外，余均以厘米为单位，比例如图示。
2. 里程碑、百米桩、道路界碑均采用C25砼预制。
3. 里程碑、百米桩设置在道路前进方向右侧土路肩上，路界碑设置在道路两侧用地边界线上，每200米设置一块。
4. 里程碑、百米桩、道路界碑均采用白底黑字。

广东泛珠勘察设计有限公司	县道X347线新丰县仓前至下河洞（长春至下河洞段）公路改造工程	里程碑、百米桩、公路界碑设计图	设计	张	复核	王	审核	邱	图号	S2-39

现状安全设施拆除一览表

县道X347线新丰县仓前至下河洞（长春至下河洞段）公路改造工程

序号	安全设施	单位	拆除数量	备注
1	**一、标志牌**	**个**	**30**	
2				
3	**二、道口标柱**	**道**	**28**	
4				
5	**三、示警桩**	**根**	**22**	
6				
7	**四、波形护栏**	**米**	**781**	
8				
9	**五、铲除旧路标线**	**平方米**	**2537**	
10	铲除车道分界线	平方米	464.40	
11	铲除车道边缘线	平方米	1935.00	
12	铲除减速标线	平方米	137.50	
13				
14				
15				
16				
17				
18				
19				
20				
21				
22				
23				
24				
25				

序号	安全设施	单位	拆除数量	备注
1				
2				
3				
4				
5				
6				
7				
8				
9				
10				
11				
12				
13				
14				
15				
16				
17				
18				
19				
20				
21				
22				
23				
24				
25				

编制：张俊涛　　复核：陈泽伟　　图号： S2-40