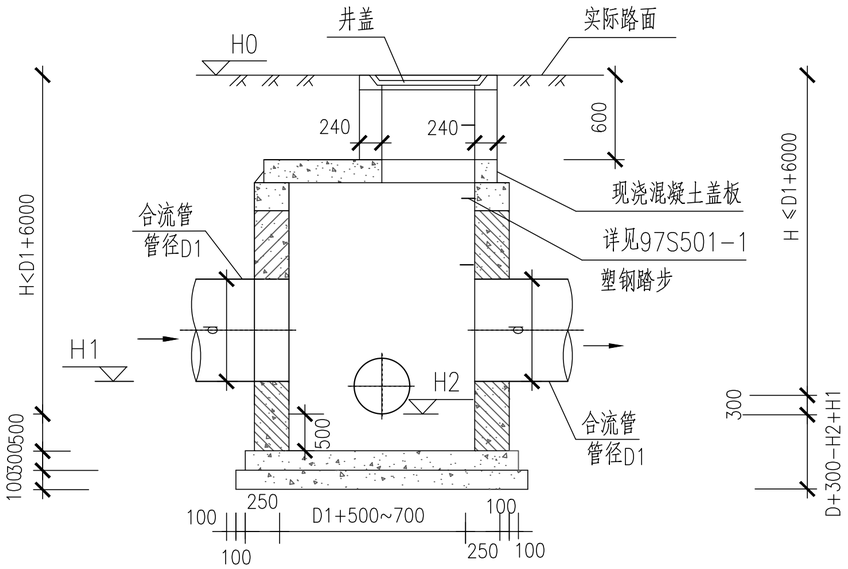

Ⅰ--Ⅰ剖面图

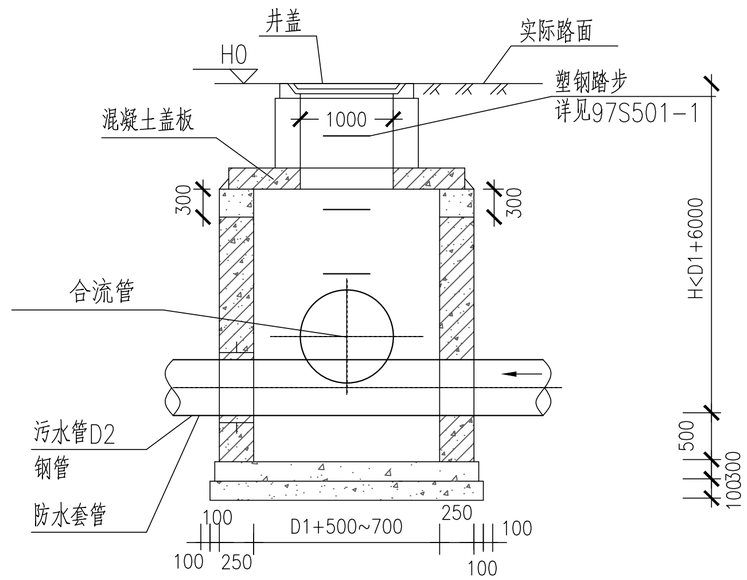

Ⅱ--Ⅱ剖面图

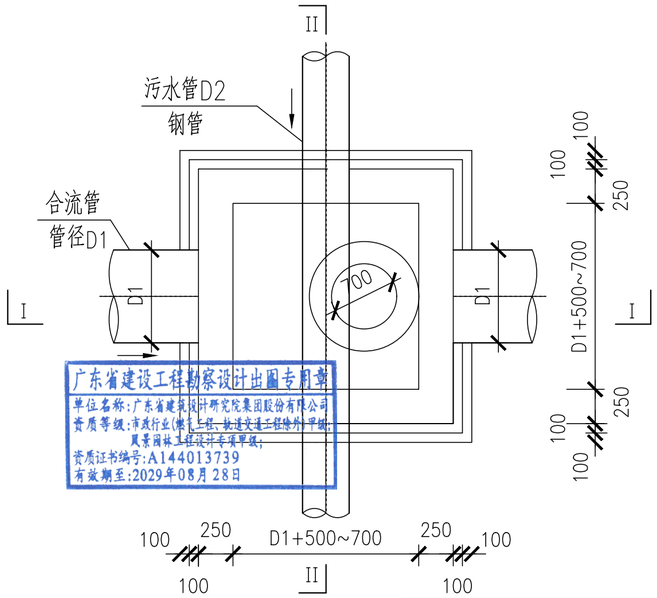

上部平面图

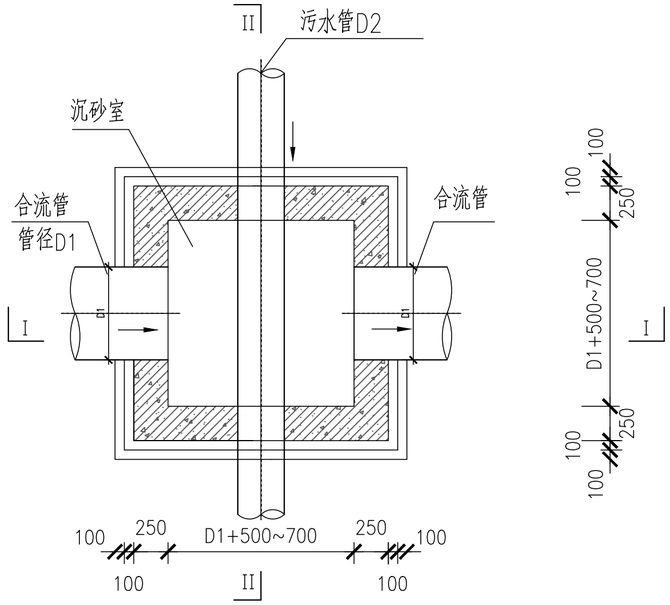

下部平面图

对应尺寸表

序号	井编号	合流管管径D1 (mm)	污水管管径D2 (mm)	井面参考标高 H0(m)	合流管内底标高 H1(m)	污水管内底标高 H2(m)
1	交汇井1	d1500	d800	63.91	60.457	59.86

说明：1.尺寸单位为毫米。

2.本大样采用钢筋混凝土结构，详见结构大样图.

3.抹面及勾缝均用1:2防水水泥砂浆.抹面井内壁厚20,井外壁厚20.

4.本工程采用重型球墨铸铁新型防盗井环盖。

5.地基承载力fak≥100KPa。

6.管件与井的连接可参照管件与检查井的连接做法，详见总说明。

7.井与盖板做法详见结构图。

广东省建设工程勘察设计出图专用章
单位名称:广东省建筑设计研究院集团股份有限公司
资质等级:市政行业(燃气工程、轨道交通工程除外)甲级;
风景园林工程设计专项甲级;
资质证书编号:A144013739
有效期至:2029年08月28日

广东省建设工程施工图设计文件审查专用章
机构名称:广东勘设建筑技术服务中心
机构类别:一类 认定书编号:19001
业务范围:房屋建筑(含超限高层)工程;市政(给水、排水、道路、桥梁、隧道、公共交通、风景园林)工程**
有效期至:2026年10月23日

会签	专业	姓名	专业	姓名	专业	姓名	专业	姓名	专业	姓名
	给水		道路		景观		建筑			
	排水		电气		暖通		结构			
	环境		仪表				岩土			

广东省建筑设计研究院集团股份有限公司 Guangdong Architectural Design and Research Institute Group Co., Ltd. 工程设计资质甲级证书号：A244013736、A144013739 工程勘察综合资质甲级证书号：B144013739																				
											项目名称	韶关市主城区地下排水管网提质升级项目（一期）（第一批次）					建设单位	韶关市水务投资集团有限公司		
											子项名称						图 名	雨水交汇井大样图		
审定人	初振宇		主持人			项目负责人	余涛	初振宇		设计人	李剑华		设 计 号	25X1321			专 业	工艺	图 别	水 施
审核人	董倩倩		校对人	焦瑞虎		专业负责人	李剑华			制图人	李剑华		设计阶段	施工图设计			日 期	2025.12	图 号	SG-DY-08

图纸版权属广东省建筑设计研究院集团股份有限公司所有，未经许可，任何单位及个人不得翻印复制作为其他工程之用。