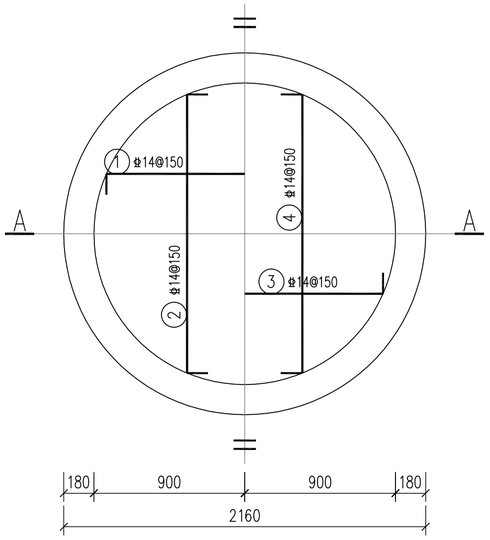

1/2 上层钢筋　　1/2 下层钢筋

底板钢筋平面图 1:25

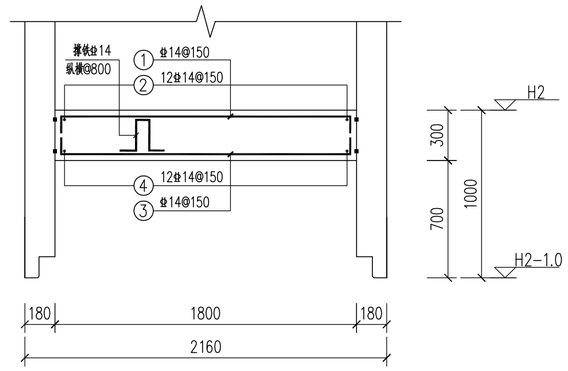

A－A 1:25

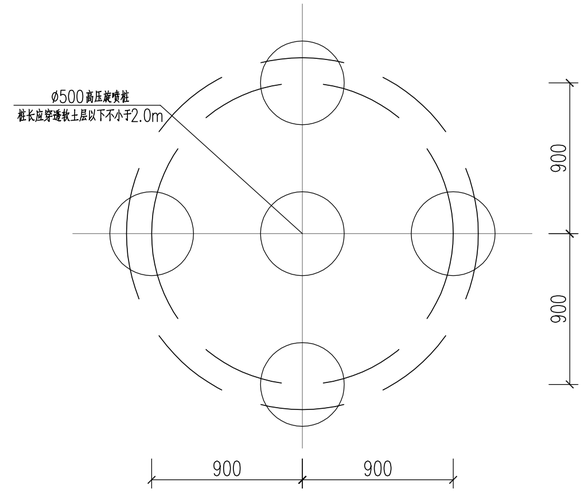

高压旋喷桩布置平面图 1:25

（仅当顶管井底落在较深厚软土层时采用，见井表）

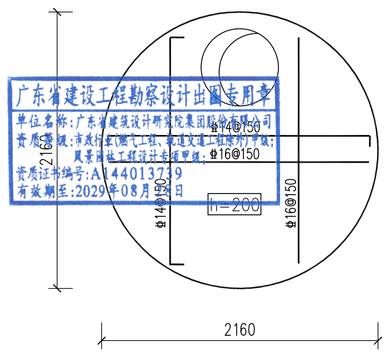

DN700人孔加强图 1:50

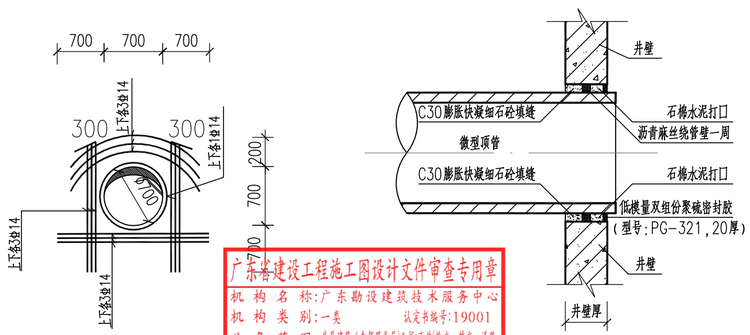

顶管与预留洞口间隙填塞大样 1:50

（沿管纵向竖剖面）

说明：

1. 本图单位：高程以米计，其余以毫米计。
2. 本工程材料：D1800井体为?级钢筋砼管；盖板、底板为C30砼，抗渗等级P6；
   钢筋d<10时为HPB300(?)、d ?10时为HRB400(?)级；垫层为C20砼，封底为C30水下砼。
3. 井钢筋保护层厚度：底板40mm；顶板30mm。
4. 高压旋喷桩设计参数见结构总说明5.11条。
5. 高压旋喷桩桩底标高同沉管刃脚底标高，有效桩长不包含上部空桩长度。
6. 高压旋喷桩的实际桩顶标高应高出设计值500mm。
7. 高压旋喷桩的施工和质量检验应严格遵照《建筑地基处理技术规范》(JGJ79－2012)的要求执行。
8. 内井做法见06MS201－3－25/28页，井筒做法见06MS201－5－50页，
   井座做法见06MS201－6中D700做法，井盖做法详见工艺图纸。
9. 图中所示洞口尺寸仅作为参考，施工时需核实洞口尺寸后，方可施工。
10. 本构筑物平面位置见工艺图。
11. 顶管结束后应进行触变泥浆的置换，置换材料采用水泥砂浆或粉煤灰水泥砂浆等易于
    固结或稳定性较好的浆液置换泥浆，填充管外侧的超挖、塌落等原因造成的空隙。
12. 沉井采用不排水下沉施工工艺。井内挖土时，沿刃脚周边均匀对称开挖，下沉过程中，应防止突
    沉和不均匀沉降。采用水力吸泥机除土不排水下沉时，须经常向井内注水，维持井内水位高出井
    外水位1～2米，以免发生涌土和流砂现象。
13. 顶拉管井施工前必须先由顶管专业队伍确认井的尺寸是否满足施工要求。
14. 顶拉管井下沉过程中必须保证内外水土压力平衡，必要时应采取回灌措施。
    个别距离房屋、现状管线较近等周边环境敏感且在砂层中设置的顶拉管井考虑保护桩。桩长见井表。
15. d1800III级钢筋砼管技术要求详见《混凝土和钢筋混凝土排水管》(GB/T11836－2023)。
    混凝土强度等级不应低于C40，抗渗等级不低于P6。

广东省建设工程勘察设计出图专用章
单位名称：广东省建筑设计研究院集团股份有限公司
资质等级：市政行业(燃气工程、轨道交通工程除外)甲级；
风景园林工程设计专项甲级；
资质证书编号：A144013739
有效期至：2029年08月31日

广东省建设工程施工图设计文件审查专用章
机构名称：广东勘设建筑技术服务中心
机构类别：一类　　认定书编号：19001
业务范围：房屋建筑（含超限高层）工程；市政（给水、排水、道路、桥梁、隧道、公共交通、风景园林）工程。
有效期至：2026年10月23日

韩晓鹏
一级注册结构工程师
姓名：韩晓鹏
注册号：4401373-S160
有效期：至2027年12月

会签	专业	姓名	专业	姓名	专业	姓名	专业	姓名	专业	姓名
	给水		道路		建筑		景观			
	排水		电气		结构		园通			
	环境		仪控		岩土					

广东省建筑设计研究院集团股份有限公司 Guangdong Architectural Design and Research Institute Group Co., Ltd. 工程设计资质甲级证书号：A244013736、A144013739 工程勘察综合资质甲级证书号：B144013739							项目名称	韶关市主城区地下排水管网提质升级项目（一期）（第一批次）		建设单位	韶关市水务投资集团有限公司		
							子项名称			图名	D1800拉顶管井结构图（二）		
审定人	罗卫华		主持人			项目负责人	余涛 初振宇	设计人	庞舒展 徐榆	设计号	25X1321	专业	结构	图别	结施
审核人	韩晓鹏		校对人	申琦瑜		专业负责人	庞舒展	制图人	庞舒展 徐榆	设计阶段	施工图	日期	2025.12	图号	JG-DY-11

图纸版权属广东省建筑设计研究院集团股份有限公司所有，未经许可，任何单位及个人不得翻印复制作为其他工程之用。