县道X347线新丰县仓前至下河洞（沙田路口至长春段）
公路改造工程

（K33+710~K37+310 全长3.6公里）

一阶段施工图设计（修编）

第一册 共一册

广东泛珠勘察设计有限公司

二〇二五年七月

县道 X347 线新丰县仓前至下河洞（沙田路口至长春段）公路改造工程

（K33+710~K37+310 全长 3.6 公里）

第一册 共一册

第一册： 第一篇、总体设计
第二篇、路线

第三篇、路基、路面
第四篇、桥梁、涵洞
第五篇、隧道（无）
第六篇、路线交叉（无）
第七篇、交通工程及沿线设施（无）
第八篇、环境保护与景观设计（无）
第九篇、其他工程（无）
第十篇、筑路材料
第十一篇、施工组织计划
第十二篇：施工图预算

设计负责人 ： 王超

审核负责人 ： 吴清芳

总工程师 ：

总经理 ：

设计单位 ： 广东泛珠勘察设计有限公司

设计证书 ： 公路行业（公路）专业甲级

证书编号 ： **A144001539**

工程设计

资质证书

证书编号：A144001539

有 效 期：至2028年12月22日

中华人民共和国住房和城乡建设部制

企业名称：广东泛珠勘察设计有限公司

经济性质：有限责任公司（自然人投资或控股）

资质等级：民航行业乙级；公路行业（公路）专业甲级；市政行业（道路工程、桥梁工程）专业甲级。

******

发证机关：

2024年01月19日

No.AZ 0107690

总 目 录

县道X347线新丰县仓前至下河洞（沙田路口至长春段）公路改造工程

总目录

总 目 录

第一篇　总体设计

路线设计终点
K37+310

K33+710
路线设计起点

广东泛珠勘察设计有限公司	县道X347线新丰县仓前至下河洞 （沙田路口至长春段）公路改造工程	项目地理位置图	设计		复核		审核		图号	S1-1

总说明

县道X347线新丰县仓前至下河洞（沙田路口至长春段）公路改造工程位于新丰县沙田镇，路线起点位于沙田路口、沙田加油站附近，起点桩号K33+710，途经沙田敬老院、新丰县沙田中学、沙田镇羊石村委员会、终点位于长春村附近，终点桩号K37+310，路线全长3.6公里。本项目除K33+710~K33+950.5路段为沥青路面外其他路段均为水泥路面，旧路水泥路面宽5~5.6米，路基宽度6~6.6米；沥青路面宽6.5米，路基宽度7.5米。

随着新丰县社会经济的快速发展，人民生活水平不断提高，商业往来日趋频繁，交通量增加较快；但由于本路线部分路段沿途部分路段居民区密集，居住人口多，混合交通量大，部分路段路面破损，行车安全隐患较多，影响了沿线群众的生产、生活秩序和公路通行能力及服务水平，同时也制约了当地经济发展。对此，当地交通主管部门现十分重视，经多次实地调研，决定对县道X347线新丰县仓前至下河洞（沙田路口至长春段）公路进行改造。

一、任务依据及测设经过

1.1 任务依据

1. 中选通知书；

2.交通部《公路工程技术标准》(JTGB01-2014)等部颁现行公路工程勘察设计规范和规程。

1.2 测设过程

通过广东省网上中介超市选取，我司中选了县道X347线新丰县仓前至下河洞（沙田路口至长春段）公路改造工程的一阶段施工图设计任务。我司接到任务后，立即组织有关技术人员，对现场进行详细的测量，调查相关基础资料，结合项目的实际情况、当地镇政府意见以及与建设单位沟通意见，按现行公路工程设计规范，对旧路进行了优化设计，并拟定路面改造方案，经建设单位确认后，进行施工图设计工作，于2025年5月完成了该项目的《一阶段施工图设计》文件；2025年7月根据建设单位意见，修改项目路面结构后完成该项目修编。

二、评审意见执行情况

1、优化高边坡处治方案，并补充一坡一图设计；

执行情况：按意见进行修改完善；

2、进一步完善交通安全设施设计；

执行情况：按意见进行修改完善；

3、建议核实自来水管、沿线官网等拆迁数量；

执行情况：按意见核实修改；

4、进一步核查工程预算造价指标，合理控制工程造价；

执行情况：按意见进行修改完善；

三、设计标准

3.1 设计标准

根据本项目在路网中的作用、功能、远景交通量、服务水平，结合沿线地形、地貌，旧路状况等情况，因本项目资金有限且征地相对困难，经过与建设单位沟通，公路改造以尽量利用旧路为主，在旧路基础上进行拓宽改造。本项目公路设计按三级公路（部分困难路段受地形条件限制适当降低标准）技术标准，设计速度30公里/小时（部分困难路段受地形条件限制适当降低标准，采用20公里/小时）。平纵面设计主要根据旧路基础上进行拓宽改造，设计路基宽度7.5米、路面宽6.5米。其余指标均按现行部颁《公路工程技术标准》(JTGB01—2014)及其它有关规范条文执行，其主要技术指标见下表。

主要技术指标表

序	指标名称	单位	技术指标
1	公路等级		三级公路（部分困难路段受地形条件限制适当降低标准）

2	地形类别			平原微丘	
3	设计速度		km/h	30 km/h（部分困难路段 20km/h）	
4	路基宽度		m	7.5	
5	行车道数		道	2车道	
6	行车道宽度		m	双向 2×3.25	
7	土路肩宽度		m	0.5	
8	路拱横坡度		%	1.5	
9	平曲线最小半径（最大超高 4%）		m	规范值	30（20）
				实际取值	35（36.45）
10	平曲线不设超高半径		m	规范值	350（150）
				实际取值	360.514（300）
11	竖曲线一般最小半径	凹型	m	规范值	250（100）
				实际取值	500（300）
		凸型	m	规范值	250（100）
				实际取值	600（500）
12	最大纵坡		%	标准允许值	9（10）
				实际取值	7.989（9.993）
13	桥涵设计荷载			公路－Ⅱ级	
14	设计洪水频率			大中桥 1/50；小桥涵洞 1/25	
15	地震动峰值加速度系		g	0.05	
16	路面结构类型			水泥混凝土路面	

注：改建公路最大纵坡可增加1%。

3.2 采用规范和标准

本项目主要采用的规范和标准如下：

1.《公路工程基本建设项目设计文件编制办法》

2.《公路工程技术标准》（JTG B01-2014）

3.《公路路线设计规范》（JTG D20-2017）

4.《公路路基设计规范》（JTG D30-2015）

5.《公路水泥混凝土路面设计规范》（JTG D40-2011）

6.《公路沥青路面设计规范》（JTG D50-2017）

7.《公路沥青路面养护设计规范》（JTG 5421-2018）

8. 《公路桥涵设计通用规范》（JTG D60-2015）

9.《公路钢筋混凝土及预应力混凝土桥涵设计规范》（JTG 3362-2018）

10.《公路桥涵地基与基础设计规范》（JTG 3363-2019）

11.《公路交通安全设施设计规范》（JTG D80-2017）

12.《公路交通安全设施设计细则》（JTG/T D81-2017）

13.《道路交通标志和标线》(GB5768.3-2009) 第3部分：道路交通标线及《道路交通标志和标线》（GB 5768.2-2022）第2部分：道路交通标志

14. 公路工程质量检验评定标准 第一册 土建工程（JTGF80／1-2017）

15. 交通部《公路工程技术标准》(JTGB01-2014)等部颁现行公路工程勘察设计规范和规程。

四、路线起终点、中间控制点及工程概况

本项目路线起点位于沙田路口、沙田加油站附近，起点桩号K33+710，途经沙田敬老院、新丰县沙田中学、沙田镇羊石村委员会、终点位于长春村附近，终点桩号K37+310，路线全长3.6公里。

中间控制点主要有路线起点、终点、旧路、旧桥涵、沿线村庄及农田等。

五、自然地理特征及其与公路建设的关系

5.1 地形、地貌

新丰县境内山高岭峻，地势险要，山峰林立，山脉纵横交错。东部为九连山脉，西部为青云山脉，呈东北－西南走向斜贯全境。地势为中北部较高，东西部稍低，形成一条条狭长的山谷地带和一个个小型盆地。

5.2 气 候

境内气候温和，雨量充沛，光照充足，无霜期长，四季分明，属南亚热带季风气候。年均气温19.3℃，无霜期为286-307天，年均降雨量1923毫米，年均日照1575小时；中部偏北属高寒山区，年均气温比县城低

7-8℃，昼夜温差大。

5.3 河流、水文

县境内水系受山脉走向和断裂构造的影响，形成新丰格子状水系。新丰县水系以青云山脉为界，以东属东江水系，新丰江干流发源于云髻山麓；以西属北江水系，各条支流大致呈平行状向西北流入翁江，于英德城南汇入北江。

根据《公路自然区划标准》，本区属武夷南岭山地过湿区（IV6）。

5.4 地质、地震

本项目所在区域为平原微丘地貌，地势起伏相对较小，山坡多为果园等。境内无较大的地震震源，但地质构造活动较强烈，断裂构造发育、侵蚀与沉积作用活跃。受邻区强烈地震的影响，地震基本烈度为VI度，属必须设防的区域。

六、沿线筑路材料、水、电等建设条件及与公路建设的关系

本项目地区周边筑路材料较丰富，储藏量大，公路运输条件好。

6.1 石　料

本项目建设场区附近，石料可到回龙镇黄门塘石场购取，石材储量丰富，可提供各种规格石料，可满足工程需要。采用汽车运输（陆运）方式，平均运距约26.3公里。

6.2 砂　料

本项目河砂可到沙田叶屋村砂场购取，采用汽车运输（陆运）方式，平均运距约为10公里。

6.3 路基用土

本设计路段路基开挖量相对不大，部分土、石方需要弃运，取（弃）土场初步确定在项目附近山地。中标后，应由施工单位与当地主管部门进一步协商、确定。

6.4 钢材、水泥和沥青等

本项目水泥、钢筋、沥青等可到新丰县城购取，采用汽车运输（陆运）方式，平均运距约为42公里。

6.5 水、电

本项目沿线水资源主要为当地小河流，工程用水可直接取用，但必须经过化验，满足要求，方可使用；工程及生活用水也可以直接采用沿线村庄的自来水。

本项目所在村镇有电线路和通讯线路，可以与有关部门联系架接，满足工程需要。

七、与周围环境和自然景观相协调情况

环境保护是我国一项基本国策。设计人员对做好公路建设的环保工作，减轻因公路建设导致的环境污染，保护生态平衡方面给予了高度的重视。在外业勘察中，注重环境影响资料的调查，严格执行“预防为主，防治结合、全面规划，合理布局，综合治理”的环境保护方针，在公路总体设计中尽可能使公路与自然景观相协调。从道路使用者的视觉、心理出发研究公路功能，并采用环境保护措施。

八、各项工程施工的总体实施步骤的建议及有关工序衔接等技术问题的说明以及有关注意事项

8.1 工程实施步骤的建议

根据本项目的具体情况，对工程实施提出以下建议：

1．做好施工前的准备工作，包括施工招标、征地、拆迁。

2．认真做好各项工程施工组织计划，应充分考虑当地季节性气候对施工工艺和工期的影响，尽量避免在雨季施工土方工程和在汛期施工跨河桥涵基础工程。抓住有利季节进行路基处理和路基填筑、开挖，优先对不良地质路段进行地基处理，包括清淤、清表处理，为公路建设赢得时间，保证工期。

3．尽早修筑施工便道等临时设施，接通临时电力、电讯线路，保证施工设备顺利进场，按时开工。

4．路基临时侧沟、改沟、改路等线外工程宜先期实施，以保证主体工程施工时，地方交通及排灌系统的畅通，并宜选择在不妨碍或少影响农事之季进行。

5．进行清淤、清表等处理工作，对清表耕植土应集中堆放，便于今后恢复地表植被时予以利用。

6．桥涵施工可与路基同时进行，首先开工对工期起控制作用的桥涵和路基砌筑等重点工程，要抓住施工有利季节集中进行，以确保工程质量和进度。

7．路基防护和排水系统的施工应和土石方工程同步。边填筑土方，边做好防护、排水工程和绿化，以保证路基边坡尽量不受雨水冲蚀，而造成路线两侧的农田污染。

8．路面施工宜待路基施工完成，路基处理稳定后进行。

9．加强管理，充分发挥监理工程师的作用，严把质量关，确保工程质量，争创优质工程。

8.2 注意事项

1．本项目坐标系统采用国家2000大地坐标，高程系统采用1985国家高程基准。

2．施工队伍进场后，首先必须对道路沿线控制点、水准点进行全面复测，确认精度满足后方可进行其它工程的施工。

3．放样完成后必须认真核实中桩和横断面地面高程，如与设计文件不符须及时通知设计单位。

4．施工中应定期对平面和高程控制点进行复测，以防控制点沉降、松动影响施工精度。

5．特别应注意标段分界处与相邻标段导线点、水准点的联测，保证平面与高程控制的连贯性。

6．对标段分界桩，应由前后标段共同对界桩放样，确认无误后再行施工。

7．各项工程施工必须严格按照施工标准、规范和要求进行。

8．严格按施工图设计文件进行施工，若需变更，必须征得监理工程师和设计单位同意后方可执行。

9．施工时应注意保持原有地方道路和排灌系统的畅通，必要时修建一定数量的临时便道、临时涵洞。

10．注意与前后路段的衔接，以及各项工序之间的检查、验收与衔接，使整个工程建设顺利进行。

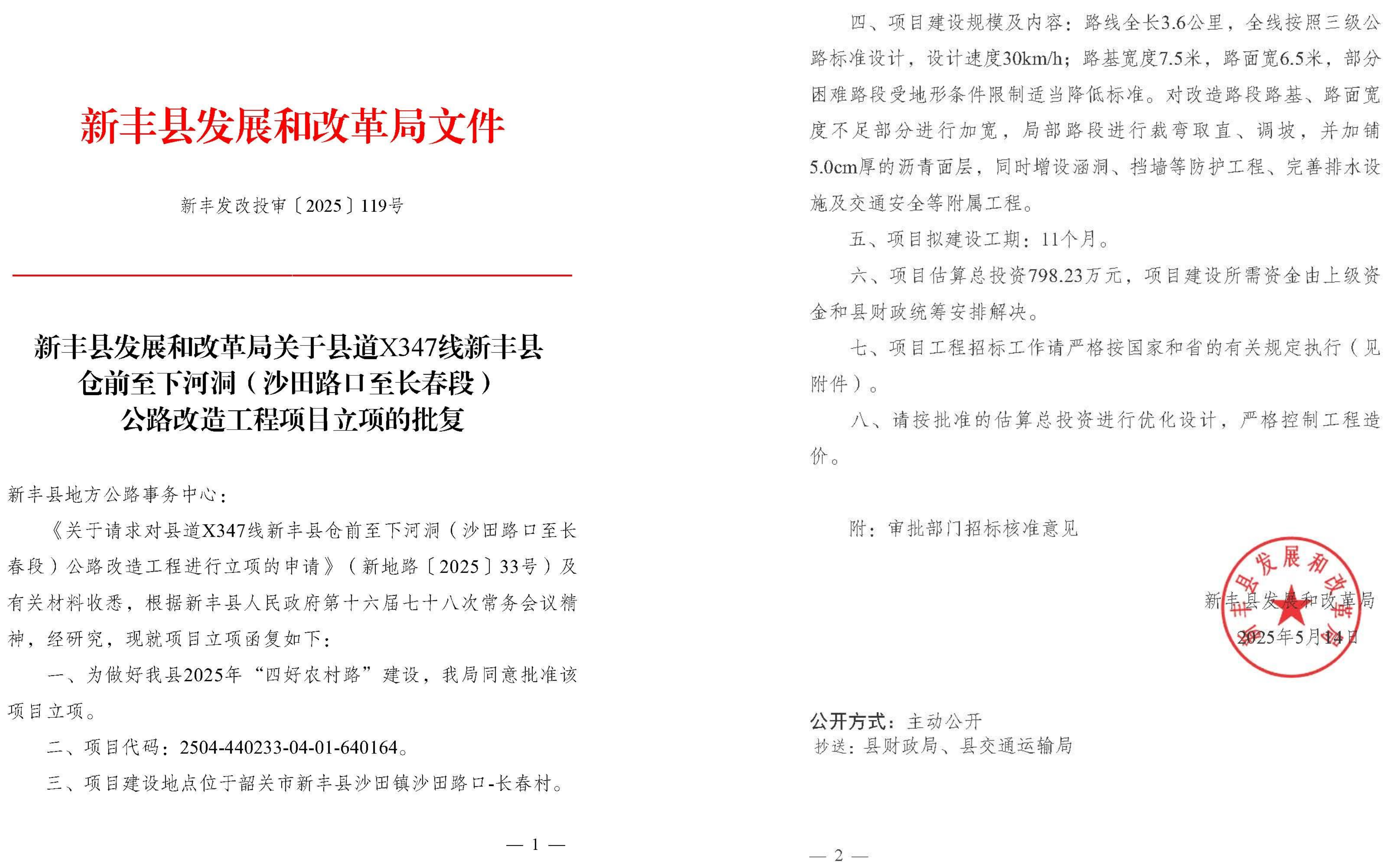

新丰县发展和改革局文件

新丰发改投审〔2025〕119号

新丰县发展和改革局关于县道X347线新丰县仓前至下河洞（沙田路口至长春段）公路改造工程项目立项的批复

新丰县地方公路事务中心：

《关于请求对县道X347线新丰县仓前至下河洞（沙田路口至长春段）公路改造工程进行立项的申请》（新地路〔2025〕33号）及有关材料收悉，根据新丰县人民政府第十六届七十八次常务会议精神，经研究，现就项目立项函复如下：

一、为做好我县2025年“四好农村路”建设，我局同意批准该项目立项。

二、项目代码：2504-440233-04-01-640164。

三、项目建设地点位于韶关市新丰县沙田镇沙田路口-长春村。

四、项目建设规模及内容：路线全长3.6公里，全线按照三级公路标准设计，设计速度30km/h；路基宽度7.5米，路面宽6.5米，部分困难路段受地形条件限制适当降低标准。对改造路段路基、路面宽度不足部分进行加宽，局部路段进行裁弯取直、调坡，并加铺5.0cm厚的沥青面层，同时增设涵洞、挡墙等防护工程、完善排水设施及交通安全等附属工程。

五、项目拟建设工期：11个月。

六、项目估算总投资798.23万元，项目建设所需资金由上级资金和县财政统筹安排解决。

七、项目工程招标工作请严格按国家和省的有关规定执行（见附件）。

八、请按批准的估算总投资进行优化设计，严格控制工程造价。

附：审批部门招标核准意见

新丰县发展和改革局

2025年5月14日

公开方式：主动公开

抄送：县财政局、县交通运输局

附件

广东省工程招标核准意见表

项目名称：县道X347线新丰县仓前至下河洞（沙田路口至长春段）公路改造工程

项目代码：2504-440233-04-01-640164

	招标范围		招标组织形式		招标方式		不采用招标方式
	全部招标	部分招标	自行招标	委托招标	公开招标	邀请招标	
勘察							核准
设计							核准
建筑工程	核准			核准	核准		
安装工程	核准			核准	核准		
监理							核准
主要设备							
重要材料							
其他							核准

核准意见：

根据《中华人民共和国招标投标法》《广东省实施〈中华人民共和国招标投标法〉办法》和国家发改委印发《必须招标的工程项目规定》对该项目招标事项说明如下：

该项目建安工程达到公开招标的标准，采用全部招标、委托招标、公开招标；该项目的勘察、设计、监理没有达到法定必须招标的规模标准，可以不采用招标方式；其他费用包括：建设单位管理费、造价咨询费等。

新丰县发展和改革局

核准部门盖章

2025年 5 月14日

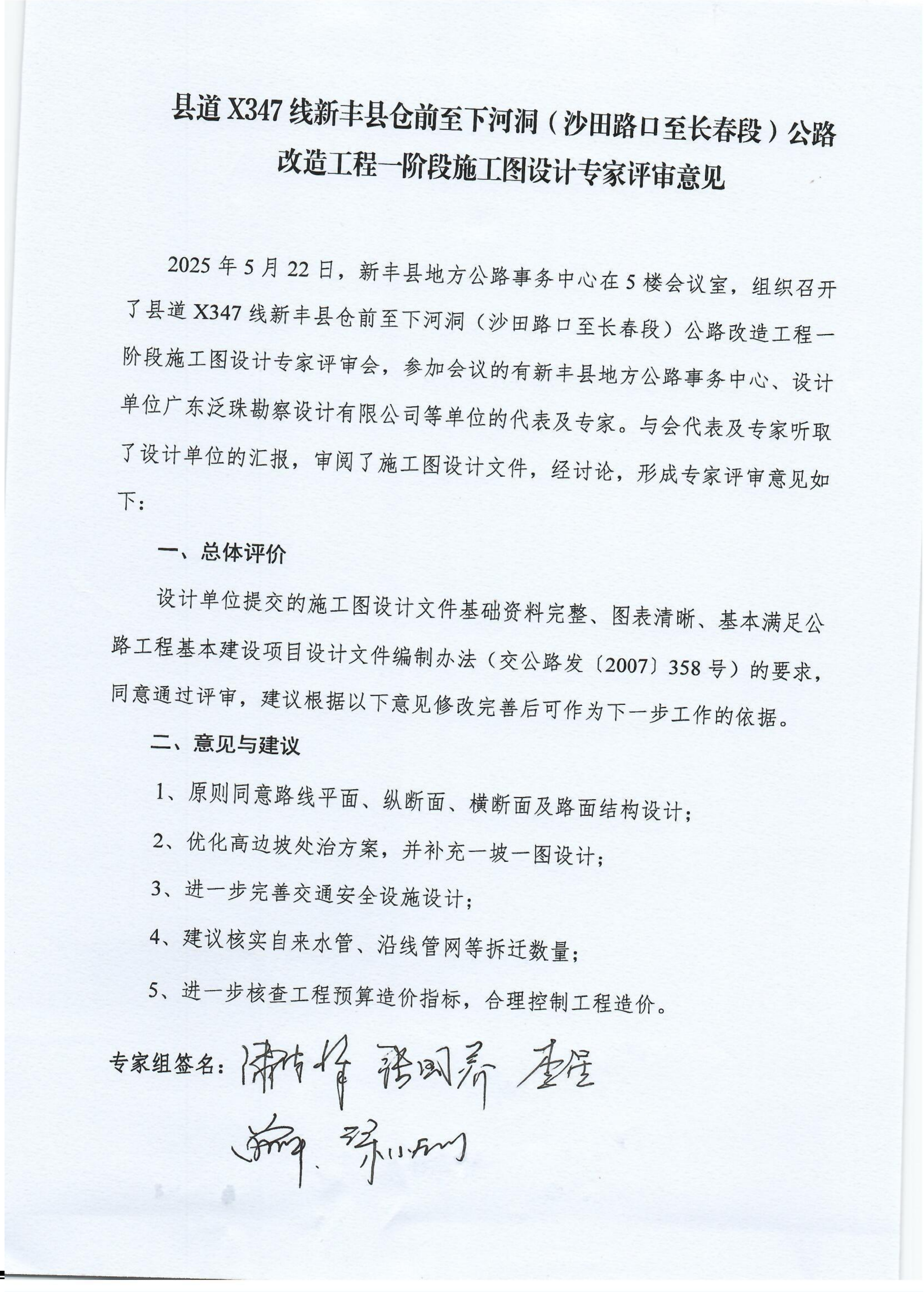

县道 X347 线新丰县仓前至下河洞（沙田路口至长春段）公路改造工程一阶段施工图设计专家评审意见

2025 年 5 月 22 日，新丰县地方公路事务中心在 5 楼会议室，组织召开了县道 X347 线新丰县仓前至下河洞（沙田路口至长春段）公路改造工程一阶段施工图设计专家评审会，参加会议的有新丰县地方公路事务中心、设计单位广东泛珠勘察设计有限公司等单位的代表及专家。与会代表及专家听取了设计单位的汇报，审阅了施工图设计文件，经讨论，形成专家评审意见如下：

一、总体评价

设计单位提交的施工图设计文件基础资料完整、图表清晰、基本满足公路工程基本建设项目设计文件编制办法（交公路发〔2007〕358 号）的要求，同意通过评审，建议根据以下意见修改完善后可作为下一步工作的依据。

二、意见与建议

1、原则同意路线平面、纵断面、横断面及路面结构设计；

2、优化高边坡处治方案，并补充一坡一图设计；

3、进一步完善交通安全设施设计；

4、建议核实自来水管、沿线管网等拆迁数量；

5、进一步核查工程预算造价指标，合理控制工程造价。

专家组签名：

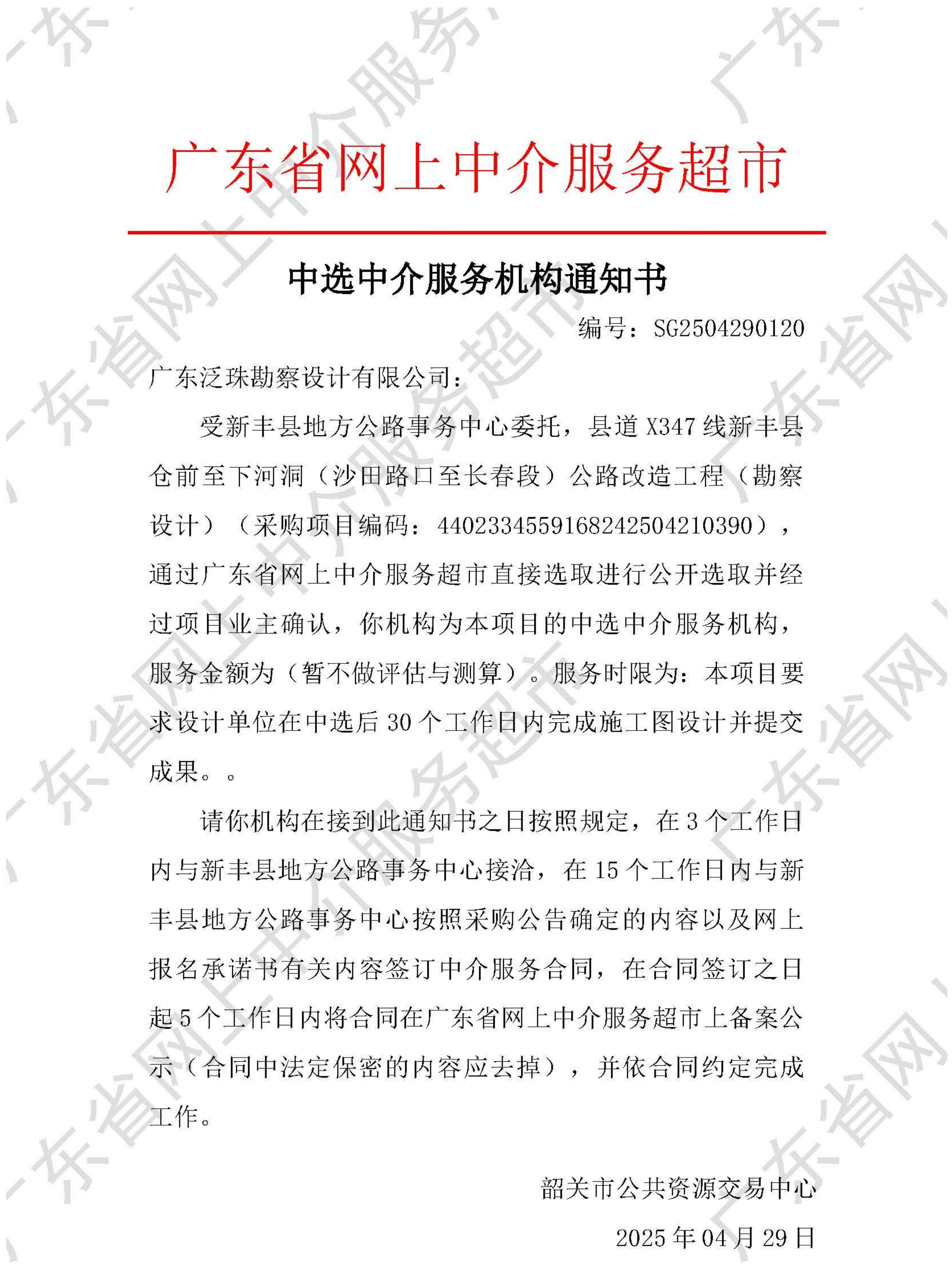

广东省网上中介服务超市

中选中介服务机构通知书

编号：SG2504290120

广东泛珠勘察设计有限公司：

受新丰县地方公路事务中心委托，县道 X347 线新丰县仓前至下河洞（沙田路口至长春段）公路改造工程（勘察设计）（采购项目编码：440233455916824250421039O），通过广东省网上中介服务超市直接选取进行公开选取并经过项目业主确认，你机构为本项目的中选中介服务机构，服务金额为（暂不做评估与测算）。服务时限为：本项目要求设计单位在中选后 30 个工作日内完成施工图设计并提交成果。。

请你机构在接到此通知书之日按照规定，在 3 个工作日内与新丰县地方公路事务中心接洽，在 15 个工作日内与新丰县地方公路事务中心按照采购公告确定的内容以及网上报名承诺书有关内容签订中介服务合同，在合同签订之日起 5 个工作日内将合同在广东省网上中介服务超市上备案公示（合同中法定保密的内容应去掉），并依合同约定完成工作。

韶关市公共资源交易中心

2025 年 04 月 29 日

主要技术经济指标表

县道X347线新丰县仓前至下河洞（沙田路口至长春段）公路改造工程

序号	指标名称	单位	数量	备注
	一、基本指标			
1	公路等级	级	三级公路（部分困难路段受地形条件限制适当降低标准）	
2	地形		平原微丘区	
3	设计速度	公里/小时	30(20)	
4	设计交通量	辆/昼夜	——	远景交通量
5	占用土地	亩	13.29	扣除旧路
6	拆迁建筑物	m^2	55.99	
7	拆迁电讯电力线	m	390	
8				
9	**二、路线**			
10	路线长度	km	3.600	
11	平曲线最小半径	米	35	
12	平曲线长占路线总长	%	80.83%	
13	最大直线长度	m	91.595	
14	交点个数	个	48	
15	平均每公里交点数	个/km	13.333	
16	最大纵坡%	%	9.993	
17	最短坡长	m	60	
18	竖曲线长占路线总长	%	55.997%	
19	纵坡变更次数	次	41	
20	平均每公里纵坡变更次数	次/Km	11.389	
21	竖曲线最小半径			
22	(1)凸型	m	500	
23	(2)凹型	m	300	
24				
25	**三、路基、路面**			
26	路基宽度	m	7.5	
27	路基排水、防护工程			
28	排水沟	m^3	636.0	
29	仰斜式挡墙+路肩墙	m^3	648.000	
30	三维网植草	m^2	1952.5	
31	喷播植草	m^2	4625	
32	挖土方	m^3	15803	
33	挖石方	m^3	2155	
34	填土方	m^3	2266	
35	水泥混凝土面层（C35砼）	m^2	13236.8	含平交数量
36	10cm石屑垫层	m^2	11952.26	含平交数量
37	挖除18cm厚旧路面	m^2	3429.3	含平交数量
38				
39	**四、桥梁、涵洞**			
40	设计车辆荷载		公路－II级	
41	大 桥	m/座	——	
42	中 桥	m/座	69/1	维修
43	小 桥	m/座	12.5/1	
44	涵 洞			
45	(1)盖板涵（利用旧涵接长）	道	2	
46	(2)盖板涵（废除处理）	道	2	
47	(3)盖板涵（新建）	道	1	
48	(4)盖板涵（利用）	道	1	
49	(5)圆管涵（新建）	道	4	
50	(6)圆管涵（拆除旧涵重建）	道	1	
51	(7)圆管涵（废除处理）	道	2	
52	(8)圆管涵（利用旧涵接长）	道	3	
53				
54				
55	**五、路线交叉**			
56	(1)平面交叉	处	13	
57				
58	**六、安全设施**	Km	3.600	
59				
60				
61				
62				
63				
64				
65				
66				
67				
68				
69				

编制：陈保伟

复核：王韬

图号：S1-3

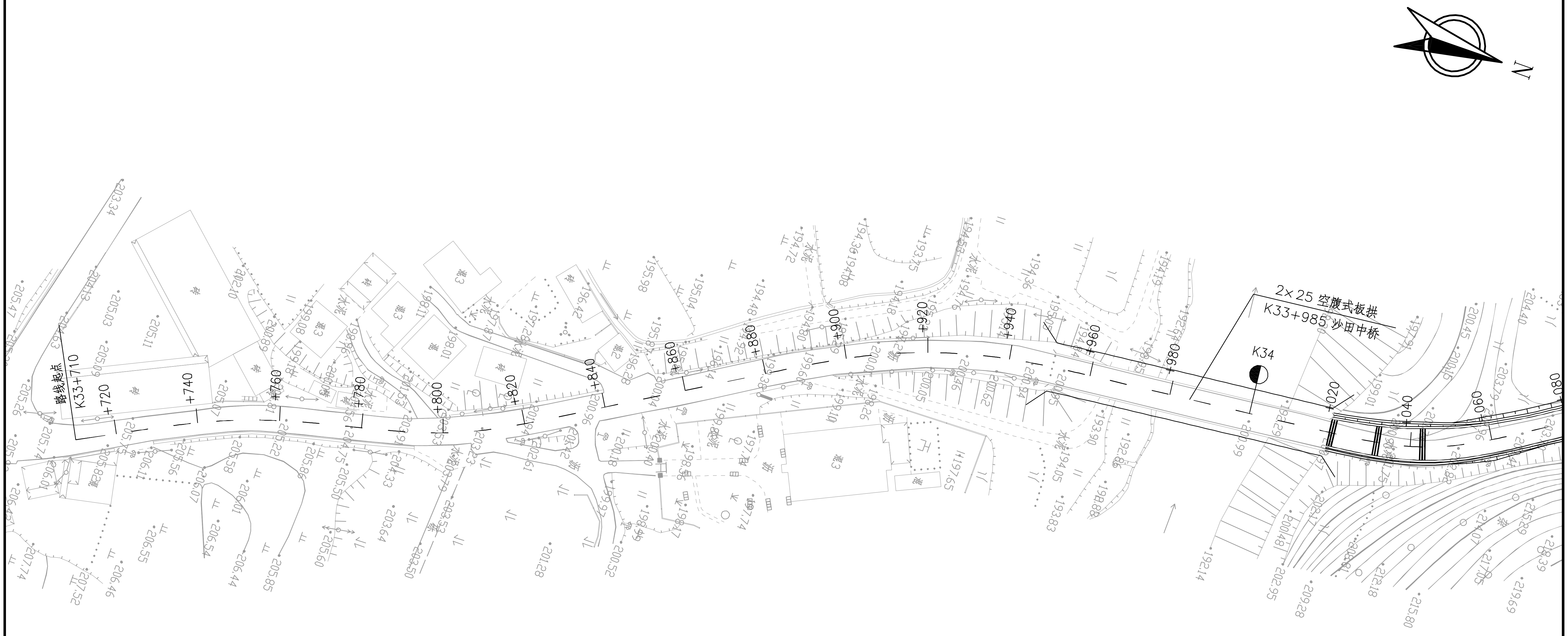

广东泛珠勘察设计有限公司	县道X347线新丰县仓前至下河洞 (沙田路口至长春段)公路改造工程	公路平面总体设计图	设计	王韬	复核	陈华伟	审核	吴清芳	图号 S1-4

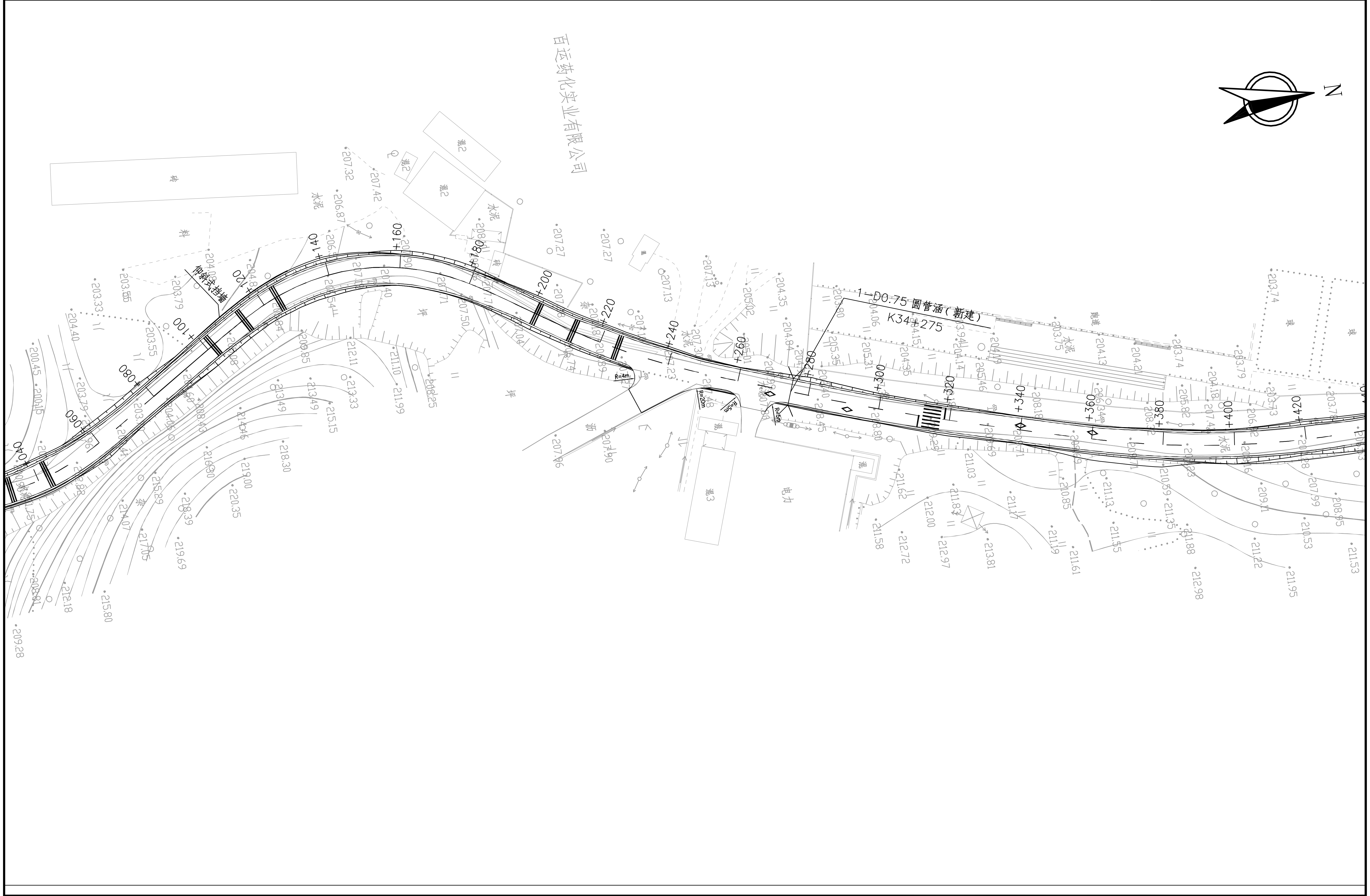

广东泛珠勘察设计有限公司	县道X347线新丰县仓前至下河洞 （沙田路口至长春段）公路改造工程	公路平面总体设计图	设计	王韬	复核		审核		图号	S1-4

广东泛珠勘察设计有限公司	县道X347线新丰县仓前至下河洞 （沙田路口至长春段）公路改造工程	公路平面总体设计图	设计	王韬	复核	陈泽伟	审核	吴清芳	图号	S1-4

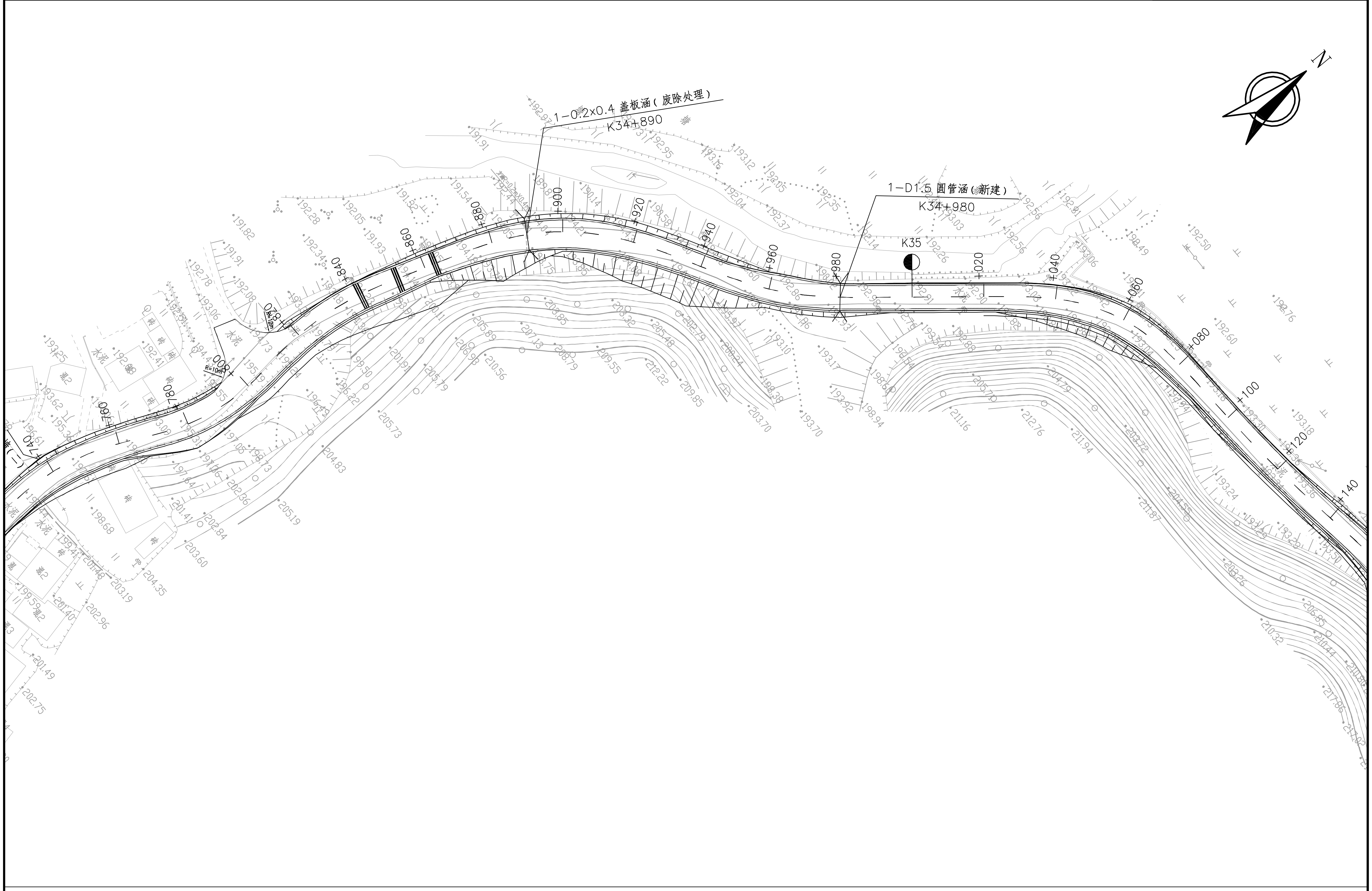

广东泛珠勘察设计有限公司	县道X347线新丰县仓前至下河洞 （沙田路口至长春段）公路改造工程	公路平面总体设计图	设计		复核		审核		图号 S1-4

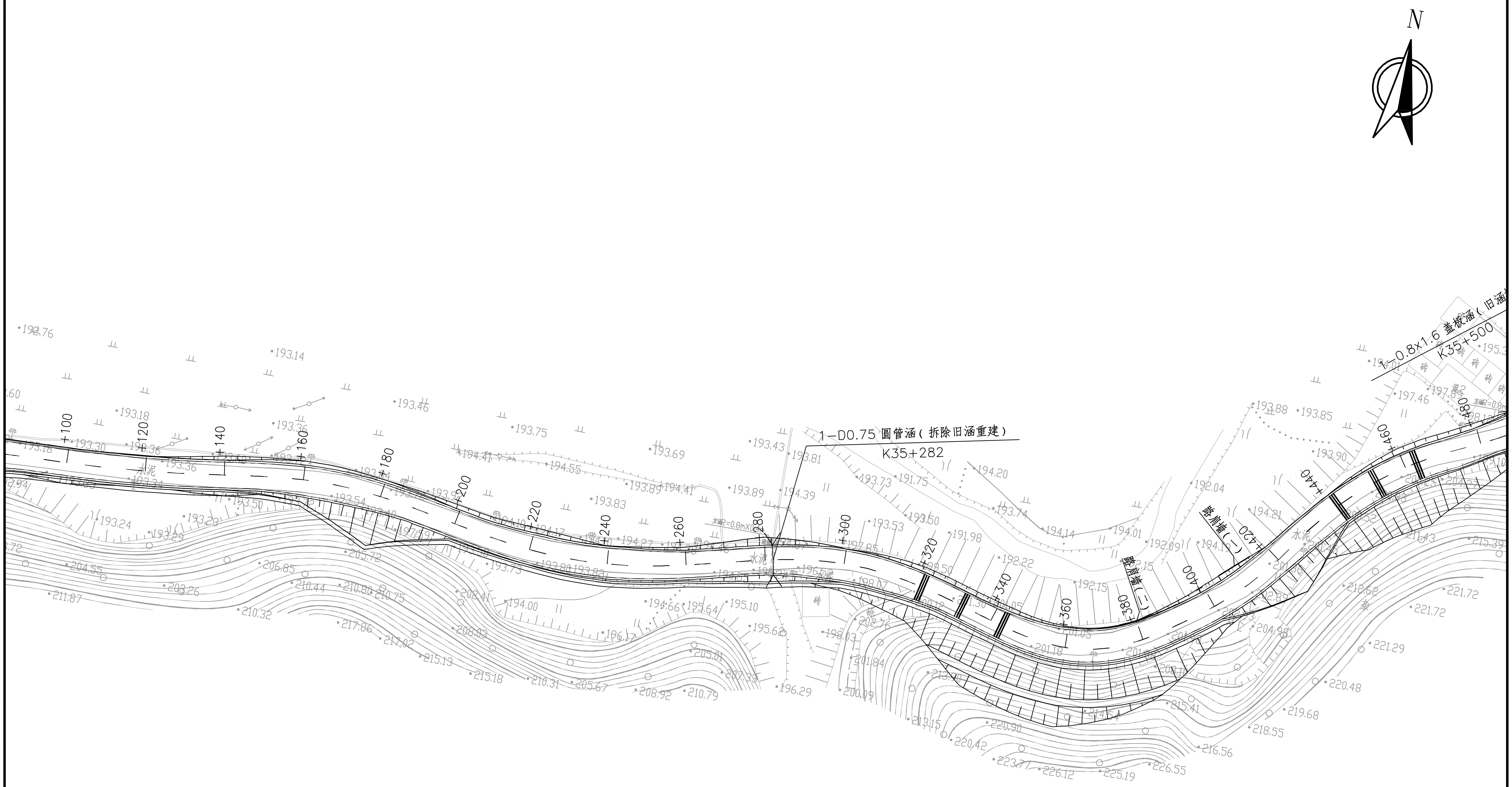

广东泛珠勘察设计有限公司	县道X347线新丰县仓前至下河洞 （沙田路口至长春段）公路改造工程	公路平面总体设计图	设计		复核		审核	图号	S1-4

广东泛珠勘察设计有限公司	县道X347线新丰县仓前至下河洞 （沙田路口至长春段）公路改造工程	公路平面总体设计图	设计		复核		审核		图号	S1-4

K35+810~K36+160	
第 7 页	共 11 页

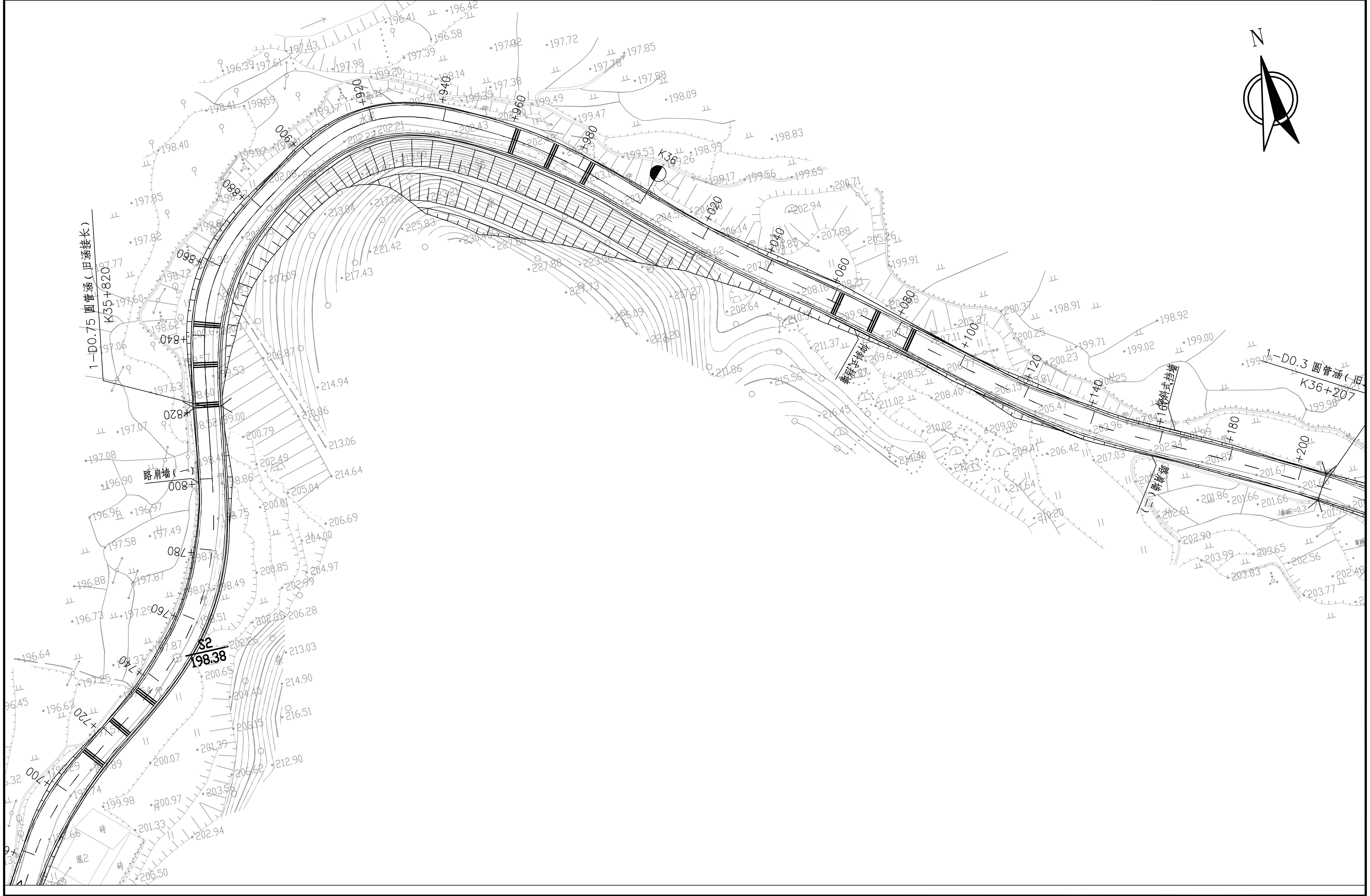

广东泛珠勘察设计有限公司	县道X347线新丰县仓前至下河洞 （沙田路口至长春段）公路改造工程	公路平面总体设计图	设计	王韬	复核		审核		图号	S1-4

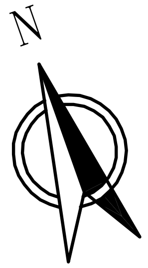

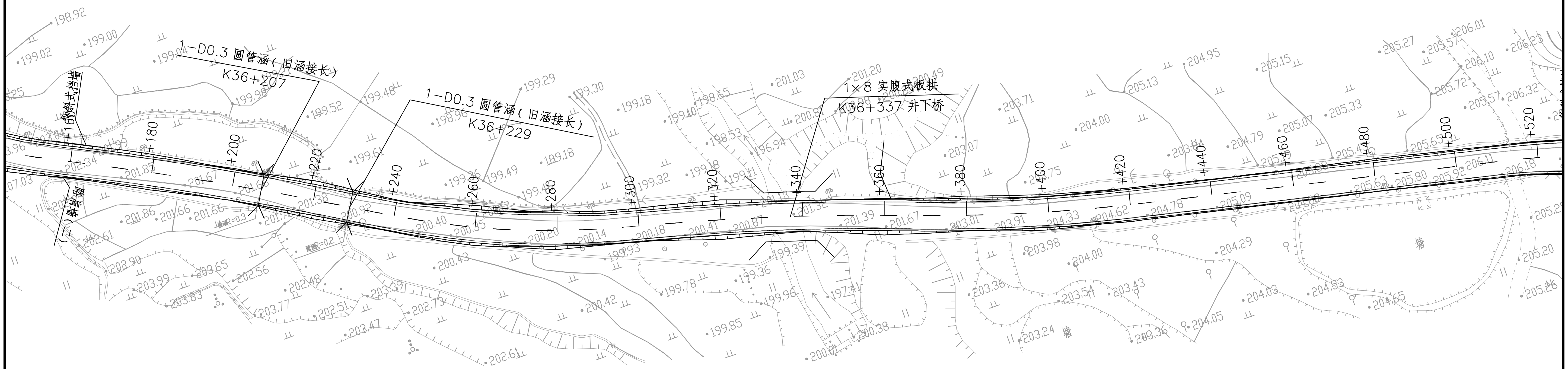

广东泛珠勘察设计有限公司	县道X347线新丰县仓前至下河洞 （沙田路口至长春段）公路改造工程	公路平面总体设计图	设计		复核		审核		图号	S1-4

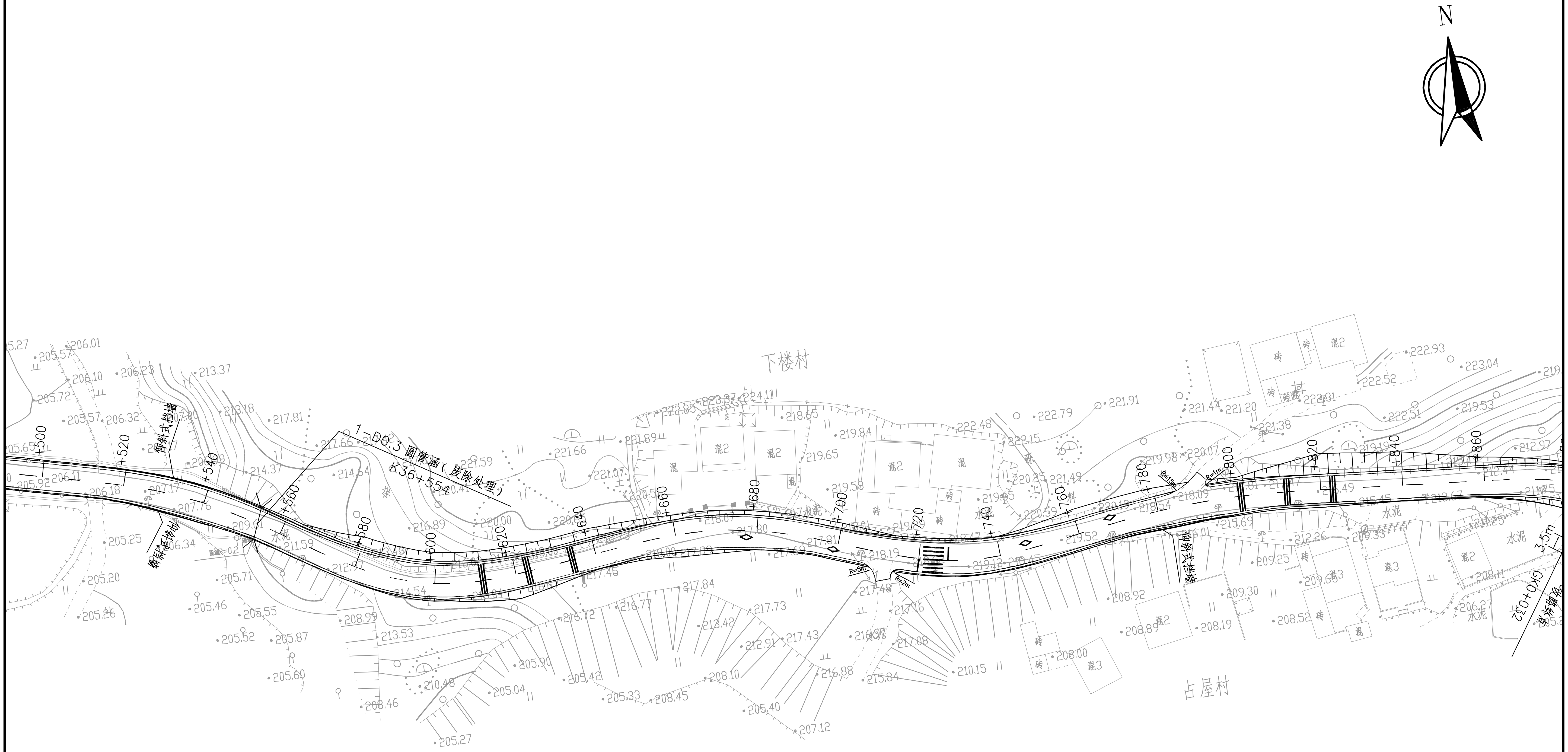

广东泛珠勘察设计有限公司	县道X347线新丰县仓前至下河洞 （沙田路口至长春段）公路改造工程	公路平面总体设计图	设计	王韬	复核	陈焕伟	审核	吴清芳	图号	S1-4

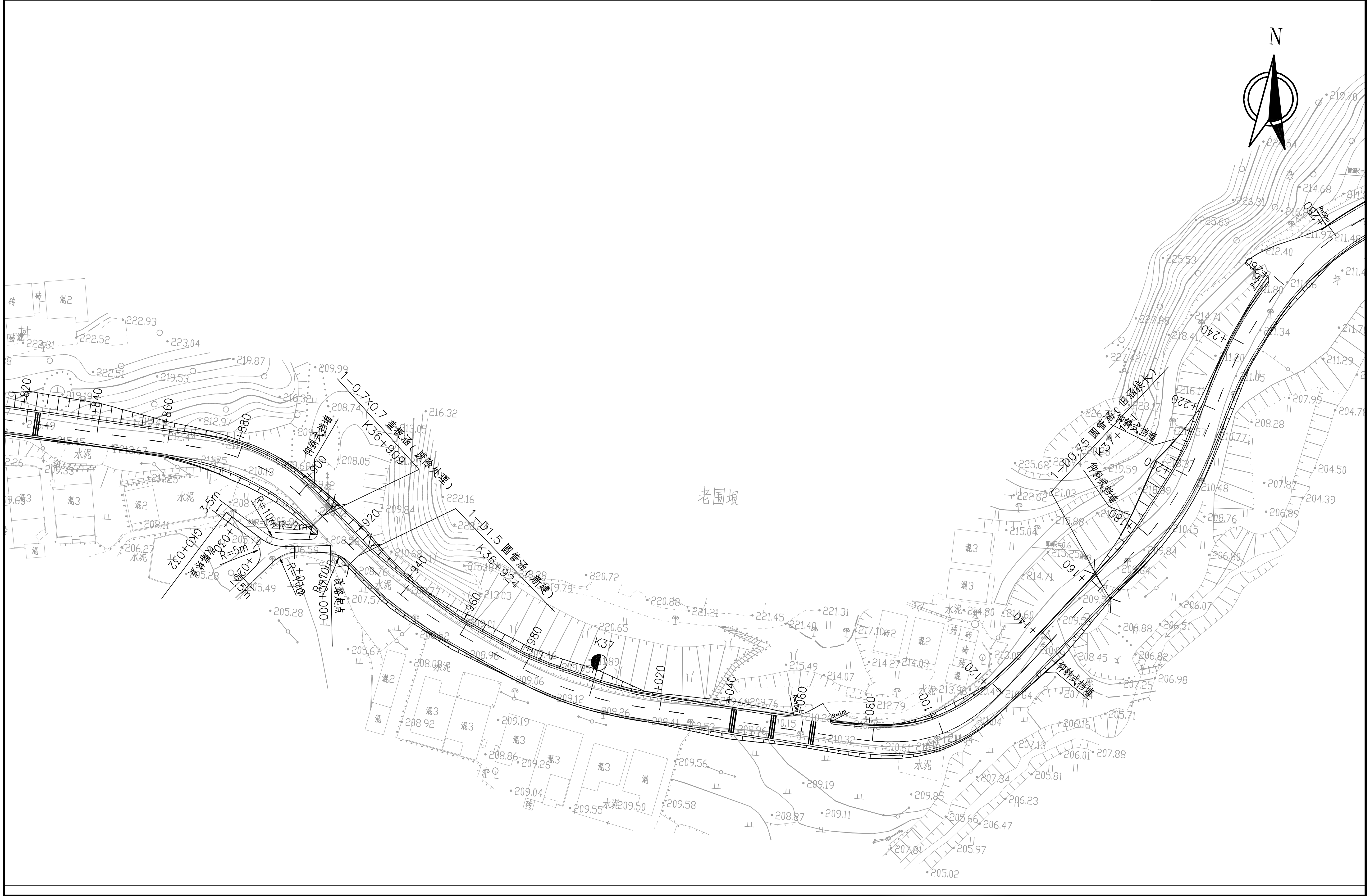

广东泛珠勘察设计有限公司	县道X347线新丰县仓前至下河洞 （沙田路口至长春段）公路改造工程	公路平面总体设计图	设计	王韬	复核	陈保伟	审核	吴清芳	图号	S1-4

注：

1、本图尺寸均以m为单位。

2、本图比例1:500。

3、本图坐标系采用1980西安坐标系，高程采用1985国家高程基准。

广东泛珠勘察设计有限公司	县道X347线新丰县仓前至下河洞 （沙田路口至长春段）公路改造工程	公路平面总体设计图	设计	王韬	复核	陈泽伟	审核	吴清芳

图号	S1-4

第二篇　路线

说明

一、路线平面、纵断面设计说明

1.1 设计标准

根据本项目在路网中的作用、功能、远景交通量、服务水平，结合沿线地形、地貌，旧路状况等情况，因本项目资金有限且征地相对困难，经过与建设单位沟通，公路改造以尽量利用旧路为主，在旧路基础上进行拓宽改造。本项目公路设计按三级公路（部分困难路段受地形条件限制适当降低标准）技术标准，设计速度30公里/小时（部分困难路段受地形条件限制适当降低标准，采用20公里/小时）。平纵面设计主要根据旧路基础上进行拓宽改造，设计路基宽度7.5米、路面宽6.5米。其余指标均按现行部颁《公路工程技术标准》(JTGB01—2014)及其它有关规范条文执行，其主要技术指标见下表。

主要技术指标表

序	指标名称		单位	技术指标	
1	公路等级			三级公路（部分困难路段受地形条件限制适当降低标准）	
2	地形类别			平原微丘	
3	设计速度		km/h	30 km/h（部分困难路段20km/h）	
4	路基宽度		m	7.5	
5	行车道数		道	2车道	
6	行车道宽度		m	双向 2×3.25	
7	土路肩宽度		m	0.5	
8	路拱横坡度		%	1.5	
9	平曲线最小半径（最大超高4%）		m	规范值	30（20）
				实际取值	35（36.45）
10	平曲线不设超高半径		m	规范值	350（150）
				实际取值	360.514（300）
11	竖曲线一般最小半径	凹型	m	规范值	250（100）
				实际取值	500（300）
		凸型	m	规范值	250（100）
				实际取值	600（500）
12	最大纵坡		%	标准允许值	9（10）
				实际取值	7.989（9.993）
13	桥涵设计荷载			公路－Ⅱ级	
14	设计洪水频率			大中桥 1/50；小桥涵洞 1/25	
15	地震动峰值加速度系		g	0.05	
16	路面结构类型			水泥混凝土路面	

注：改建公路最大纵坡可增加1%。

1.2 路线走向及主要控制点

本项目路线起点位于沙田路口、沙田加油站附近，起点桩号K33+710，途经沙田敬老院、新丰县沙田中学、沙田镇羊石村委员会、终点位于长春村附近，终点桩号K37+310，路线全长3.6公里。中间控制点主要有路线起点、终点、旧路、旧桥涵、沿线村庄及农田等。

1.3 路线平面设计

根据建设单位意见，受资金及用地限制，基本不改变公路总体走向，平纵面设计主要根据旧路的基础上进行加宽改造。

本项目公路设计按三级公路（部分困难路段受地形条件限制适当降低标准）技术标准，设计速度30公里/小时（部分困难路段受地形条件限制适当降低标准，采用20公里/小时）。平纵面设计主要根据旧路基础上进行拓宽改造。受地形地貌、征地拆迁以及资金的限制，以下路段：K34+680~K34+860、K35+250~K35+730、K36+500~K36+900适当降低技术标准进行路线设计。本项目K33+710~ K37+310路段共设交角点48个，平均每公里13.33个，最小平曲线半径为35m，最大直线长度91.595m，平曲线占路线总长的80.826%。

1.4 路线纵断面设计

纵坡设计受旧路、沿线村庄，旧涵洞、农田、地形地貌及交叉路口等因素的影响，因本次设计主要为利用旧路水泥板加宽，因此纵断面设计主要为拟合旧路。

纵断面设计高程：指道路中心线处的路面高程。

本项目K33+710~K37+310路段纵面设变坡点41个，平均变坡11.389次/km；K36+500~K36+900路段最大纵坡9.993%（1处），其他路段最大纵坡7.989%（1处）。

1.5 坐标系统及高程基准

本项目坐标系统采用国家2000大地坐标，高程系统采用1985国家高程基准。

二、沿线安全设施

为保证车辆行驶安全，指示车辆行使方向，对公路进行必要的维护管理，公路沿线设置了必要的交通标志、标线、百米桩、里程碑、公路界碑等。安全设施均按《道路交通标志和标线》(GB5768.3-2009) 第3部分：道路交通标线及《道路交通标志和标线》（GB 5768.2-2022）第2部分：道路交通标志的要求进行设计。

2.1 交通标志

交通标志主要为指路标志、警告标志和道口标柱等，交通标志的设置力求位置适当、准确、完整、醒目、美观。标志板的支撑方式主要为单悬臂式和单柱式。

2.1.1 布设原则

公路安全防护设施设置路段，坚持“经济、有效、因地制宜”的原则，将公路技术指标与交通事故情况紧密结合，通过分析影响行车安全的主要因素，设置安全设施。交通标志的设置应给司机提供明了、准确、及时和足够的信息，并满足夜间行车的视觉效果。在标志布设中，主要遵循以下几条原则：

a、以不完全熟悉该路段及其周围路网体系的司机作为设计对象。

b、标志板面设计以司机每小时30公里（20公里）的速度行驶时，能及时辨认标志内容为基本原则，同时应使版面布设美观、醒目。

c、标志信息以《道路交通标志和标线》（GB 5768.2-2022）第2部分：道路交通标志并根据本路的特点及需要，尽量做到各类标志完善、齐全。

d、全线交通标志在不影响其功能的情况下，尽可能均衡布设，避免信息过载或信息不全的现象；版面设计在满足规范要求的前提下，掌握“充分满足功能要求，尽量降低造价并适当考虑美观”的原则，尽量采用较小尺寸，同时避免增大标志结构基础。

2.1.2 标志材料

a、标志立柱和横梁采用圆钢管，凡钢管外径152mm以下的立柱和横梁采用普通碳素结构钢（Q235钢材）；外径在152mm(含152mm)以上的立柱和横梁采用一般常用热扎无缝钢管，并应符合《结构用无缝钢管》GB／T 8162-2008规定；焊接钢管应符合《碳素结构钢》GB/T 700-2006要求；标志立柱柱帽和横梁帽采用普通碳素钢，厚3mm。

b、标志板、滑动槽钢，采用T4状态下硬铝合金(铝)板，并符合《公路交通标志板》（JT/T 279-2004）的规定。

c、高强螺栓、高强连接螺栓和高强地脚（包括相应的螺母、垫圈），采用45号钢，并符合《优质碳素结构钢》（GB/T 699-2015）的规定。

d、标志基础采用C25号钢筋混凝土，并按现行《公路桥涵施工技术规范》实施。

2.1.3 标志要求

a、标志板面形状、图案、颜色应严格按照《道路交通标志和标线》（GB 5768.2-2022）第2部分：道路交通标志标准并结合设计图的规定执行。

b、所有标志板采用3mm厚铝合金板制成；标志的支撑结构应保证安全、美观、耐用，考虑本地风速、板面大小、路侧条件、标志作用等因素，针对不同标志分别采用单柱式和悬臂式支撑方式。

c、标志结构中所有外露钢构件均应进行热浸镀锌处理，镀锌量为600g/m2，螺栓、螺母热浸镀锌后必须清理螺纹或作离心处理。

d、所有钢构件均应先加工制作，后热浸镀锌，严禁镀锌后加工。

e、主要钢构件（如立柱、横梁、法兰盘等）镀锌量为 600g/m2，热浸镀锌应为《锌锭》(GB／T470-2009)中所规定的特一号锌锭或一号锌锭。

f、单柱标志的标志板内缘到路侧路缘石边缘的距离不小于25cm，悬臂标志板下缘距路面净空高度不得小于5.5m。

g、标志均采用V类反光膜，以便于识别，保证夜间行车安全。

2.2 交通标线

道路交通标线是管制和引导交通的重要设施，是保证车辆行驶畅通有序、司机行车舒适的有效手段。路面标线根据不同路段的路况划分车道分界线、车道边缘线等，道路标线要求准确、完整、鲜明。

2.2.1 布设原则及技术要求

按《道路交通标志和标线》(GB5768.3-2009) 第3部分：道路交通标线等规范标准设置，使之与交通标志相结合，合理诱导交通流。在标线布设中，主要遵循以下几条原则：

a、禁止跨越对向车道分界线

划于路段中，用以分隔对向行驶的交通流，分界线为单黄实线，线宽为15cm。

b、可跨越道路中心线

划于路段中，用以分隔对向行驶的交通流，分界线为黄色虚线，4m长，间距6m，线宽为15cm。急弯及视距不良路段，设置中心实黄线，线宽为15cm。

c、行车道边缘线

车行道边缘线为白色实线，用来表示车行道的边缘，线宽为 15cm，每15m设置5cm排水缝。

2.2.2 标线材料

采用热熔反光涂料，并掺有玻璃珠，其材料及配合比应符合JT/T280-2004《路面标线涂料》的规定。

〈3〉技术要求及施工注意事项

a、导流线与车道边缘线之间应留出3cm间隙，以利于排水和清扫。

b、纵向热熔标线厚度为2.0±0.2mm，箭头厚度为4.5±0.2mm，振动型减速标线厚度为8±0.2mm，涂料中应混合占总重15～23%的玻璃微珠，在喷涂时标线表面还应均布0.3～0.34kg/m2的玻璃微珠。

c、标线在施工前应先将道路表面的污物、石子和其它杂质清除。喷涂工作一般在白天进行，天气潮湿、灰尘过多或温度低于 4°C时，标线喷涂工作应暂停。

2.3 其他交通设施

里程碑、百米桩、公路界碑均采混凝土预制、安装。百米桩及里程碑设于道路前进方向右侧，百米桩每100m设一个，里程碑每1km设一个。公路界碑设置于道路一侧，每两百米设置一组。

三、施工注意事项

1. 在施工放线前，对于沿线布设的控制点要进行复测，经确认无误后，方可使用，同时，根据施工现场的需要，重新加密或布设新的控制点，使控制点处于安全位置，不影响工程施工。同时应注意标段分界处与相邻标段导线点、水准点的联测，保证平面与高程控制的连贯性。

2. 放样完成后必须认真核实中桩地面高程，如与设计文件不符须及时通知设计单位。

3. 施工期间应与沿线乡镇、水利、电力、电讯等有相关单位协调好管线的拆迁维护工作。

4. 施工单位在清理施工场地时，将挖出来的淤泥、耕植土要妥善堆放，注意保护环境。

5. 沿线安全设施的制作、安装除按设计图纸的有关要求办理外，均须按公路工程技术标准相关条文执行。

曲 线 元 素 表

交点号	交点坐标		交点桩号	转角值	曲线要素值（米）					
	X(N)	Y(E)			半 径	缓和曲线长 度	切线长度	曲线长度	外 距	校正值
BP	2656254.879	491704.441	K33+710							
JD1	2656290.725	491685.487	K33+750.548	14°23′47″(Y)	123.961	25	28.178	56.147	1.196	0.209
JD2	2656342.576	491673.066	K33+803.657	17°41′53.4″(Z)	80.935	25	25.140	50.000	1.300	0.281
JD3	2656443.917	491611.765	K33+921.815	25°05′54.6″(Y)	130	25	41.478	81.947	3.387	1.010
JD4	2656566.989	491598.674	K34+044.571	26°47′42.9″(Z)	60	25	26.877	53.060	2.124	0.693

广东泛珠勘察设计有限公司	县道X347线新丰县仓前至下河洞 (沙田路口至长春段)公路改造工程	路线平面图	设计		复核		审核	图号	S2-2

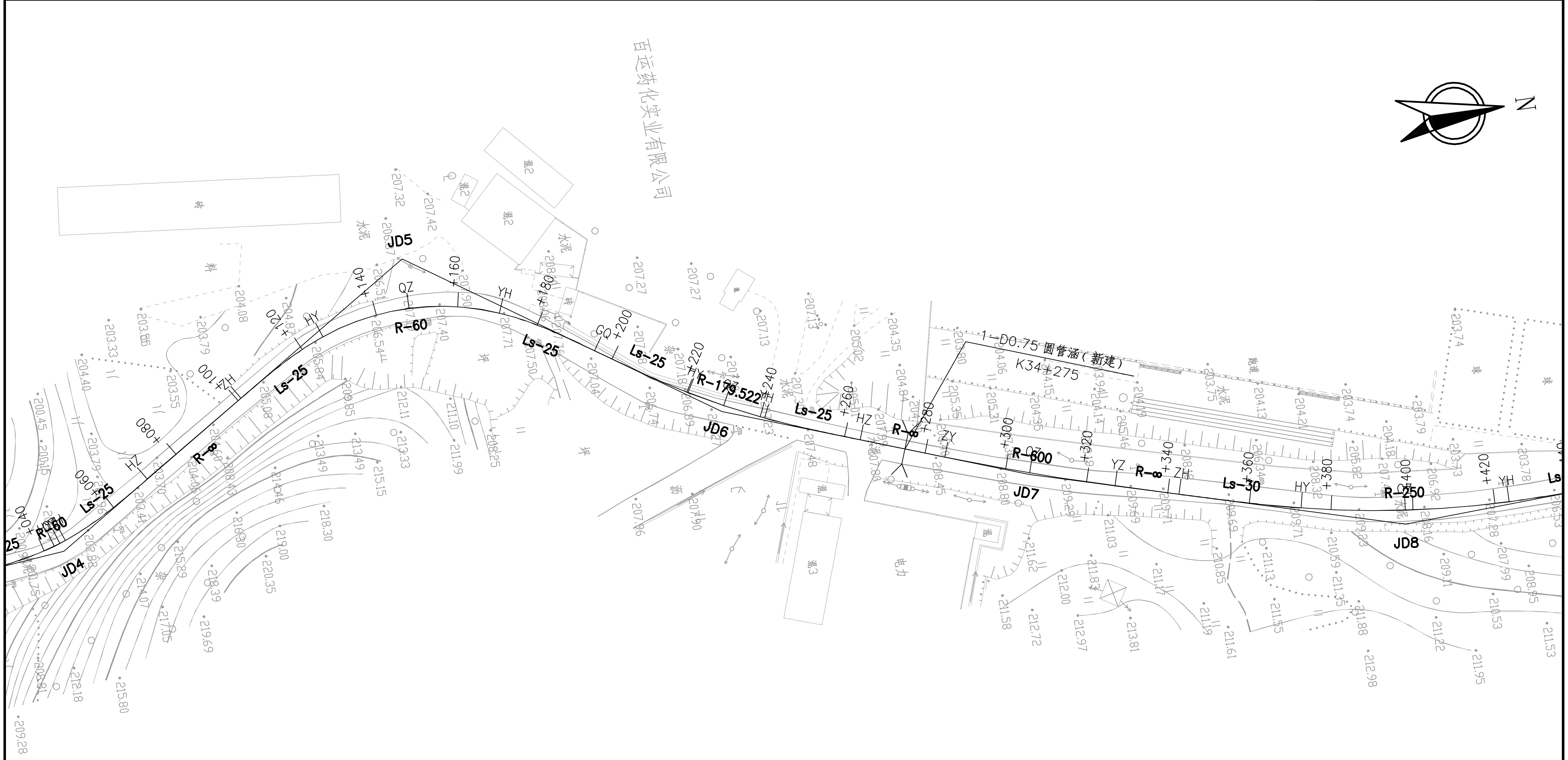

曲 线 元 素 表

交点号	交点坐标		交点桩号	转角值	曲线要素值（米）					
	X(N)	Y(E)			半 径	缓和曲线长 度	切线长度	曲线长度	外 距	校正值
JD4	2656566.989	491598.674	K34+044.571	26°47′42.9″(Z)	60	25	26.877	53.060	2.124	0.693
JD5	2656658.495	491539.552	K34+152.822	66°14′04″(Y)	60	25	51.904	94.361	12.155	9.447
JD6	2656730.578	491587.024	K34+229.686	13°54′17.6″(Z)	179.522	25	34.407	68.567	1.476	0.246
JD7	2656802.725	491612.520	K34+305.959	4°01′19.6″(Z)	600		21.068	42.119	0.370	0.017
JD8	2656891.921	491637.157	K34+398.477	18°31′14″(Z)	250	30	55.784	110.811	3.453	0.756

广东泛珠勘察设计有限公司	县道X347线新丰县仓前至下河洞 （沙田路口至长春段）公路改造工程	路线平面图	设计	王韬	复核	陈保伟	审核		图号 S2-2

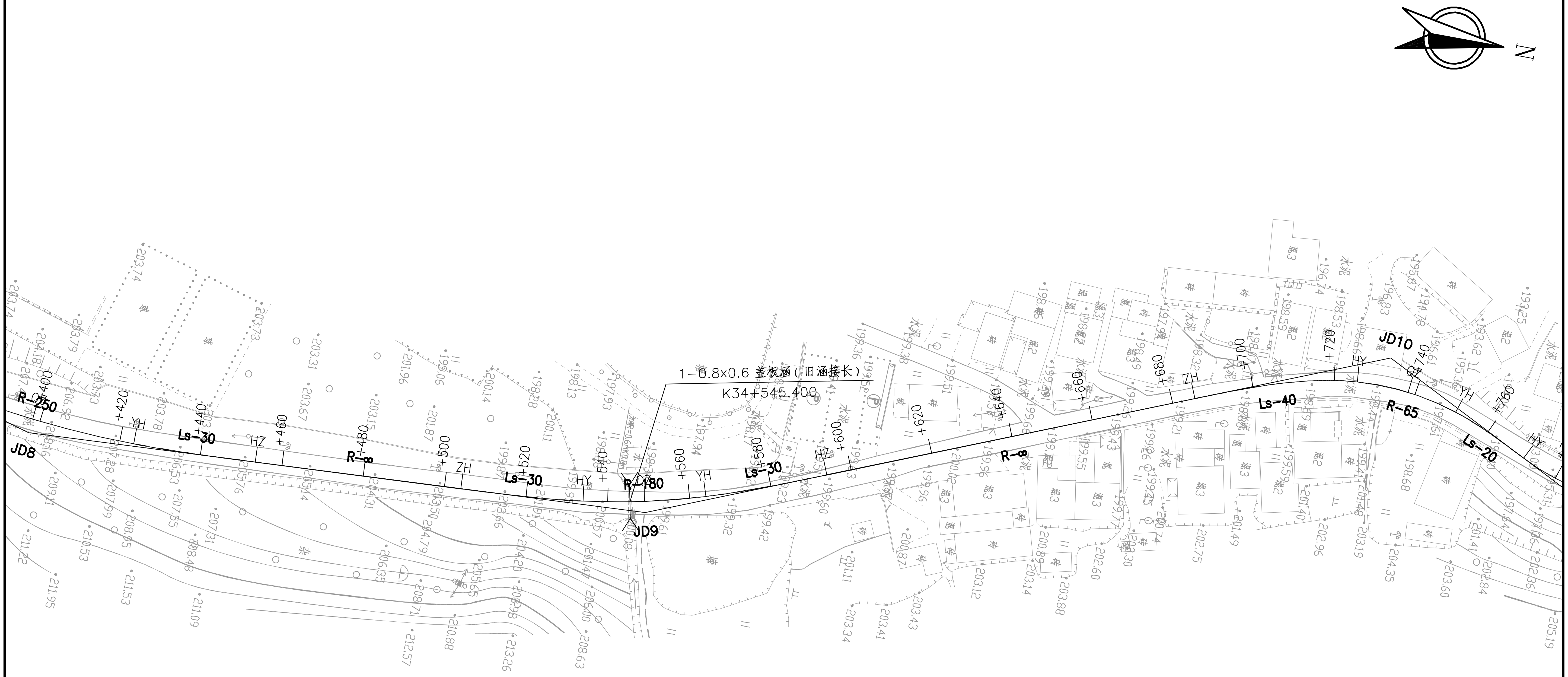

曲 线 元 素 表

交点号	交点坐标		交点桩号	转角值	曲线要素值（米）					
	X(N)	Y(E)			半 径	缓和曲线长 度	切线长度	曲线长度	外 距	校正值
JD8	2656891.921	491637.157	K34+398.477	18°31′14″(Z)	250	30	55.784	110.811	3.453	0.756
JD9	2657043.273	491629.014	K34+549.292	19°05′08.7″(Z)	180	30	45.292	89.960	2.737	0.624
JD10	2657215.221	491558.964	K34+734.337	48°40′44.1″(Y)	65	40/20	48.782/40.53	85.224	7.048	4.088

广东泛珠勘察设计有限公司	县道X347线新丰县仓前至下河洞 （沙田路口至长春段）公路改造工程	路线平面图	设计		复核		审核		图号	S2-2

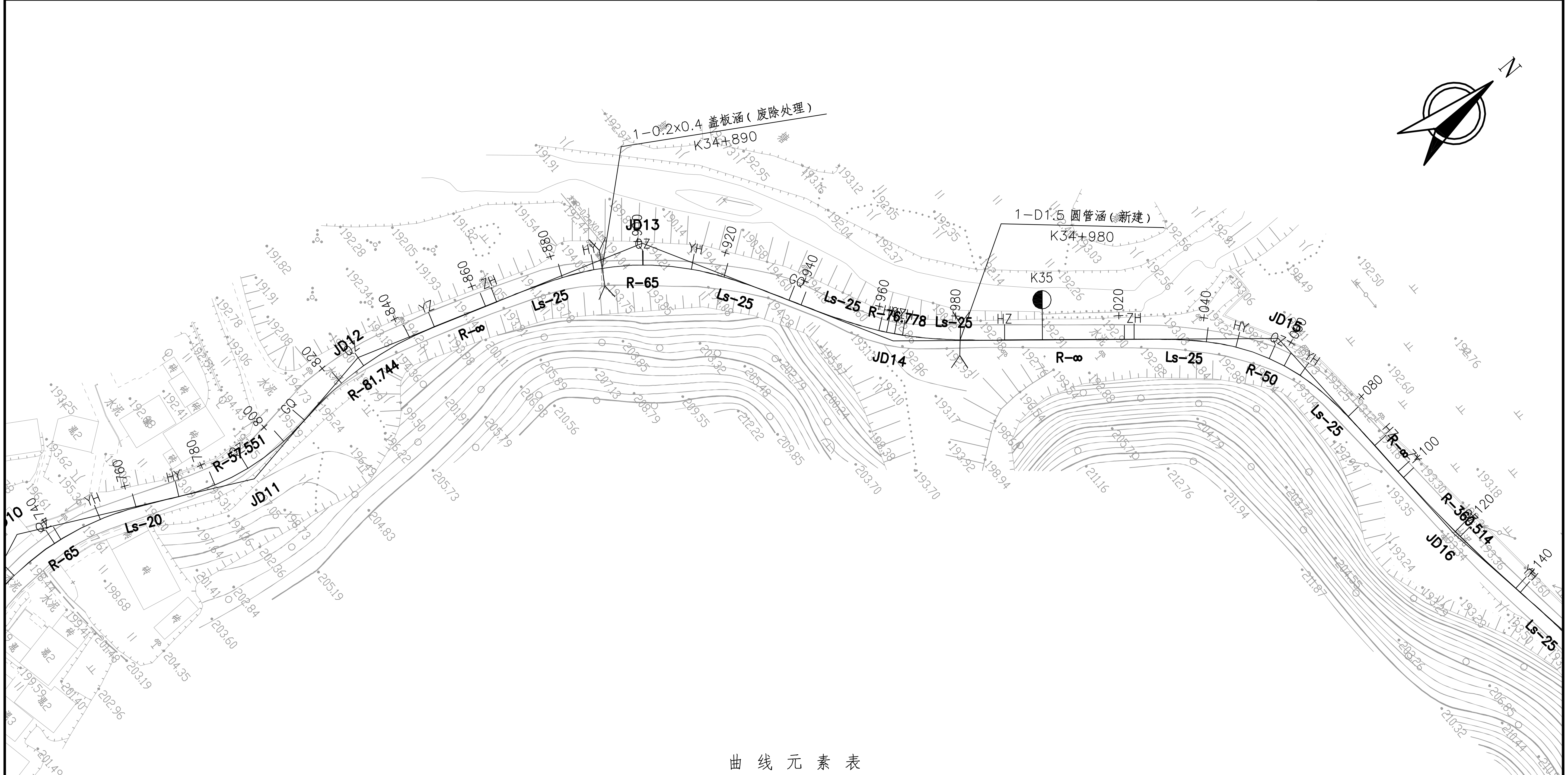

曲 线 元 素 表

交点号	交点坐标		交点桩号	转角值	曲线要素值(米)					
	X(N)	Y(E)			半 径	缓和曲线长 度	切线长度	曲线长度	外 距	校正值
JD10	2657215.221	491558.964	K34+734.337	48°40′44.1″(Y)	65	40/20	48.782/40.53	85.224	7.048	4.088
JD11	2657268.355	491585.472	K34+789.629	36°16′10.8″(Z)	57.551		18.849	36.431	3.008	1.267
JD12	2657306.705	491578.878	K34+827.275	27°34′49.6″(Y)	81.744		20.063	39.349	2.426	0.778
JD13	2657377.889	491601.765	K34+901.270	43°08′50.1″(Y)	65	25	38.344	73.949	5.327	2.738
JD14	2657409.701	491659.088	K34+964.090	21°37′18.9″(Z)	76.778	25	27.215	53.974	1.732	0.456
JD15	2657482.296	491718.612	K35+057.512	48°18′56.2″(Y)	50	25	35.134	67.163	5.369	3.104
JD16	2657484.899	491782.463	K35+118.312	6°25′48.2″(Z)	360.514		20.251	40.459	0.568	0.043

广东泛珠勘察设计有限公司	县道X347线新丰县仓前至下河洞 (沙田路口至长春段)公路改造工程	路线平面图	设计		复核		审核		图号 S2-2

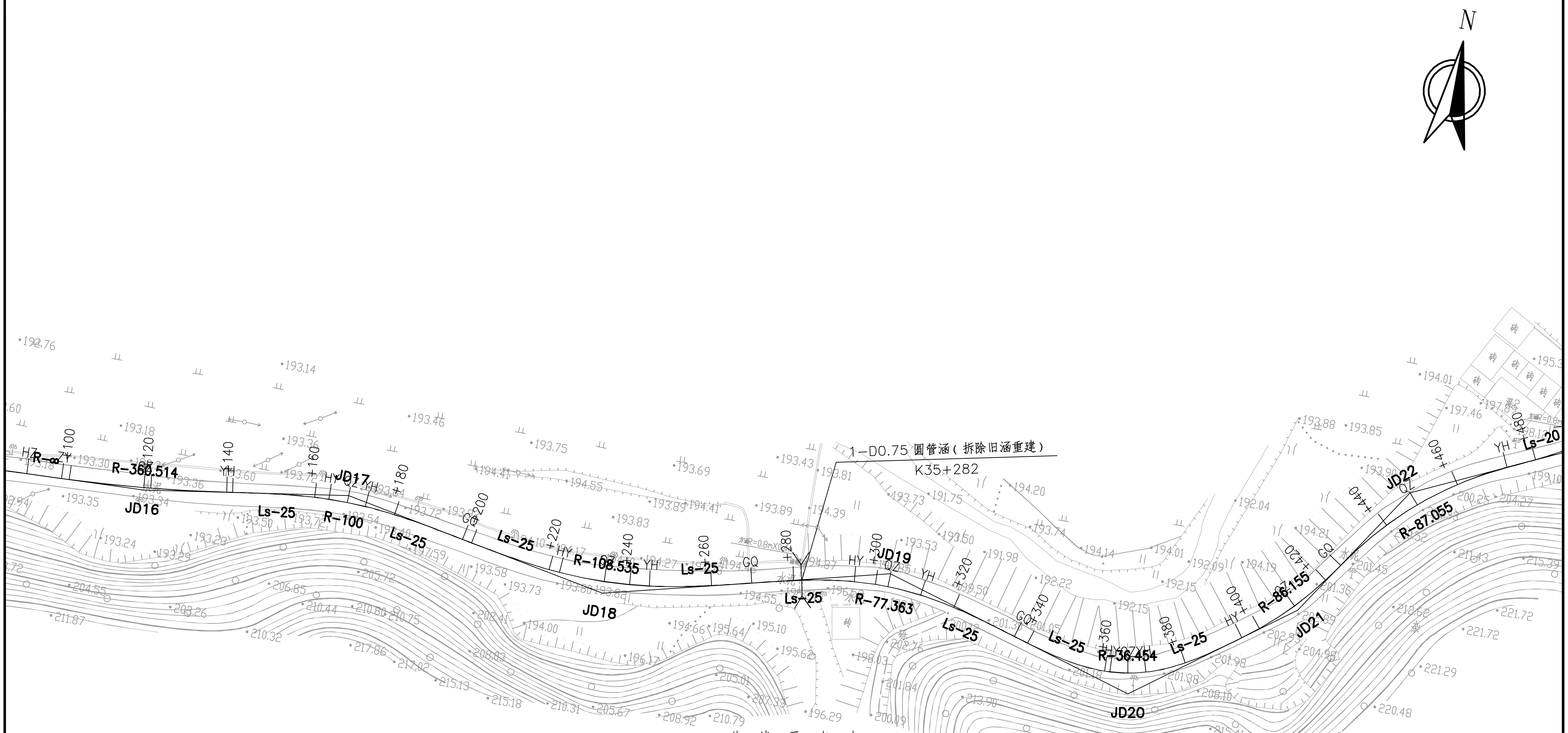

曲 线 元 素 表

交点号	交点坐标		交点桩号	转角值	曲线要素值（米）					
	X(N)	Y(E)			半 径	缓和曲线长 度	切线长度	曲线长度	外 距	校正值
JD16	2657484.899	491782.463	K35+118.312	6°25′48.2″(Z)	360.514		20.251	40.459	0.568	0.043
JD17	2657492.517	491831.872	K35+168.263	19°31′25.2″(Y)	100	25	29.743	59.075	1.733	0.410
JD18	2657480.143	491896.994	K35+234.139	24°56′03.8″(Z)	108.535	25	36.544	72.233	2.867	0.855
JD19	2657497.384	491965.252	K35+303.687	30°45′18.6″(Y)	77.363	25	33.858	66.527	3.221	1.190
JD20	2657478.875	492027.423	K35+367.364	53°04′11.8″(Z)	36.454	25	31.009	58.765	5.087	3.254
JD21	2657506.342	492064.556	K35+410.298	19°58′57.5″(Z)	86.155		15.178	30.048	1.327	0.308
JD22	2657539.371	492086.440	K35+449.611	31°22′03.1″(Y)	87.055		24.444	47.660	3.367	1.227

广东泛珠勘察设计有限公司	县道X347线新丰县仓前至下河洞 (沙田路口至长春段) 公路改造工程	路线平面图	设计		复核		审核		图号	S2-2

曲 线 元 素 表

交点号	交点坐标		交点桩号	转角值	曲线要素值（米）					
	X(N)	Y(E)			半 径	缓和曲线长 度	切线长度	曲线长度	外 距	校正值
JD22	2657539.371	492086.440	K35+449.611	31°22′03.1″(Y)	87.055		24.444	47.660	3.367	1.227
JD23	2657565.892	492143.041	K35+510.890	45°45′46.2″(Z)	66.259	20	38.062	72.922	5.932	3.202
JD24	2657620.663	492162.041	K35+565.661	19°46′27.7″(Y)	114.237		19.911	39.426	1.722	0.396
JD25	2657685.098	492214.045	K35+648.068	8°40′13.1″(Z)	300		22.742	45.398	0.861	0.087
JD26	2657724.846	492237.212	K35+693.987	23°46′09.3″(Y)	62.801	20	23.264	46.053	1.647	0.475
JD27	2657767.445	492295.855	K35+765.995	45°10′50.7″(Z)	70	25	41.766	80.199	6.220	3.333

广东泛珠勘察设计有限公司	县道X347线新丰县仓前至下河洞 （沙田路口至长春段）公路改造工程	路线平面图	设计	王韬	复核		审核		图号	S2-2

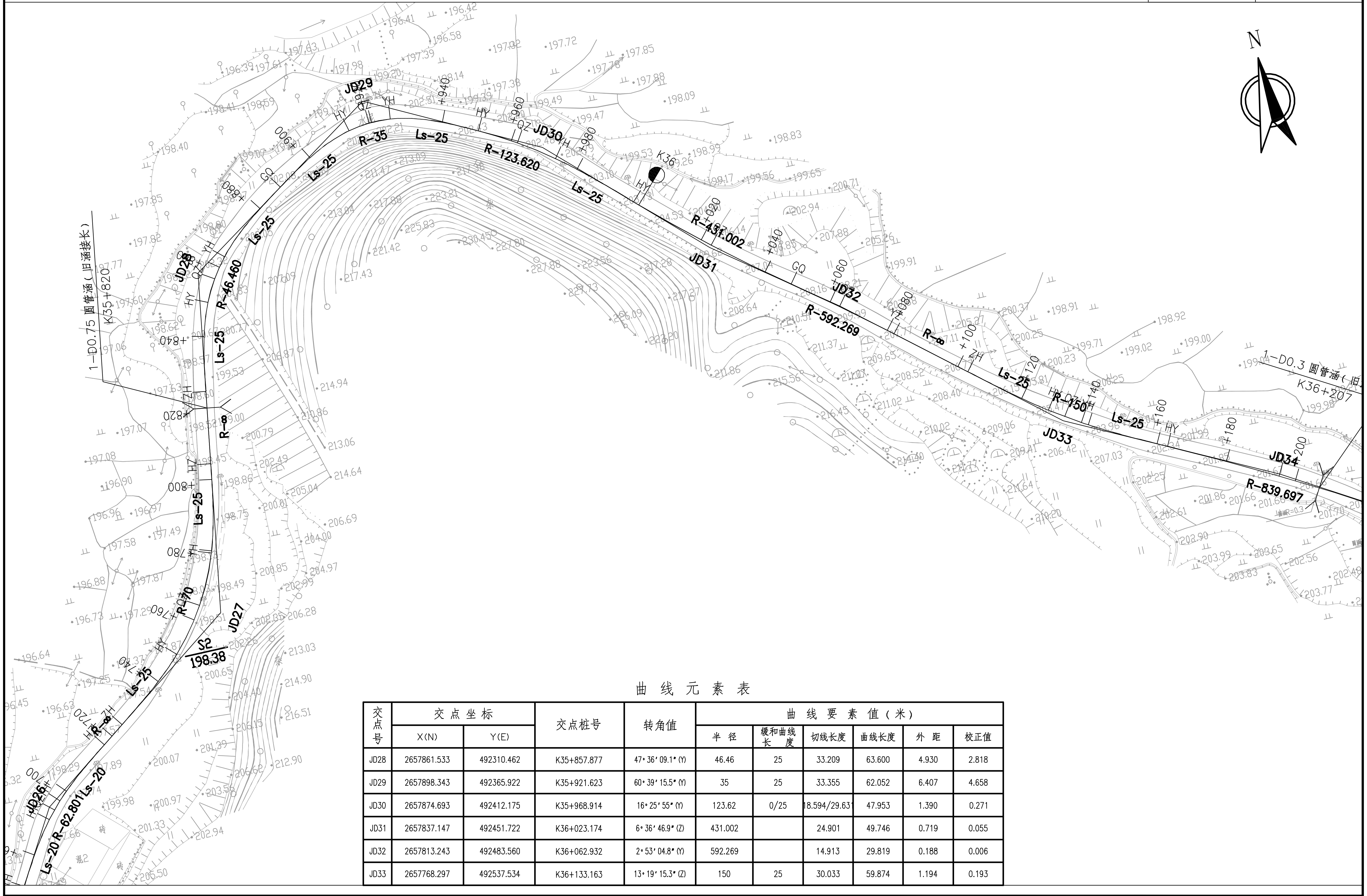

曲 线 元 素 表

交点号	交点坐标		交点桩号	转角值	曲线要素值（米）					
	X(N)	Y(E)			半 径	缓和曲线长 度	切线长度	曲线长度	外 距	校正值
JD28	2657861.533	492310.462	K35+857.877	47° 36′ 09.1″ (Y)	46.46	25	33.209	63.600	4.930	2.818
JD29	2657898.343	492365.922	K35+921.623	60° 39′ 15.5″ (Y)	35	25	33.355	62.052	6.407	4.658
JD30	2657874.693	492412.175	K35+968.914	16° 25′ 55″ (Y)	123.62	0/25	18.594/29.631	47.953	1.390	0.271
JD31	2657837.147	492451.722	K36+023.174	6° 36′ 46.9″ (Z)	431.002		24.901	49.746	0.719	0.055
JD32	2657813.243	492483.560	K36+062.932	2° 53′ 04.8″ (Y)	592.269		14.913	29.819	0.188	0.006
JD33	2657768.297	492537.534	K36+133.163	13° 19′ 15.3″ (Z)	150	25	30.033	59.874	1.194	0.193

广东泛珠勘察设计有限公司	县道X347线新丰县仓前至下河洞 （沙田路口至长春段）公路改造工程	路线平面图	设计	王韬	复核	陈保伟	审核	吴清芳	图号	S2-2

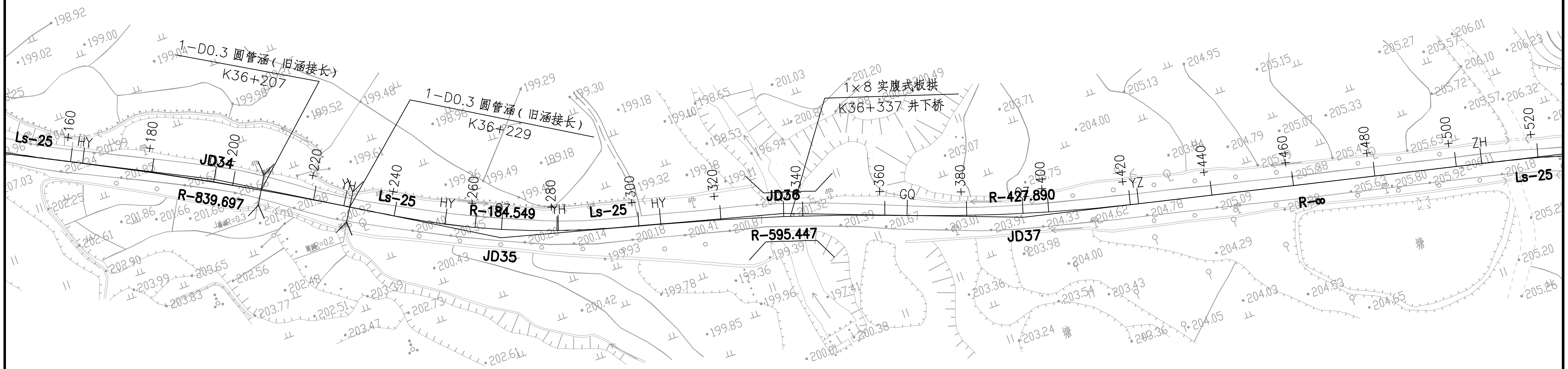

曲 线 元 素 表

交点号	交点坐标		交点桩号	转角值	曲线要素值（米）					
	X(N)	Y(E)			半 径	缓和曲线长 度	切线长度	曲线长度	外 距	校正值
JD33	2657768.297	492537.534	K36+133.163	13°19′15.3″(Z)	150	25	30.033	59.874	1.194	0.193
JD34	2657740.520	492593.334	K36+195.302	4°24′19.6″(Y)	839.697		32.298	64.564	0.621	0.032
JD35	2657703.904	492654.591	K36+266.637	16°22′24.1″(Z)	184.549	25	39.069	77.738	2.043	0.399
JD36	2657686.589	492721.563	K36+335.412	5°47′19.6″(Y)	595.447		30.106	60.160	0.761	0.051
JD37	2657666.332	492776.370	K36+393.791	7°34′28.4″(Z)	427.89		28.325	56.567	0.936	0.083
JD38	2657635.097	492914.856	K36+535.674	19°11′19″(Y)	100	25	29.441	58.490	1.683	0.392

广东泛珠勘察设计有限公司	县道X347线新丰县仓前至下河洞 （沙田路口至长春段）公路改造工程	路线平面图	设计	王韬	复核	陈保伟	审核	吴清芳	图号	S2-2

曲 线 元 素 表

交点号	交点坐标		交点桩号	转角值	曲线要素值（米）					
	X(N)	Y(E)			半 径	缓和曲线长 度	切线长度	曲线长度	外 距	校正值
JD38	2657635.097	492914.856	K36+535.674	19° 11′ 19″ (Y)	100	25	29.441	58.490	1.683	0.392
JD39	2657601.899	492968.193	K36+598.106	39° 34′ 34.9″ (Z)	57.646	25	33.383	64.819	4.097	1.948
JD40	2657612.159	493044.296	K36+672.951	26° 48′ 42.2″ (Y)	80	25	31.635	62.436	2.575	0.833
JD41	2657592.855	493099.935	K36+731.009	29° 20′ 55.3″ (Z)	55.968	25	27.257	53.669	2.367	0.845
JD42	2657603.593	493159.525	K36+790.714	14° 06′ 35.8″ (Y)	167.879	25	33.293	66.343	1.437	0.244
JD43	2657596.966	493256.851	K36+888.021	39° 07′ 13.1″ (Y)	45	25	28.661	55.725	3.368	1.598

广东泛珠勘察设计有限公司	县道X347线新丰县仓前至下河洞 （沙田路口至长春段）公路改造工程	路线平面图	设计	王韬	复核	陈保伟	审核	吴清芳	图号 S2-2

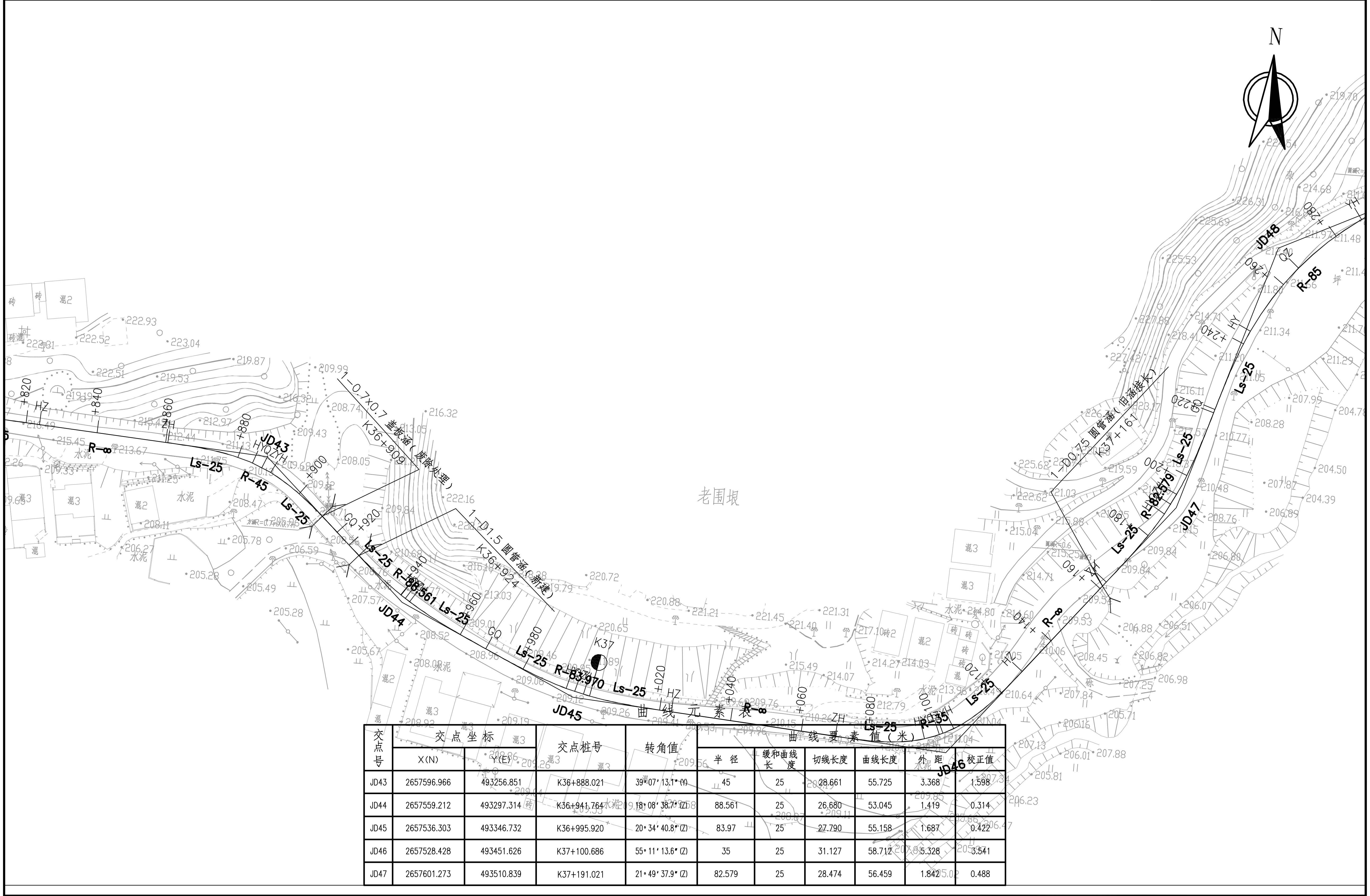

曲线元素表

交点号	交点坐标		交点桩号	转角值	曲线要素值（米）					
	X(N)	Y(E)			半　径	缓和曲线长　度	切线长度	曲线长度	外　距	校正值
JD43	2657596.966	493256.851	K36+888.021	39°07′13.1″(Y)	45	25	28.661	55.725	3.368	1.598
JD44	2657559.212	493297.314	K36+941.764	18°08′38.7″(Z)	88.561	25	26.680	53.045	1.419	0.314
JD45	2657536.303	493346.732	K36+995.920	20°34′40.8″(Z)	83.97	25	27.790	55.158	1.687	0.422
JD46	2657528.428	493451.626	K37+100.686	55°11′13.6″(Z)	35	25	31.127	58.712	5.328	3.541
JD47	2657601.273	493510.839	K37+191.021	21°49′37.9″(Z)	82.579	25	28.474	56.459	1.842	0.488

广东泛珠勘察设计有限公司	县道X347线新丰县仓前至下河洞 （沙田路口至长春段）公路改造工程	路线平面图	设计	王韬	复核	陈[illegible]伟	审核	吴清芳	图号	S2-2

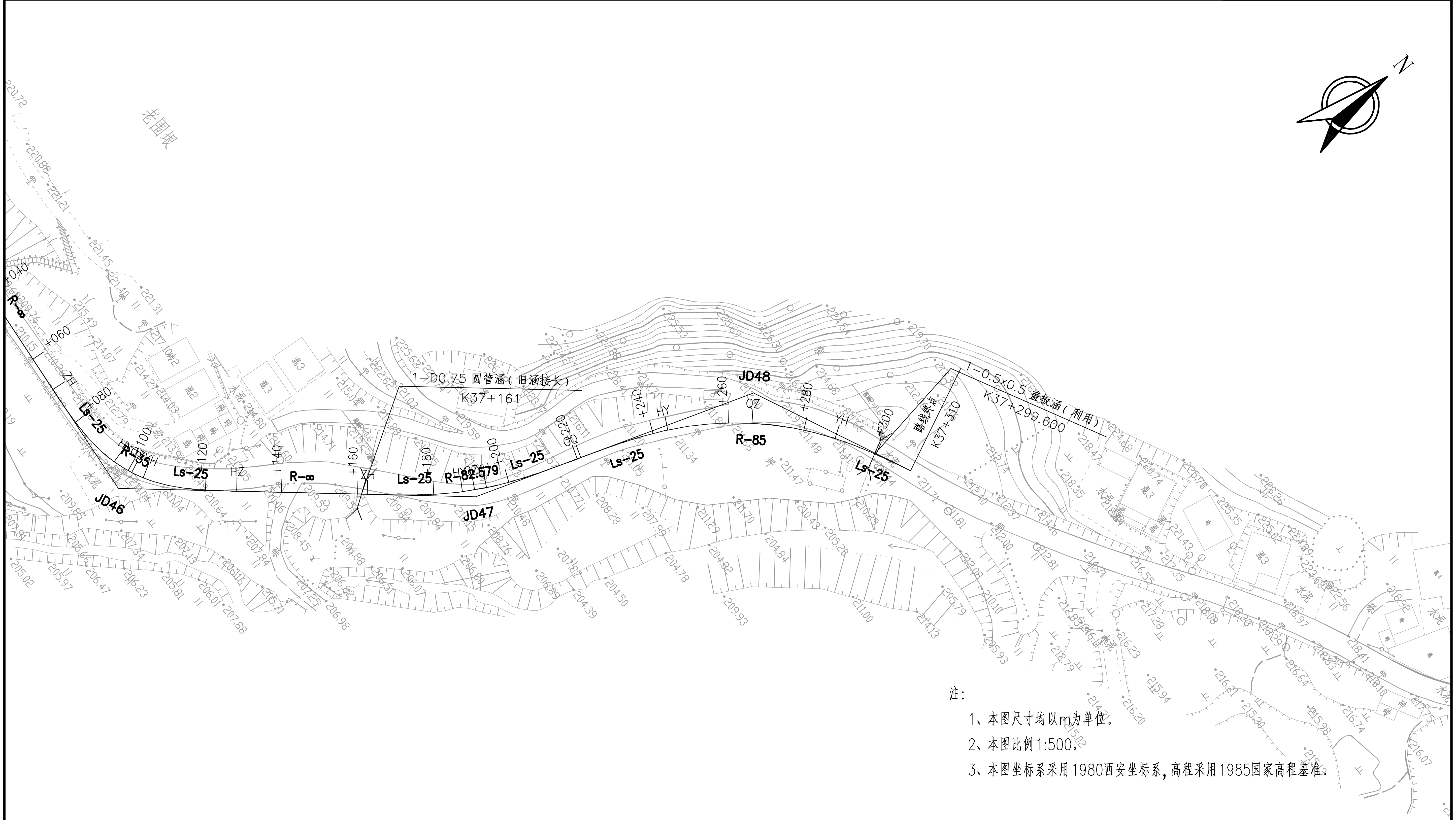

注：

1、本图尺寸均以m为单位。

2、本图比例1:500。

3、本图坐标系采用1980西安坐标系，高程采用1985国家高程基准。

曲 线 元 素 表

交点号	交点坐标		交点桩号	转角值	曲线要素值（米）					
	X(N)	Y(E)			半 径	缓和曲线长 度	切线长度	曲线长度	外 距	校正值
JD47	2657601.273	493510.839	K37+191.021	21°49′37.9″(Z)	82.579	25	28.474	56.459	1.842	0.488
JD48	2657675.653	493533.977	K37+268.428	46°49′02.7″(Y)	85	25	49.422	94.455	7.957	4.388

广东泛珠勘察设计有限公司	县道X347线新丰县仓前至下河洞 （沙田路口至长春段）公路改造工程	路线平面图	设计		复核		审核		图号	S2-2

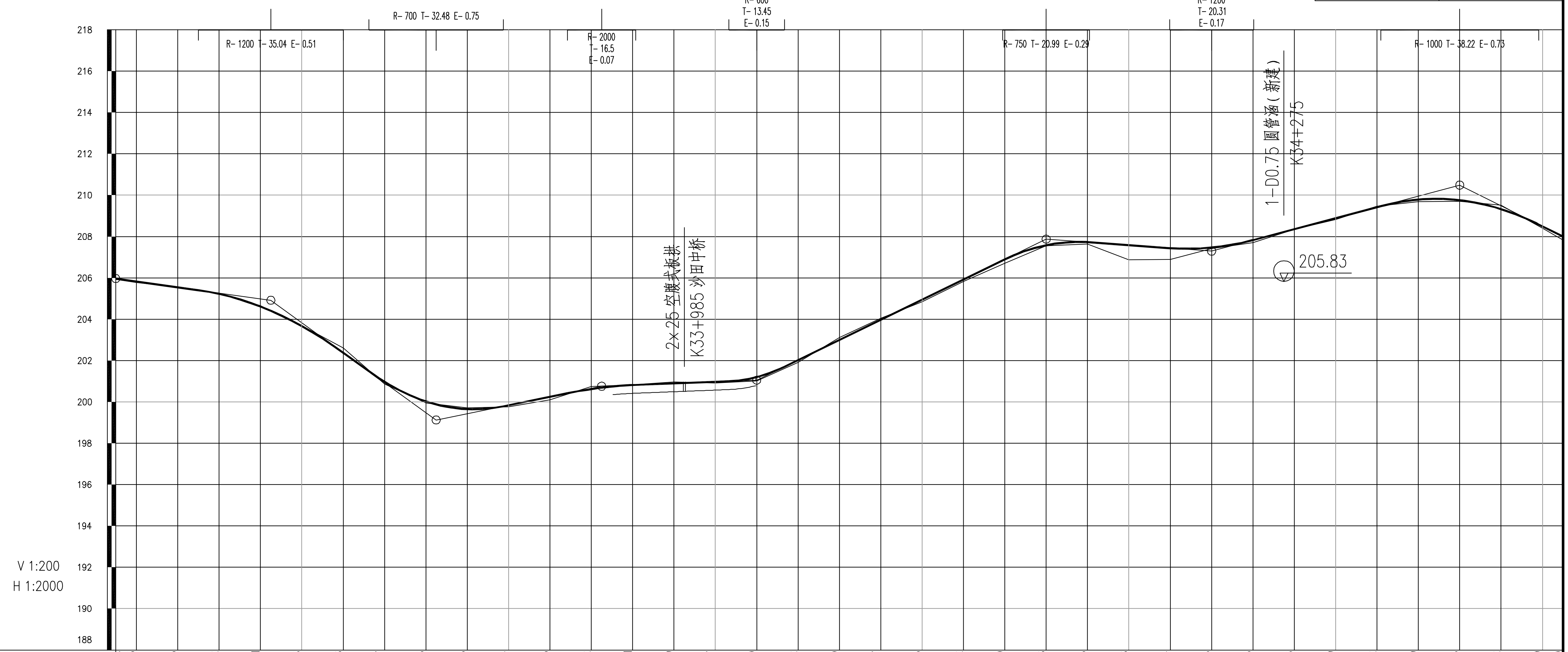

里程桩号	设计高程(m)	地面高程(m)	填挖高度(m)
K33+710	205.97	205.92	0.05
+720	205.83	205.78	0.04
+740	205.55	205.56	-0.01
+760	205.22	205.27	-0.05
+780	204.61	204.66	-0.05
8	203.66	203.69	-0.03
+820	202.38	202.61	-0.23
+840	200.97	200.86	0.11
+860	200.03	199.96	0.07
+880	199.65	199.71	-0.06
9	199.84	199.76	0.08
+920	200.25	200.10	0.14
+940	200.62	200.75	-0.13
+960	200.81	200.82	-0.01
+980	200.89	200.97	-0.08
K34	200.97	200.92	0.05
+020	201.20	201.02	0.18
+040	202.02	201.91	0.11
+060	203.00	203.12	-0.12
+080	203.97	204.04	-0.07
1	204.95	204.84	0.11
+120	205.92	205.83	0.09
+140	206.90	206.70	0.19
+160	207.58	207.56	0.02
+180	207.73	207.63	0.10
2	207.58	206.87	0.71
+220	207.44	206.89	0.55
+240	207.46	207.42	0.04
+260	207.83	207.70	0.13
+280	208.36	208.34	0.02
3	208.89	208.82	0.07
+320	209.42	209.46	-0.04
+340	209.79	209.69	0.10
+360	209.76	209.71	0.05
+380	209.32	209.51	-0.19
4	208.49	208.40	0.09
K34+410	208.00	207.82	0.18

坡度(%)坡长(m)

205.97	-1.400	75.00	+785
204.92	-7.240	80.00	+865
199.12	2.040	80.00	+945
200.76	0.390	75.00	+020
201.05	4.874	140.00	+160
207.87	-0.724	80.00	+240
207.29	2.662	120.00	+360
210.49	-4.983	50.00(125.00)	

直线及平曲线

- R-∞
- JD1 I-14°23′47″(Y) R-123.96 Ls-25
- JD2 I-17°41′53.4″(Z) R-80.93 Ls-25
- R-∞
- JD3 I-25°05′54.6″(Y) R-130 Ls-25
- R-∞
- JD4 I-26°47′42.9″(Z) R-60 Ls-25
- R-∞
- JD5 I-66°14′04″(Y) R-60 Ls-25
- JD6 I-13°54′17.6″(Z) R-179.52 Ls-25
- R-∞
- JD7 I-4°01′19.6″(Z) R-600
- R-∞
- JD8 I-18°31′14″(Z) R-250 Ls-30

超 高

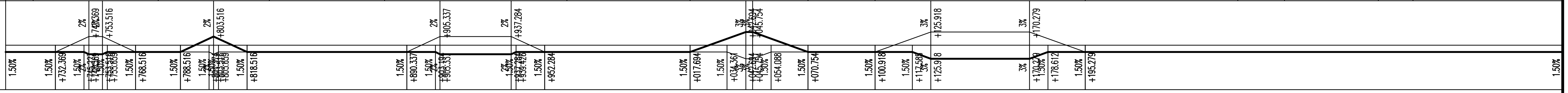

广东泛珠勘察设计有限公司	县道X347线新丰县仓前至下河洞 （沙田路口至长春段）公路改造工程	路线纵断面图	设计	复核	审核	图号	S2-3

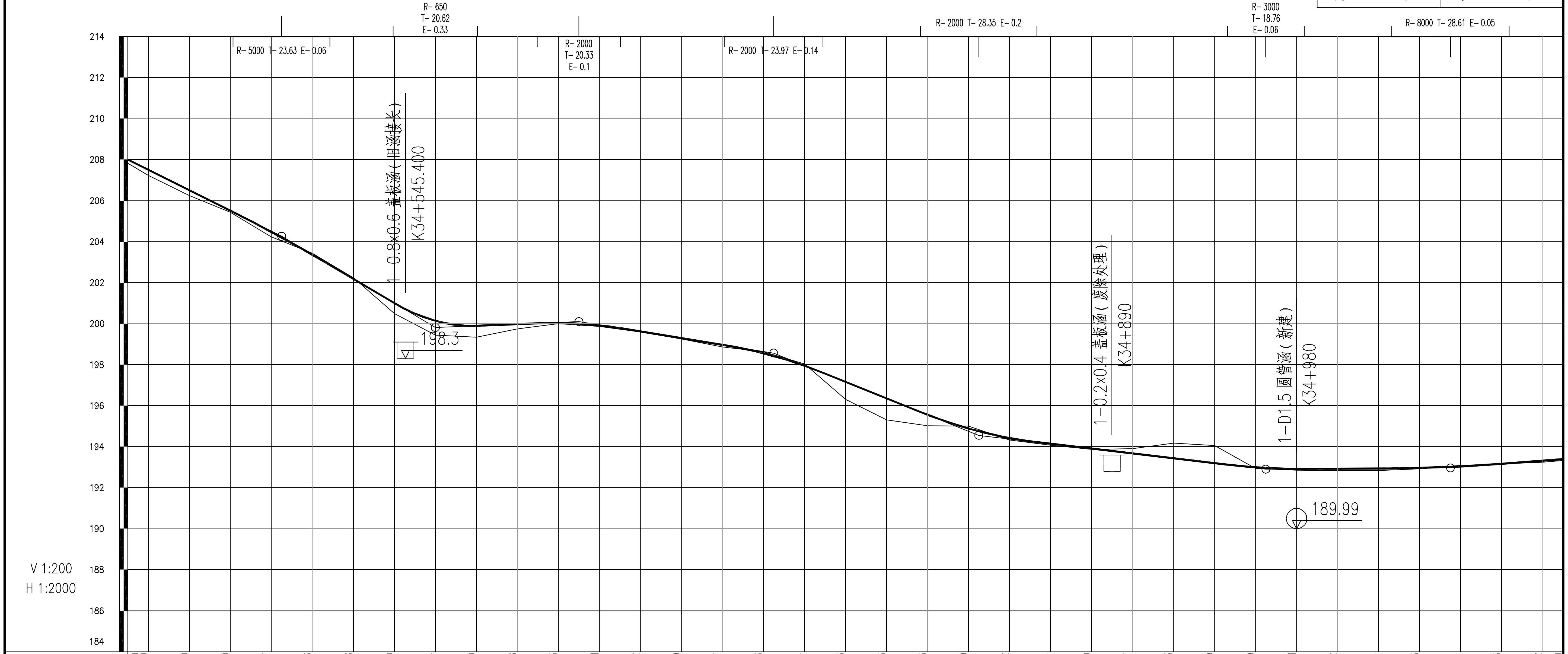

里程桩号	设计高程(m)	地面高程(m)	填挖高度(m)
K34+410	208.00	207.82	0.18
+420	207.50	207.23	0.27
+440	206.50	206.25	0.25
+460	205.50	205.44	0.06
+480	204.47	204.23	0.24
5	203.36	203.43	-0.07
+520	202.18	202.24	-0.06
+540	201.00	200.49	0.51
+560	200.14	199.43	0.71
+580	199.90	199.33	0.57
6	199.98	199.74	0.24
+620	200.03	200.00	0.03
+640	199.91	199.86	0.05
+660	199.62	199.60	0.02
+680	199.29	199.25	0.04
7	198.97	198.86	0.11
+720	198.56	198.63	-0.07
+740	197.94	198.04	-0.10
+760	197.16	196.31	0.85
+780	196.36	195.31	1.05
8	195.56	195.02	0.53
+820	194.89	195.00	-0.11
+840	194.42	194.33	0.09
+860	194.14	194.07	0.07
+880	193.90	193.86	0.04
9	193.67	193.90	-0.23
+920	193.43	194.18	-0.75
+940	193.19	194.05	-0.86
+960	192.99	192.93	0.06
+980	192.91	192.85	0.06
K35	192.92	192.84	0.08
+020	192.94	192.83	0.11
+040	192.96	192.92	0.04
+060	193.04	193.08	-0.04
+080	193.16	193.16	0.00
1	193.32	193.24	0.08
K35+110	193.40	193.33	0.07

坡度(%)坡长(m)

坡度(%)	坡长(m)	变坡点
-4.983	75.00(125.00)	+485 204.26
-5.928	75.00	+560 199.81
0.415	70.00	+630 200.10
-1.618	95.00	+725 198.57
-4.015	100.00	+825 194.55
-1.180	140.00	+965 192.90
0.071	90.00	+055 192.96
0.786	55.00(105.00)	

直线及平曲线

超 高

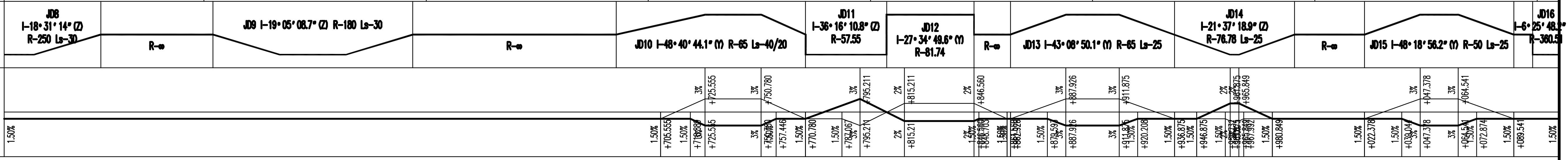

广东泛珠勘察设计有限公司	县道X347线新丰县仓前至下河洞 （沙田路口至长春段）公路改造工程	路线纵断面图	设计	王超	复核	陈保伟	审核	吴清芳	图号	S2-3

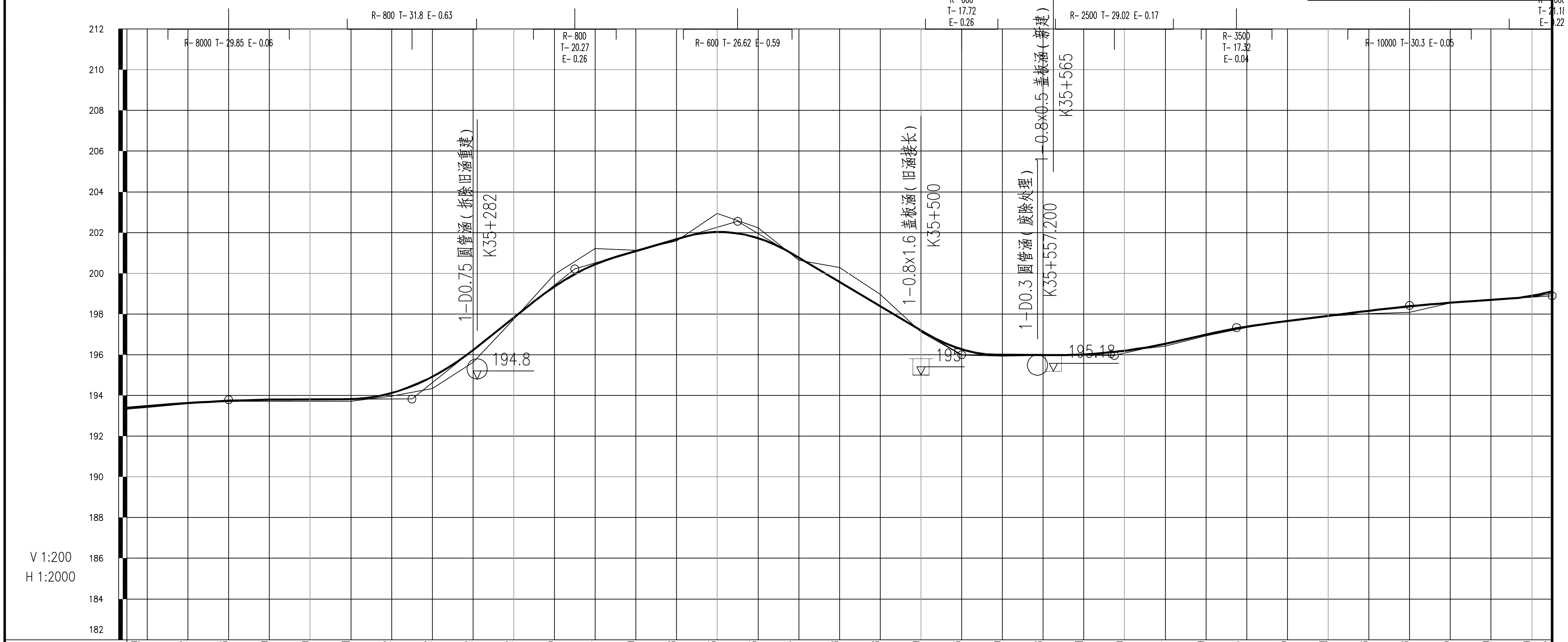

里程桩号	设计高程(m)	地面高程(m)	填挖高度(m)
K35+110	193.40	193.33	0.07
+120	193.47	193.41	0.06
+140	193.62	193.60	0.02
+160	193.73	193.71	0.02
+180	193.79	193.71	0.08
2	193.80	193.72	0.08
+220	193.81	193.71	0.10
+240	194.12	193.97	0.14
+260	194.92	194.34	0.58
+280	196.22	195.62	0.60
3	197.82	197.75	0.07
+320	199.35	199.95	-0.60
+340	200.44	201.22	-0.78
+360	201.09	201.13	-0.04
+380	201.68	201.59	0.09
4	202.03	202.94	-0.91
+420	201.73	202.23	-0.50
+440	200.77	200.64	0.13
+460	199.58	200.28	-0.71
+480	198.38	198.96	-0.58
5	197.19	197.12	0.07
+520	196.26	195.98	0.28
+540	195.99	195.93	0.06
+560	195.98	195.97	0.01
+580	196.01	196.01	0.00
6	196.20	196.18	0.02
+620	196.54	196.43	0.11
+640	196.99	196.93	0.06
+660	197.37	197.34	0.03
+680	197.65	197.65	0.00
7	197.91	197.89	0.02
+720	198.16	198.01	0.15
+740	198.38	198.09	0.29
+760	198.55	198.54	0.01
+780	198.69	198.70	-0.01
8	198.89	198.83	0.06
K35+810	199.12	199.01	0.11

坡度(%)坡长(m)

0.786	50.00(105.00)	+160	193.79
0.040	90.00	+250	193.82
7.989	80.00	+330	200.22
2.921	80.00	+410	202.55
-5.954	110.00	+520	196.00
-0.048	75.00	+595	195.97
2.274	60.00	+655	197.33
1.284	85.00	+740	198.42
0.678	70.00		198.90

直线及平曲线

- JD16 I-6°25′48.2″(Z) R-360.51
- JD17 I-19°31′25.2″(Y) R-100 Ls-25
- JD18 I-24°56′03.8″(Z) R-108.54 Ls-25
- JD19 I-30°45′18.6″(Y) R-77.36 Ls-25
- JD20 I-53°04′11.8″(Z) R-36.45 Ls-25
- JD21 I-19°58′57.5″(Z) R-86.15
- JD22 I-31°22′03.1″(Y) R-87.06
- JD23 I-45°45′46.2″(Z) R-66.26 Ls-20
- JD24 I-19°46′27.7″(Y) R-114.24
- R-∞
- JD25 I-8°40′13.1″(Z) R-300
- JD26 I-23°46′09.3″(Y) R-62.8 Ls-20
- JD27 I-45°10′50.7″(Z) R-70 Ls-25

超 高

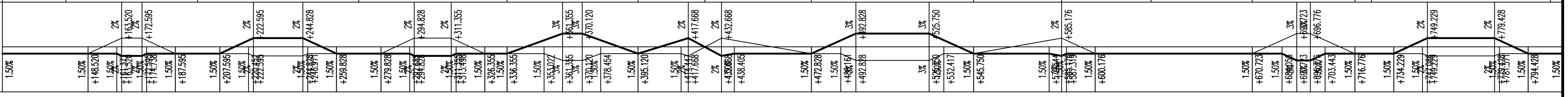

广东泛珠勘察设计有限公司	县道X347线新丰县仓前至下河洞 （沙田路口至长春段）公路改造工程	路线纵断面图	设计	王毅	复核	陈保伟	审核	吴清芳	图号	S2-3

K35+810~K36+510

第 4 页 共 6 页

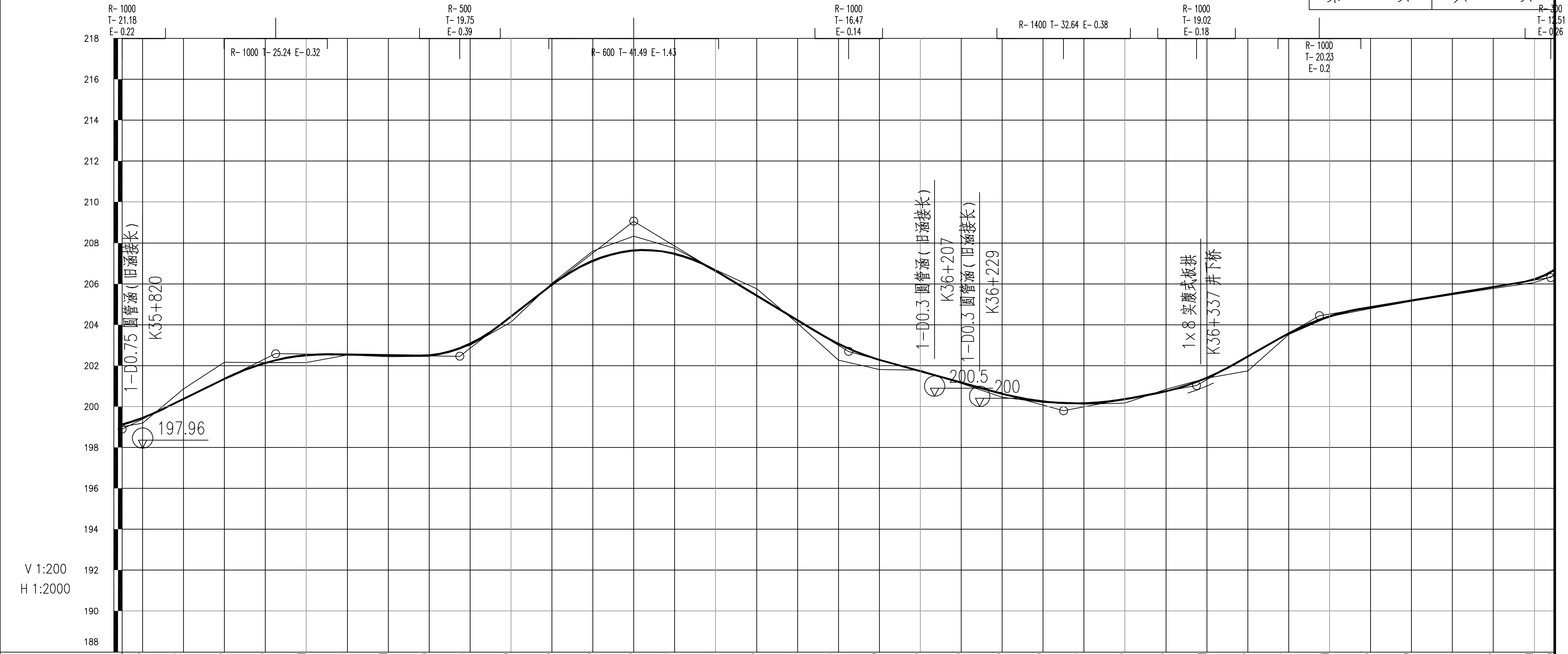

里程桩号	设计高程(m)	地面高程(m)	填挖高度(m)
K35+810	199.12	199.01	0.11
+820	199.45	199.19	0.26
+840	200.37	200.87	−0.50
+860	201.35	202.17	−0.82
+880	202.13	202.16	−0.03
9	202.51	202.15	0.36
+920	202.54	202.52	0.02
+940	202.51	202.44	0.07
+960	202.50	202.45	0.05
+980	203.07	203.00	0.07
K36	204.40	204.13	0.27
+020	205.96	206.02	−0.06
+040	207.13	207.61	−0.48
+060	207.63	208.33	−0.70
+080	207.47	207.73	−0.26
1	206.64	206.69	−0.05
+120	205.43	205.76	−0.33
+140	204.22	204.06	0.16
+160	203.07	202.27	0.80
+180	202.29	201.81	0.48
2	201.73	201.78	−0.05
+220	201.18	201.14	0.04
+240	200.63	200.45	0.18
+260	200.25	200.21	0.04
+280	200.17	200.11	0.06
3	200.36	200.17	0.19
+320	200.75	200.85	−0.10
+340	201.41	201.39	0.02
+360	202.45	201.75	0.70
+380	203.57	203.52	0.05
4	204.41	204.41	0.00
+420	204.86	204.80	0.06
+440	205.19	205.15	0.04
+460	205.52	205.47	0.05
+480	205.85	205.77	0.08
5	206.21	206.06	0.15
K36+510	206.69	206.42	0.27

坡度(%)坡长(m)

变坡点	高程	坡度(%)	坡长(m)
	198.90	4.914	75.00
+885	202.58	−0.134	90.00
+975	202.46	7.768	85.00
+060	209.06	−6.062	105.00
+165	202.70	−2.768	105.00
+270	199.79	1.894	65.00
+335	201.02	5.698	60.00
+395	204.44	1.652	113.00
+508			

直线及平曲线

- R-∞
- JD28 I-47°36′09.1″(Y) R-46.46 Ls-25
- JD29 I-60°39′15.5″(Y) R-35 Ls-25
- JD30 I-16°25′55″(Y) R-123.62 Ls-0/25
- JD31 I-6°36′46.9″(Z) R-431
- JD32 I-2°53′04.8″(Y) R-592.27
- R-∞
- JD33 I-13°19′15.3″(Z) R-150 Ls-25
- JD34 I-4°24′19.6″(Y) R-839.7
- JD35 I-16°22′24.1″(Z) R-184.55 Ls-25
- JD36 I-5°47′19.6″(Y) R-595.45
- JD37 I-7°34′28.4″(Z) R-427.89
- R-∞
- JD38 I-19°11′19′ R-100 Ls-

超 高

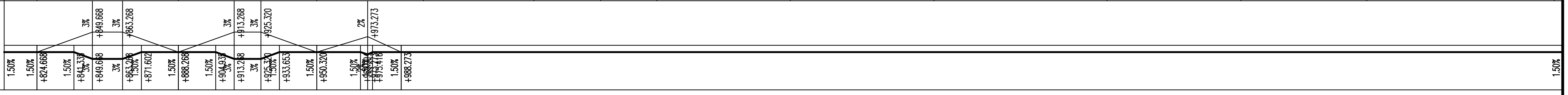

广东泛珠勘察设计有限公司	县道X347线新丰县仓前至下河洞 （沙田路口至长春段）公路改造工程	路线纵断面图	设计	王韬	复核	陈伟	审核	吴清芳	图号	S2-3

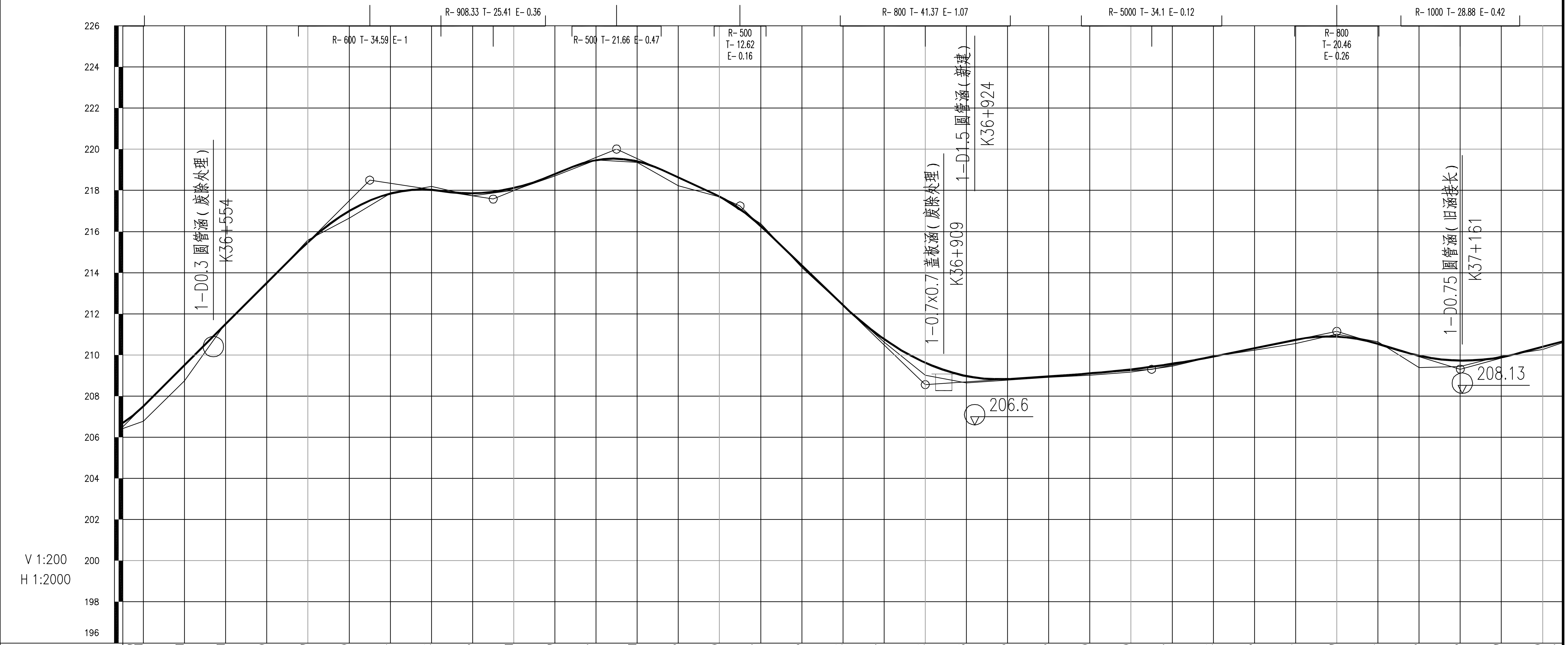

里程桩号	设计高程(m)	地面高程(m)	填挖高度(m)
K36+510	206.69	206.42	0.27
+520	207.51	206.78	0.73
+540	209.51	208.75	0.76
+560	211.51	211.54	-0.03
+580	213.50	213.45	0.05
6	215.49	215.58	-0.09
+620	217.00	216.66	0.34
+640	217.84	217.85	-0.01
+660	218.02	218.19	-0.17
+680	217.86	217.73	0.13
7	218.11	218.01	0.10
+720	218.79	218.71	0.08
+740	219.47	219.48	-0.01
+760	219.41	219.36	0.05
+780	218.63	218.22	0.41
8	217.70	217.69	0.01
+820	216.27	216.39	-0.12
+840	214.35	214.25	0.10
+860	212.42	212.40	0.02
+880	210.77	210.63	0.14
9	209.62	209.02	0.60
+920	208.98	208.64	0.34
+940	208.83	208.77	0.06
+960	208.96	208.91	0.05
+980	209.10	209.02	0.08
K37	209.30	209.17	0.13
+020	209.57	209.45	0.12
+040	209.92	209.93	-0.01
+060	210.33	210.24	0.09
+080	210.74	210.55	0.19
1	210.89	211.02	-0.13
+120	210.54	210.64	-0.10
+140	209.96	209.39	0.57
+160	209.73	209.44	0.29
+180	209.89	209.95	-0.06
2	210.40	210.27	0.13
K37+210	210.67	210.61	0.06

坡度(%)坡长(m)

坡度(%)	坡长(m)	变坡点	变坡点高程
9.993	120.00(122.00)	+630	218.50
-1.539	60.00	+690	217.58
4.055	60.00	+750	220.01
-4.608	60.00	+810	217.25
-9.658	90.00	+900	208.55
0.685	110.00	+010	209.31
2.049	90.00	+100	211.15
-3.066	60.00	+160	209.31
2.710	50.00(90.00)		

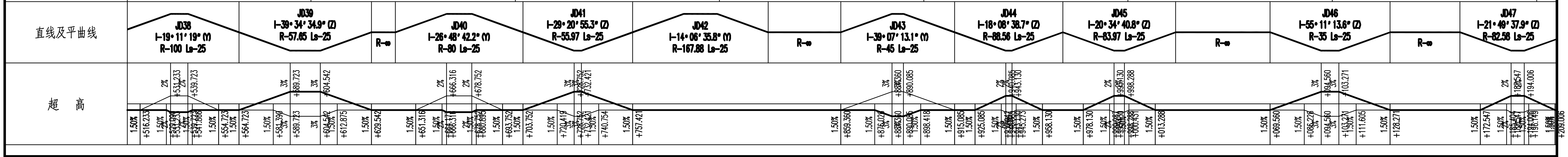

广东泛珠勘察设计有限公司	县道X347线新丰县仓前至下河洞 （沙田路口至长春段）公路改造工程	路线纵断面图	设计	王韬	复核	陈泽伟	审核	吴清芳	图号	S2-3

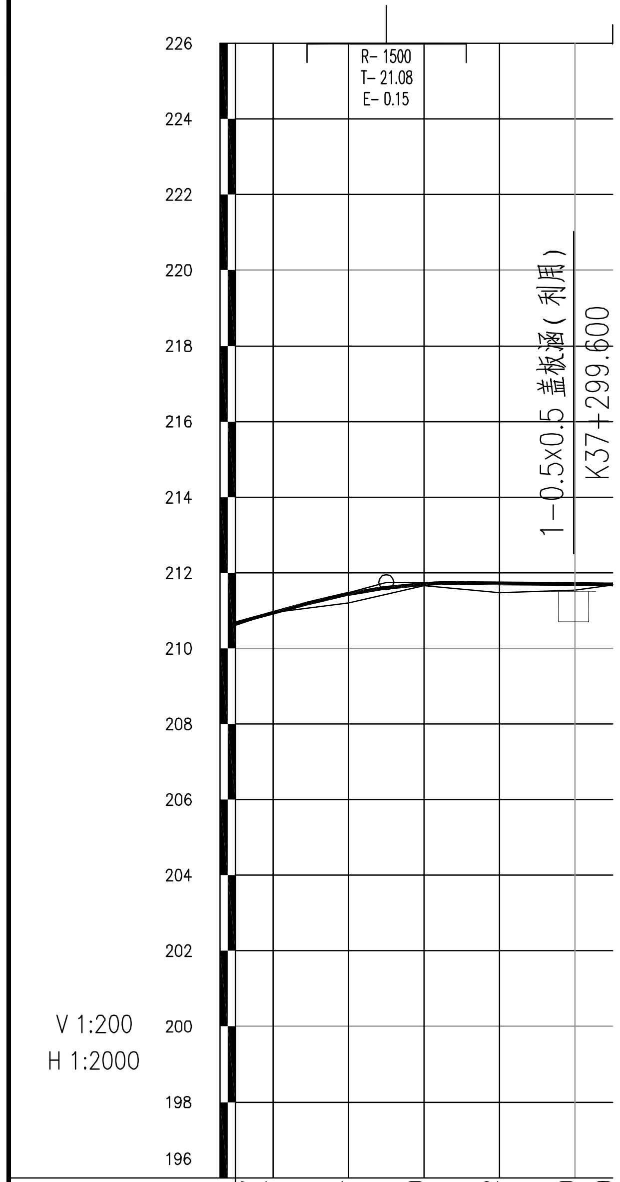

V 1:200
H 1:2000

设计高程(m)	210.67	210.94	211.44	211.70	211.72	211.70	211.69
地面高程(m)	210.61	210.94	211.20	211.66	211.47	211.54	211.67
填挖高度(m)	0.06	0.00	0.24	0.04	0.25	0.16	0.02
里程桩号	K37+210	+220	+240	+260	+280	3	K37+310

坡度(%)坡长(m)：2.710 40.00(90.00) +250 211.75 −0.101 60.00(75.00)

直线及平曲线：JD47 I−21°49′37.9″(Z) R−82.58 Ls−25；JD48 I−46°49′02.7″(Y) R−85 Ls−25

超高：2% +244.006 2% +288.461；1.50% 1.50% +229.006 1.50% 2% +241.866 +244.006 2% 1.50% +288.461 +290.604 1.50% +303.461

附注：

1.本图标注尺寸均以米为单位，
竖向比例为1:200
横向比例为1:2000。
2.本图采用国家2000坐标系，高程采用1985国家高程基准。

广东泛珠勘察设计有限公司	县道X347线新丰县仓前至下河洞 （沙田路口至长春段）公路改造工程	路线纵断面图	设计	王	复核	陈	审核	图号 S2-3

直线、曲线及转角表

县道X347线新丰县仓前至下河洞（沙田路口至长春段）公路改造工程

交点号	交点坐标		交点桩号	转角值	曲线要素值 (m)							曲线主点桩号					直线长度及方向			备注
	N (X)	E (Y)			半径	缓和曲线长度	缓和曲线参数	切线长度	曲线长度	外距	校正值	第一缓和曲线起点	第一缓和曲线终点或圆曲线起点	曲线中点	第二缓和曲线起点或圆曲线终点	第二缓和曲线终点	直线段长 (m)	交点间距(m)	计算方位角	
1	2	3	4	5	6	7	8	9	10	11	12	13	14	15	16	17	18	19	20	21
BP	2656254.879	491704.4409	K33+710														12.36947	40.54768	332° 07′ 54.9″	
JD1	2656290.725	491685.4874	K33+750.548	14° 23′ 47″ (Y)	123.9609	25	55.669	28.178	56.14693	1.1964	0.209	K33+722.369	K33+747.369	K33+750.443	K33+753.516	K33+778.516	4.18E-05	53.31872	346° 31′ 41.9″	
JD2	2656342.576	491673.066	K33+803.657	17° 41′ 53.4″ (Z)	80.93459	25	44.982	25.14	50	1.3003	0.281	K33+778.516	K33+803.516	K33+803.516	K33+803.516	K33+828.516	51.82039	118.4392	328° 49′ 48.5″	
JD3	2656443.917	491611.7646	K33+921.815	25° 05′ 54.6″ (Y)	130	25	57.009	41.478	81.94672	3.3869	1.01	K33+880.337	K33+905.337	K33+921.310	K33+937.284	K33+962.284	55.41072	123.7656	353° 55′ 43.1″	
JD4	2656566.989	491598.6743	K34+044.571	26° 47′ 42.9″ (Z)	60	25	38.73	26.877	53.05992	2.124	0.693	K34+017.694	K34+042.694	K34+044.224	K34+045.754	K34+070.754	30.16426	108.9447	327° 08′ 00.2″	
JD5	2656658.495	491539.5517	K34+152.822	66° 14′ 04″ (Y)	60	25	38.73	51.904	94.36056	12.155	9.447	K34+100.918	K34+125.918	K34+148.099	K34+170.279	K34+195.279	-1.1E-05	86.3108	33° 22′ 04.3″	
JD6	2656730.578	491587.0237	K34+229.686	13° 54′ 17.6″ (Z)	179.5219	25	66.993	34.407	68.56746	1.4759	0.246	K34+195.279	K34+220.279	K34+229.563	K34+238.846	K34+263.846	21.04458	76.51984	19° 27′ 46.7″	
JD7	2656802.725	491612.5199	K34+305.959	4° 01′ 19.6″ (Z)	600			21.068	42.11932	0.3698	0.017		K34+284.891	K34+305.951	K34+327.010		15.68332	92.53543	15° 26′ 27.1″	
JD8	2656891.921	491637.1569	K34+398.477	18° 31′ 14″ (Z)	250	30	86.603	55.784	110.8112	3.4531	0.756	K34+342.694	K34+372.694	K34+398.099	K34+423.505	K34+453.505	50.49532	151.5708	356° 55′ 13.1″	
JD9	2657043.273	491629.0137	K34+549.292	19° 05′ 08.7″ (Z)	180	30	73.485	45.292	89.95966	2.737	0.624	K34+504	K34+534	K34+548.980	K34+563.960	K34+593.960	91.59541	185.6691	337° 50′ 04.4″	
JD10	2657215.221	491558.964	K34+734.337	48° 40′ 44.1″ (Y)	65	40.000 20.000	50.990 36.056	48.782 40.530	85.22447	7.0483	4.088	K34+685.555	K34+725.555	K34+738.167	K34+750.780	K34+770.780	0	59.37988	26° 30′ 48.4″	
JD11	2657268.355	491585.4717	K34+789.629	36° 16′ 10.8″ (Z)	57.55137			18.849	36.43146	3.0082	1.267		K34+770.780	K34+788.995	K34+807.211		0	38.91281	350° 14′ 37.6″	
JD12	2657306.705	491578.8777	K34+827.275	27° 34′ 49.6″ (Y)	81.74366			20.063	39.34892	2.4262	0.778		K34+807.211	K34+826.886	K34+846.560		16.36595	74.77285	17° 49′ 27.3″	
JD13	2657377.889	491601.7655	K34+901.270	43° 08′ 50.1″ (Y)	65	25	40.311	38.344	73.94899	5.3268	2.738	K34+862.926	K34+887.926	K34+899.901	K34+911.875	K34+936.875	6.67E-06	65.55854	60° 58′ 17.3″	
JD14	2657409.701	491659.0885	K34+964.090	21° 37′ 18.9″ (Z)	76.77775	25	43.811	27.215	53.9739	1.7323	0.456	K34+936.875	K34+961.875	K34+963.862	K34+965.849	K34+990.849	31.5288	93.87758	39° 20′ 58.4″	
JD15	2657482.296	491718.6115	K35+057.512	48° 18′ 56.2″ (Y)	50	25	35.355	35.134	67.16333	5.3688	3.104	K35+022.378	K35+047.378	K35+055.959	K35+064.541	K35+089.541				

编制：王韬　　　　复核：陈保伟　　　　图号：S2-4

直线、曲线及转角表

县道X347线新丰县仓前至下河洞（沙田路口至长春段）公路改造工程

交点号	交点坐标		交点桩号	转角值	曲线要素值 (m)							曲线主点桩号					直线长度及方向			备注
	N (X)	E (Y)			半径	缓和曲线长度	缓和曲线参数	切线长度	曲线长度	外距	校正值	第一缓和曲线起点	第一缓和曲线终点或圆曲线起点	曲线中点	第二缓和曲线起点或圆曲线终点	第二缓和曲线终点	直线段长 (m)	交点间距(m)	计算方位角	
1	2	3	4	5	6	7	8	9	10	11	12	13	14	15	16	17	18	19	20	21
JD15	2657482.296	491718.6115	K35+057.512	接上页																
																	8.519838	63.9043	87° 39′ 54.6″	
JD16	2657484.899	491782.4628	K35+118.312	6° 25′ 48.2″ (Z)	360.5144			20.251	40.45892	0.5683	0.043		K35+098.061	K35+118.290	K35+138.520					
																	0	49.99338	81° 14′ 06.5″	
JD17	2657492.517	491831.8724	K35+168.263	19° 31′ 25.2″ (Y)	100	25	50	29.743	59.07521	1.7333	0.41	K35+138.520	K35+163.520	K35+168.057	K35+172.595	K35+197.595				
																	1.97E-05	66.28672	100° 45′ 31.6″	
JD18	2657480.143	491896.9939	K35+234.139	24° 56′ 03.8″ (Z)	108.5354	25	52.09	36.544	72.23322	2.8667	0.855	K35+197.595	K35+222.595	K35+233.712	K35+244.828	K35+269.828				
																	4.86E-05	70.40238	75° 49′ 27.8″	
JD19	2657497.384	491965.2525	K35+303.687	30° 45′ 18.6″ (Y)	77.3627	25	43.978	33.858	66.52667	3.2213	1.19	K35+269.828	K35+294.828	K35+303.092	K35+311.355	K35+336.355				
																	-3.8E-05	64.8677	106° 34′ 46.5″	
JD20	2657478.875	492027.4233	K35+367.364	53° 04′ 11.8″ (Z)	36.45393	25	30.189	31.009	58.76528	5.0872	3.254	K35+336.355	K35+361.355	K35+365.738	K35+370.120	K35+395.120				
																	0	46.18744	53° 30′ 34.7″	
JD21	2657506.342	492064.556	K35+410.298	19° 58′ 57.5″ (Z)	86.155			15.178	30.04768	1.3267	0.308		K35+395.120	K35+410.144	K35+425.168					
																	0	39.62157	33° 31′ 37.2″	
JD22	2657539.371	492086.4401	K35+449.611	31° 22′ 03.1″ (Y)	87.05546			24.444	47.65996	3.3666	1.227		K35+425.168	K35+448.998	K35+472.828					
																	4.21E-05	62.50582	64° 53′ 40.3″	
JD23	2657565.892	492143.0409	K35+510.890	45° 45′ 46.2″ (Z)	66.25938	20	36.403	38.062	72.92216	5.932	3.202	K35+472.828	K35+492.828	K35+509.289	K35+525.750	K35+545.750				
																	0	57.97337	19° 07′ 54.1″	
JD24	2657620.663	492162.0412	K35+565.661	19° 46′ 27.7″ (Y)	114.2367			19.911	39.42625	1.7222	0.396		K35+545.750	K35+565.463	K35+585.176					
																	40.1492	82.80255	38° 54′ 21.8″	
JD25	2657685.098	492214.0449	K35+648.068	8° 40′ 13.1″ (Z)	300			22.742	45.39755	0.8608	0.087		K35+625.326	K35+648.024	K35+670.723					
																	-1.5E-05	46.00613	30° 14′ 08.8″	
JD26	2657724.846	492237.2117	K35+693.987	23° 46′ 09.3″ (Y)	62.80073	20	35.44	23.264	46.053	1.6466	0.475	K35+670.723	K35+690.723	K35+693.750	K35+696.776	K35+716.776				
																	7.453002	72.48268	54° 00′ 18.1″	
JD27	2657767.445	492295.8552	K35+765.995	45° 10′ 50.7″ (Z)	70	25	41.833	41.766	80.19869	6.2196	3.333	K35+724.229	K35+749.229	K35+764.328	K35+779.428	K35+804.428				
																	20.24045	95.21535	8° 49′ 27.5″	
JD28	2657861.533	492310.4617	K35+857.877	47° 36′ 09.1″ (Y)	46.46038	25	34.081	33.209	63.60024	4.9298	2.818	K35+824.668	K35+849.668	K35+856.468	K35+863.268	K35+888.268				
																	1.22E-05	66.56412	56° 25′ 36.5″	
JD29	2657898.343	492365.9216	K35+921.623	60° 39′ 15.5″ (Y)	35	25	29.58	33.355	62.05161	6.4069	4.658	K35+888.268	K35+913.268	K35+919.294	K35+925.320	K35+950.320				
																	4.08E-05	51.94854	117° 04′ 52″	
JD30	2657874.693	492412.1746	K35+968.914	16° 25′ 55″ (Y)	123.6202	0 25.000	0 55.592	18.594 29.631	47.95326	1.3905	0.271		K35+950.320	K35+961.797	K35+973.273	K35+998.273				

编制：

复核：

图号：S2-4

直线、曲线及转角表

县道X347线新丰县仓前至下河洞（沙田路口至长春段）公路改造工程

交点号	交点坐标		交点桩号	转角值	曲线要素值 (m)							曲线主点桩号					直线长度及方向			备注
	N (X)	E (Y)			半径	缓和曲线长度	缓和曲线参数	切线长度	曲线长度	外距	校正值	第一缓和曲线起点	第一缓和曲线终点或圆曲线起点	曲线中点	第二缓和曲线起点或圆曲线终点	第二缓和曲线终点	直线段长 (m)	交点间距(m)	计算方位角	
1	2	3	4	5	6	7	8	9	10	11	12	13	14	15	16	17	18	19	20	21
JD30	2657874.693	492412.1746	K35+968.914	接上页													0	54.53139	133° 30′ 47.1″	
JD31	2657837.147	492451.7218	K36+023.174	6° 36′ 46.9″ (Z)	431.0016			24.901	49.74578	0.7187	0.055		K35+998.273	K36+023.146	K36+048.019		0	39.81313	126° 54′ 00.2″	
JD32	2657813.243	492483.5597	K36+062.932	2° 53′ 04.8″ (Y)	592.2692			14.913	29.81888	0.1877	0.006		K36+048.019	K36+062.929	K36+077.838		25.292	70.23797	129° 47′ 05″	
JD33	2657768.297	492537.5343	K36+133.163	13° 19′ 15.3″ (Z)	150	25	61.237	30.033	59.87407	1.194	0.193	K36+103.130	K36+128.130	K36+133.067	K36+138.004	K36+163.004	0	62.33128	116° 27′ 49.7″	
JD34	2657740.52	492593.3343	K36+195.302	4° 24′ 19.6″ (Y)	839.6967			32.298	64.56398	0.6209	0.032		K36+163.004	K36+195.286	K36+227.568		2.5E-07	71.36643	120° 52′ 09.3″	
JD35	2657703.904	492654.591	K36+266.637	16° 22′ 24.1″ (Z)	184.549	25	67.924	39.069	77.73843	2.0426	0.399	K36+227.568	K36+252.568	K36+266.437	K36+280.307	K36+305.307	0	69.17414	104° 29′ 45.2″	
JD36	2657686.589	492721.563	K36+335.412	5° 47′ 19.6″ (Y)	595.4467			30.106	60.16	0.7606	0.051		K36+305.307	K36+335.387	K36+365.467		0	58.4306	110° 17′ 04.8″	
JD37	2657666.332	492776.3699	K36+393.791	7° 34′ 28.4″ (Z)	427.8901			28.325	56.56744	0.9365	0.083		K36+365.467	K36+393.750	K36+422.034		84.19876	141.9648	102° 42′ 36.4″	
JD38	2657635.097	492914.8559	K36+535.674	19° 11′ 19″ (Y)	100	25	50	29.441	58.49045	1.6825	0.392	K36+506.233	K36+531.233	K36+535.478	K36+539.723	K36+564.723	2.64E-06	62.82427	121° 53′ 55.4″	
JD39	2657601.899	492968.1926	K36+598.106	39° 34′ 34.9″ (Z)	57.64644	25	37.963	33.383	64.81859	4.0969	1.948	K36+564.723	K36+589.723	K36+597.132	K36+604.542	K36+629.542	11.77428	76.79223	82° 19′ 20.5″	
JD40	2657612.159	493044.2964	K36+672.951	26° 48′ 42.2″ (Y)	80	25	44.721	31.635	62.43623	2.5752	0.833	K36+641.316	K36+666.316	K36+672.534	K36+678.752	K36+703.752	-3.1E-05	58.8918	109° 08′ 02.7″	
JD41	2657592.855	493099.9347	K36+731.009	29° 20′ 55.3″ (Z)	55.96845	25	37.406	27.257	53.6688	2.3673	0.845	K36+703.752	K36+728.752	K36+730.587	K36+732.421	K36+757.421	-2E-05	60.55044	79° 47′ 07.4″	
JD42	2657603.593	493159.5255	K36+790.714	14° 06′ 35.8″ (Y)	167.8787	25	64.784	33.293	66.34265	1.437	0.244	K36+757.421	K36+782.421	K36+790.592	K36+798.764	K36+823.764	35.59601	97.55081	93° 53′ 43.2″	
JD43	2657596.966	493256.8509	K36+888.021	39° 07′ 13.1″ (Y)	45	25	33.541	28.661	55.72501	3.3684	1.598	K36+859.360	K36+884.360	K36+887.222	K36+890.085	K36+915.085	-4E-05	55.34098	133° 00′ 56.2″	
JD44	2657559.212	493297.3145	K36+941.764	18° 08′ 38.7″ (Z)	88.56145	25	47.054	26.68	53.04509	1.4194	0.314	K36+915.085	K36+940.085	K36+941.607	K36+943.130	K36+968.130	-2.3E-05	54.46995	114° 52′ 17.6″	
JD45	2657536.303	493346.7325	K36+995.920	20° 34′ 40.8″ (Z)	83.97041	25	45.818	27.79	55.1583	1.6873	0.422	K36+968.130	K36+993.130	K36+995.709	K36+998.288	K37+023.288				

编制：　　　　复核：　　　　图号：S2-4

直线、曲线及转角表

县道X347线新丰县仓前至下河洞（沙田路口至长春段）公路改造工程

第 4 页　共 4 页

交点号	交点坐标		交点桩号	转角值	曲线要素值 (m)							曲线主点桩号					直线长度及方向			备注
	N (X)	E (Y)			半径	缓和曲线长度	缓和曲线参数	切线长度	曲线长度	外距	校正值	第一缓和曲线起点	第一缓和曲线终点或圆曲线起点	曲线中点	第二缓和曲线起点或圆曲线终点	第二缓和曲线终点	直线段长 (m)	交点间距(m)	计算方位角	
1	2	3	4	5	6	7	8	9	10	11	12	13	14	15	16	17	18	19	20	21
JD45	2657536.303	493346.7325	K36+995.920	接上页													46.27156	105.1886	94° 17′ 36.8″	
JD46	2657528.428	493451.6259	K37+100.686	55° 11′ 13.6″ (Z)	35	25	29.58	31.127	58.71189	5.3277	3.541	K37+069.560	K37+094.560	K37+098.916	K37+103.271	K37+128.271	34.27563	93.87609	39° 06′ 23.2″	
JD47	2657601.273	493510.8395	K37+191.021	21° 49′ 37.9″ (Z)	82.57916	25	45.437	28.474	56.45904	1.842	0.488	K37+162.547	K37+187.547	K37+190.777	K37+194.006	K37+219.006	2.65E-05	77.89545	17° 16′ 45.3″	
JD48	2657675.653	493533.9767	K37+268.428																	

编制：　　　　复核：　　　　图号：S2-4

纵 坡 、 竖 曲 线 表

县道X347线新丰县仓前至下河洞（沙田路口至长春段）公路改造工程

序　号	桩　　　号	竖　曲　线							纵　坡（%）		变坡点间距	直坡段长	备　注
		标　高（m）	凸曲线半径R（m）	凹曲线半径R（m）	切线长T（m）	外距E（m）	起点桩号	终点桩号	+	-	（m）	（m）	
0	K33+710	205.966								-1.4	75	39.96	
1	K33+785	204.916	1200		35.04	0.511584	K33+749.960	K33+820.040		-7.24	80	12.48	
2	K33+865	199.124		700	32.48	0.753536	K33+832.520	K33+897.480	2.04		80	31.02	
3	K33+945	200.756	2000		16.5	0.0680625	K33+928.500	K33+961.500	0.39		75	45.048	
4	K34+020	201.0485		600	13.452	0.15079692	K34+006.548	K34+033.452	4.874		140	105.5555	
5	K34+160	207.8721	750		20.9925	0.293790037	K34+139.008	K34+180.993		-0.724	80	38.6935	
6	K34+240	207.2929		1200	20.314	0.171941082	K34+219.686	K34+260.314	2.66166667		120	61.46286667	
7	K34+360	210.4869	1000		38.22313333	0.730503961	K34+321.777	K34+398.223		-4.98296	125	63.1442	
8	K34+485	204.2582	5000		23.63266667	0.055850293	K34+461.367	K34+508.633		-5.9282667	75	30.75171667	
9	K34+560	199.812		650	20.61561667	0.326925885	K34+539.384	K34+580.616	0.415		70	29.0533307	
10	K34+630	200.1025	2000		20.33105263	0.103337925	K34+609.669	K34+650.331		-1.6181053	95	50.7	
11	K34+725	198.5653	2000		23.96894737	0.143627609	K34+701.031	K34+748.969		-4.015	100	47.67890977	
12	K34+825	194.5503		2000	28.35214286	0.200961001	K34+796.648	K34+853.352		-1.1797857	140	92.88440476	
13	K34+965	192.8986		3000	18.76345238	0.058677858	K34+946.237	K34+983.763	0.07111111		90	42.62956349	
14	K35+055	192.9626		8000	28.60698413	0.051147471	K35+026.393	K35+083.607	0.78628571		105	46.5415873	
15	K35+160	193.7882	8000		29.85142857	0.055694237	K35+130.149	K35+189.851	0.04		90	28.35357143	
16	K35+250	193.8242		800	31.795	0.631826266	K35+218.205	K35+281.795	7.98875		80	27.934	
17	K35+330	200.2152	800		20.271	0.256820901	K35+309.729	K35+350.271	2.921		80	33.104	
18	K35+410	202.552	600		26.625	0.590742187	K35+383.375	K35+436.625		-5.954	110	65.6566	
19	K35+520	196.0026		600	17.7184	0.261618082	K35+502.282	K35+537.718		-0.0478667	75	28.26035	
20	K35+595	195.9667		2500	29.02125	0.16844659	K35+565.979	K35+624.021					

编制：

复核：

图号：S2-5

纵坡、竖曲线表

县道X347线新丰县仓前至下河洞（沙田路口至长春段）公路改造工程　　　　第 2 页　共 3 页

序　号	桩　　号	竖　曲　线							纵　坡（%）		变坡点间距	直坡段长	备　注
		标　高（m）	凸曲线半径R（m）	凹曲线半径R（m）	切线长T（m）	外距E（m）	起点桩号	终点桩号	+	-	（m）	（m）	
20	K35+595	195.9667		2500	29.02125	0.16844659	K35+565.979	K35+624.021					
									2.27383333		60	13.65666667	
21	K35+655	197.331	3500		17.32208333	0.042864939	K35+637.678	K35+672.322					
									1.284		85	37.37791667	
22	K35+740	198.4224	10000		30.3	0.0459045	K35+709.700	K35+770.300					
									0.678		70	18.52	
23	K35+810	198.897		1000	21.18	0.2242962	K35+788.820	K35+831.180					
									4.914		75	28.58	
24	K35+885	202.5825	1000		25.24	0.3185288	K35+859.760	K35+910.240					
										-0.134	90	45.005	
25	K35+975	202.4619		500	19.755	0.390260025	K35+955.245	K35+994.755					
									7.768		85	23.755	
26	K36+060	209.0647	600		41.49	1.43451675	K36+018.510	K36+101.490					
										-6.062	105	47.04190476	
27	K36+165	202.6996		1000	16.46809524	0.13559908	K36+148.532	K36+181.468					
										-2.768381	105	55.8952381	
28	K36+270	199.7928		1400	32.63666667	0.380411433	K36+237.363	K36+302.637					
									1.894		65	13.34333333	
29	K36+335	201.0239		1000	19.02	0.1808802	K36+315.980	K36+354.020					
									5.698		60	20.75238938	
30	K36+395	204.4427	1000		20.22761062	0.204578116	K36+374.772	K36+415.228					
									1.65247788		113	80.26192587	
31	K36+508	206.31		300	12.51046351	0.260852829	K36+495.490	K36+520.510					
									9.99278689		122	74.89467583	
32	K36+630	218.5012	600		34.59486066	0.997336986	K36+595.405	K36+664.595					
										-1.5388333	60	1.2811E-06	
33	K36+690	217.5779		908.3266	25.40513806	0.35528027	K36+664.595	K36+715.405					
									4.055		60	12.93611194	
34	K36+750	220.0109	500		21.65875	0.469101452	K36+728.341	K36+771.659					
										-4.6085	60	25.7175	
35	K36+810	217.2458	500		12.62375	0.159359064	K36+797.376	K36+822.624					
										-9.658	90	36.00461364	
36	K36+900	208.5536		800	41.37163636	1.069757685	K36+858.628	K36+941.372					
									0.68490909		110	34.52609091	
37	K37+010	209.307		5000	34.10227273	0.116296501	K36+975.898	K37+044.102					
									2.049		90	35.43772727	
38	K37+100	211.1511	800		20.46	0.26163225	K37+079.540	K37+120.460					
										-3.066	60	10.66	
39	K37+160	209.3115		1000	28.88	0.4170272	K37+131.120	K37+188.880					
									2.71		90	40.037	
40	K37+250	211.7505	1500		21.083	0.148164296	K37+228.917	K37+271.083					

编制：　　　　复核：　　　　图号：S2-5

纵 坡 、 竖 曲 线 表

县道X347线新丰县仓前至下河洞（沙田路口至长春段）公路改造工程

序 号	桩 号	竖 曲 线							纵 坡（%）		变坡点间距	直坡段长	备 注
		标 高（m）	凸曲线半径R（m）	凹曲线半径R（m）	切线长T（m）	外距E（m）	起点桩号	终点桩号	+	-	（m）	（m）	
40	K37+250	211.7505	1500		21.083	0.148164296	K37+228.917	K37+271.083					
										-0.1010667	75	38.8554	

编制：

复核：

图号：S2-5

公路用地表

县道X347线新丰县仓前至下河洞（沙田路口至长春段）公路改造工程

第 1 页　共 1 页

起讫桩号	长度	所属县镇	土地类别及数量(亩)													备注
	(m)		灌木林	山地	荒地	草地	鱼塘	果园	竹林	桉树	菜地	河流	旧路	宅基地	合计	
K34+020 ~ K35+000	980.0	新丰县沙田镇		0.71	0.85	0.47	0.02		0.56				15.51	0.07	18.21	
K35+000 ~ K36+000	1000.0	新丰县沙田镇		4.49	0.90	0.80			0.09				16.74		23.02	
K36+000 ~ K37+310	1310.0	新丰县沙田镇		0.66	1.81	1.84							19.05		23.36	
合计				5.86	3.57	3.11	0.02		0.66				51.30	0.07	64.59	

编制：陈保伟　　复核：王[illegible]　　图号：S2-6

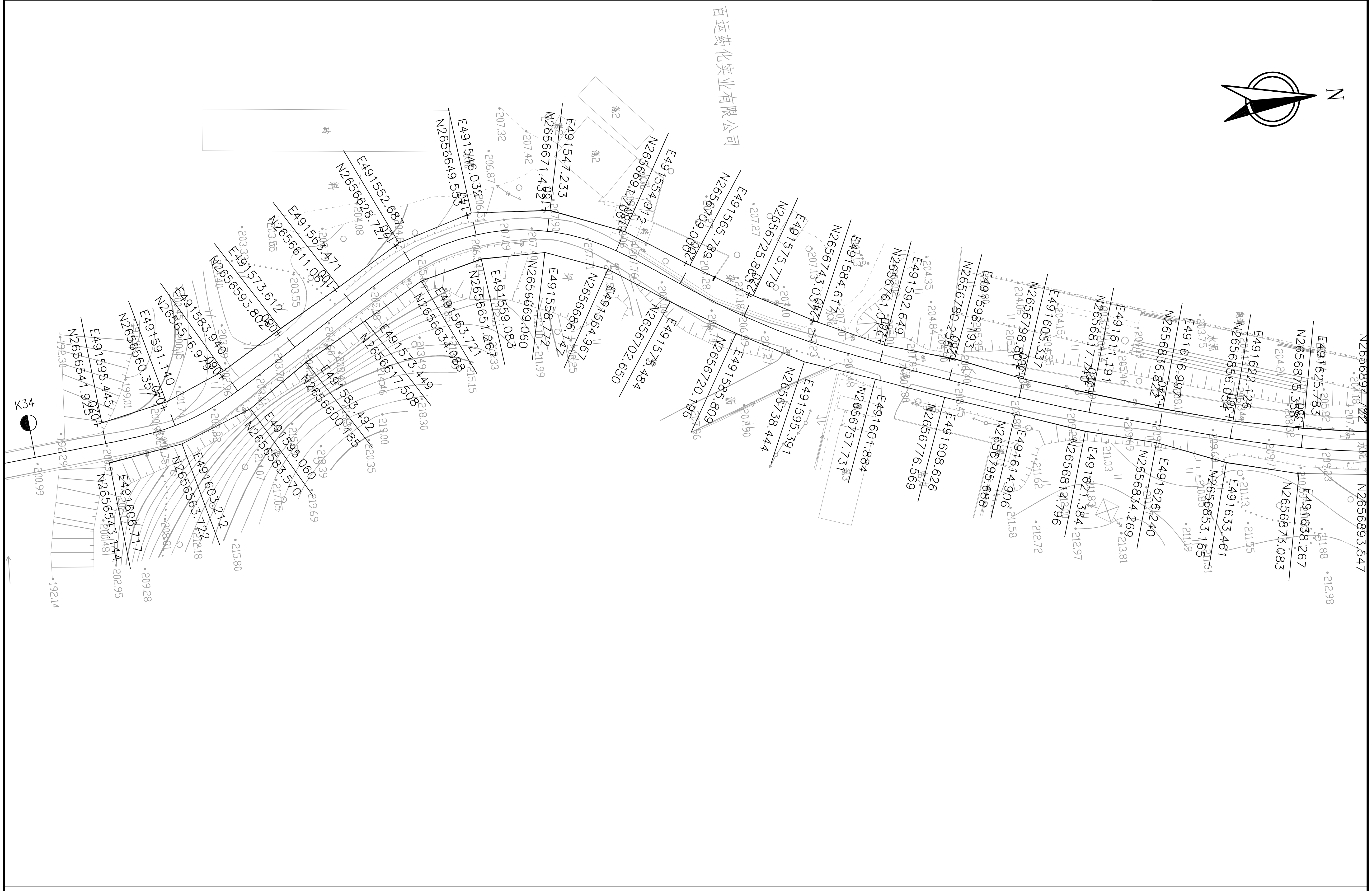

广东泛珠勘察设计有限公司	县道X347线新丰县仓前至下河洞 （沙田路口至长春段）公路改造工程	公路用地图	设计	王超	复核	陈炜伟	审核	吴浦芳	图号	S2-7

广东泛珠勘察设计有限公司	县道X347线新丰县仓前至下河洞 （沙田路口至长春段）公路改造工程	公路用地图	设计	王韬	复核	陈华伟	审核	吴清芳	图号	S2-7

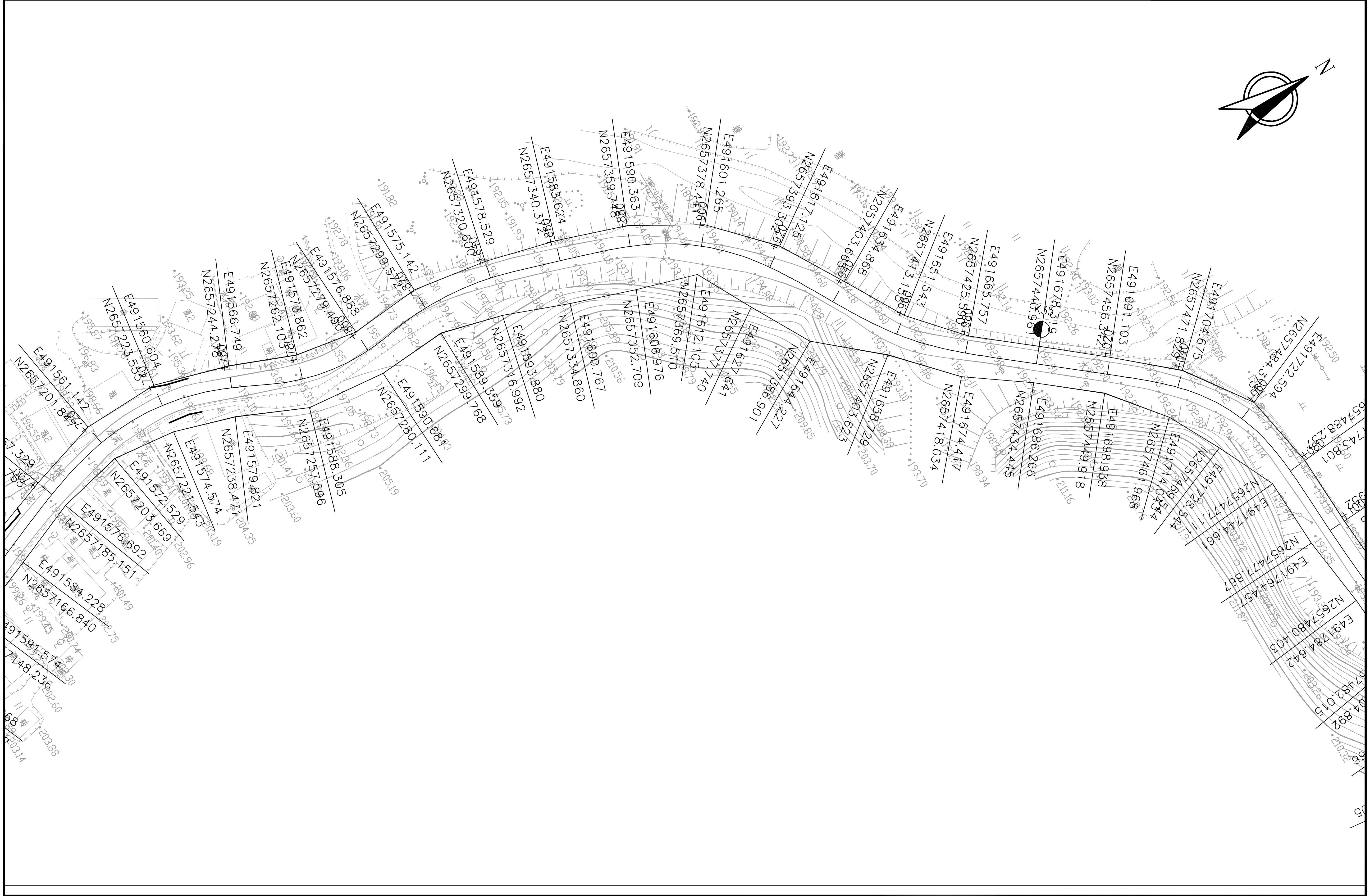

广东泛珠勘察设计有限公司	县道X347线新丰县仓前至下河洞 （沙田路口至长春段）公路改造工程	公路用地图	设计	王韬	复核	陈伟	审核	吴芳

图号 S2-7

广东泛珠勘察设计有限公司	县道X347线新丰县仓前至下河洞 (沙田路口至长春段) 公路改造工程	公路用地图	设计	王超	复核	陈华伟	审核	吴清芳	图号	S2-7

K35+420~K35+770	
第 5 页	共 10 页

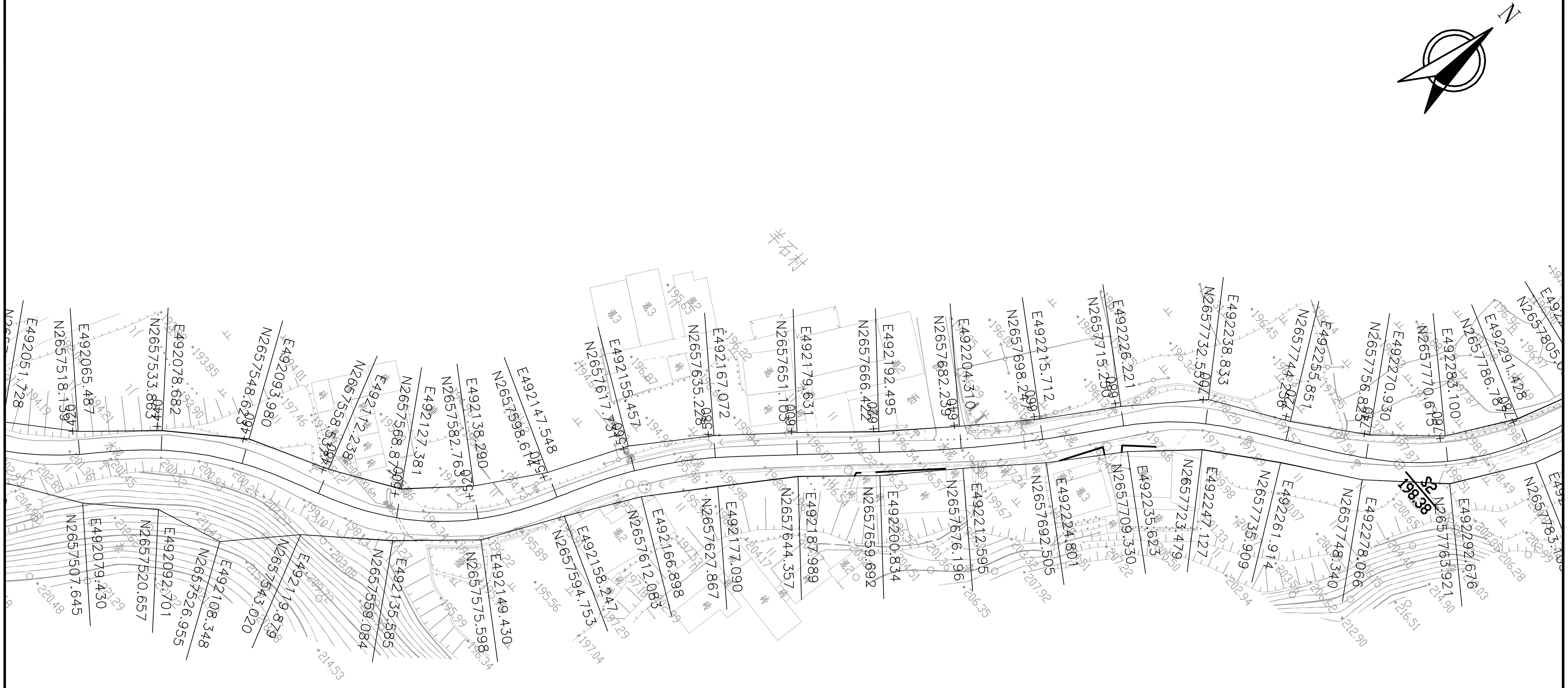

广东泛珠勘察设计有限公司	县道X347线新丰县仓前至下河洞 （沙田路口至长春段）公路改造工程	公路用地图	设计	王韬	复核	陈华伟	审核	吴清芳	图号	S2-7

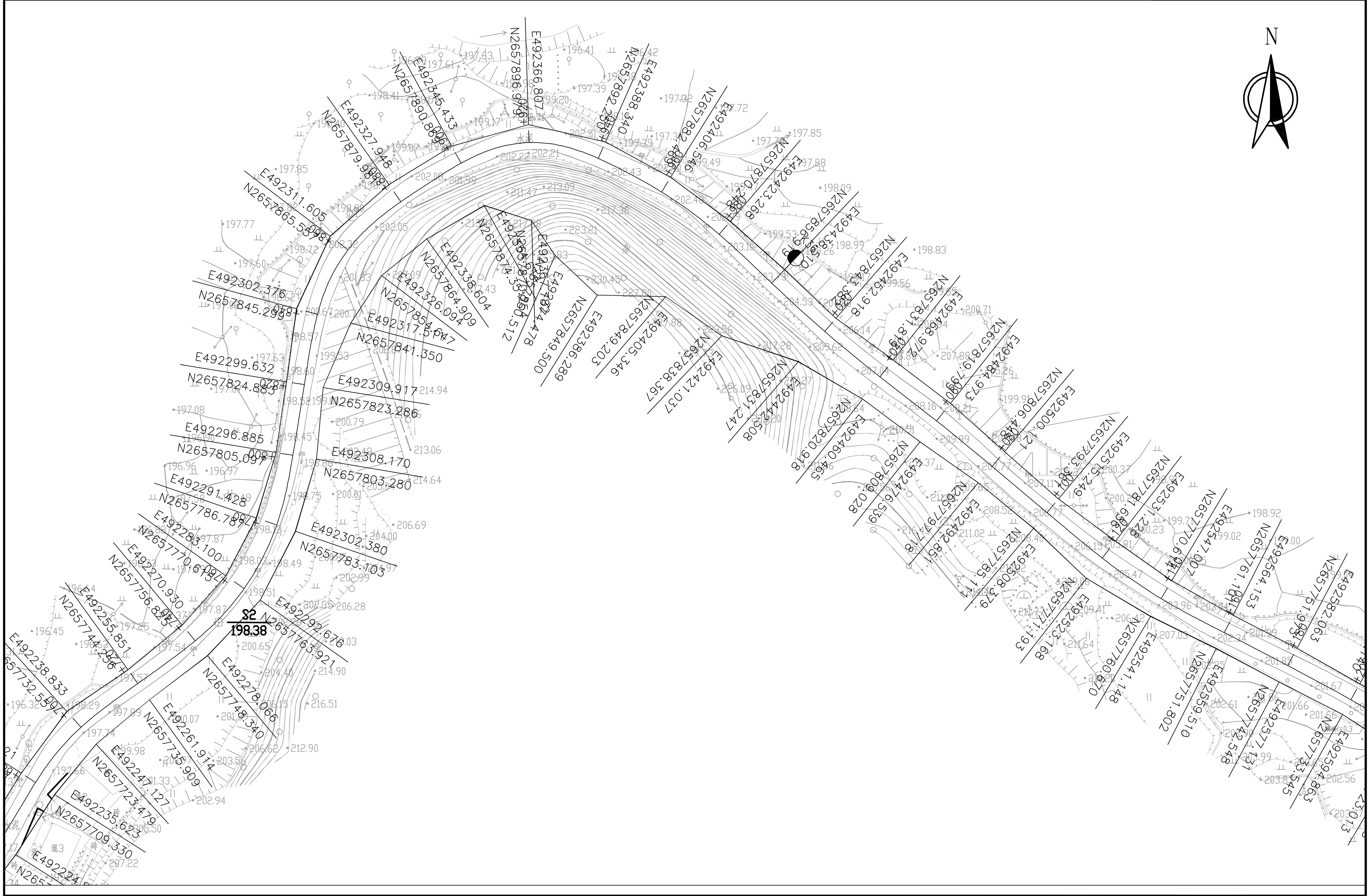

广东泛珠勘察设计有限公司	县道X347线新丰县仓前至下河洞 （沙田路口至长春段）公路改造工程	公路用地图	设计		复核		审核		图号	S2-7

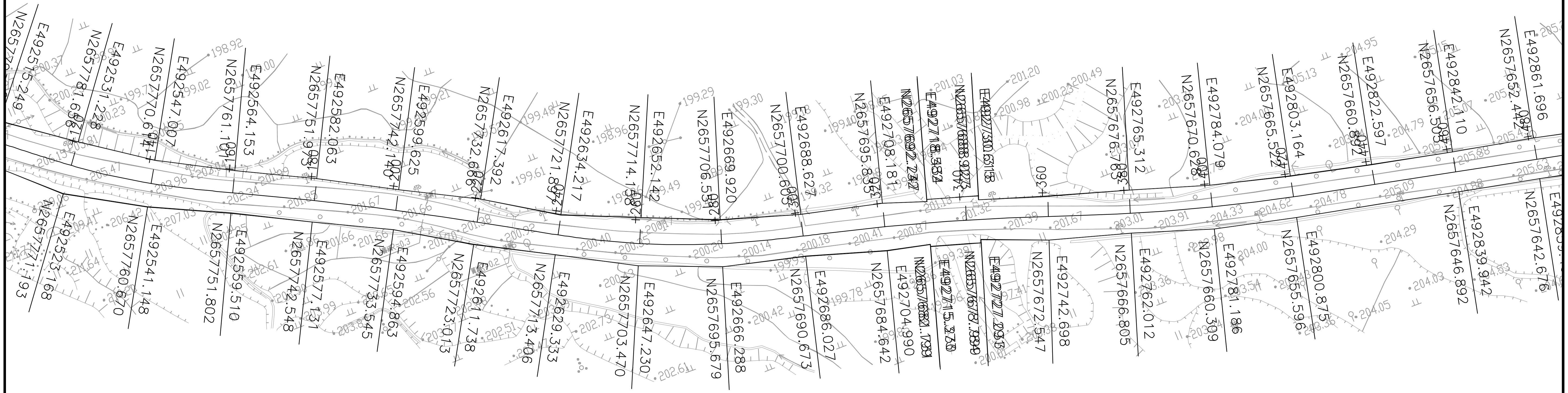

广东泛珠勘察设计有限公司	县道X347线新丰县仓前至下河洞 （沙田路口至长春段）公路改造工程	公路用地图	设计	王韬	复核	陈伟	审核	吴清芳	图号	S2-7

K36+470~K36+820

第 8 页 共 10 页

广东泛珠勘察设计有限公司	县道X347线新丰县仓前至下河洞 （沙田路口至长春段）公路改造工程	公路用地图	设计		复核		审核	
							图号	S2-7

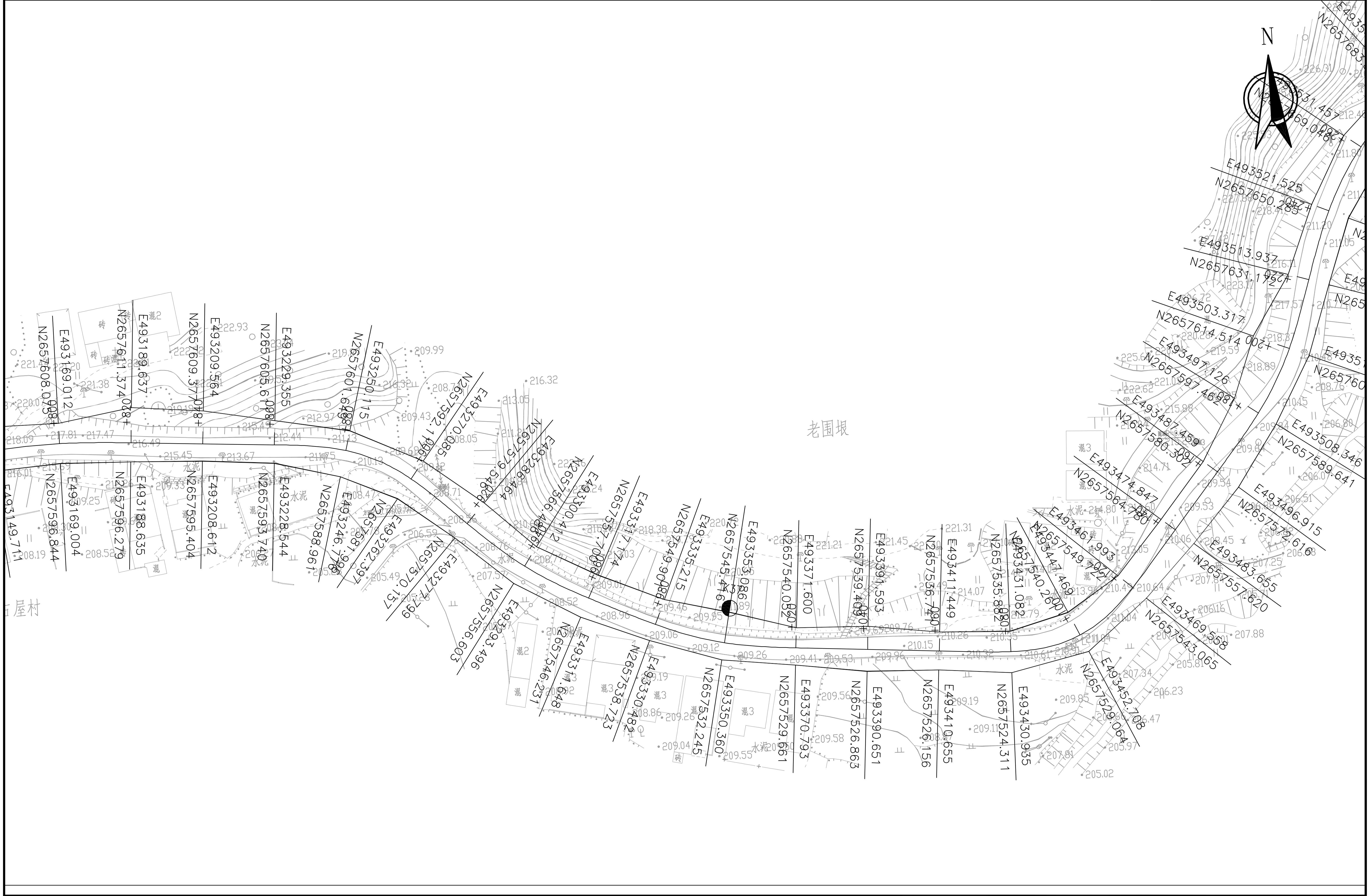

广东泛珠勘察设计有限公司	县道X347线新丰县仓前至下河洞 (沙田路口至长春段)公路改造工程	公路用地图	设计	王韬	复核	陈华伟	审核	吴清芳	图号	S2-7

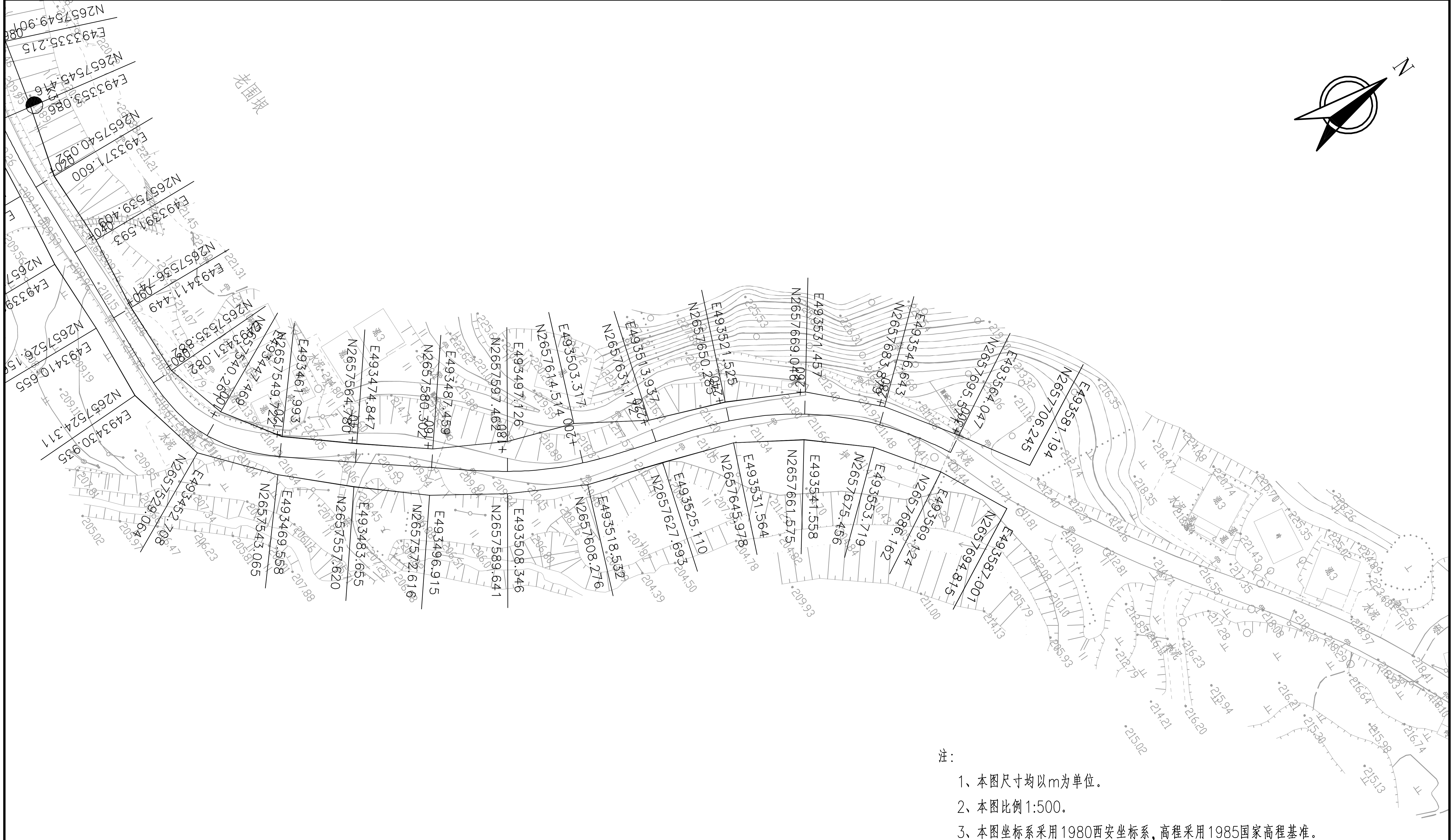

注：

1、本图尺寸均以m为单位。

2、本图比例1:500。

3、本图坐标系采用1980西安坐标系，高程采用1985国家高程基准。

广东泛珠勘察设计有限公司	县道X347线新丰县仓前至下河洞 （沙田路口至长春段）公路改造工程	公路用地图	设计		复核		审核	图号	S2-7

赔偿树木、青苗数量表

县道X347线新丰县仓前至下河洞（沙田路口至长春段）公路改造工程　　　　第 1 页　　共 1 页

序号	起讫桩号	长度(米)	所属县、镇	树木、青苗类别及数量							备注
				水田 (亩)	竹林(亩)	果园(亩)	桉树(亩)	银杏(株)	松树 (亩)		
1	K34+020 ~ K35+000	980.0	新丰县		0.56						
2	K35+000 ~ K36+000	1000.0	新丰县		0.09						
3	K36+000 ~ K37+310	1310.0	新丰县								
4											
5											
6											
7											
8											
9											
10											
11											
12											
13											
14											
15											
16											
17											
18											
19											
20											
21											
22											
23	合计				0.66						
24											

编制：王超　　　　复核：　　　　图号：S2-8

砍树挖根数量表

县道X347线新丰县仓前至下河洞（沙田路口至长春段）公路改造工程

序　号	起讫桩号	长度 (m)	宽度(m)		所属县、镇	砍灌木林 (直径10cm以下) (m^2)	砍树挖根 (直径10cm以上) (株)	砍树挖根 回填土 (立方米)	挖竹根 (m^3)	除草 (m^2)	备　注
			位置								
			左	右							
1	K34+020 ~ K35+000	980.0			新丰县	741.53	30	3.71	112.86	464	
2	K35+000 ~ K36+000	1000.0			新丰县	4024.03	161	20.12	18.25	585	
3	K36+000 ~ K37+310	1310.0			新丰县	439.35	48	5.95		1226	
4											
5											
6											
7											
8											
9											
10											
11											
12											
13											
14											
15											
16											
17											
18											
19											
20											
21											
22											
23	合　计	0.0				5205	238	30	131	2275	
24											
25											

编制：王韬　　　　复核：陈春伟　　　　图号：S2-9

逐 桩 坐 标 表

县道X347线新丰县仓前至下河洞（沙田路口至长春段）公路改造工程

第 1 页 共 4 页

桩 号	坐 标		桩 号	坐 标		桩 号	坐 标		桩 号	坐 标	
	N（X）	E（Y）		N（X）	E（Y）		N（X）	E（Y）		N（X）	E（Y）
K33+710	2656254.879	491704.4409	K33+962.284	2656485.163	491607.3776	K34+229.563	2656731.235	491585.7018	K34+504	2656998.046	491631.447
K33+720	2656263.72	491699.7665	K33+980	2656502.78	491605.5037	K34+238.846	2656739.652	491589.6152	K34+520	2657014.015	491630.4613
K33+722.369	2656265.814	491698.6589	K34+000	2656522.668	491603.3884	K34+240	2656740.712	491590.0709	K34+534	2657027.938	491629.0047
K33+740	2656281.534	491690.6803	K34+017.694	2656540.263	491601.5169	K34+260	2656759.393	491597.2044	K34+540	2657033.866	491628.0859
K33+747.369	2656288.285	491687.7272	K34+020	2656542.555	491601.2717	K34+263.846	2656763.019	491598.488	K34+548.980	2657042.675	491626.3428
K33+750.443	2656291.147	491686.6068	K34+040	2656562.252	491597.9404	K34+280	2656778.249	491603.8703	K34+560	2657053.348	491623.6071
K33+753.516	2656294.036	491685.5576	K34+042.694	2656564.832	491597.1632	K34+284.891	2656782.861	491605.5	K34+563.960	2657057.139	491622.4652
K33+760	2656300.206	491683.5671	K34+044.224	2656566.281	491596.6717	K34+300	2656797.168	491610.3544	K34+580	2657072.258	491617.1148
K33+778.516	2656318.128	491678.9228	K34+045.754	2656567.716	491596.1434	K34+305.951	2656802.836	491612.1671	K34+593.960	2657085.217	491611.926
K33+780	2656319.57	491678.5769	K34+060	2656580.457	491589.808	K34+320	2656816.287	491616.2233	K34+600	2657090.811	491609.6471
K33+800	2656338.803	491673.1309	K34+070.754	2656589.563	491584.0888	K34+327.010	2656823.033	491618.1292	K34+620	2657109.333	491602.1015
K33+803.516	2656342.082	491671.8631	K34+080	2656597.329	491579.0712	K34+340	2656835.554	491621.5876	K34+640	2657127.855	491594.5558
K33+820	2656356.774	491664.4181	K34+100	2656614.128	491568.2175	K34+342.694	2656838.15	491622.3048	K34+660	2657146.377	491587.0102
K33+828.516	2656364.087	491660.0539	K34+100.918	2656614.899	491567.7191	K34+360	2656854.862	491626.8013	K34+680	2657164.899	491579.4645
K33+840	2656373.913	491654.1102	K34+120	2656631.321	491558.0268	K34+372.694	2656867.217	491629.711	K34+685.555	2657170.044	491577.3686
K33+860	2656391.026	491643.7587	K34+125.918	2656636.746	491555.6645	K34+380	2656874.385	491631.1258	K34+700	2657183.492	491572.0987
K33+880	2656408.139	491633.4071	K34+140	2656650.365	491552.2165	K34+398.099	2656892.293	491633.7238	K34+720	2657202.762	491566.8578
K33+880.337	2656408.427	491633.2328	K34+148.099	2656658.442	491551.7061	K34+400	2656894.183	491633.9213	K34+725.555	2657208.276	491566.1934
K33+900	2656425.447	491623.3927	K34+160	2656670.26	491552.9343	K34+420	2656914.141	491635.1256	K34+738.167	2657220.866	491566.4181
K33+905.337	2656430.212	491620.9905	K34+170.279	2656680.103	491555.8541	K34+423.505	2656917.646	491635.1721	K34+740	2657222.683	491566.6538
K33+920	2656443.759	491615.3988	K34+180	2656688.872	491560.0317	K34+440	2656934.136	491634.8308	K34+750.780	2657233.177	491569.0663
K33+921.310	2656444.999	491614.9742	K34+195.279	2656701.843	491568.0994	K34+453.505	2656947.624	491634.1599	K34+760	2657241.773	491572.3896
K33+937.284	2656460.411	491610.8155	K34+200	2656705.788	491570.6928	K34+460	2656954.11	491633.8109	K34+770.780	2657251.488	491577.0572
K33+940	2656463.077	491610.2971	K34+220	2656722.788	491581.2216	K34+480	2656974.081	491632.7364	K34+780	2657260.033	491580.4961
K33+960	2656482.892	491607.6197	K34+220.279	2656723.031	491581.3586	K34+500	2656994.052	491631.6619	K34+788.995	2657268.794	491582.4956

编制：

复核：

图号：S2-10

逐 桩 坐 标 表

县道X347线新丰县仓前至下河洞（沙田路口至长春段）公路改造工程　　　　第 2 页　共 4 页

桩　号	坐　标		桩　号	坐　标		桩　号	坐　标		桩　号	坐　标	
	N (X)	E (Y)		N (X)	E (Y)		N (X)	E (Y)		N (X)	E (Y)
K34+800	2657279.767	491583.0517	K35+040	2657468.271	491708.0548	K35+260	2657486.742	491922.8821	K35+492.828	2657559.118	492126.2177
K34+807.211	2657286.932	491582.2775	K35+047.378	2657473.024	491713.6913	K35+269.828	2657489.093	491932.4251	K35+500	2657563.418	492131.9538
K34+820	2657299.654	491581.1031	K35+055.959	2657477.491	491721.0065	K35+280	2657491.496	491942.3086	K35+509.289	2657569.862	492138.6335
K34+826.886	2657306.535	491581.2979	K35+060	2657479.145	491724.6916	K35+294.828	2657493.896	491956.9298	K35+520	2657578.364	492145.1294
K34+840	2657319.487	491583.2636	K35+064.541	2657480.643	491728.977	K35+300	2657494.167	491962.0934	K35+525.750	2657583.328	492148.0265
K34+846.560	2657325.806	491585.019	K35+080	2657483.223	491744.1889	K35+303.092	2657494.164	491965.1849	K35+540	2657596.427	492153.6084
K34+860	2657338.601	491589.133	K35+089.541	2657483.727	491753.7161	K35+311.355	2657493.55	491973.4215	K35+545.750	2657601.852	492155.5155
K34+862.926	2657341.386	491590.0286	K35+098.061	2657484.074	491762.2289	K35+320	2657492.027	491981.928	K35+560	2657614.989	492161.0122
K34+880	2657357.471	491595.7364	K35+100	2657484.159	491764.1661	K35+336.355	2657487.723	491997.7031	K35+565.463	2657619.828	492163.5472
K34+887.926	2657364.609	491599.1744	K35+118.290	2657485.465	491782.4078	K35+340	2657486.692	492001.199	K35+580	2657632.057	492171.3876
K34+899.901	2657374.508	491605.8818	K35+120	2657485.634	491784.109	K35+360	2657483.341	492020.838	K35+585.176	2657636.157	492174.5463
K34+900	2657374.585	491605.945	K35+138.520	2657487.985	491802.477	K35+361.355	2657483.389	492022.192	K35+600	2657647.693	492183.8562
K34+911.875	2657383.011	491614.2891	K35+140	2657488.211	491803.9399	K35+365.738	2657483.885	492026.5438	K35+620	2657663.256	492196.4171
K34+920	2657387.882	491620.7874	K35+160	2657490.603	491823.7889	K35+370.120	2657484.9	492030.8045	K35+625.326	2657667.401	492199.7618
K34+936.875	2657396.495	491635.2922	K35+163.520	2657490.76	491827.305	K35+380	2657488.846	492039.8411	K35+640	2657679.041	492208.6951
K34+940	2657398.014	491638.0233	K35+168.057	2657490.784	491831.8422	K35+395.120	2657497.316	492052.3535	K35+648.024	2657685.587	492213.3361
K34+960	2657408.632	491654.9526	K35+172.595	2657490.603	491836.3758	K35+400	2657500.327	492056.1924	K35+660	2657695.581	492219.9328
K34+961.875	2657409.778	491656.4367	K35+180	2657489.892	491843.7453	K35+410.144	2657507.255	492063.5939	K35+670.723	2657704.746	492225.497
K34+963.862	2657411.031	491657.9787	K35+197.595	2657486.965	491861.0922	K35+420	2657514.775	492069.9574	K35+680	2657712.707	492230.2594
K34+965.849	2657412.324	491659.4877	K35+200	2657486.517	491863.455	K35+425.168	2657518.995	492072.9392	K35+690.723	2657721.448	492236.4581
K34+980	2657422.428	491669.3803	K35+220	2657483.465	491883.2134	K35+440	2657530.603	492082.1426	K35+693.750	2657723.741	492238.4331
K34+990.849	2657430.746	491676.3442	K35+222.595	2657483.246	491885.7992	K35+448.998	2657536.822	492088.6394	K35+696.776	2657725.936	492240.5162
K35+000	2657437.823	491682.1464	K35+233.712	2657483.009	491896.9084	K35+460	2657543.465	492097.4007	K35+700	2657728.165	492242.8458
K35+020	2657453.289	491694.8274	K35+240	2657483.378	491903.185	K35+472.828	2657549.742	492108.5745	K35+716.776	2657738.518	492256.0339
K35+022.378	2657455.127	491696.335	K35+244.828	2657483.908	491907.9837	K35+480	2657552.827	492115.0491	K35+720	2657740.413	492258.6422

编制：王韬　　　　复核：陈保伟　　　　图号：S2-10

逐　桩　坐　标　表

县道X347线新丰县仓前至下河洞（沙田路口至长春段）公路改造工程　　　　第 3 页　共 4 页

桩　号	坐　标		桩　号	坐　标		桩　号	坐　标		桩　号	坐　标	
	N (X)	E (Y)		N (X)	E (Y)		N (X)	E (Y)		N (X)	E (Y)
K35+724.229	2657742.898	492262.0639	K35+960	2657878.419	492404.057	K36+200	2657737.703	492597.1662	K36+506.233	2657641.574	492886.1363
K35+740	2657752.465	492274.5977	K35+961.797	2657877.467	492405.581	K36+220	2657727.803	492614.5435	K36+520	2657638.376	492899.526
K35+749.229	2657758.746	492281.3536	K35+973.273	2657870.877	492414.9718	K36+227.568	2657723.949	492621.0569	K36+531.233	2657635.067	492910.2567
K35+760	2657767.065	492288.1785	K35+980	2657866.631	492420.1886	K36+240	2657717.63	492631.763	K36+535.478	2657633.54	492914.2173
K35+764.328	2657770.686	492290.5473	K35+998.273	2657854.292	492433.6635	K36+252.568	2657711.612	492642.7951	K36+539.723	2657631.846	492918.1095
K35+779.428	2657784.318	492296.9722	K36+000	2657853.106	492434.918	K36+260	2657708.374	492649.4838	K36+540	2657631.73	492918.3608
K35+780	2657784.86	492297.1568	K36+020	2657839.736	492449.7903	K36+266.437	2657705.788	492655.3787	K36+560	2657622.029	492935.8372
K35+800	2657804.342	492301.5749	K36+023.146	2657837.696	492452.1857	K36+280	2657701.022	492668.0732	K36+564.723	2657619.54	492939.8508
K35+804.428	2657808.716	492302.2623	K36+040	2657827.071	492465.2667	K36+280.307	2657700.926	492668.364	K36+580	2657611.822	492953.0298
K35+820	2657824.104	492304.6511	K36+048.019	2657822.197	492471.6343	K36+300	2657695.458	492687.2796	K36+589.723	2657607.92	492961.9274
K35+824.668	2657828.717	492305.3672	K36+060	2657814.907	492481.1418	K36+305.307	2657694.124	492692.4158	K36+597.132	2657605.905	492969.0522
K35+840	2657843.772	492308.2274	K36+062.929	2657813.096	492483.4432	K36+320	2657690.271	492706.5947	K36+600	2657605.373	492971.8697
K35+849.668	2657852.901	492311.3788	K36+077.838	2657803.7	492495.0193	K36+335.387	2657685.863	492721.3357	K36+604.542	2657604.82	492976.3764
K35+856.468	2657858.875	492314.6136	K36+080	2657802.317	492496.6807	K36+340	2657684.467	492725.7329	K36+620	2657605.184	492991.8079
K35+860	2657861.774	492316.6288	K36+100	2657789.519	492512.0498	K36+360	2657678.023	492744.6654	K36+629.542	2657606.359	493001.2766
K35+863.268	2657864.314	492318.6851	K36+103.130	2657787.516	492514.4551	K36+365.467	2657676.151	492749.8015	K36+640	2657607.756	493011.6411
K35+880	2657875.258	492331.2873	K36+120	2657776.886	492527.5535	K36+380	2657671.345	492763.5166	K36+641.316	2657607.932	493012.9454
K35+888.268	2657879.898	492338.1309	K36+128.130	2657772.063	492534.0972	K36+393.750	2657667.23	492776.6358	K36+660	2657609.888	493031.5203
K35+900	2657886.125	492348.0694	K36+133.067	2657769.297	492538.1868	K36+400	2657665.499	492782.641	K36+666.316	2657609.976	493037.8345
K35+913.268	2657891.09	492360.3272	K36+138.004	2657766.668	492542.3652	K36+420	2657660.552	492802.0177	K36+672.534	2657609.596	493044.0394
K35+919.294	2657891.946	492366.2844	K36+140	2657765.644	492544.0783	K36+422.034	2657660.1	492804.0008	K36+678.752	2657608.736	493050.1961
K35+920	2657891.979	492366.9893	K36+160	2657756.253	492561.7319	K36+440	2657656.147	492821.5266	K36+680	2657608.506	493051.4225
K35+925.320	2657891.769	492372.3001	K36+163.004	2657754.913	492564.4207	K36+460	2657651.746	492841.0365	K36+700	2657603.015	493070.637
K35+940	2657887.668	492386.3391	K36+180	2657747.186	492579.558	K36+480	2657647.346	492860.5464	K36+703.752	2657601.789	493074.1835
K35+950.320	2657883.158	492395.6196	K36+195.286	2657739.976	492593.0364	K36+500	2657642.946	492880.0563	K36+720	2657596.951	493089.6873

编制：　　　　　　复核：　　　　　　图号：S2-10

逐 桩 坐 标 表

县道X347线新丰县仓前至下河洞（沙田路口至长春段）公路改造工程

第 4 页 共 4 页

桩 号	坐 标		桩 号	坐 标		桩 号	坐 标		桩 号	坐 标	
	N (X)	E (Y)		N (X)	E (Y)		N (X)	E (Y)		N (X)	E (Y)
K36+728.752	2657595.388	493098.2926	K36+941.607	2657560.39	493298.107	K37+187.547	2657599.328	493507.635			
K36+730.587	2657595.215	493100.1188	K36+943.130	2657559.551	493299.3774	K37+190.777	2657602.144	493509.216			
K36+732.421	2657595.103	493101.9497	K36+960	2657551.447	493314.161	K37+194.006	2657605.019	493510.6858			
K36+740	2657595.222	493109.5235	K36+968.130	2657547.991	493321.5195	K37+200	2657610.492	493513.127			
K36+757.421	2657597.689	493126.7599	K36+980	2657543.12	493332.3436	K37+219.006	2657628.462	493519.297			
K36+760	2657598.145	493129.2981	K36+993.130	2657538.624	493344.6716	K37+220	2657629.411	493519.5923			
K36+780	2657601.242	493149.0538	K36+995.709	2657537.936	493347.1573	K37+240	2657648.272	493526.2185			
K36+782.421	2657601.509	493151.4599	K36+998.288	2657537.325	493349.6629	K37+244.006	2657651.919	493527.8751			
K36+790.592	2657602.158	493159.6047	K37+000	2657536.962	493351.3359	K37+260	2657665.594	493536.1232			
K36+798.764	2657602.41	493167.7713	K37+020	2657534.471	493371.1663	K37+266.234	2657670.466	493540.0103			
K36+800	2657602.413	493169.0076	K37+023.288	2657534.222	493374.4449	K37+280	2657680.134	493549.7894			
K36+820	2657601.585	493188.9868	K37+040	2657532.971	493391.11	K37+288.461	2657685.245	493556.5279			
K36+823.764	2657601.331	493192.7419	K37+060	2657531.474	493411.0538	K37+300	2657691.192	493566.4101			
K36+840	2657600.228	493208.9407	K37+069.560	2657530.758	493420.5866						
K36+859.360	2657598.913	493228.2556	K37+080	2657530.193	493431.0099						
K36+860	2657598.869	493228.8945	K37+094.560	2657531.851	493445.4211						
K36+880	2657596.219	493248.6863	K37+098.916	2657533.321	493449.5185						
K36+884.360	2657594.931	493252.8497	K37+100	2657533.765	493450.5078						
K36+887.222	2657593.876	493255.5102	K37+103.271	2657535.288	493453.4018						
K36+890.085	2657592.654	493258.0981	K37+120	2657546.232	493465.9593						
K36+900	2657587.322	493266.4425	K37+128.271	2657552.581	493471.2595						
K36+915.085	2657577.413	493277.8073	K37+140	2657561.683	493478.6574						
K36+920	2657574.066	493281.4073	K37+160	2657577.202	493491.2727						
K36+940	2657561.299	493296.7819	K37+162.547	2657579.179	493492.8793						
K36+940.085	2657561.251	493296.8513	K37+180	2657592.985	493503.549						

编制：

复核：

图号：S2-10

控制测量成果表

县道X347线新丰县仓前至下河洞（沙田路口至长春段）公路改造工程

第 1 页　共 1 页

编号	坐　标		高程	编号	坐　标		高程	编号	坐　标		高程	编号	坐　标		高程
	N (X)	E (Y)	G (H)		N (X)	E (Y)	G (H)		N (X)	E (Y)	G (H)		N (X)	E (Y)	G (H)
S1	2656229.375	491720.294	206.624												
S2	2657757.663	492281.082	198.381												
S3	2657901.319	493875.677	230.527												
										注：本表坐标系采用国家2000坐标系，高程系1985国家高程基准。					

编制：陈保伟　　　　复核：王超　　　　图号：S2-11

拆迁建筑物表

县道X347线新丰县仓前至下河洞（沙田路口至长春段）公路改造工程　　　　第 1 页　共 1 页

里　程　桩　号	所属县、镇	建筑物种类											备注
		砖瓦房		砼房		围墙	坟墓	简易房		棚房		庙宇	
		(平方米)	(间)	(平方米)	(间)	(米)	(座)	(平方米)	(间)	(平方米)	(间)	(间)	
K34+020 ~ K35+000	新丰县					35				55.99	4		
K35+000 ~ K36+000	新丰县					42							
K36+000 ~ K37+310	新丰县					8							
合计						85				56	4		

编制:　　　　　　　　复核：　　　　　　　　图号：S2-12

拆迁电力电讯及其它管线设施表

县道X347线新丰县仓前至下河洞（沙田路口至长春段）公路改造工程　　第 1 页　共 1 页

序号	桩号	所属县、镇	拆迁种类及数量													备　注
			拆迁高压电力线			拆迁低压电力线		变压器	路灯	单悬臂指路牌	拆迁电讯线		自来水管	国防地下光缆	中国移动/电信地下光缆	
			砼电杆	铁塔	拆迁长度	砼电杆	拆迁长度				砼电杆	拆迁长度				
			（根）	（座）	（m）	（根）	（m）	（个）	（座）	（座）	（根）	（m）	（m）	（m）	（m）	
1	K34+020 ~ K35+000	新丰县				4	120		22				100		25	
2	K35+000 ~ K36+000	新丰县				7	210		19				80		35	
3	K36+000 ~ K37+310	新丰县				2	60		35				50			
4																
5																
6																
7																
8																
9																
10																
11																
12																
13																
14																
15																
16																
17	**合计**					13	390		76				230		60	
18																
19																
20																
21																
22																

编制：　　　　复核：　　　　图号：S2-13

交通标志材料汇总表

县道X347线新丰县仓前至下河洞（沙田路口至长春段）公路改造工程　　　　第 1 页　共 1 页

序号	标志类型	设置个数	立柱构件	面板构件	反光膜	凸面镜	太阳能黄闪灯	标志基础(一)		标志基础(二)			备 注
								基础钢构件	基础C25砼	基础钢构件	基础C25砼	⌀8钢筋	
			kg	kg	m2	个	套	kg	m³	kg	m³	kg	
1	○80	14	331.35	80.08	7.04			173.88	4.03				
2	△70+□70x35	41	1331.68	254.61	18.74			509.22	11.81				
3	黄闪灯	10	214.20				10		1.30				
4	凸面镜	3	71.00	4.51		3		37.26	0.86				
5	○80+□53x34	4	209.76	71.28	2.72					98.40	2.88	7.80	
6													
7													
8													
9													
10													
11													
12													
13													
14													
15													
18													
19													
20													
21													
22													
23	合计	72	2158	410.482	28.499	3	10	720.36	18.004	98.4	2.88	7.8	
24													
25													

编制：　　　　复核：　　　　图号：S2-14
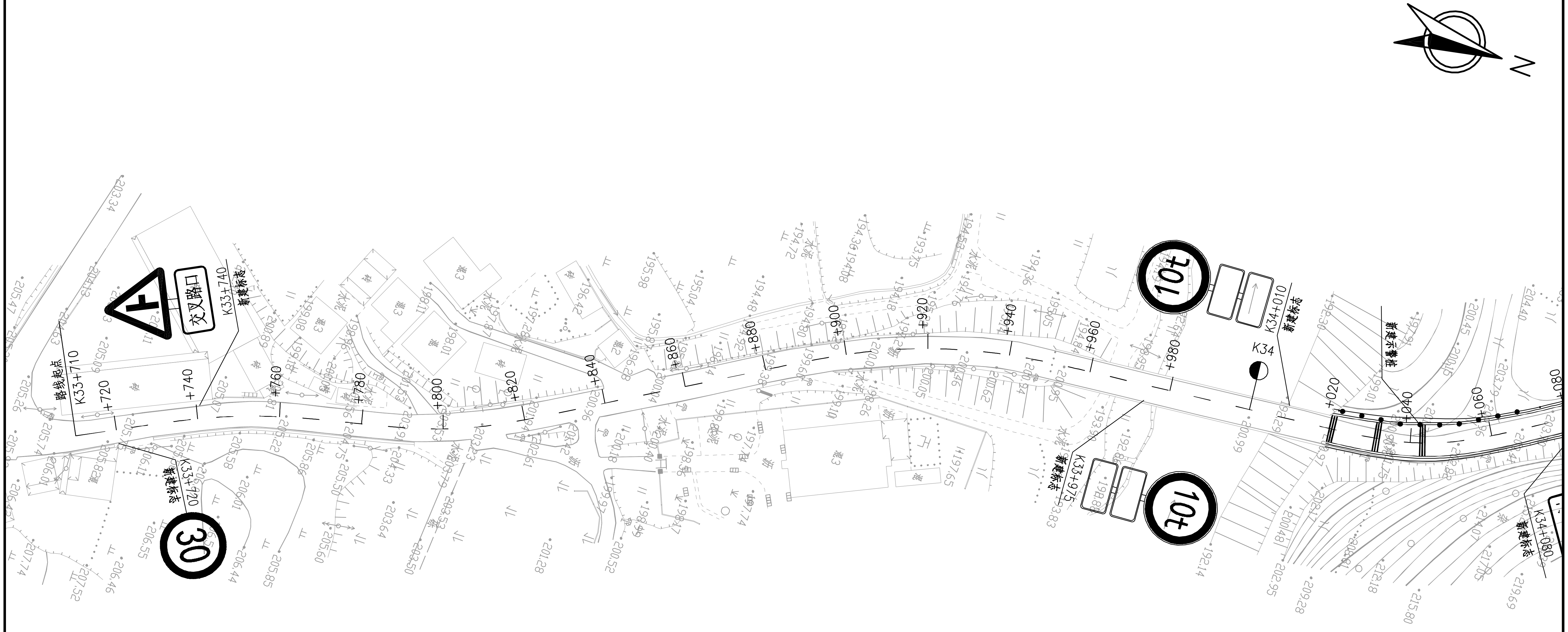
广东泛珠勘察设计有限公司	县道X347线新丰县仓前至下河洞 （沙田路口至长春段）公路改造工程	交通工程平面布置图	设计		复核		审核		图号 S2-15

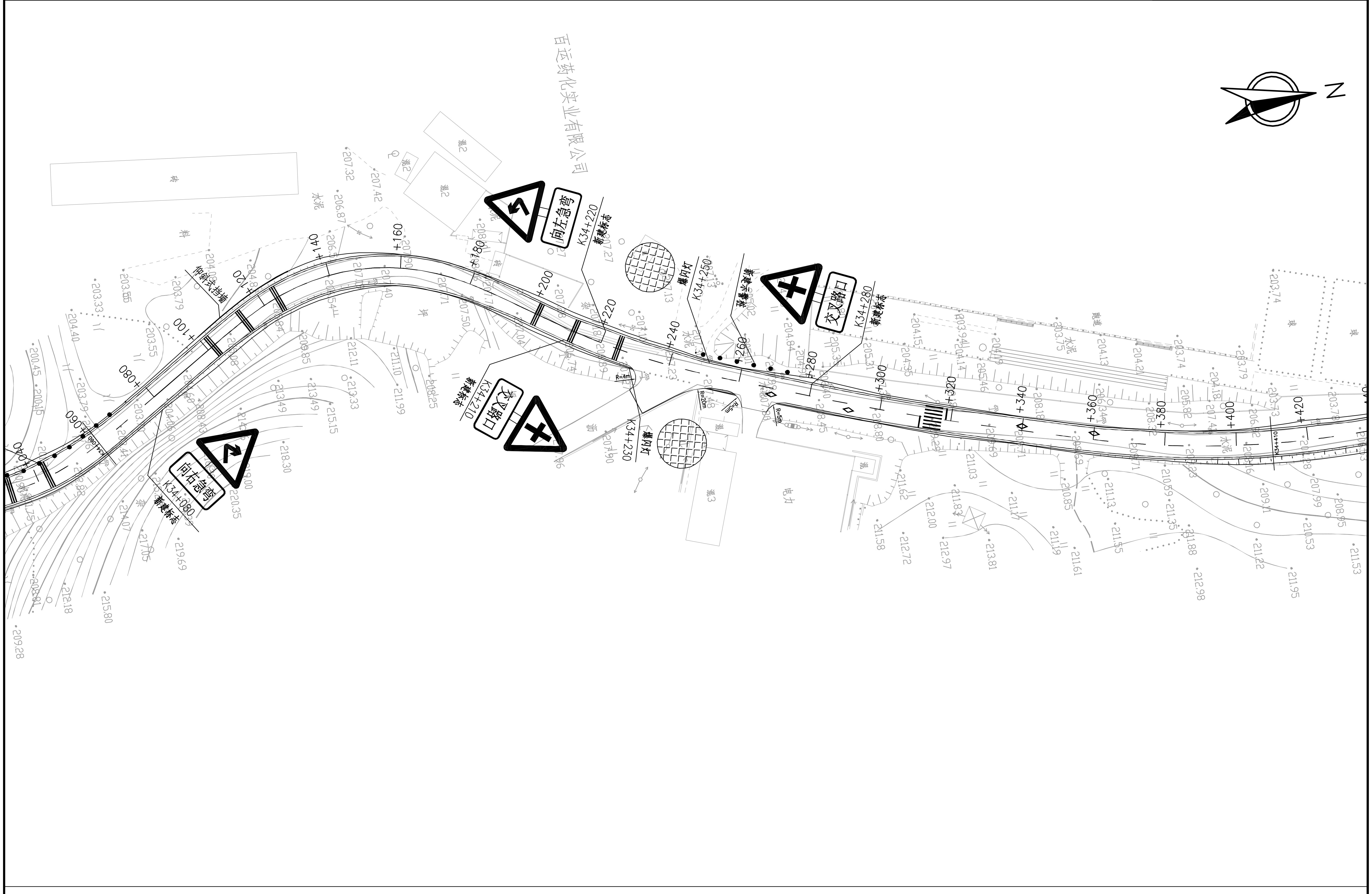

广东泛珠勘察设计有限公司	县道X347线新丰县仓前至下河洞 (沙田路口至长春段)公路改造工程	交通工程平面布置图	设计	复核	审核	图号	S2-15

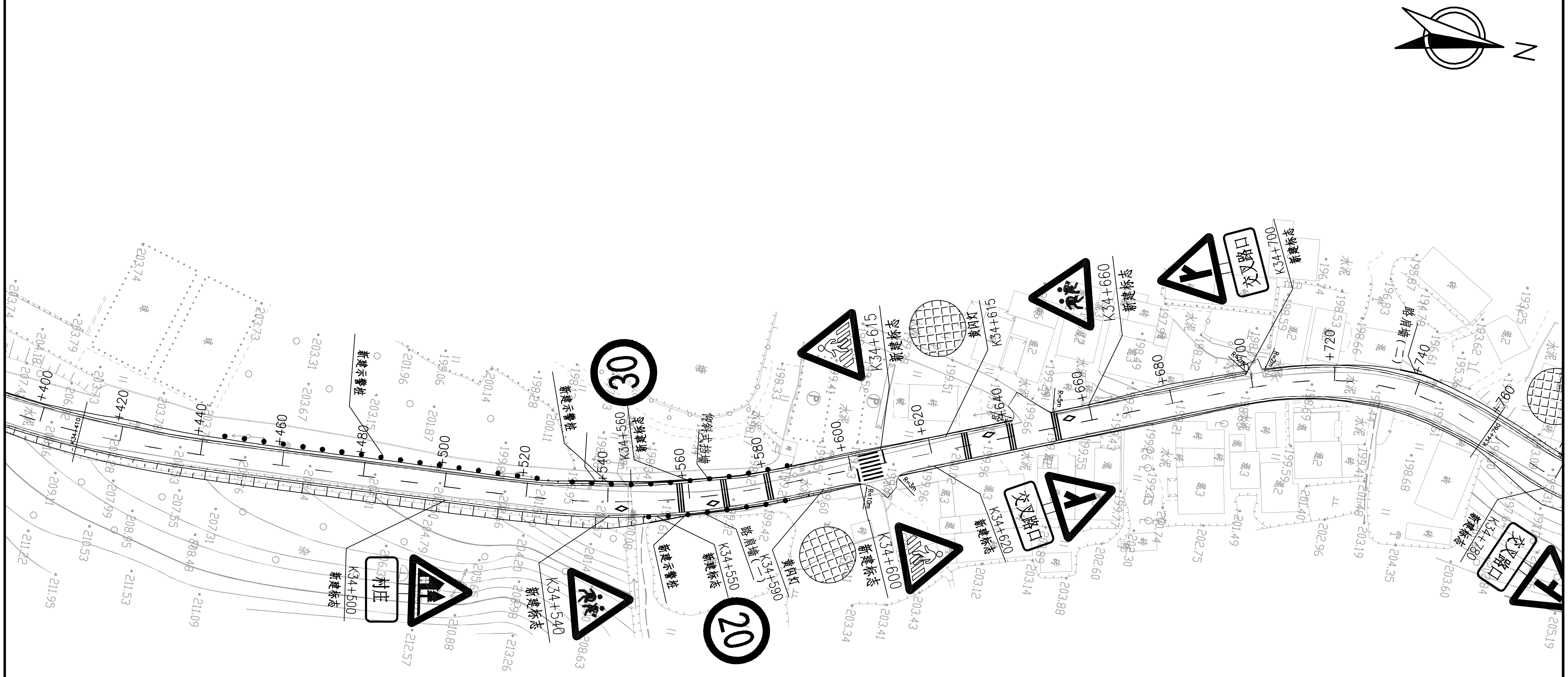

广东泛珠勘察设计有限公司	县道X347线新丰县仓前至下河洞 （沙田路口至长春段）公路改造工程	交通工程平面布置图	设计		复核		审核		图号 S2-15

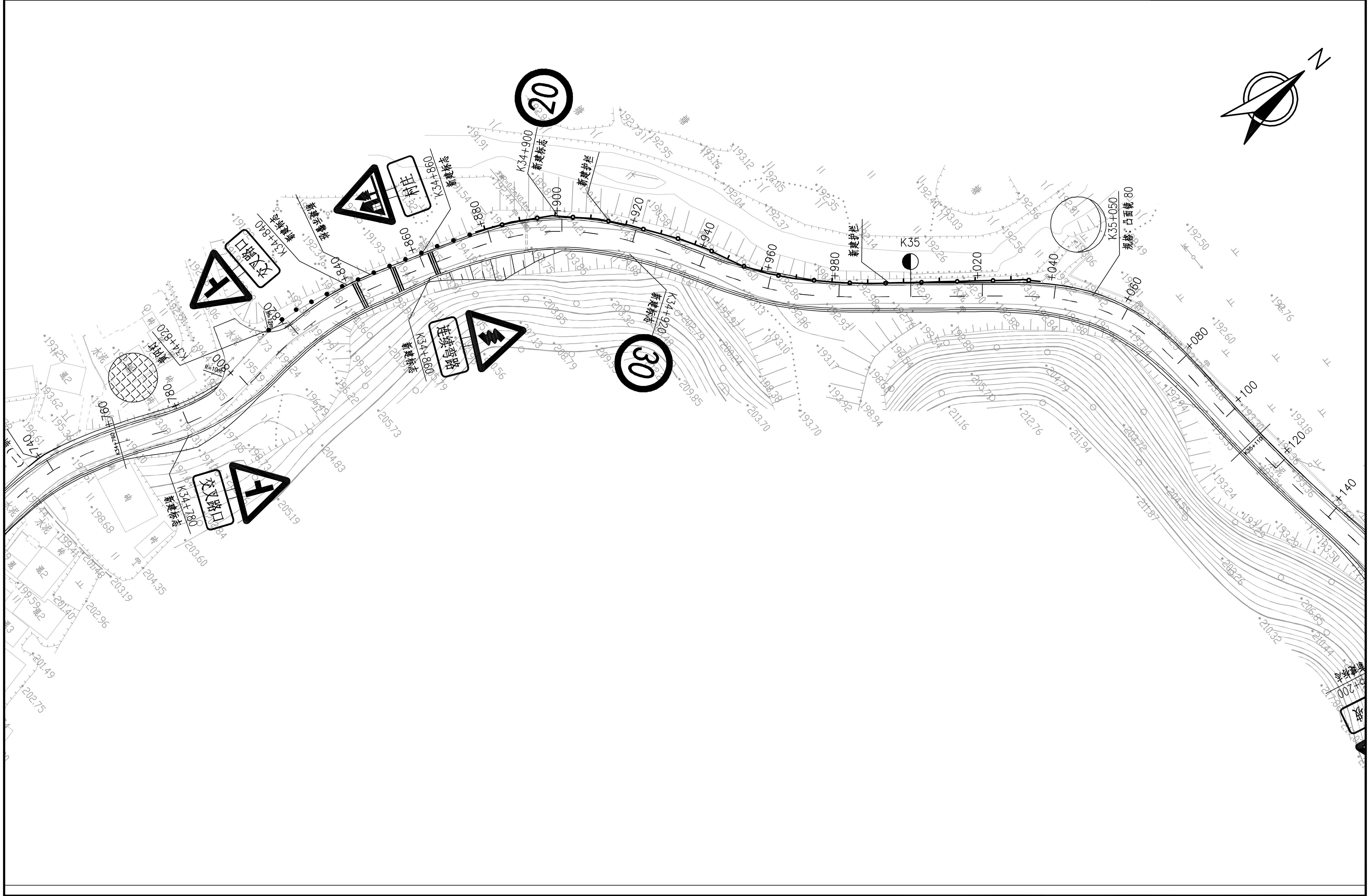

广东泛珠勘察设计有限公司	县道X347线新丰县仓前至下河洞 （沙田路口至长春段）公路改造工程	交通工程平面布置图	设计	王韬	复核	陈洋伟	审核	吴清芳	图号	S2-15

K35+110~K35+460

第 5 页 共 11 页

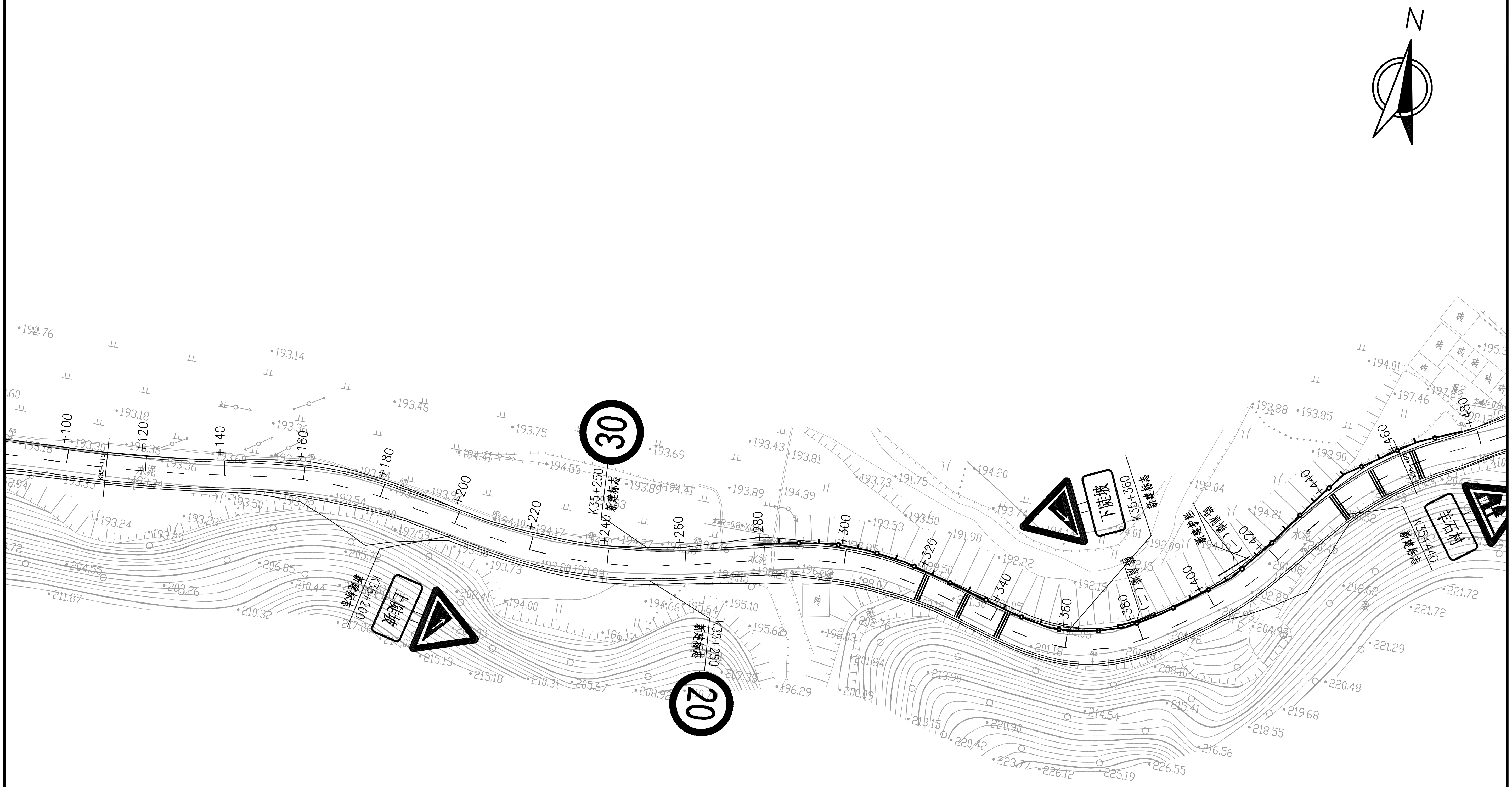

广东泛珠勘察设计有限公司	县道X347线新丰县仓前至下河洞 （沙田路口至长春段）公路改造工程	交通工程平面布置图	设计	王韬	复核	陈华伟	审核	吴清芳	图号	S2-15

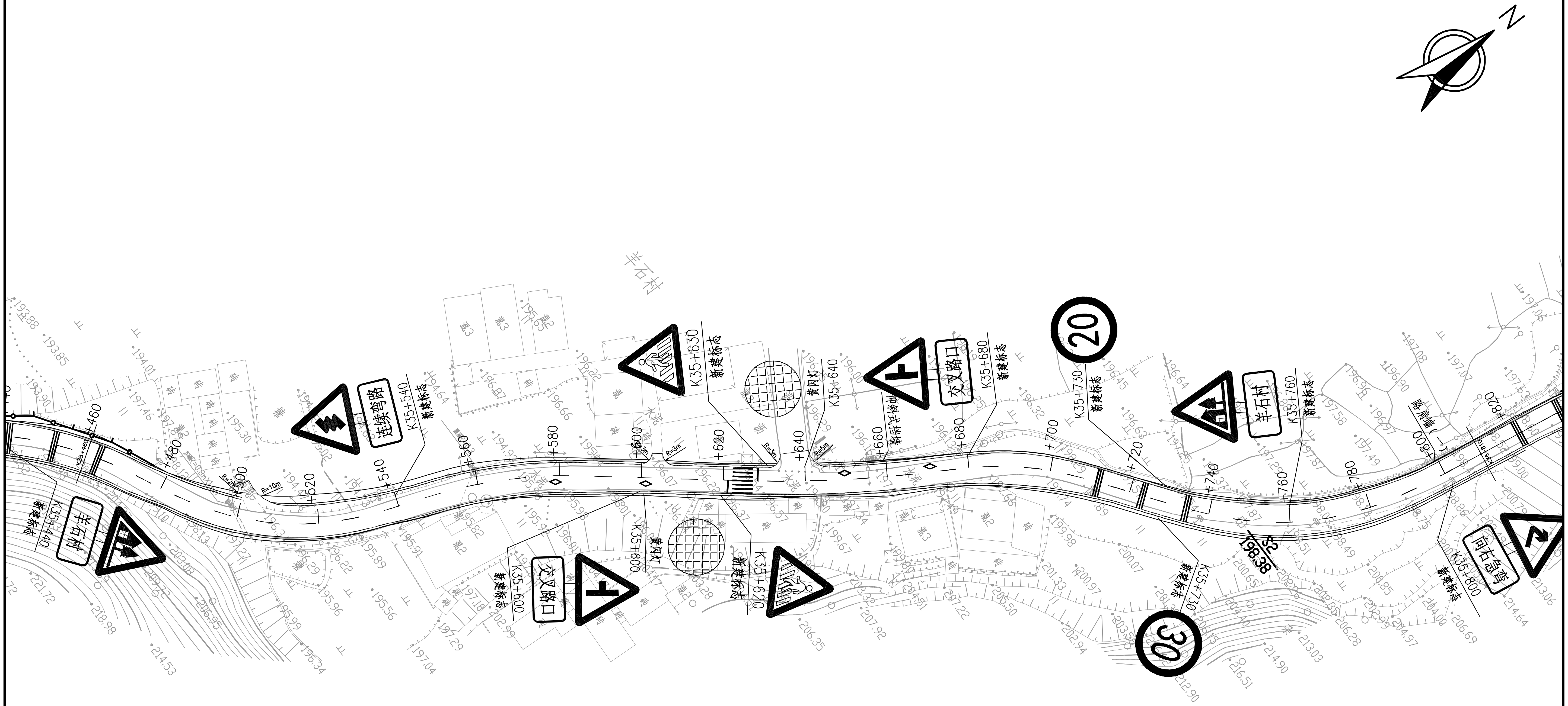

广东泛珠勘察设计有限公司	县道X347线新丰县仓前至下河洞 （沙田路口至长春段）公路改造工程	交通工程平面布置图	设计	王韬	复核	陈华伟	审核	吴清芳	图号	S2-15

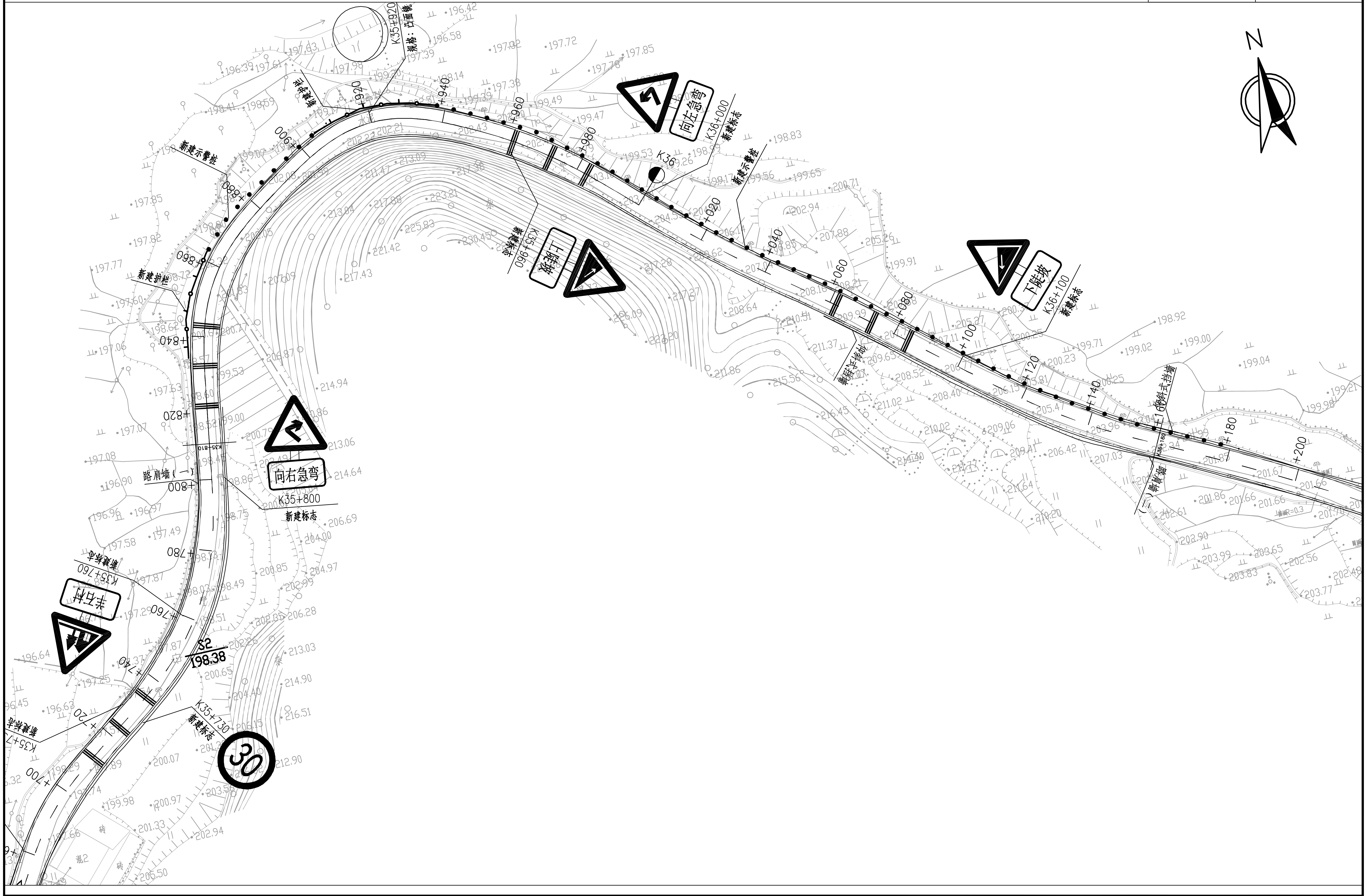

广东泛珠勘察设计有限公司	县道X347线新丰县仓前至下河洞 （沙田路口至长春段）公路改造工程	交通工程平面布置图	设计	王韬	复核	陈保伟	审核	吴清芳	图号	S2-15

K36+160~K36+510	
第 8 页	共 11 页

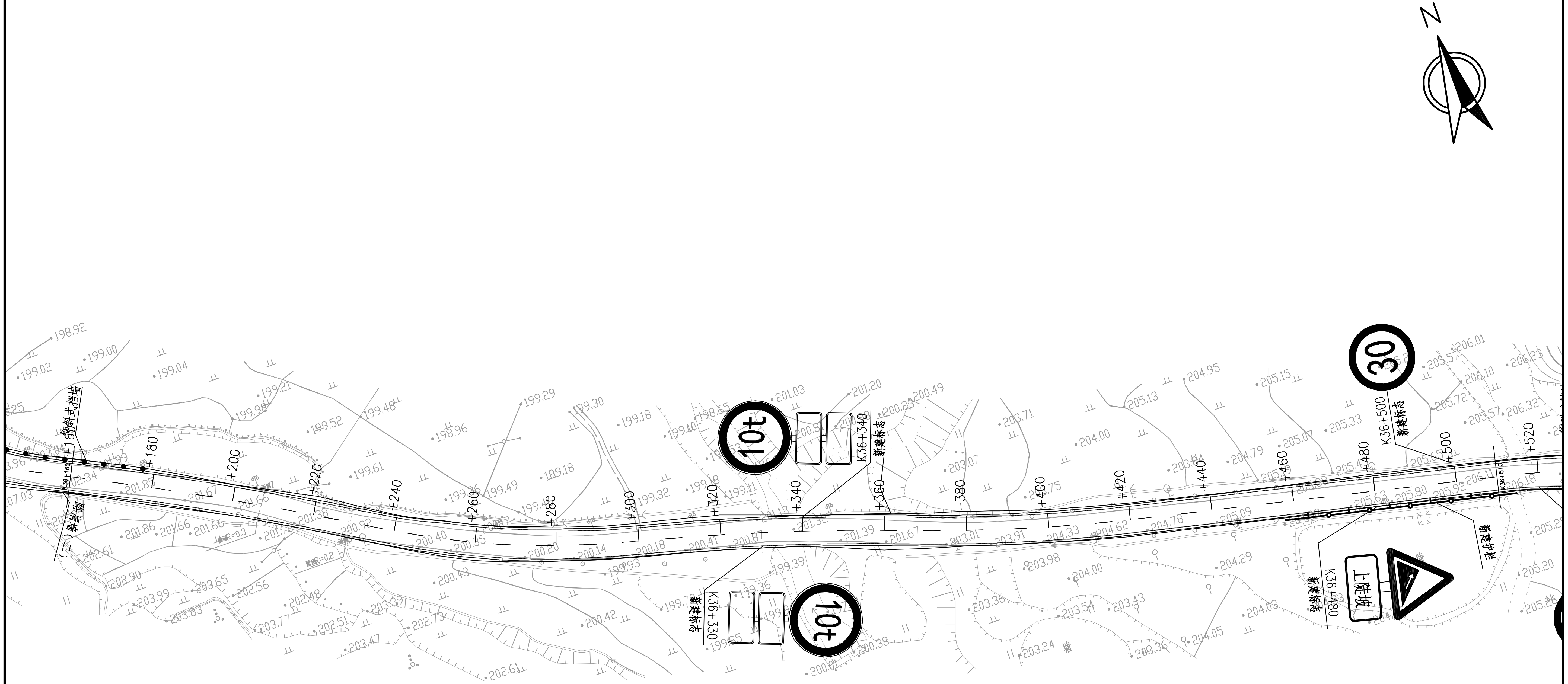

广东泛珠勘察设计有限公司	县道X347线新丰县仓前至下河洞 （沙田路口至长春段）公路改造工程	交通工程平面布置图	设计		复核		审核		图号 S2-15

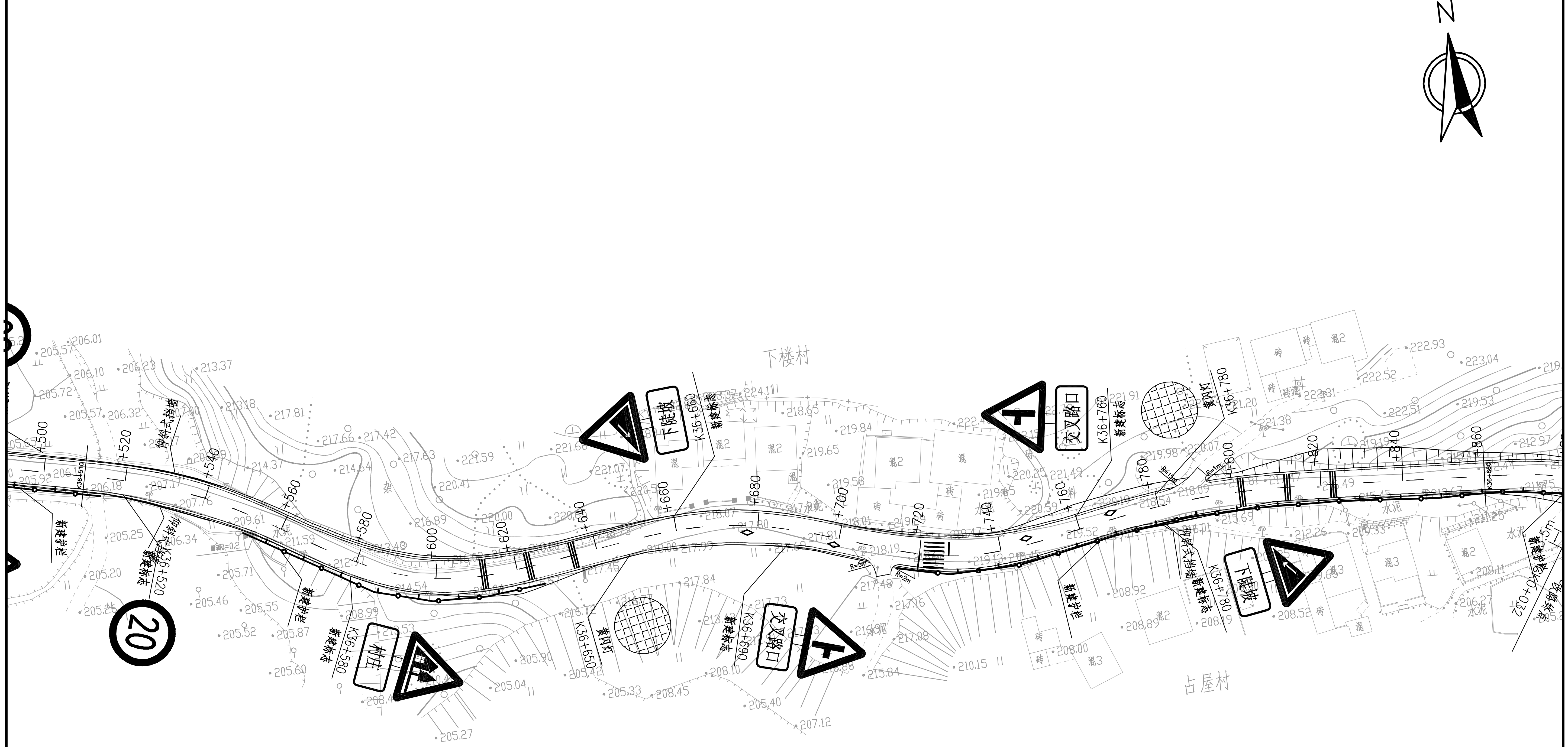

广东泛珠勘察设计有限公司

县道X347线新丰县仓前至下河洞
(沙田路口至长春段) 公路改造工程

交通工程平面布置图

设计 王韬

复核

审核

图号 S2-15

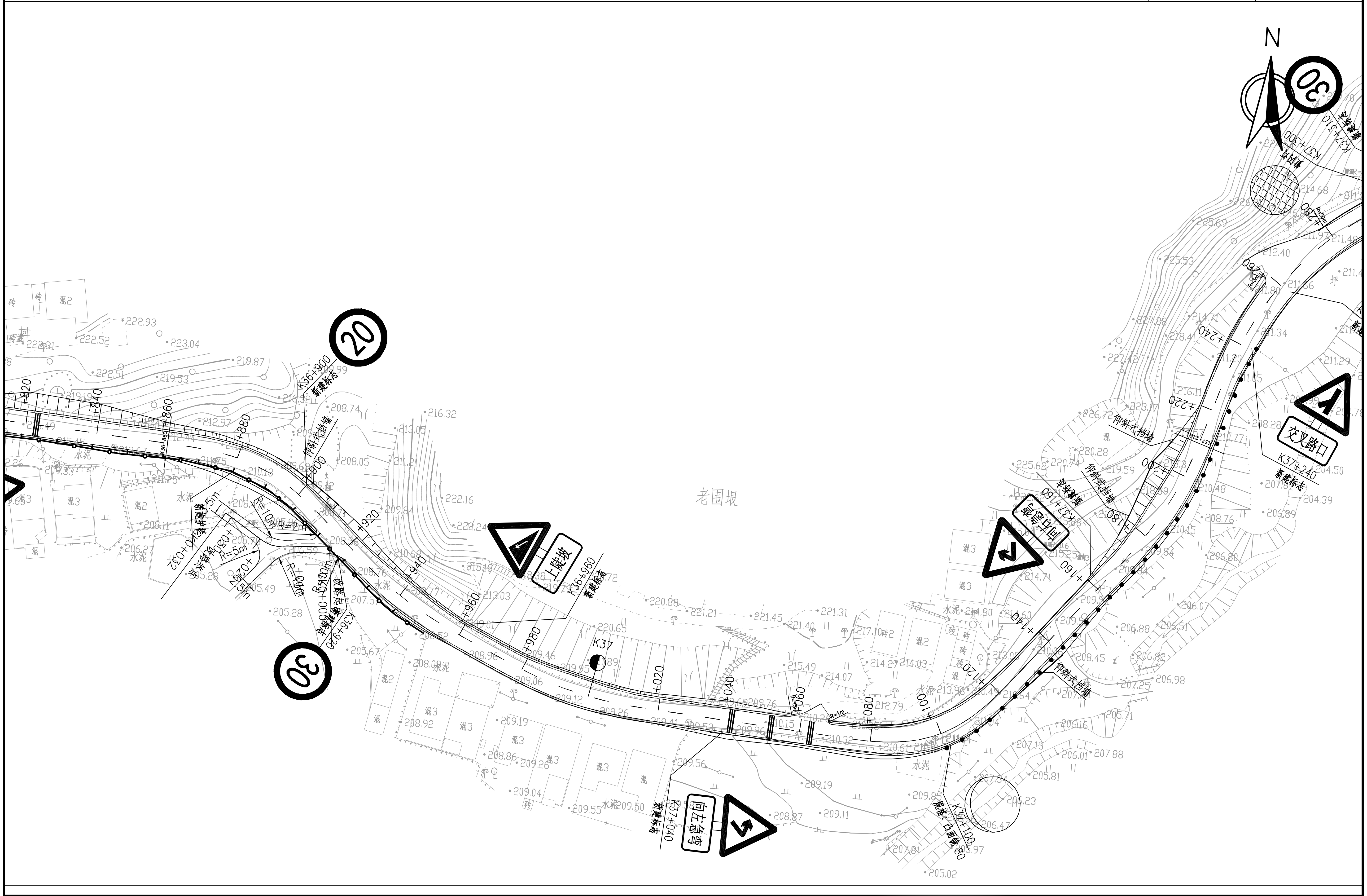

广东泛珠勘察设计有限公司	县道X347线新丰县仓前至下河洞 （沙田路口至长春段）公路改造工程	交通工程平面布置图	设计	王超	复核	陈华伟	审核		图号	S2-15

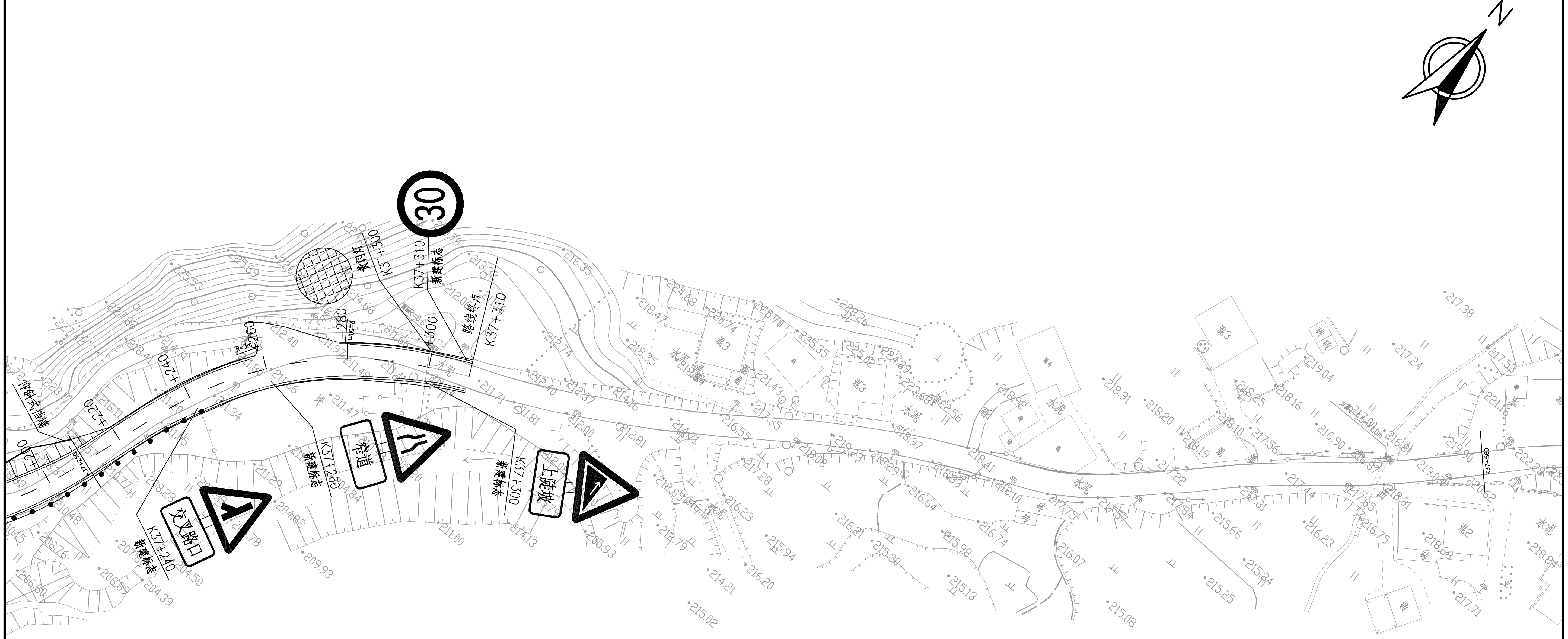

注：

1、本图尺寸均以m为单位。

2、本图比例1:500。

3、本图坐标系采用1980西安坐标系，高程采用1985国家高程基准。

广东泛珠勘察设计有限公司	县道X347线新丰县仓前至下河洞 （沙田路口至长春段）公路改造工程	交通工程平面布置图	设计	王韬	复核	陈华伟	审核	吴清芳	图号	S2-15

交通设施横断面布置图

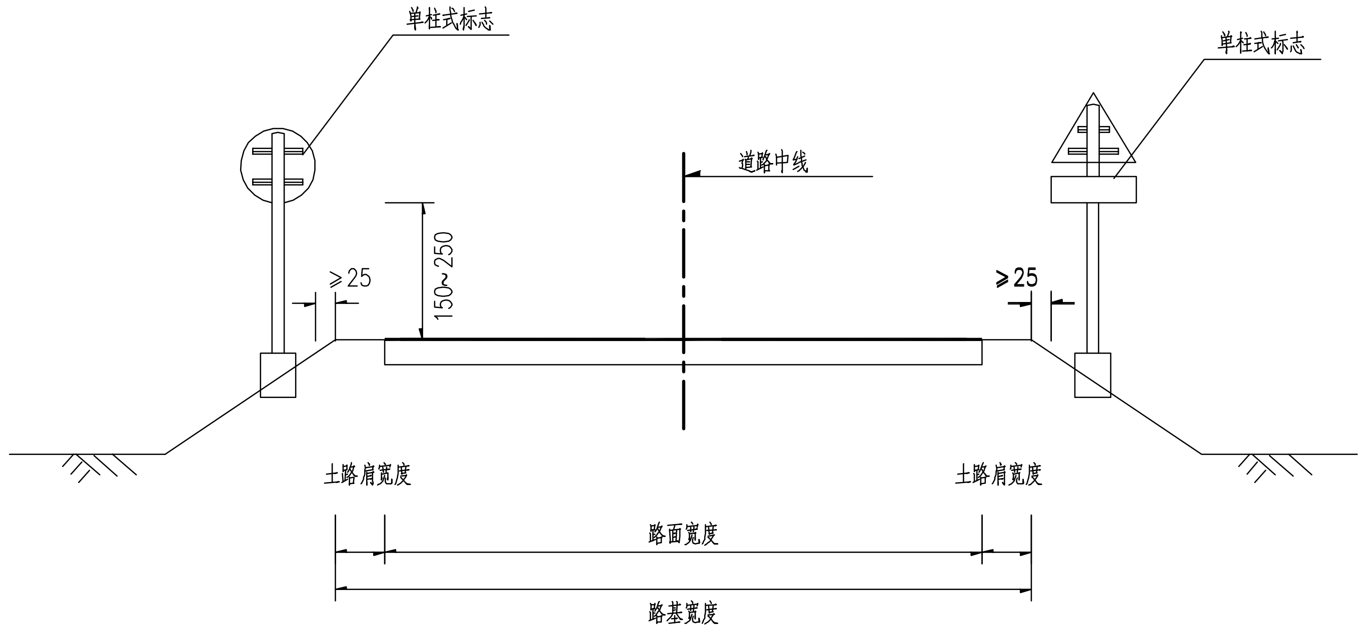

交通设施横断面布置图

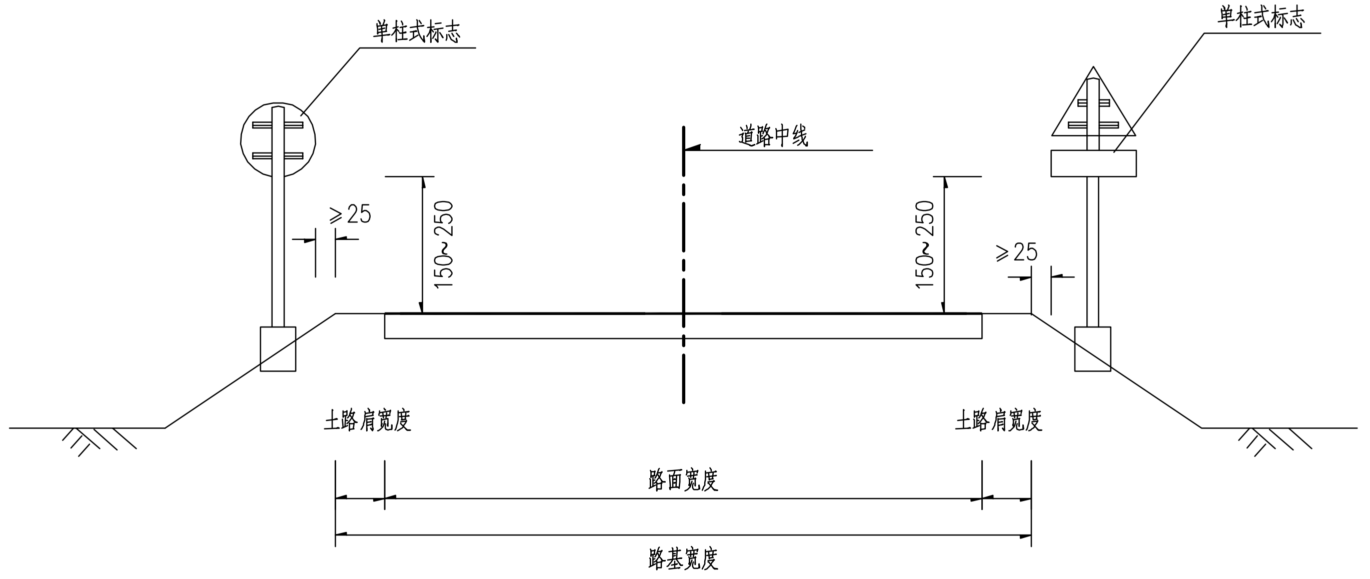

附注：

1.本图尺寸除注明外,余均以厘米计。

广东泛珠勘察设计有限公司	惠来县2024年农村公路安全设施精细化提升项目	安全设施布设横断面图	设计		复核		审核		图号	S2-16

标志设置一览表

县道X347线新丰县仓前至下河洞（沙田路口至长春段）公路改造工程 第 1 页 共 3 页

序号	桩 号	位 置		标志名称	标志内容	板面编号	板面尺寸	反光膜要求	支撑形式	备注
		左 侧	右 侧	(类型)		(国标编号)	(cm)			
1	K33+720		右 侧	禁止标志	限速30	禁 39	○80	V类反光	单柱式	新建
2	K33+740	左 侧		警告标志	交叉路口	警1-10	△70+口70x35	V类反光	单柱式	新建
3	K33+975		右 侧	警告标志+信息标志	限制重量+桥梁信息+桥梁名称	禁37、禁38	○80+□53x34	V类反光	单柱式	新建
4	K34+010	左 侧		警告标志+信息标志	限制重量+桥梁信息+桥梁名称	禁37、禁38	○80+□53x34	V类反光	单柱式	新建
5	K34+080		右 侧	警告标志	向右急弯路	警2-2	△70+口70x35	V类反光	单柱式	新建
6	K34+210		右 侧	警告标志	交叉路口	警1-1	△70+口70x35	V类反光	单柱式	新建
7	K34+220	左 侧		警告标志	向左急弯路	警2-1	△70+口70x35	V类反光	单柱式	新建
8	K34+280	左 侧		警告标志	交叉路口	警1-1	△70+口70x35	V类反光	单柱式	新建
9	K34+500		右 侧	警告标志	村庄	警 23	△70+口70x35	V类反光	单柱式	新建
10	K34+540		右 侧	警告标志	注意儿童	警 11	△70+口70x35	V类反光	单柱式	新建
11	K34+560	左 侧		禁止标志	限速30	禁 39	○80	V类反光	单柱式	新建
12	K34+550		右 侧	禁止标志	限速20	禁 39	○80	V类反光	单柱式	新建
13	K34+600		右 侧	警告标志	注意行人	警10	△70+口70x35	V类反光	单柱式	新建
14	K34+615	左 侧		警告标志	注意行人	警10	△70+口70x35	V类反光	单柱式	新建
15	K34+620		右 侧	警告标志	交叉路口	警1-3	△70+口70x35	V类反光	单柱式	新建
16	K34+660	左 侧		警告标志	注意儿童	警 11	△70+口70x35	V类反光	单柱式	新建
17	K34+700	左 侧		警告标志	交叉路口	警1-6	△70+口70x35	V类反光	单柱式	新建
18	K34+780		右 侧	警告标志	交叉路口	警1-9	△70+口70x35	V类反光	单柱式	新建
19	K34+840	左 侧		警告标志	交叉路口	警1-10	△70+口70x35	V类反光	单柱式	新建
20	K34+860		右 侧	警告标志	连续弯路	警4-1	△70+口70x35	V类反光	单柱式	新建
21	K34+860	左 侧		警告标志	村庄	警 23	△70+口70x35	V类反光	单柱式	新建
22	K34+900	左 侧		禁止标志	限速20	禁 39	○80	V类反光	单柱式	新建
23	K34+920		右 侧	禁止标志	限速30	禁 39	○80	V类反光	单柱式	新建
24	K35+200		右 侧	警告标志	上陡坡	警5-1	△70+口70x35	V类反光	单柱式	新建

编制： 复核： 图号：S2-17

标志设置一览表

县道X347线新丰县仓前至下河洞（沙田路口至长春段）公路改造工程　　　　第 2 页　共 3 页

序号	桩　号	位　置		标志名称	标志内容	板面编号	板面尺寸	反光膜要求	支撑形式	备注
		左 侧	右 侧	(类型)		(国标编号)	(cm)			
25	K35+250	左　侧		禁止标志	限速30	禁　39	○80	V类反光	单柱式	新建
26	K35+250		右　侧	禁止标志	限速20	禁　39	○80	V类反光	单柱式	新建
27	K35+360	左　侧		警告标志	下陡坡	警5-2	△70+□70x35	V类反光	单柱式	新建
28	K35+440		右　侧	警告标志	村庄	警　23	△70+□70x35	V类反光	单柱式	新建
29	K35+540	左　侧		警告标志	连续弯路	警4-1	△70+□70x35	V类反光	单柱式	新建
30	K35+600		右　侧	警告标志	交叉路口	警1-9	△70+□70x35	V类反光	单柱式	新建
31	K35+620		右　侧	警告标志	注意行人	警10	△70+□70x35	V类反光	单柱式	新建
32	K35+630	左　侧		警告标志	注意行人	警10	△70+□70x35	V类反光	单柱式	新建
33	K35+680	左　侧		警告标志	交叉路口	警1-10	△70+□70x35	V类反光	单柱式	新建
34	K35+730		右　侧	禁止标志	限速30	禁　39	○80	V类反光	单柱式	新建
35	K35+730	左　侧		禁止标志	限速20	禁　39	○80	V类反光	单柱式	新建
36	K35+760	左　侧		警告标志	村庄	警　23	△70+□70x35	V类反光	单柱式	新建
37	K35+800		右　侧	警告标志	向右急弯路	警2-2	△70+□70x35	V类反光	单柱式	新建
38	K35+960		右　侧	警告标志	上陡坡	警5-1	△70+□70x35	V类反光	单柱式	新建
39	K36+000	左　侧		警告标志	向左急弯路	警2-1	△70+□70x35	V类反光	单柱式	新建
40	K36+100	左　侧		警告标志	下陡坡	警5-2	△70+□70x35	V类反光	单柱式	新建
41	K36+330		右　侧	警告标志+信息标志	限制重量+桥梁信息+桥梁名称	禁37、禁38	○80+□53x34	V类反光	单柱式	新建
42	K36+340	左　侧		警告标志+信息标志	限制重量+桥梁信息+桥梁名称	禁37、禁38	○80+□53x34	V类反光	单柱式	新建
43	K36+480		右　侧	警告标志	上陡坡	警5-1	△70+□70x35	V类反光	单柱式	新建
44	K36+500	左　侧		禁止标志	限速30	禁　39	○80	V类反光	单柱式	新建
45	K36+520		右　侧	禁止标志	限速20	禁　39	○80	V类反光	单柱式	新建
46	K36+580		右　侧	警告标志	村庄	警　23	△70+□70x35	V类反光	单柱式	新建
47	K36+660		右　侧	警告标志	下陡坡	警5-2	△70+□70x35	V类反光	单柱式	新建
48	K36+690		右　侧	警告标志	交叉路口	警1-10	△70+□70x35	V类反光	单柱式	新建

编制：　　　　复核：　　　　图号：S2-17

标志设置一览表

县道X347线新丰县仓前至下河洞（沙田路口至长春段）公路改造工程　　　　第 3 页　共 3 页

序号	桩 号	位 置		标志名称	标志内容	板面编号	板面尺寸	反光膜要求	支撑形式	备注
		左 侧	右 侧	(类型)		(国标编号)	(cm)			
49	K36+760	左 侧		警告标志	交叉路口	警1-9	△70+口70x35	V类反光	单柱式	新建
50	K36+780		右 侧	警告标志	下陡坡	警5-2	△70+口70x35	V类反光	单柱式	新建
51	K36+900	左 侧		禁止标志	限速20	禁 39	○80	V类反光	单柱式	新建
52	K36+920		右 侧	禁止标志	限速30	禁 39	○80	V类反光	单柱式	新建
53	K36+960	左 侧		警告标志	上陡坡	警5-1	△70+口70x35	V类反光	单柱式	新建
54	K37+040		右 侧	警告标志	向左急弯路	警2-1	△70+口70x35	V类反光	单柱式	新建
55	K37+160	左 侧		警告标志	向右急弯路	警2-2	△70+口70x35	V类反光	单柱式	新建
56	K37+240		右 侧	警告标志	交叉路口	警1-3	△70+口70x35	V类反光	单柱式	新建
57	K37+260		右 侧	警告标志	窄道	警7-1	△70+口70x35	V类反光	单柱式	新建
58	K37+310	左 侧		禁止标志	限速30	禁 39	○80	V类反光	单柱式	新建
59	K37+300		右 侧	警告标志	上陡坡	警5-1	△70+口70x35	V类反光	单柱式	新建
60										
61										
62										
63										
64										
65										
66										
67										
68										
69										
70										
71										
72										

编制：　　　　复核：　　　　图号：S2-17

黄闪灯设置一览表

县道X347线新丰县仓前至下河洞（沙田路口至长春段）公路改造工程

第 1 页 共 1 页

序号	设置桩号	设置位置(左侧、右侧)	工程名称	单位	数量	备注
1	K34+230	右侧	黄闪灯	个	1	
2	K34+250	左侧	黄闪灯	个	1	
3	K34+590	右侧	黄闪灯	个	1	
4	K34+615	左侧	黄闪灯	个	1	
5	K34+820	左侧	黄闪灯	个	1	
6	K35+600	右侧	黄闪灯	个	1	
7	K35+640	左侧	黄闪灯	个	1	
8	K36+650	右侧	黄闪灯	个	1	
9	K36+780	左侧	黄闪灯	个	1	
10	K37+300	左侧	黄闪灯	个	1	
11						
12						
13						
14						
15						
16						
17						
18						
19						
20						
21						
22						
23						
24						
25	**合计**		**黄闪灯**	**个**	**10**	

序号	设置桩号	设置位置(左侧、右侧)	工程名称	单位	数量	备注
1						
2						
3						
4						
5						
6						
7						
8						
9						
10						
11						
12						
13						
14						
15						
16						
17						
18						
19						
20						
21						
22						
23						
24						
25						

编制：

复核：

图号：S2-18

凸面镜设置一览表

县道X347线新丰县仓前至下河洞（沙田路口至长春段）公路改造工程

第 1 页 共 1 页

序号	设置桩号	设置位置(左侧、右侧)	工程名称	单位	数量	备注
1	K35+050	左侧	凸面镜	个	1	
2	K35+920	左侧	凸面镜	个	1	
3	K37+100	右侧	凸面镜	个	1	
4						
5						
6						
7						
8						
9						
10						
11						
12						
13						
14						
15						
16						
17						
18						
19						
20						
21						
22						
23						
24						
25	**合计**		**凸面镜**	**个**	**3**	

序号	设置桩号	设置位置(左侧、右侧)	工程名称	单位	数量	备注
1						
2						
3						
4						
5						
6						
7						
8						
9						
10						
11						
12						
13						
14						
15						
16						
17						
18						
19						
20						
21						
22						
23						
24						
25						

编制：

复核：

图号：S2-19

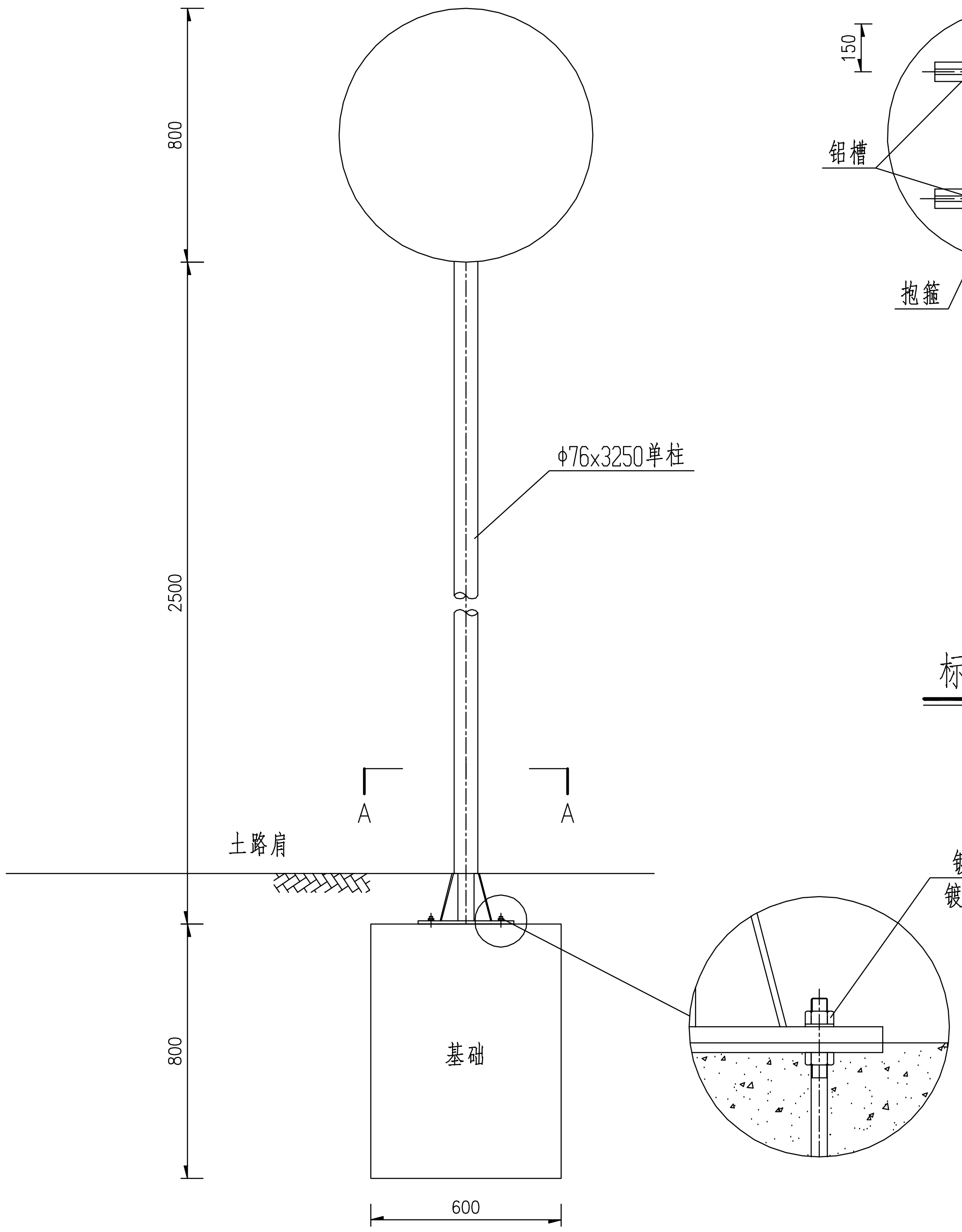

标志立面图 1:20

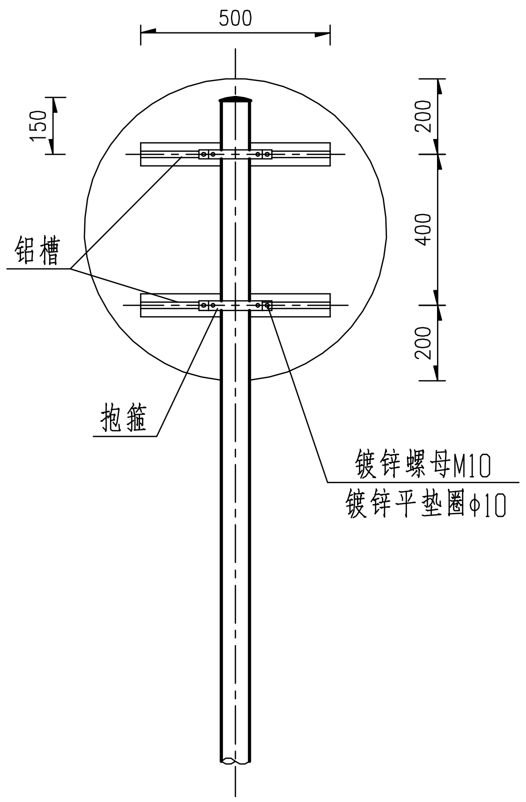

标志背面图 1:20

材料数量表

材料名称	规 格 (mm)	单件重 (Kg)	件数	重 量 (Kg)	备 注
标志板	O800x3	4.22	1	4.22	铝合金
铝槽	62x18x2x500	0.31	2	0.62	
立柱	ø76x4x3250	23.071	1	23.071	含法兰盘和肋板
镀锌螺母	M20	0.073	4	0.290	4级
镀锌垫圈	ø20	0.017	4	0.068	
镀锌抱箍	D76x25	0.250	2	0.500	
镀锌螺栓	M10x30	0.031	8	0.248	4.8级
镀锌螺母	M10	0.012	8	0.096	4级
镀锌垫圈	ø10	0.005	8	0.040	
柱帽	ø76	0.240	1	0.240	
反光膜	V类反光膜	0.503m²			
立柱构件合计（包括立柱、柱帽、地脚螺母及垫圈等）				23.668	
面板构件合计（包括标志板、铝槽、铝角、镀锌构件等）				5.72	

底座加劲肋 1:5

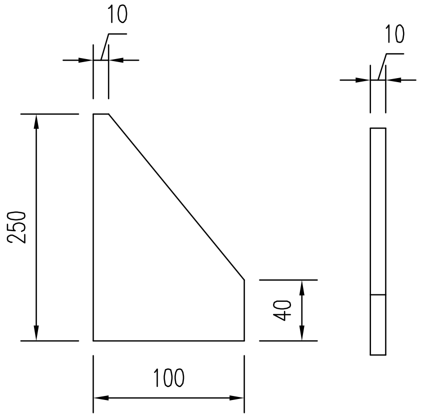

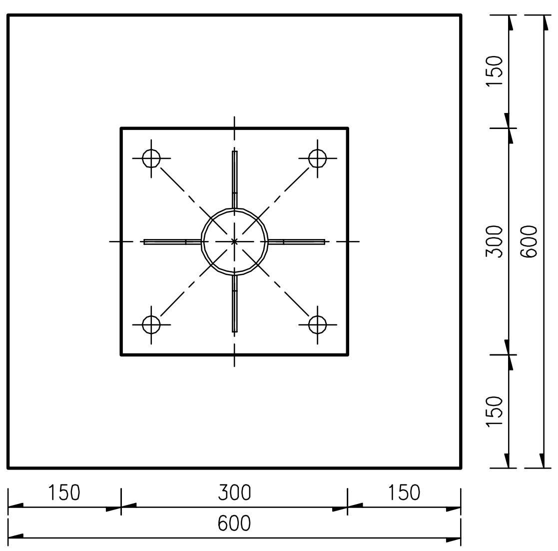

A-A剖面图 1:10

附注：

1、本图尺寸单位以毫米计。

2、所有金属构件除特殊说明外均用Q235钢制作。

3、所有钢构件均应做镀锌处理。

4、本图配合基础(一)使用。

广东泛珠勘察设计有限公司	县道X347线新丰县仓前至下河洞 (沙田路口至长春段）公路改造工程	单柱式标志结构设计图(一)	设计		复核		审核		图号	S2-20

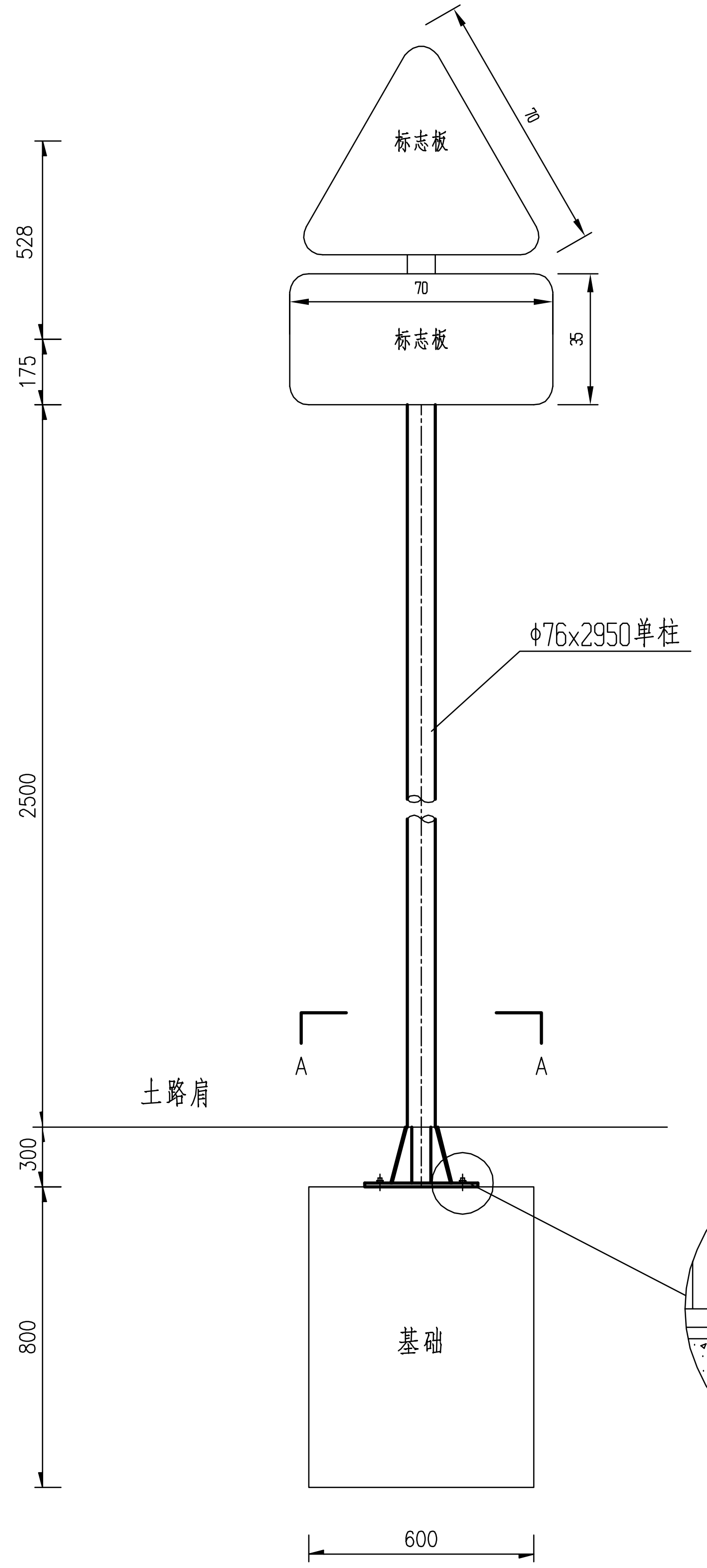

标志立面图 1:20

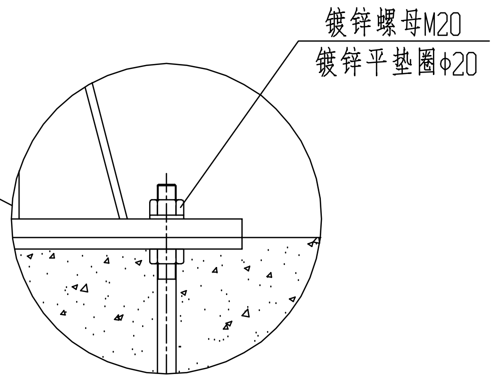

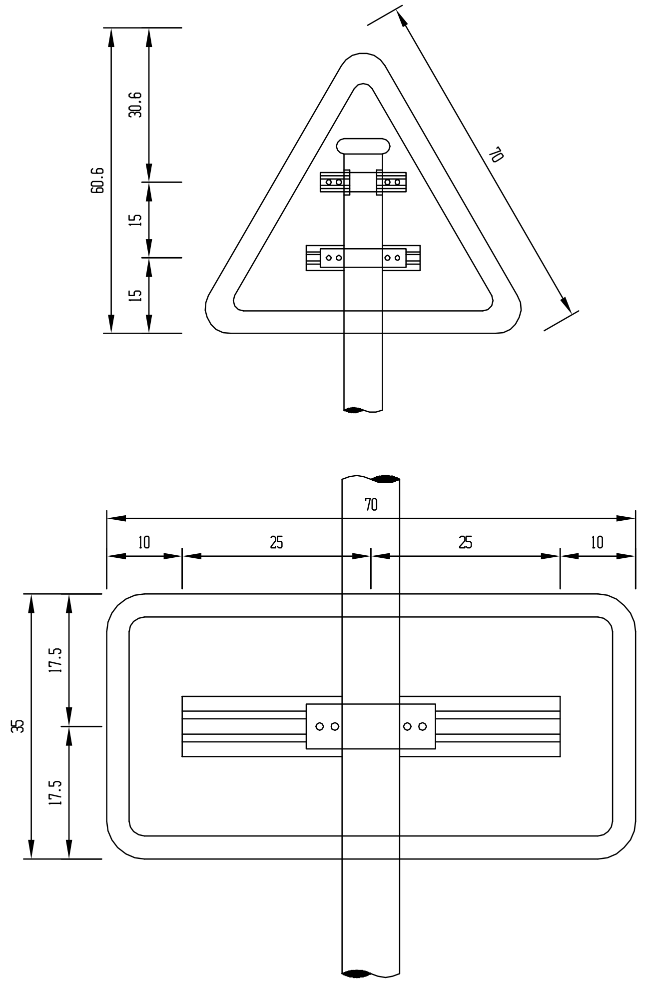

标志背面图

材料数量表

材料名称	规 格 (mm)	单件重 (Kg)	件数	重 量 (Kg)	备 注
标志板	△ 700x3	1.78	1	1.78	铝合金板
	△700X350X3	2.814	1	2.814	
铝槽	62x18x2x400	0.25	2	0.50	
	62x18x2x250	0.16	1	0.16	
立柱	φ76x4x3203	31.89	1	31.89	含法兰盘和肋板
镀锌螺母	M20	0.073	4	0.290	4级
镀锌垫圈	φ20	0.017	4	0.068	
镀锌抱箍	D76x25	0.250	2	0.500	
镀锌螺栓	M10x30	0.031	8	0.248	4.8级
镀锌螺母	M10	0.012	12	0.144	4级
镀锌垫圈	φ10	0.005	12	0.060	
柱帽	φ76	0.240	1	0.240	
反光膜	V类反光膜	0.457m ^{2}			
立柱构件合计（包括立柱、柱帽、地脚螺母及垫圈等）				32.48	
面板构件合计（包括标志板、铝槽、铝角、镀锌构件等）				6.21	

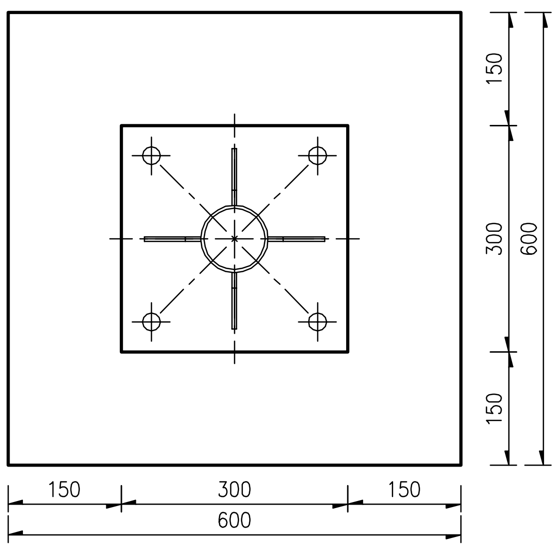

A-A剖面图 1:10

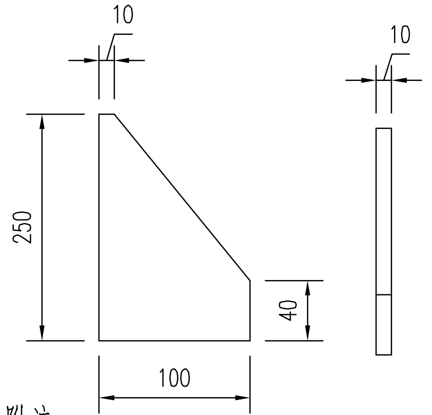

底座加劲肋 1:5

附注：

1、本图尺寸单位以毫米计。

2、所有金属构件除特殊说明外均用Q235钢制作。

3、所有钢构件均应做镀锌处理。

4、本图配合基础(一)使用。

广东泛珠勘察设计有限公司	县道X347线新丰县仓前至下河洞 （沙田路口至长春段）公路改造工程	单柱式标志结构设计图(二)	设计	王韬	复核	陈集伟	审核	吴清芳	图号	S2-20

标志正立面图 1:20

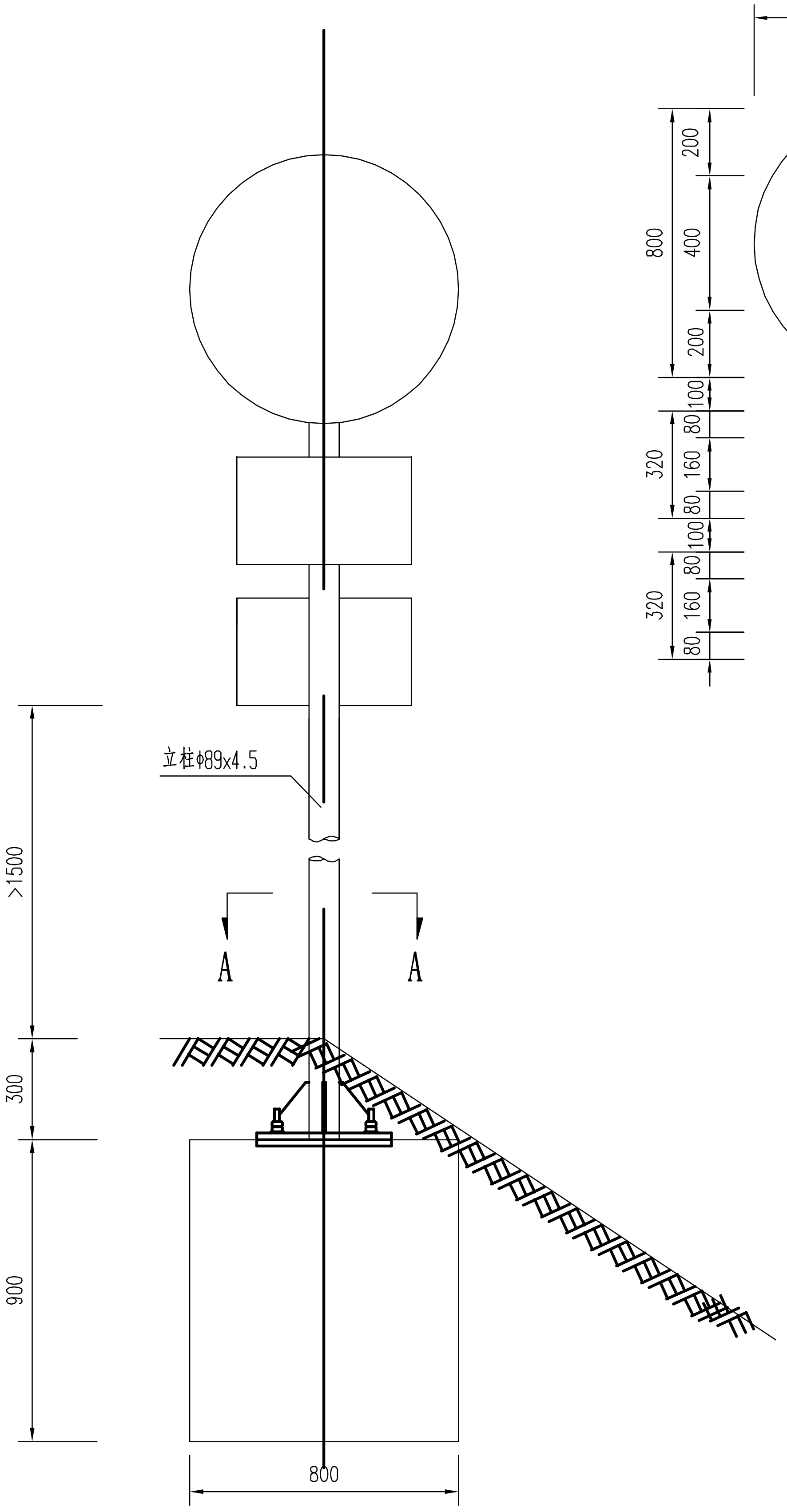

背立面图 1:20

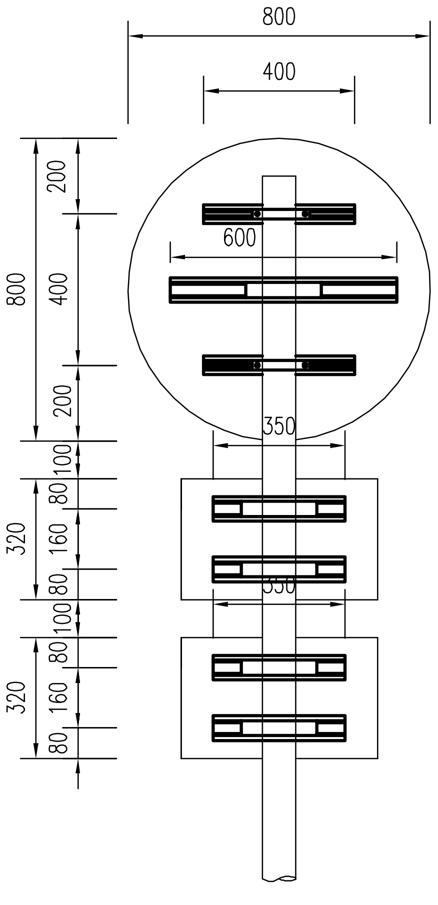

侧面图 1:20

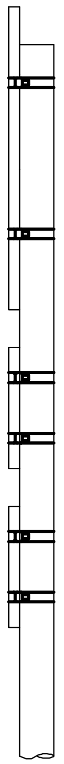

A-A 剖面图 1:20

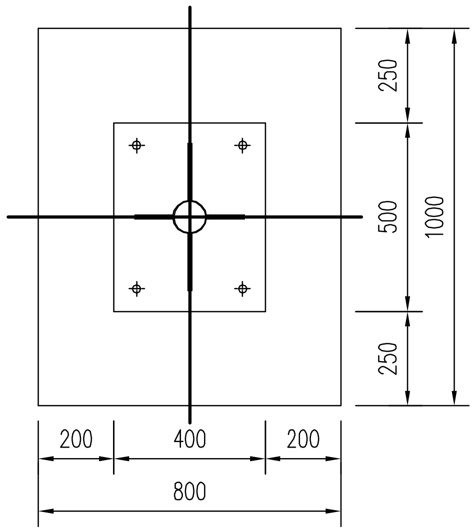

抱箍大样图 1:5

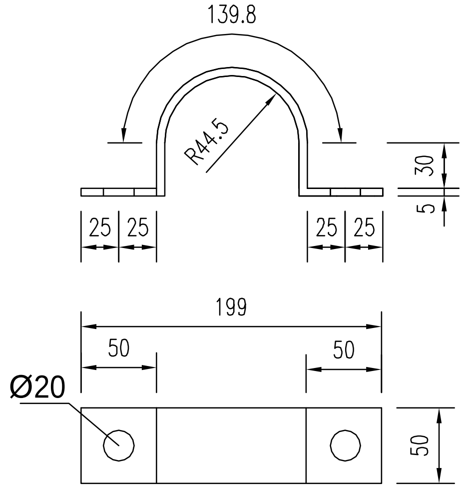

抱箍底衬大样图 1:5

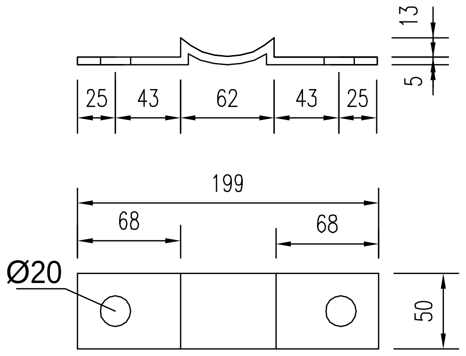

材料数量表(基础另详)

材料名称	规　格（mm）	单件重（kg）	数 量（件）	重　量（kg）	备　注
标志板	φ800x3	4.29	1	7.15	铝合金板
	▭ 530x340x3	1.43	2		
钢管立柱	φ89x4.5x3879	36.20	1	36.20	
滑动槽铝	80x18x4x400	0.52	2	2.74	7A04铝
	80x18x4x350	0.46	2		
	80x18x4x600	0.78	1		
抱　箍	310x50x5	0.602	6	3.612	
抱箍底衬	232x50x5	0.444	6	2.664	
滑动螺栓	M18x80	0.189	12	2.268	45号钢
螺　母	M18	0.051	12	0.612	45号钢
垫　圈	φ18x3	0.017	12	0.204	45号钢
加劲肋	100x150x10	0.777	4	3.108	
加劲法兰盘	400x400x10	12.56	1	12.56	
柱帽	φ97x3x50	0.573	1	0.573	
反光膜	V类反光膜	0.68m²			φ800标志板

注：

1. 本图尺寸单位为毫米。
2. 标志板采用3mm厚的铝合金板制作，滑动槽铝和角铝采用7A04铝制作。
3. 标志板与滑动槽铝采用铝合金铆钉连接，板面上的铆钉应打磨平滑。
4. 标志板边缘应作角铝加固处理。
5. 所有钢构件均应进行热浸镀锌处理，紧固件的镀锌量为350g/m^2，它钢构件的镀锌量为600g/m^2。
6. 所有钢构件除特殊注明外均采用Q235钢制作。
7. 为防止雨水渗入，立柱顶部和横梁端部应加柱帽。
8. 标志板与横梁采用抱箍连接。

广东泛珠勘察设计有限公司	县道X347线新丰县仓前至下河洞 （沙田路口至长春段）公路改造工程	单柱式标志结构设计图（三）	设计	王韬	复核	陈泽伟	审核	吴清芳	图号 S2-20

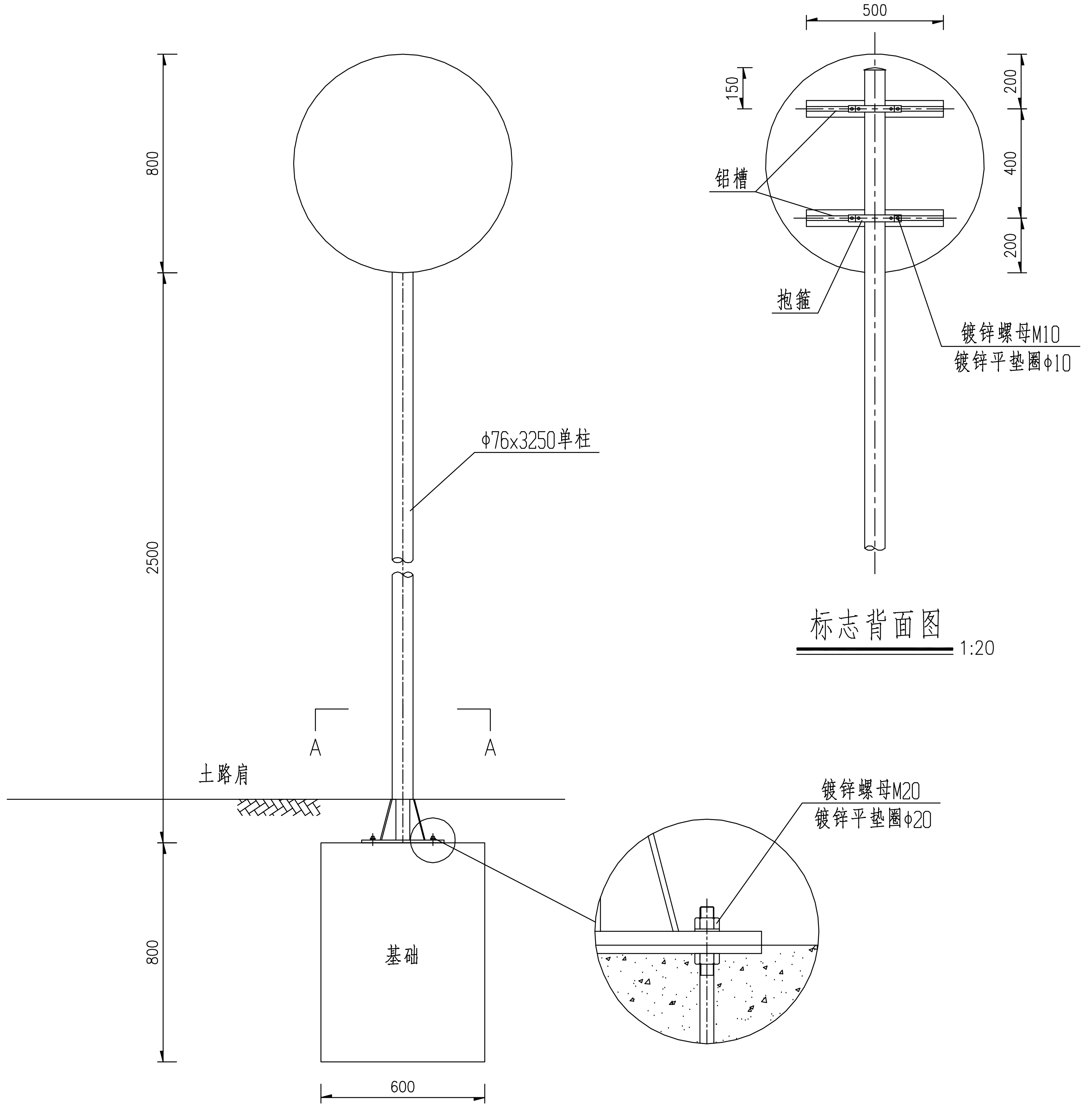

标志立面图

1:20

标志背面图

1:20

材料数量表

材料名称	规 格 (mm)	单件重 (Kg)	件数	重 量 (Kg)	备 注
凸面镜	○ 800		1		
铝槽	62x18x2x500	0.31	2	0.62	
立柱	φ76x4x3250	23.071	1	23.071	含法兰盘和肋板
镀锌螺母	M20	0.073	4	0.290	4级
镀锌垫圈	φ20	0.017	4	0.068	
镀锌抱箍	D76x25	0.250	2	0.500	
镀锌螺栓	M10x30	0.031	8	0.248	4.8级
镀锌螺母	M10	0.012	8	0.096	4级
镀锌垫圈	φ10	0.005	8	0.040	
柱帽	φ76	0.240	1	0.240	
立柱构件合计（包括立柱、柱帽、地脚螺母及垫圈等）				23.688	
面板构件合计（包括标志板、铝槽、铝角、镀锌构件等）				0.50	

底座加劲肋

1:5

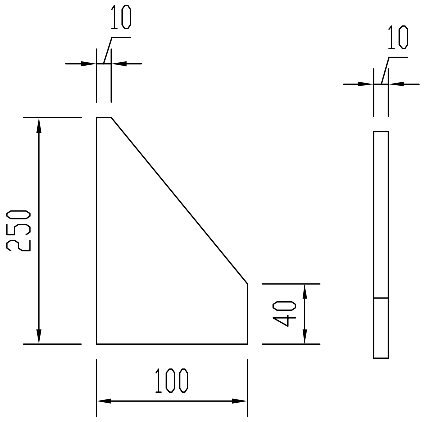

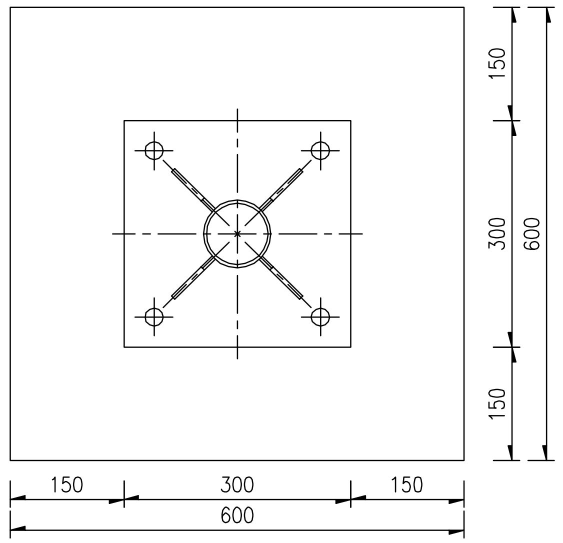

A-A剖面图

1:10

附注：

1、本图尺寸单位以毫米计。

2、所有金属构件除特殊说明外均用Q235钢制作。

3、所有钢构件均应做镀锌处理。

4、本图配合基础(一)使用。

5、本图适用于凸面镜。

广东泛珠勘察设计有限公司	县道X347线新丰县仓前至下河洞 (沙田路口至长春段)公路改造工程	单柱式标志结构设计图(四)	设计		复核		审核		图号 S2-20

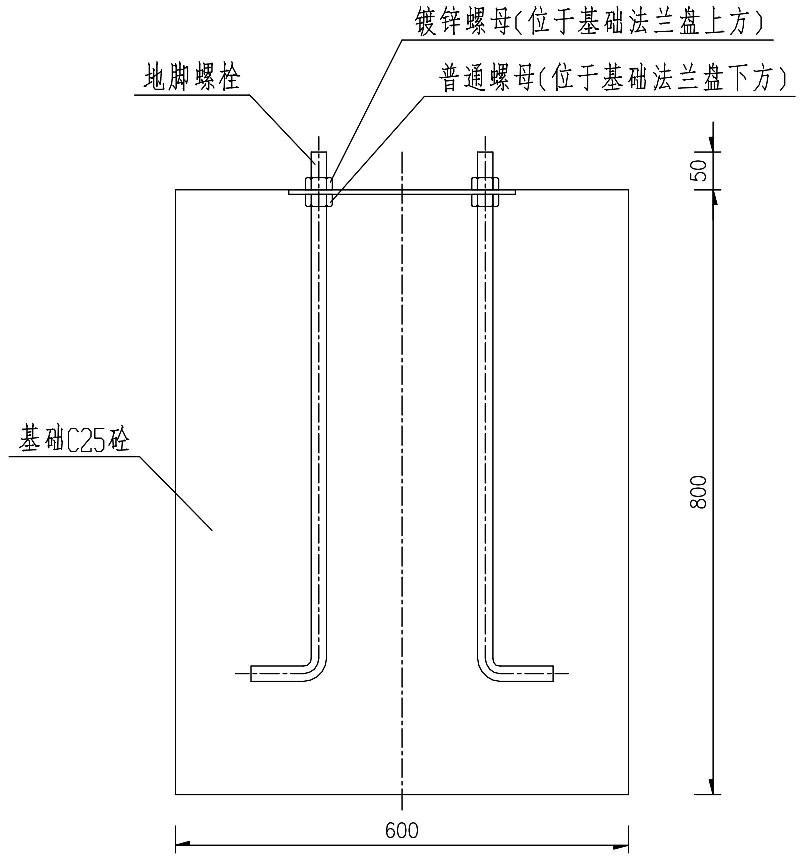

基础立面图 1:10

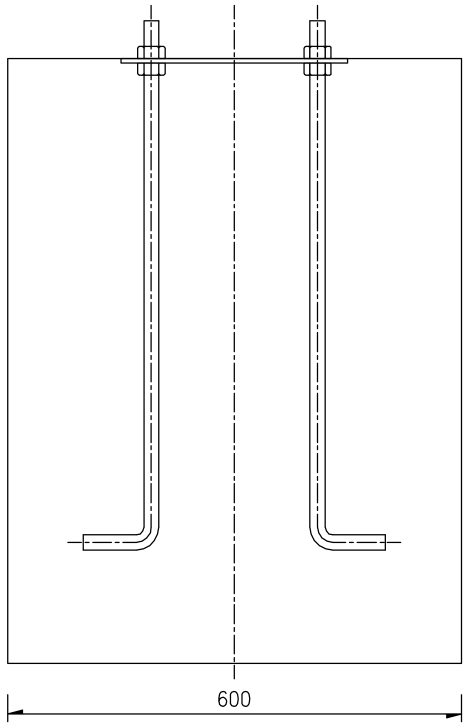

基础侧面图 1:10

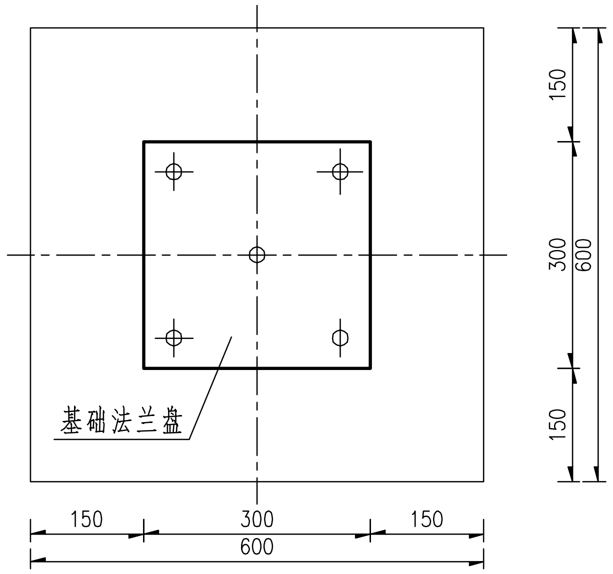

基础顶面图 1:10

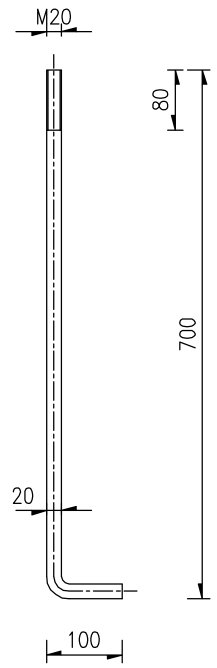

地脚螺栓 1:10

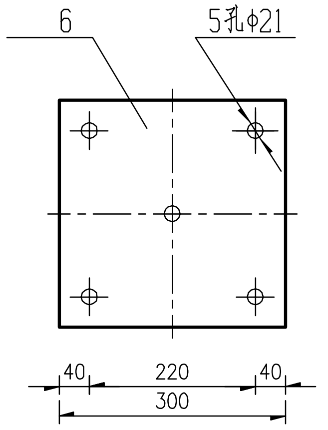

基础法兰盘 1:10

材料数量表

材料名称	规 格 (mm)	单件重 (Kg)	件数	重 量 (Kg)
基础法兰盘	300x300x6	4.24	1	4.24
地脚螺栓	M20x780	1.90	4	7.6
镀锌螺母	M20	0.073	4	0.29
普通螺母	M20	0.073	4	0.29
基础混凝土	C25	0.288m³	1	0.288m³

附注：

1、本图尺寸单位以毫米计。

2、基础采用明挖法施工,基底应整平、夯实,控制好标高,施工完毕,基坑应分层回填夯实。

3、基础采用C25混凝土现场浇注。

4、基础顶面应预埋地脚螺栓,地脚面为标准弯钩,螺母为45号钢制作,法兰盘为Q235钢制作。

5、施工完毕,地脚螺栓外露长度应一致,并对外露螺纹部分加以妥善保护。

6、本图所示构件的加工制作、组装、焊接等工艺应符合相关规范要求。

广东泛珠勘察设计有限公司	县道X347线新丰县仓前至下河洞 (沙田路口至长春段)公路改造工程	单柱式标志基础设计图(一)	设计	王韬	复核	陈华伟	审核	吴清芳	图号	S2-21

单柱式标志基础 1:20

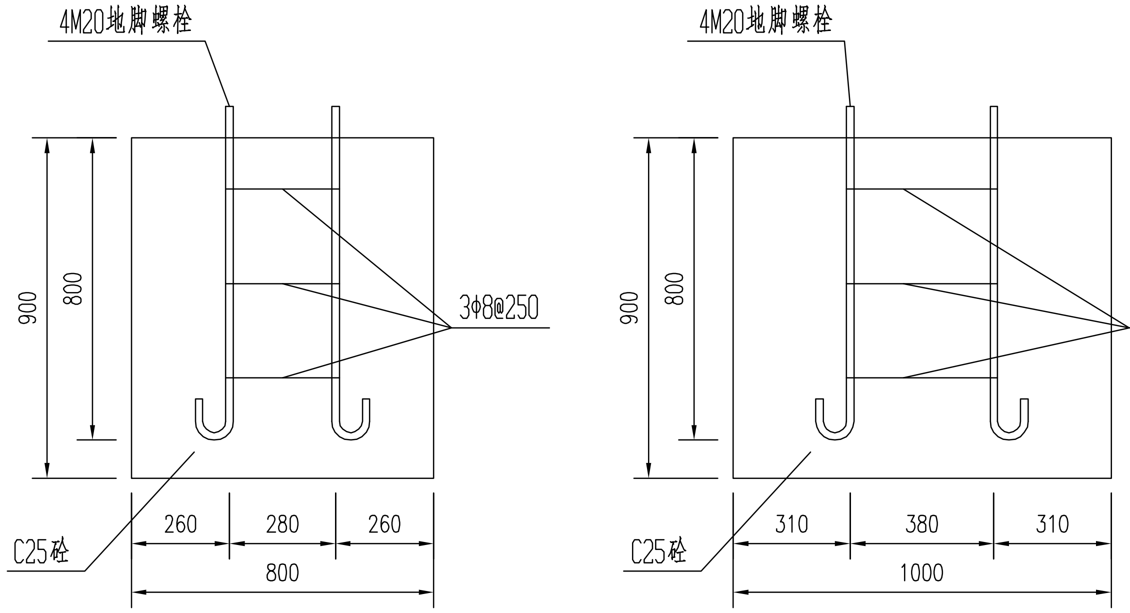

M20地脚大样图 1:10

(L=1120mm)

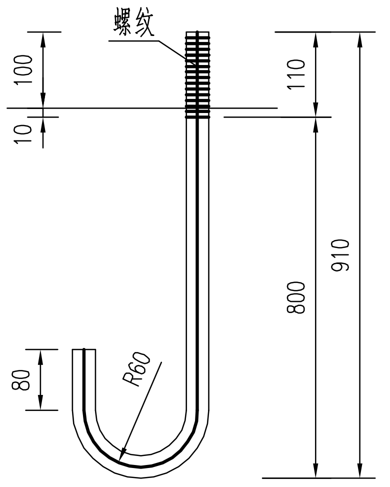

底座加劲肋 1:5

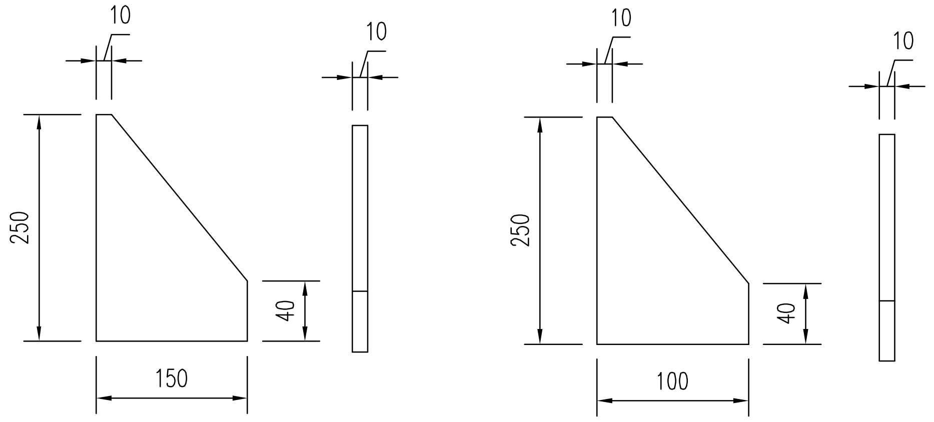

加劲法兰盘 1:10

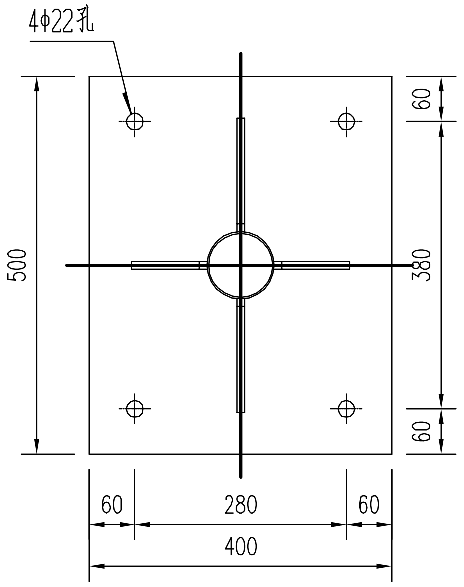

底座法兰盘 1:10

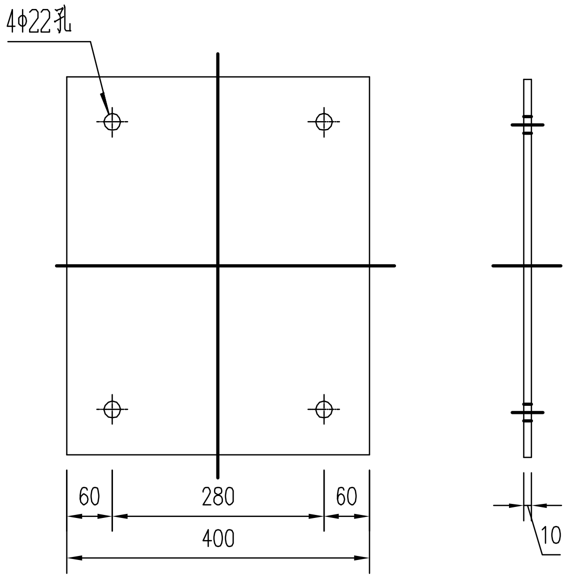

单柱式标志基础材料数量表

材料名称	规　格 (mm)	单件重 (kg)	件　数 (件)	重　量 (kg)	备　注
底座法兰盘	400x400x10	12.56	1	12.56	Q235
地脚螺栓	M20X1120	2.77	4	11.08	45号钢
螺　母	M20	0.09	8	0.72	45号钢
垫　圈	M20x4	0.03	8	0.24	45号钢
钢筋　φ8	L=1640	0.65	3	1.95	HPB300
混凝土基础	800x1000x900	0.72m³	1	0.72m³	C25

基础箍筋大样图 1:20

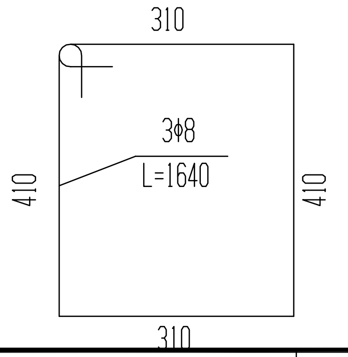

底座连接大样图 1:20

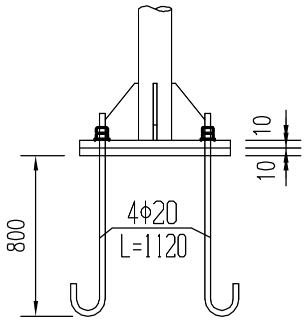

注：

1. 本图尺寸单位为毫米。

广东泛珠勘察设计有限公司	县道X347线新丰县仓前至下河洞 （沙田路口至长春段）公路改造工程	单柱式标志基础设计图(二)	设计	王韬	复核	陈华伟	审核	吴清芳	图号	S2-21

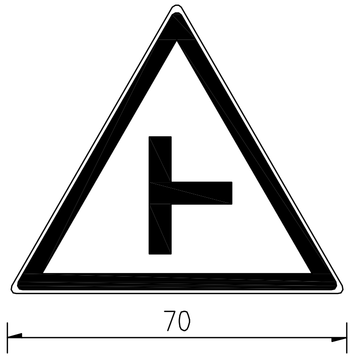

T字交叉 1:20

警1-10

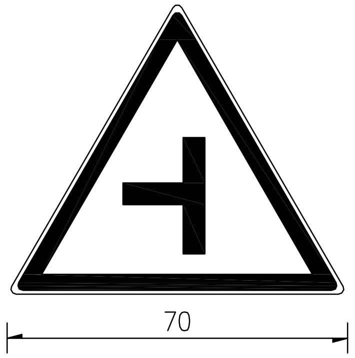

T字交叉 1:20

警1-9

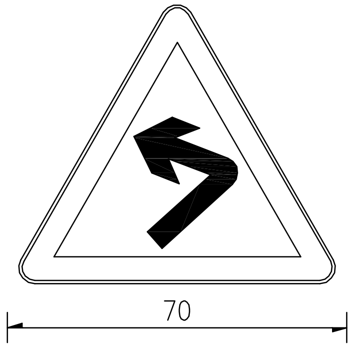

向左急弯路 1:20

警2-1

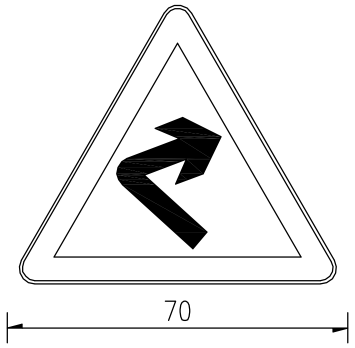

向右急弯路 1:20

警2-2

村庄标志 1:20

警 23

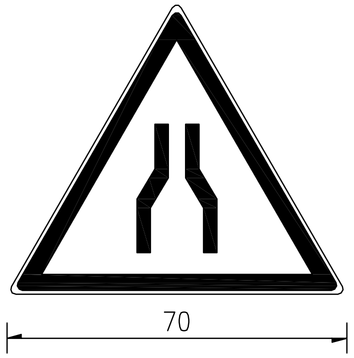

窄道 1:20

警 7-1

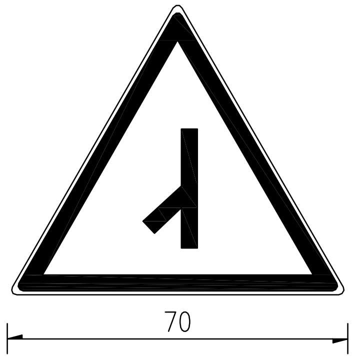

Y字交叉 1:20

警 1-3

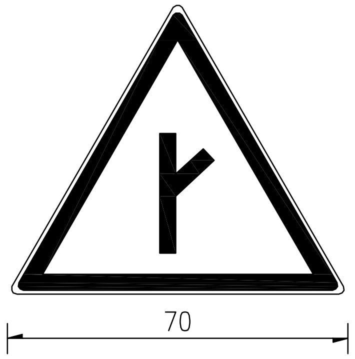

Y字交叉 1:20

警1-6

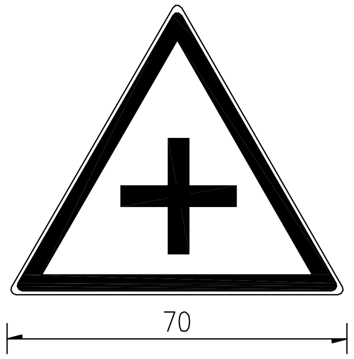

十字交叉 1:20

警1-1

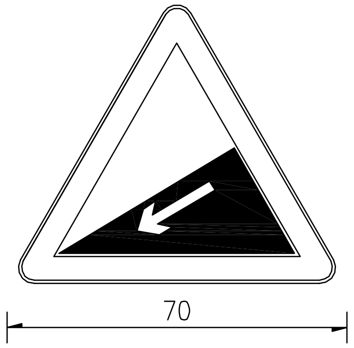

下陡坡 1:20

警5（b）

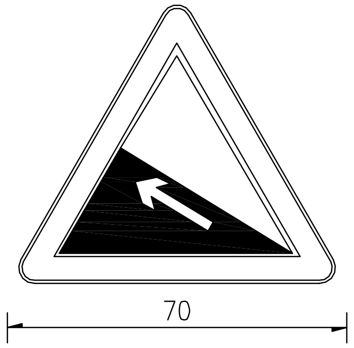

上陡坡 1:20

警5（a）

附注：

1.本图尺寸单位均以厘米计，比例见图。
2.标志牌采用V类反光膜。
3.版面颜色布置应符合GB5768.2-2009规定。

广东泛珠勘察设计有限公司	县道X347线新丰县仓前至下河洞 （沙田路口至长春段）公路改造工程	标志版面设计图	设计	王韬	复核	陈华伟	审核	吴清芳	图号	S2-22

注意儿童 1:20

警 11

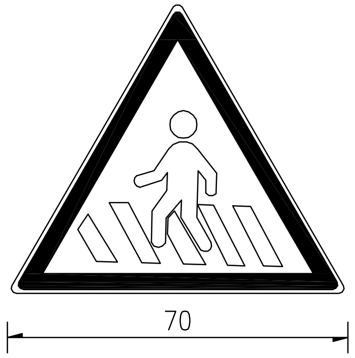

注意行人 1:20

警 10

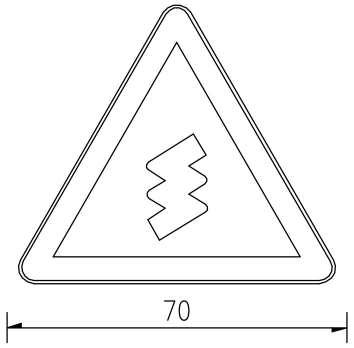

连续转弯 1:20

警4-1

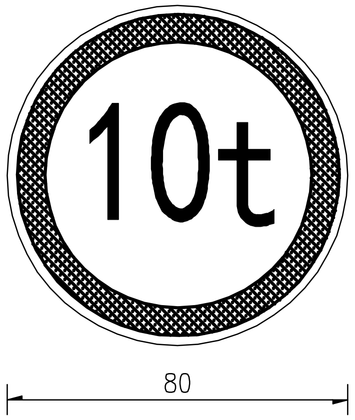

限制重量 1:20

禁 37

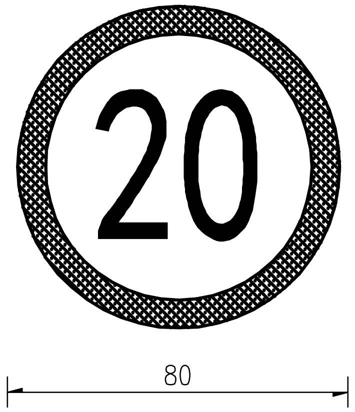

限制速度 1:20

禁 39

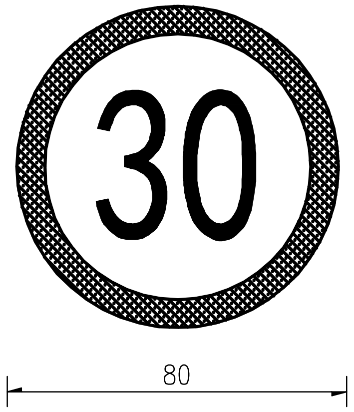

限制速度 1:20

禁 39

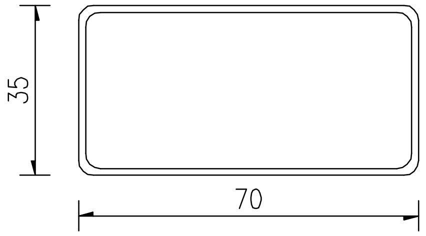

标志牌说明

附注:

1.本图尺寸单位均以厘米计,比例见图。

2.标志牌采用V类反光膜。

3.版面颜色布置应符合GB5768.2-2009规定。

广东泛珠勘察设计有限公司	县道X347线新丰县仓前至下河洞 (沙田路口至长春段)公路改造工程	标志版面设计图	设计		复核		审核		图号	S2-22

桥梁信息牌

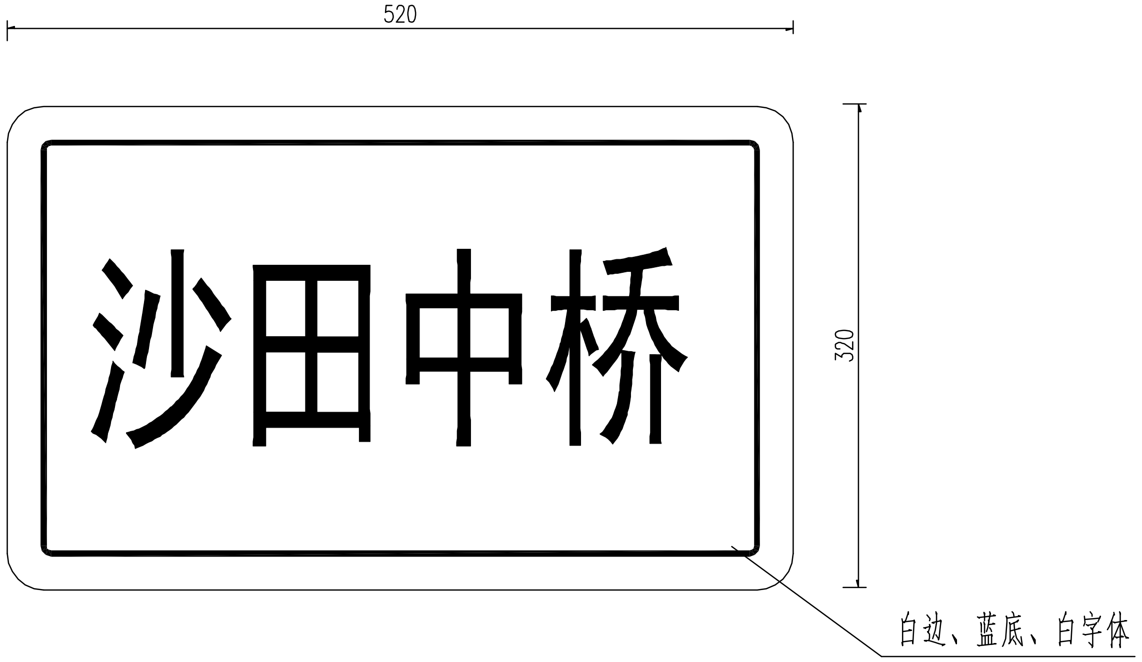

白边、蓝底、白字体

字高250mm

桥梁信息牌

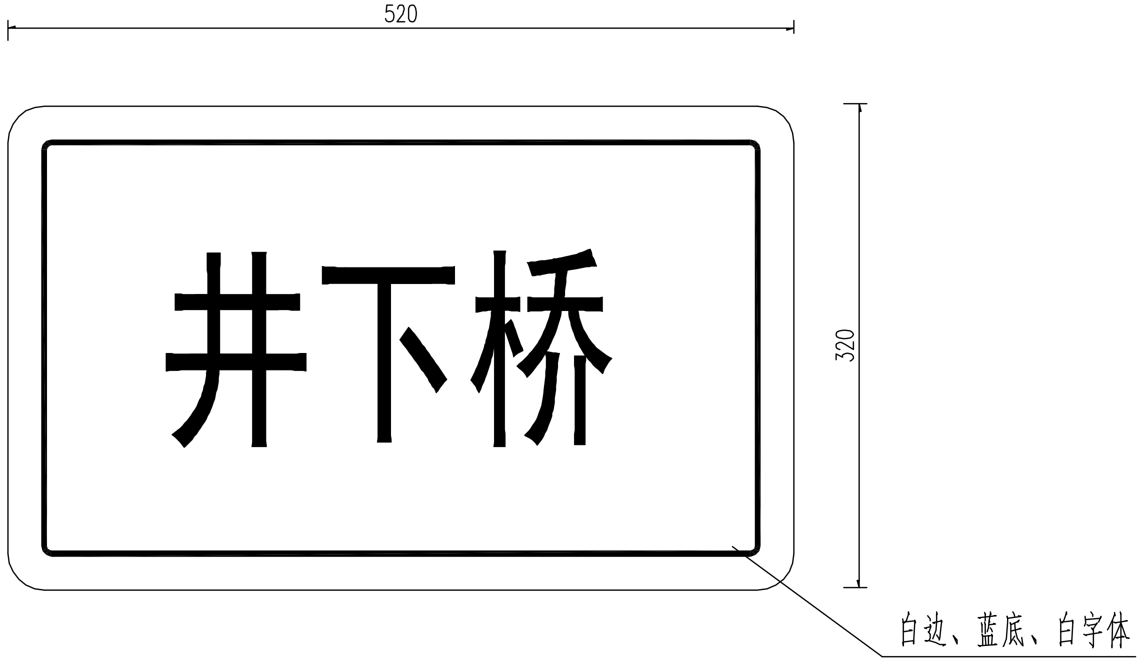

白边、蓝底、白字体

字高250mm

桥梁信息公开牌

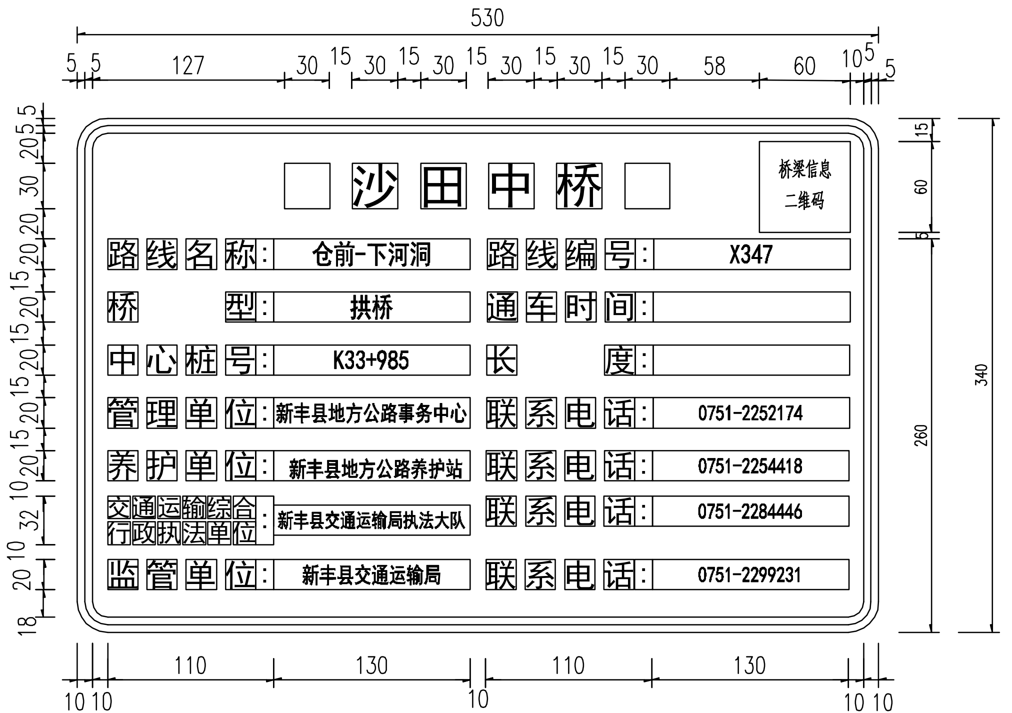

□沙田中桥□

路线名称：	仓前-下河洞	路线编号：	X347
桥　　型：	拱桥	通车时间：	
中心桩号：	K33+985	长　　度：	
管理单位：	新丰县地方公路事务中心	联系电话：	0751-2252174
养护单位：	新丰县地方公路养护站	联系电话：	0751-2254418
交通运输综合 行政执法单位：	新丰县交通运输局执法大队	联系电话：	0751-2284446
监管单位：	新丰县交通运输局	联系电话：	0751-2299231

桥梁信息公开牌(以mm为单位)

颜色为白底、黑字、黑边框

(施工方应与业主就具体的桥梁信息进行协商确认)

桥梁信息公开牌

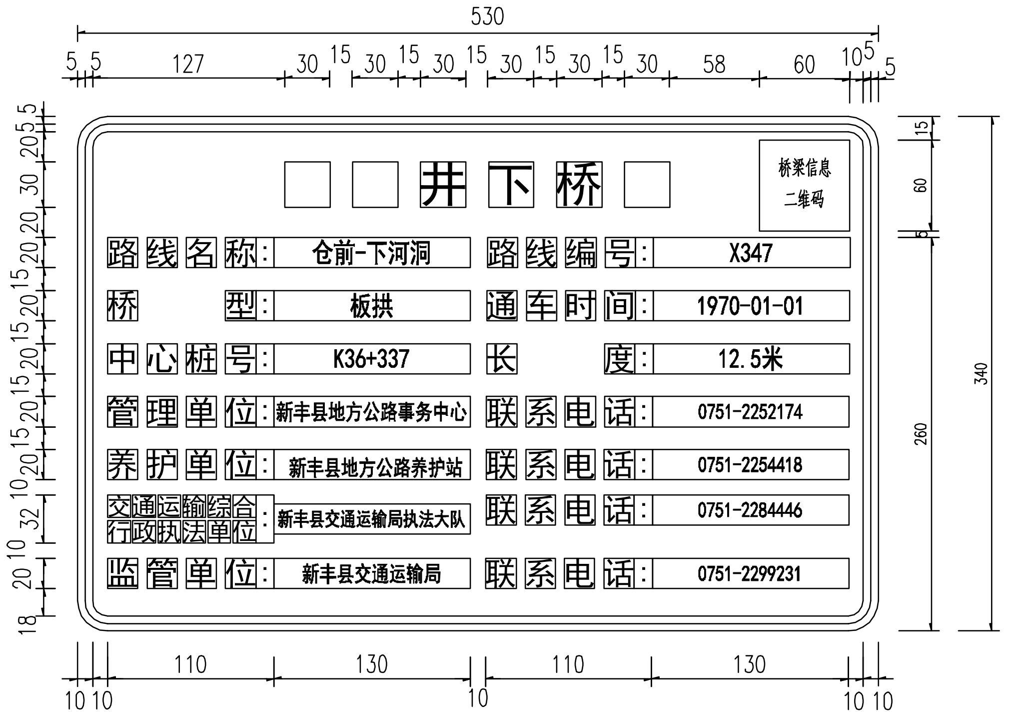

□□井下桥□

路线名称：	仓前-下河洞	路线编号：	X347
桥　　型：	板拱	通车时间：	1970-01-01
中心桩号：	K36+337	长　　度：	12.5米
管理单位：	新丰县地方公路事务中心	联系电话：	0751-2252174
养护单位：	新丰县地方公路养护站	联系电话：	0751-2254418
交通运输综合 行政执法单位：	新丰县交通运输局执法大队	联系电话：	0751-2284446
监管单位：	新丰县交通运输局	联系电话：	0751-2299231

桥梁信息公开牌(以mm为单位)

颜色为白底、黑字、黑边框

(施工方应与业主就具体的桥梁信息进行协商确认)

广东泛珠勘察设计有限公司	县道X347线新丰县仓前至下河洞 （沙田路口至长春段）公路改造工程	标志版面设计图（三）	设计		复核		审核		图号 S2-22

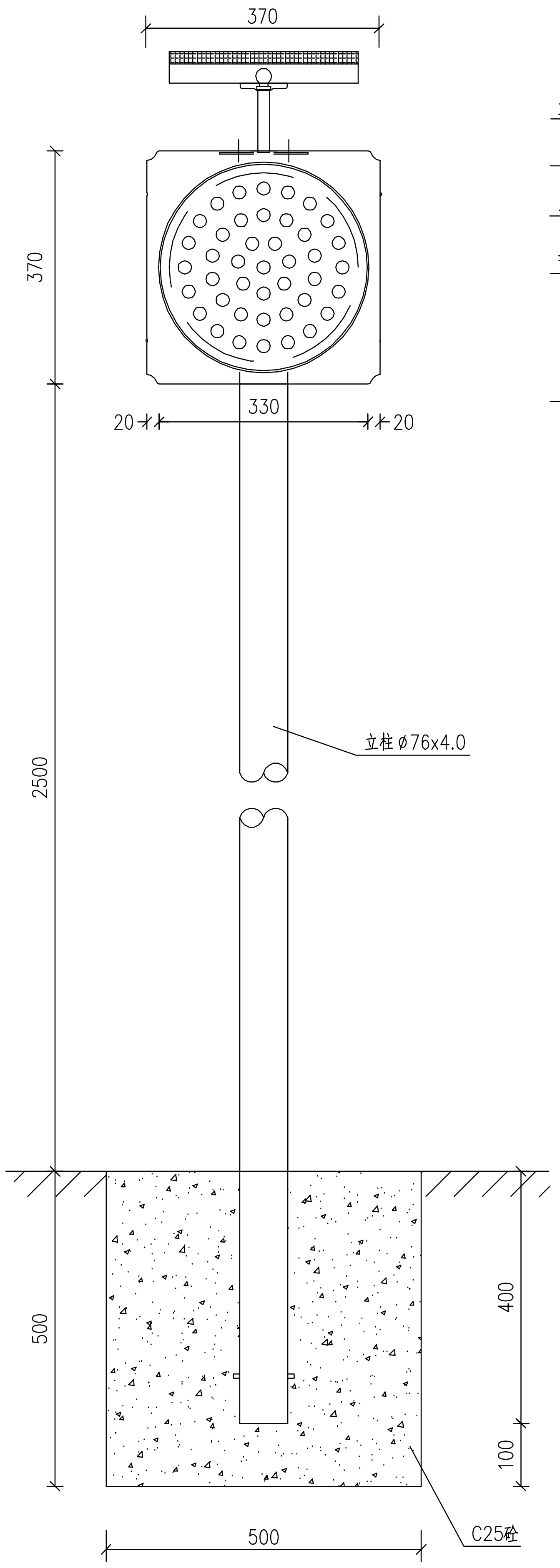

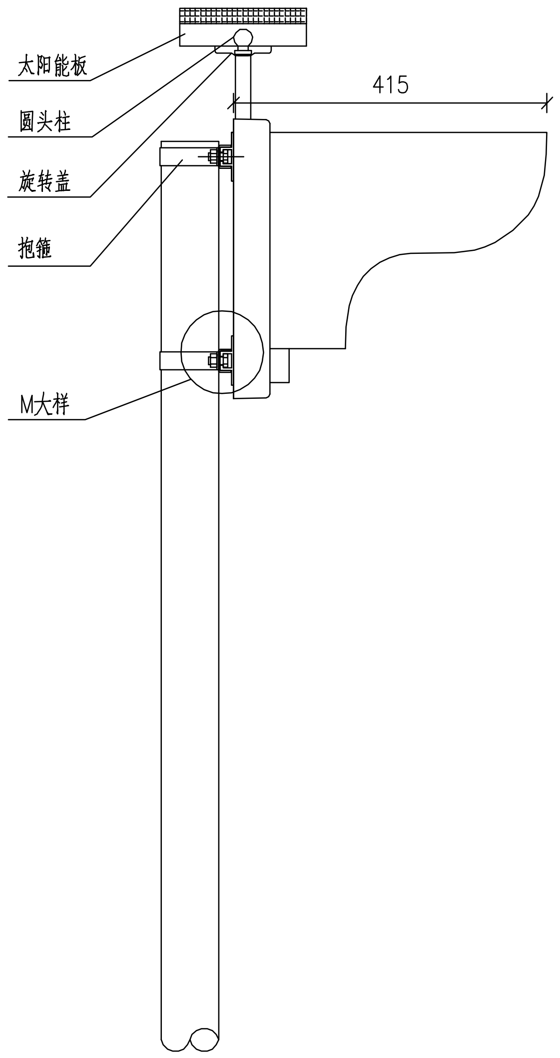

M处放大

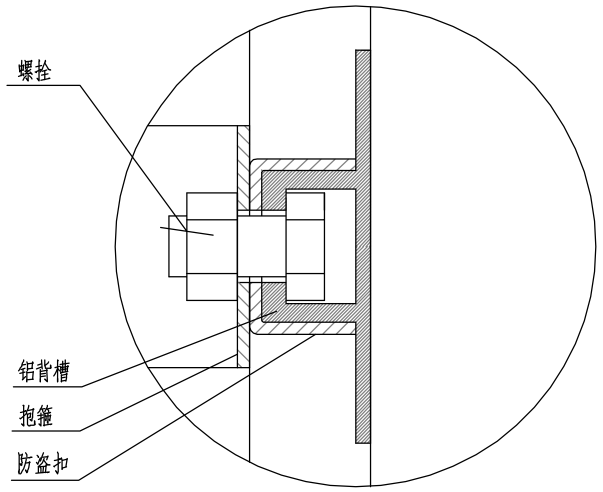

抱箍大样图1:5

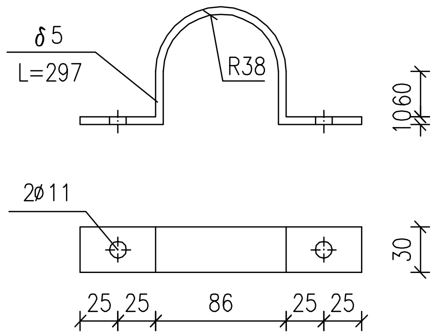

滑动槽大样 1:2

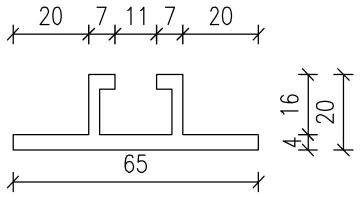

性能指标:

1、规格尺寸: 370x370mm

2、工作电压: 7.4V;

3、工作电流: ≤0.3A;

4、采用高亮度黄色LED,发光强度≥8000mcd/cm;

5、可视距离: 白天≥800m ,夜间; ≥1000m;

6、闪烁频率:约40次/分;

7、充满电可连续工作时间>120小时;

8、工作温度: -20 -- +60°C;

9、箱体采用钣金结构,表面喷塑;

10、应满足防雨、防盐雾等要求;

材料数量表

(单位:套)

材料名称	规格(mm)	单件重(kg)	数量(件)	重量(kg)	备 注
钢管立柱	ø76x4.0x2780	19.61	1	19.61	
太阳能黄闪灯	灯组ø300,外围ø370		1		太阳能
滑动槽	65x20x4x300	0.39	2	0.78	LF2铝
抱箍?5	30x5x297	0.35	2	0.7	
螺栓、螺母、垫片	M10x30	0.04	4	0.16	单位:套
柱帽	ø85x3	0.17	1	0.17	
C25砼基础	500x500x500		1	0.13	单位:m³

说明:

1.本图结构尺寸均以mm计。

2.太阳能板斜面应正对南方,按指南针方向为准.安装时,先调整好太阳能板方向,然后拧紧螺母M16,按对应线路接好线路,再把太阳能电池板组合件与顶部组合件用拉铆钉铆接.

3.可根据市场情况选择适用的黄闪灯样式。

广东泛珠勘察设计有限公司	县道X347线新丰县仓前至下河洞 (沙田路口至长春段)公路改造工程	太阳能黄闪灯构造图	设计		复核		审核		图号	S2-23

标线设置一览表

县道X347线新丰县仓前至下河洞（沙田路口至长春段）公路改造工程　　　　第 1 页　共 1 页

序号	起始桩号	终止桩号	工程名称	工程规格	单位	数量
1	K34+010	K34+080	车道分界线	黄色虚线，宽度0.15m ，厚度1.8mm	平方米	4.20
2	K34+080	K34+220	车道分界线	黄色实线，宽度0.15m ，厚度1.8mm	平方米	21.00
3	K34+220	K35+800	车道分界线	黄色虚线，宽度0.15m ，厚度1.8mm	平方米	94.80
4	K35+800	K36+000	车道分界线	黄色实线，宽度0.15m ，厚度1.8mm	平方米	30.00
5	K36+000	K37+080	车道分界线	黄色虚线，宽度0.15m ，厚度1.8mm	平方米	64.80
6	K37+080	K37+140	车道分界线	黄色实线，宽度0.15m ，厚度1.8mm	平方米	9.00
7	K37+140	K37+300	车道分界线	黄色虚线，宽度0.15m ，厚度1.8mm	平方米	9.60
8						
9	**合计**		**车道分界线**	**黄色标线，宽度0.15m ，厚度1.8mm**	**平方米**	**233.40**
10						
11	K34+010	K37+310	车道边缘线	白色实线，宽度0.15m ，厚度1.8mm	平方米	990.00
12						
13	**合计**		**车道边缘线**	**白色标线，宽度0.15m ，厚度1.8mm**	**平方米**	**990.00**
14	K34+270	K34+360	停止线	白色标线，厚度1.8mm	平方米	2.60
15			人行横道线	白色标线，厚度1.8mm	平方米	14.00
16			人行横道预告标示	白色标线，厚度1.8mm	平方米	4.56
17						
18	K34+540	K34+660	停止线	白色标线，厚度1.8mm	平方米	2.60
19			人行横道线	白色标线，厚度1.8mm	平方米	14.00
20			人行横道预告标示	白色标线，厚度1.8mm	平方米	4.56
21						
22	K35+580	K35+680	停止线	白色标线，厚度1.8mm	平方米	2.60
23			人行横道线	白色标线，厚度1.8mm	平方米	14.00
24			人行横道预告标示	白色标线，厚度1.8mm	平方米	4.56
25						
26	K36+680	K36+780	停止线	白色标线，厚度1.8mm	平方米	2.60
27			人行横道线	白色标线，厚度1.8mm	平方米	14.00
25			人行横道预告标示	白色标线，厚度1.8mm	平方米	4.56
26	**合计**			**白色标线，厚度1.8mm**	**平方米**	**84.64**

序号	起始桩号	终止桩号	工程名称	工程规格	单位	数量
27	K34+020	K34+050	减速标线(全幅)	黄色标线，厚度6mm	平方米	18.90
28	K34+110	K34+130	减速标线(全幅)	黄色标线，厚度6mm	平方米	17.55
29	K34+200	K34+230	减速标线(全幅)	黄色标线，厚度6mm	平方米	17.55
30	K34+560	K34+580	减速标线(全幅)	黄色标线，厚度6mm	平方米	17.55
31	K34+630	K34+660	减速标线(全幅)	黄色标线，厚度6mm	平方米	17.55
32	K34+840	K34+865	减速标线(全幅)	黄色标线，厚度6mm	平方米	17.55
33	K35+320	K35+345	减速标线(全幅)	黄色标线，厚度6mm	平方米	17.55
34	K35+440	K35+465	减速标线(全幅)	黄色标线，厚度6mm	平方米	17.55
35	K35+710	K35+740	减速标线(全幅)	黄色标线，厚度6mm	平方米	17.55
36	K35+820	K35+845	减速标线(全幅)	黄色标线，厚度6mm	平方米	17.55
37	K35+960	K35+985	减速标线(全幅)	黄色标线，厚度6mm	平方米	17.55
38	K36+060	K36+085	减速标线(全幅)	黄色标线，厚度6mm	平方米	17.55
40	K36+610	K36+640	减速标线(全幅)	黄色标线，厚度6mm	平方米	17.55
41	K36+800	K36+825	减速标线(全幅)	黄色标线，厚度6mm	平方米	17.55
42	K37+040	K37+065	减速标线(全幅)	黄色标线，厚度6mm	平方米	17.55
43						
44						
45						
46	**合计**		**减速标线**	**黄色标线，厚度6mm**		**264.60**
47						
48	K34+010	K37+310	铲除车道分界线	黄色标线	平方米	186.72
49	K34+010	K37+310	铲除车道边缘线	白色标线	平方米	297.00
50	K34+010	K37+310	铲除减速标线	黄色标线	平方米	211.68
51						
52						
53						
54						
55						
53						

编制：　　　　复核：　　　　图号：S2-24

路面标线平面布置图

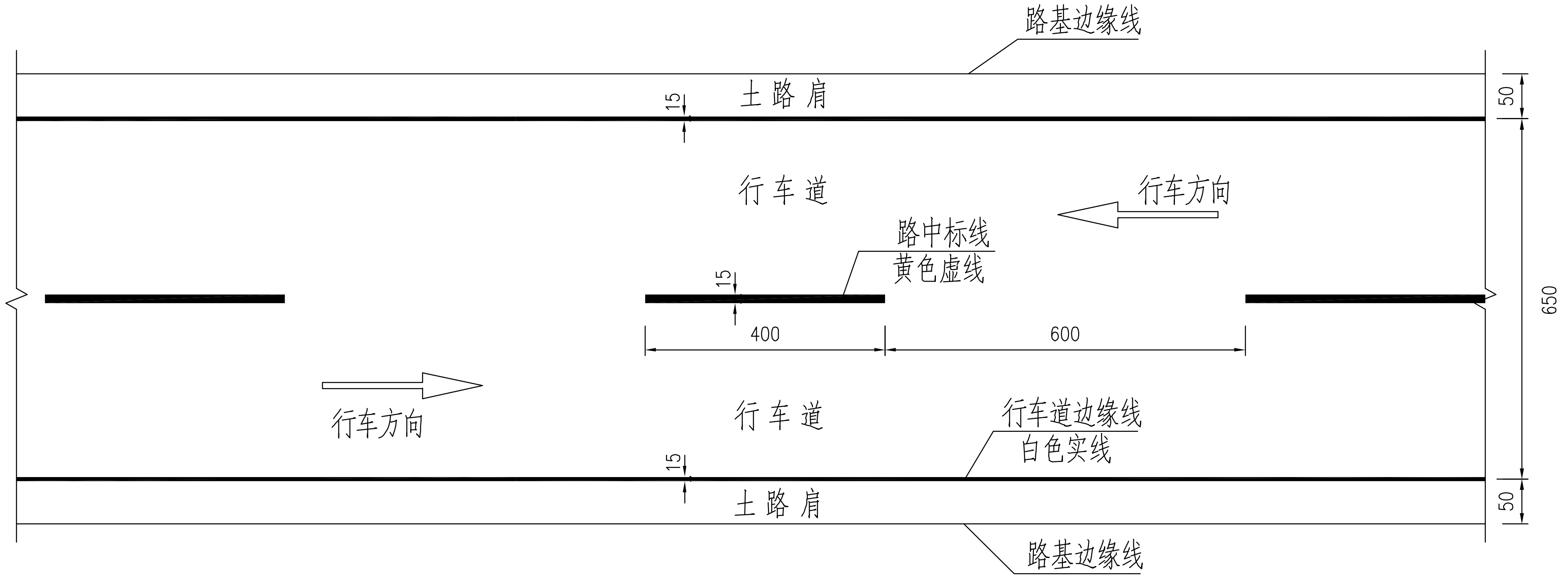

路面标线平面布置图

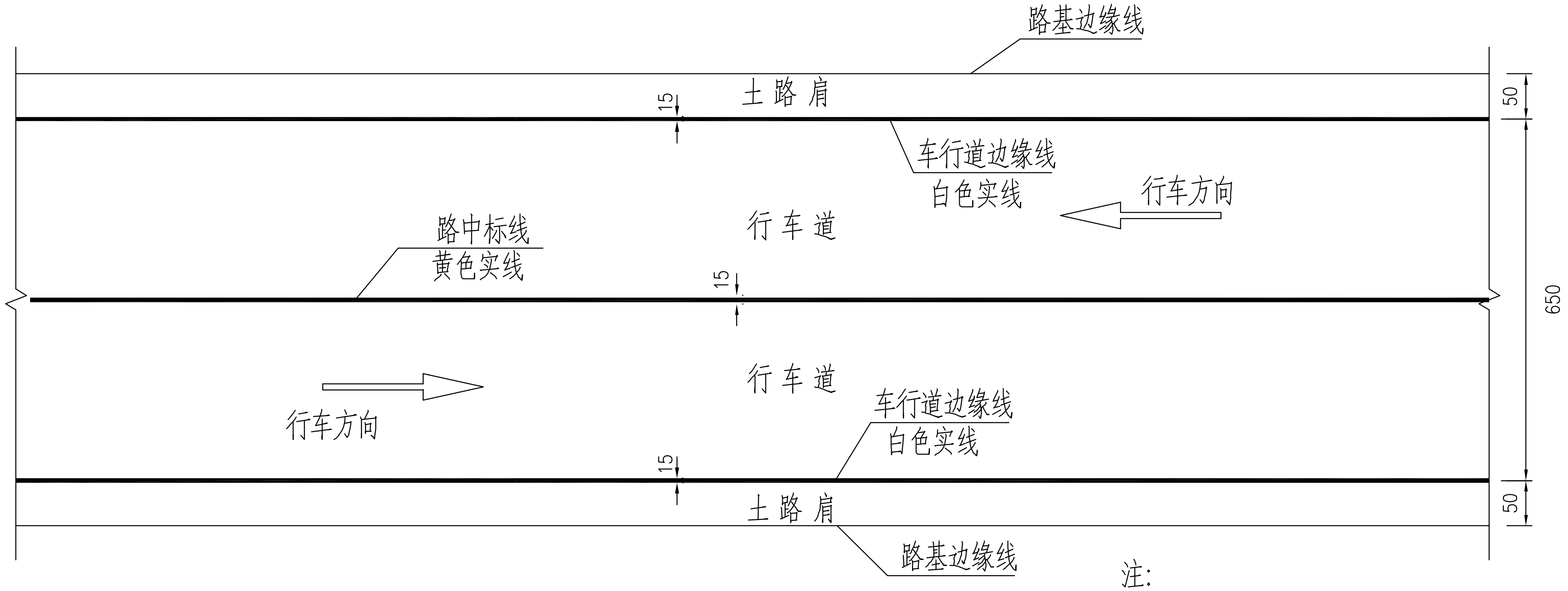

注:

1.本图尺寸单位为厘米。

2.标线类型均采用热熔型。

3.本图详细设置位置参考<<标志标线平面总体布置图>>。

4.未尽事宜按国家标准<<道路交通标志和标线>>(GB5768.3-2009)执行。

广东泛珠勘察设计有限公司	县道X347线新丰县仓前至下河洞 (沙田路口至长春段)公路改造工程	路面标线布置图(一)	设计		复核		审核		图号	S2-25

人行横道标线大样

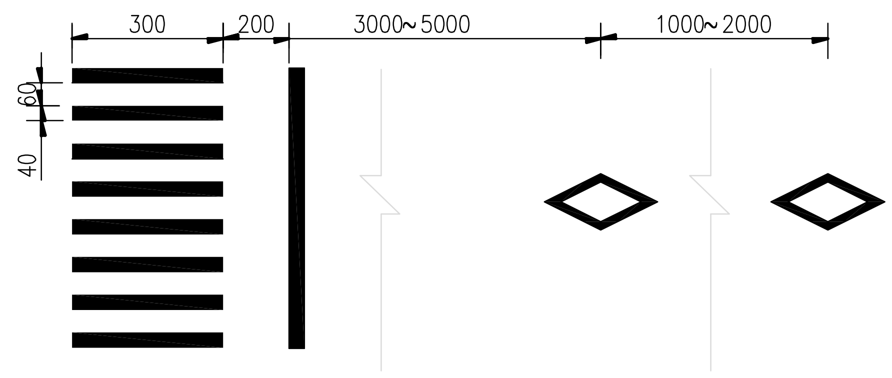

主要材料数量表

材料名称	规格编号	数 量
人行横道标线	热熔型	0.4m²/m
人行横道预告标示	热熔型	2.28m²/2个

注:

1、本图尺寸均以厘米为单位.

2、标线材料采用热熔反光涂料,并掺有玻璃珠,施工时涂布涂层后立即将玻璃珠撒布在其表面.
其材料及配合比应符合,路面标线涂料,(JT/T280-2004)的有关规定.

3、其他有关事宜请按,道路交通标志和标线,(GB5768-2009)执行。

广东泛珠勘察设计有限公司	县道X347线新丰县仓前至下河洞 (沙田路口至长春段)公路改造工程	路面标线布置图(二)	设计		复核		审核		图号	S2-25

减速标线布置图

1：200

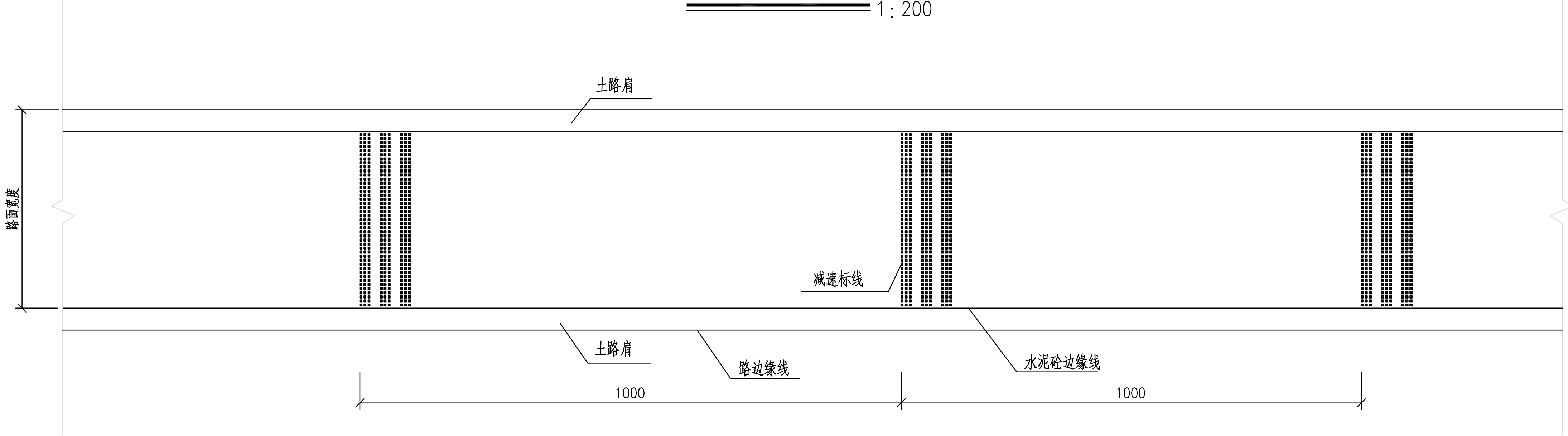

横向减速标线大样图

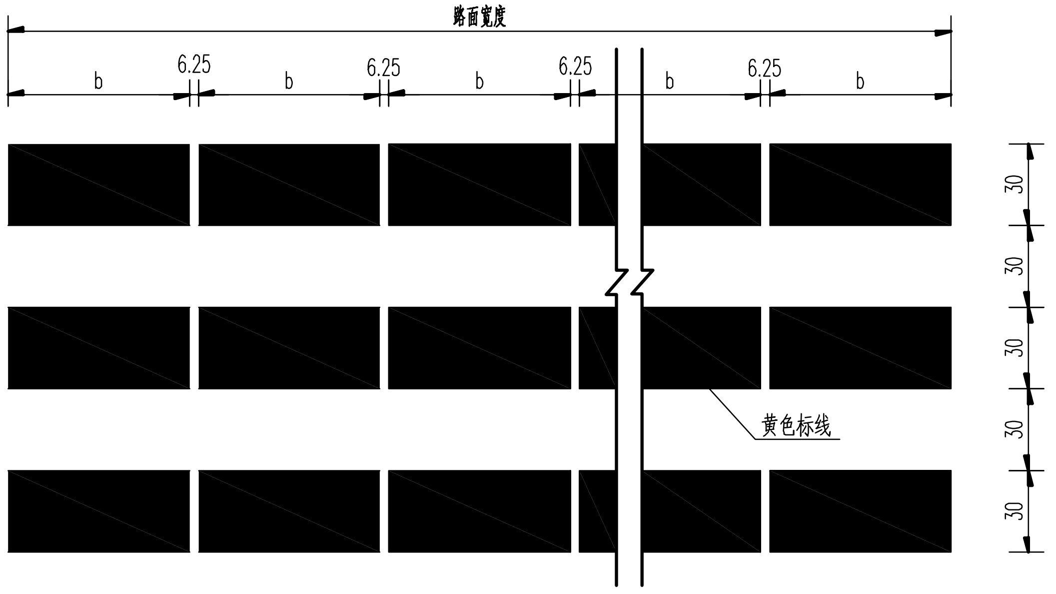

注：

1、本图尺寸以厘米为单位；

2、标线类型均采用热熔型；

3、减速标线用于须减速路段前适当位置；

4、标线施工必须符合GB5768-2009《道路交通标志和标线》及JT/T280《路面标线涂料》的有关规定。

广东泛珠勘察设计有限公司	县道X347线新丰县仓前至下河洞 （沙田路口至长春段）公路改造工程	路面标线布置图(三)	设计		复核		审核		图号	S2-25

道口标柱设置一览表

县道X347线新丰县仓前至下河洞（沙田路口至长春段）公路改造工程

设置桩号	设置桩号		位置类型	设置根数	（140x1200x4.0）mm立柱		（148x35x4.0）mm柱帽		C20砼基座	V类反光膜	备注
	左侧	右侧		（根）	单件重（kg）	总重（kg）	单件重（kg）	总重（kg）	m^3	m^2	
K33+797	左侧		T型交叉	4	16.56	66.24	0.83	3.3	0.6	1.4	
K33+834		右侧	T型交叉	4	16.56	66.24	0.83	3.3	0.6	1.4	
K33+845	左侧		T型交叉	4	16.56	66.24	0.83	3.3	0.6	1.4	
K33+893		右侧	T型交叉	4	16.56	66.24	0.83	3.3	0.6	1.4	
K33+966		右侧	T型交叉	4	16.56	66.24	0.83	3.3	0.6	1.4	
K34+184		右侧	T型交叉	4	16.56	66.24	0.83	3.3	0.6	1.4	
K34+240		右侧	T型交叉	4	16.56	66.24	0.83	3.3	0.6	1.4	
K34+245	左侧		T型交叉	4	16.56	66.24	0.83	3.3	0.6	1.4	
K34+265		右侧	T型交叉	4	16.56	66.24	0.83	3.3	0.6	1.4	
K34+607		右侧	T型交叉	4	16.56	66.24	0.83	3.3	0.6	1.4	
K34+646	左侧		T型交叉	4	16.56	66.24	0.83	3.3	0.6	1.4	
K34+671	左侧		T型交叉	4	16.56	66.24	0.83	3.3	0.6	1.4	
K34+701	左侧		T型交叉	4	16.56	66.24	0.83	3.3	0.6	1.4	
K34+806	左侧		T型交叉	4	16.56	66.24	0.83	3.3	0.6	1.4	
K35+319		右侧	T型交叉	4	16.56	66.24	0.83	3.3	0.6	1.4	
K35+638	左侧		T型交叉	4	16.56	66.24	0.83	3.3	0.6	1.4	
K36+516	左侧		T型交叉	4	16.56	66.24	0.83	3.3	0.6	1.4	
K36+513		右侧	T型交叉	4	16.56	66.24	0.83	3.3	0.6	1.4	
K36+742	左侧		T型交叉	4	16.56	66.24	0.83	3.3	0.6	1.4	
K36+777		右侧	T型交叉	4	16.56	66.24	0.83	3.3	0.6	1.4	
K36+788	左侧		T型交叉	4	16.56	66.24	0.83	3.3	0.6	1.4	
K36+920		右侧	T型交叉	4	16.56	66.24	0.83	3.3	0.6	1.4	
K37+140		右侧	T型交叉	4	16.56	66.24	0.83	3.3	0.6	1.4	
K37+268	左侧		T型交叉	4	16.56	66.24	0.83	3.3	0.6	1.4	
合计				96		1589.76		79.68	14.4	33.8	

编制：　　　　复核：　　　　图号：S2-26

道口标柱立面

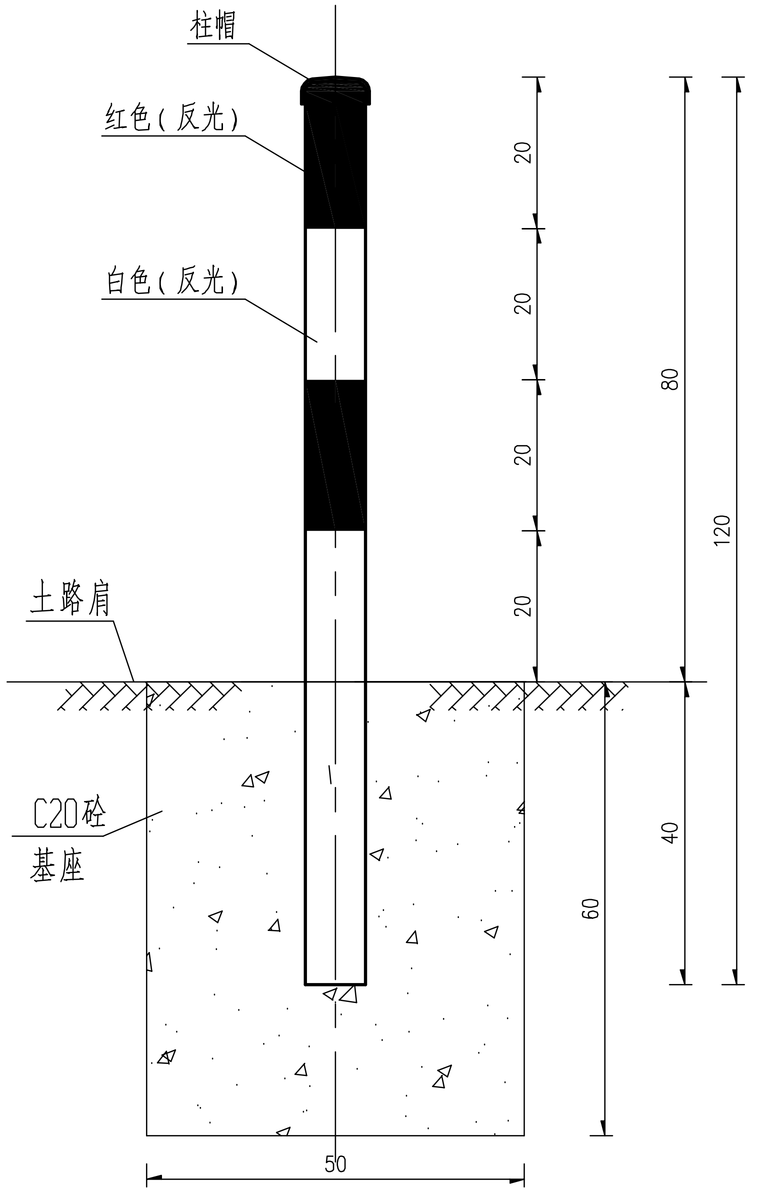

柱帽大样

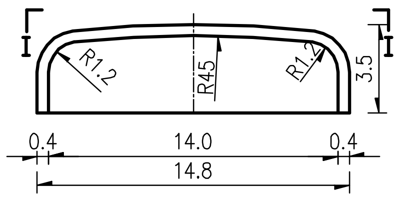

I－I

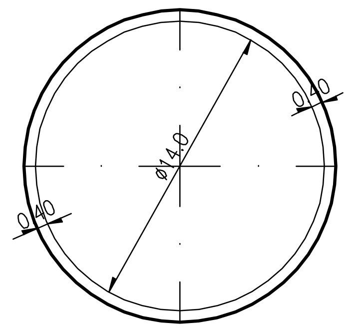

单根道口标柱材料数量表

项目 名称	规 格 (mm)	单件重 (kg)	C20砼 (m^3)
立柱	φ140x1200x4.0	16.56	
柱帽	φ148x35x4.0	0.83	
基座			0.15
反光膜	0.352㎡/根		

道口标柱设置位置示意图

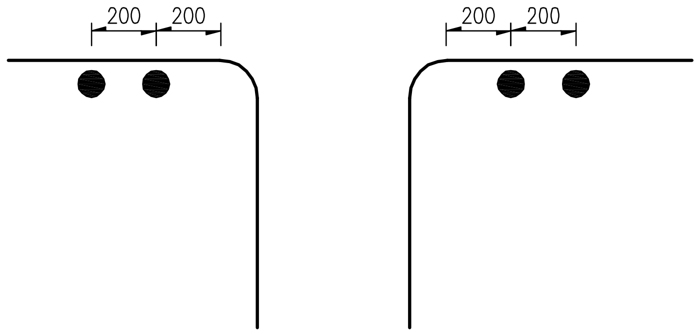

基座剖面

1:20

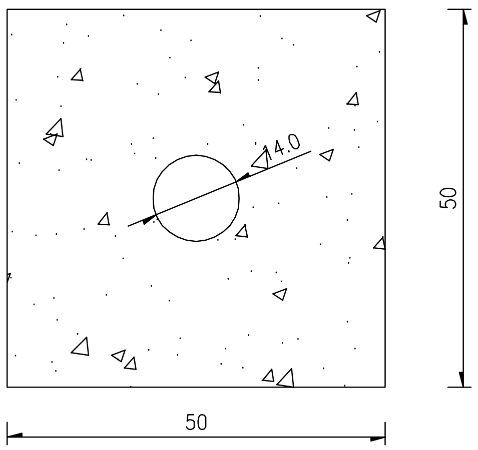

附注：

1. 本图标注尺寸均以厘米为单位，比例见图示。
2. 道口标柱贴红白相间的反光膜，设置于交叉路口两侧路肩边缘。
3. 基座采用C20砼；道口标柱采用φ140mm钢管，管壁厚4.0mm，单根重16.10kg/m。
4. 施工时应严格按<<道路交通标志和标线>>GB5768-2009有关规定执行。

广东泛珠勘察设计有限公司	县道X347线新丰县仓前至下河洞 （沙田路口至长春段）公路改造工程	道口标柱设计图	设计	王韬	复核	陈峰伟	审核	吴清芳	图号	S2-26

示警桩设置一览表

县道X347线新丰县仓前至下河洞（沙田路口至长春段）公路改造工程 第 1 页 共 1 页

设置桩号	设置位置		长度（m）	设置根数	（140x1150x3.0）mm钢管立柱		C15砼		C20砼基座	V类反光膜	备注
	左侧	右侧		（根）	单件重（kg）	总重（kg）	单件（m^3）	总量（m^3）	m^3	m^2	
K34+020 ~ K34+070	左侧		50	11	11.91	131.01	0.012	0.1353	0.6	3.9	
K34+250 ~ K34+280	左侧		30	7	11.91	83.37	0.012	0.0861	0.4	2.5	
K34+440 ~ K34+590	左侧		150	31	11.91	369.21	0.012	0.3813	1.7	10.9	
K34+550 ~ K34+580		右侧	30	7	11.91	83.37	0.012	0.0861	0.4	2.5	
K34+815 ~ K34+875	左侧		60	13	11.91	154.83	0.012	0.1599	0.7	4.6	
K35+860 ~ K35+900	左侧		40	9	11.91	107.19	0.012	0.1107	0.5	3.2	
K35+940 ~ K36+180	左侧		240	49	11.91	583.59	0.012	0.6027	2.7	17.2	
K37+100 ~ K37+240		右侧	140	29	11.91	345.39	0.012	0.3567	1.6	10.2	
合 计			740	156		1857.96		1.9188	8.6	54.6	

编制：

复核：

图号：S2-28

埋置式立面图

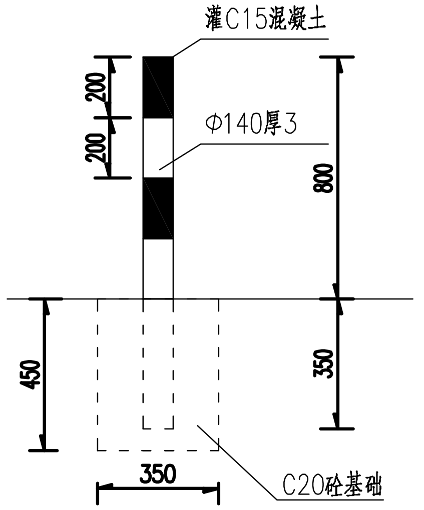

埋置式侧面图

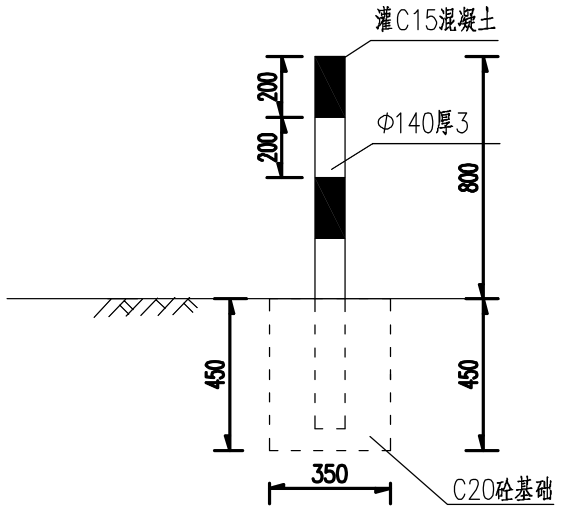

示警桩主要材料表

材料名称	规 格 (mm)		单件重 (kg)	件 数 (件)	重 量 (kg)
立 杆	埋置式	Φ140x3x1150	11.91	1	11.91
C15砼			$0.0123m^3$		
反光膜	V类反光(黑黄色)		$0.35m^2$		
C20砼	埋置式	350x350x450	$0.055m^3$		
	打入式	——	——		

注:

1.本图尺寸单位均为mm。

2.示警桩用圆形镀锌钢管制作，表面贴黑、黄相间反光膜。

3.示警桩间距为5m。

广东泛珠勘察设计有限公司	县道X347线新丰县仓前至下河洞 (沙田路口至长春段)公路改造工程	示警桩设计图	设计	王韬	复核	陈泽伟	审核	吴清芳	图号 S2-29

轮廓标设置一览表（附着式）

县道X347线新丰县仓前至下河洞（沙田路口至长春段）公路改造工程　　第 1 页　共 1 页

序号	起始桩号	终止桩号	间距	长度	数量	设置位置	支架	反射器	备注
				（m）	（个）		（kg）	（个）	
1	K34+880	K35+040	4	160	41	左侧护栏上	8.20	41	
2	K35+280	K35+480	4	200	51	左侧护栏上	10.20	51	
3	K35+835	K35+865	4	30	8	左侧护栏上	1.60	8	
4	K35+900	K35+944	4	44	12	左侧护栏上	2.40	12	
5	K36+460	K36+516	4	56	15	右侧护栏上	3.00	15	
6	K36+550	K36+624	4	74	19	右侧护栏上	3.80	19	
7	K36+720	K36+950	4	230	58	右侧护栏上	11.60	58	
8									
9									
10									
11									
12									
13									
14									
15									
16									
17									
18									
19									
20									
21									
22									
23	合计			794	204		41	204	
24									
25									
26									
27									
28									
29									
30									
31									
32									
33									
34									
35									
36									
37									
38									
39									
40									
41									
42									
43									
44									
45									
46									
47									
48									
49									
50									
51									
52									

编制：　　复核：　　图号：S2-30

反射器大样图

1:1

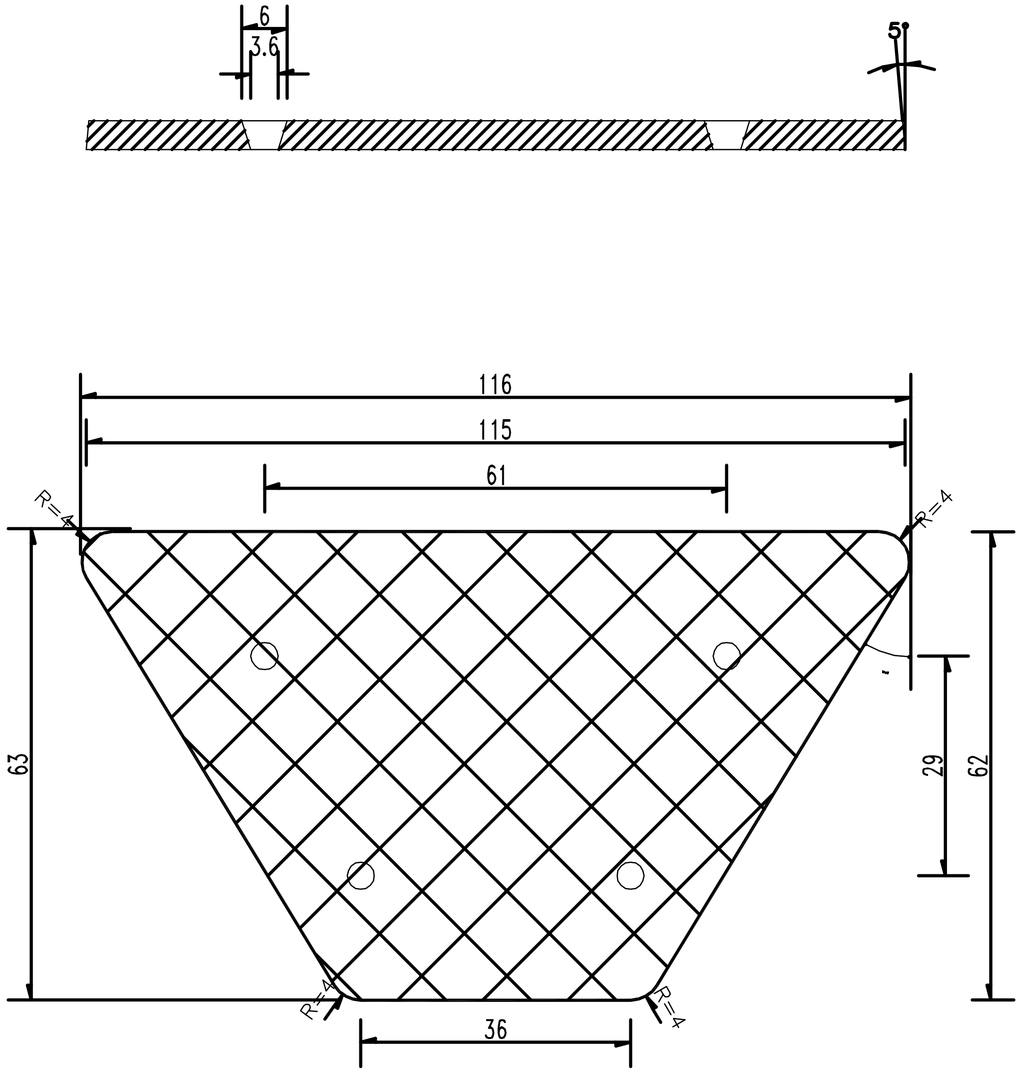

轮廓标安装位置示意图

De-Rbw(y)-At

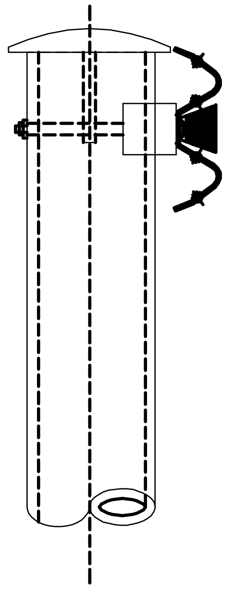

材料数量表

编号	材料名称	规格	件数 (件)	重量 (kg)
1	反射器	白色	1	
2	支架		1	0.23

注:

1.本图尺寸均以mm为单位。

2.本图为安装在波形梁护栏上的轮廓标,安装时支架插入护栏连接螺栓,拧紧螺栓即可。

3.反射器的轮廓尺寸应符合本图要求,其反射性能应符合国标的有关规定。

4.附着式轮廓标的设置间距参考柱式轮廓标,颜色为白色。

广东泛珠勘察设计有限公司	县道X347线新丰县仓前至下河洞 （沙田路口至长春段）公路改造工程	附着式轮廓标设计图	设计	王稻	复核	陈华伟	审核	吴清芳	图号	S2-31

Gr-B-2E波形护栏设置及工程数量一览表

县道X347线新丰县仓前至下河洞（沙田路口至长春段）公路改造工程　　　　第 1 页　共 1 页

序号	起讫桩号 或 中心桩号	波形护栏类型	长度	位 置 (左、右)		工程数量												备 注
						立柱	柱帽	波形梁板	端头 D-Ⅰ	拼接螺栓 JI-1	拼接螺母 JI-2	拼接垫圈 JI-3	连接螺栓 JII-4	螺母JII-5	垫圈JII-6	托架T-2	黄黑相间V类反光膜	
						Φ114×4.5×2100	Φ125×8×60	310×85×3×2320	M16×170	M16×32.5	M16	Φ35×4	M16×140	M16	Φ16×4	300×70×4.5		
						质量(kg)											m^2	
1	K34+880 ～ K35+040	`Gr-B-2E	160	左		2065.5	52.7	2112.0	28.2	53.5	50.2	64.0	23.0	5.0	6.4	84.0	0.2	
2	K35+280 ～ K35+480	Gr-B-2E	200	左		2575.5	65.7	2640.0	28.2	66.7	62.6	79.8	28.7	6.3	8.0	104.7	0.2	
3	K35+835 ～ K35+865	`Gr-B-3E	30	左		408.0	10.4	396.0	28.2	10.6	9.9	12.6	4.5	1.0	1.3	16.6	0.2	
4	K35+900 ～ K35+944	Gr-B-3E	44	左		586.5	15.0	580.8	28.2	15.2	14.3	18.2	6.5	1.4	1.8	23.9	0.2	
5	K36+460 ～ K36+516	`Gr-B-4E	56		右	739.5	18.9	739.2	28.2	19.1	18.0	22.9	8.2	1.8	2.3	30.1	0.2	
6	K36+550 ～ K36+624	Gr-B-4E	74		右	969.0	24.7	976.8	28.2	25.1	23.6	30.0	10.8	2.4	3.0	39.4	0.2	
7	K36+720 ～ K36+950	`Gr-B-5E	230		右	2958.0	75.4	3036.0	28.2	76.6	71.9	91.6	32.9	7.2	9.2	120.3	0.2	
8																		
9																		
10																		
11																		
12																		
13																		
14																		
15																		
16																		
17																		
18																		
19																		
20																		
21																		
22																		
23																		
24																		
25	合计		**794.0**			**10302.0**	**262.6**	**10480.8**	**197.2**	**266.6**	**250.5**	**319.2**	**114.7**	**25.0**	**31.9**	**418.9**	**1.5**	
26																		

编制：　　　　　　　　复核：王　　　　　　　　图号：S2-32

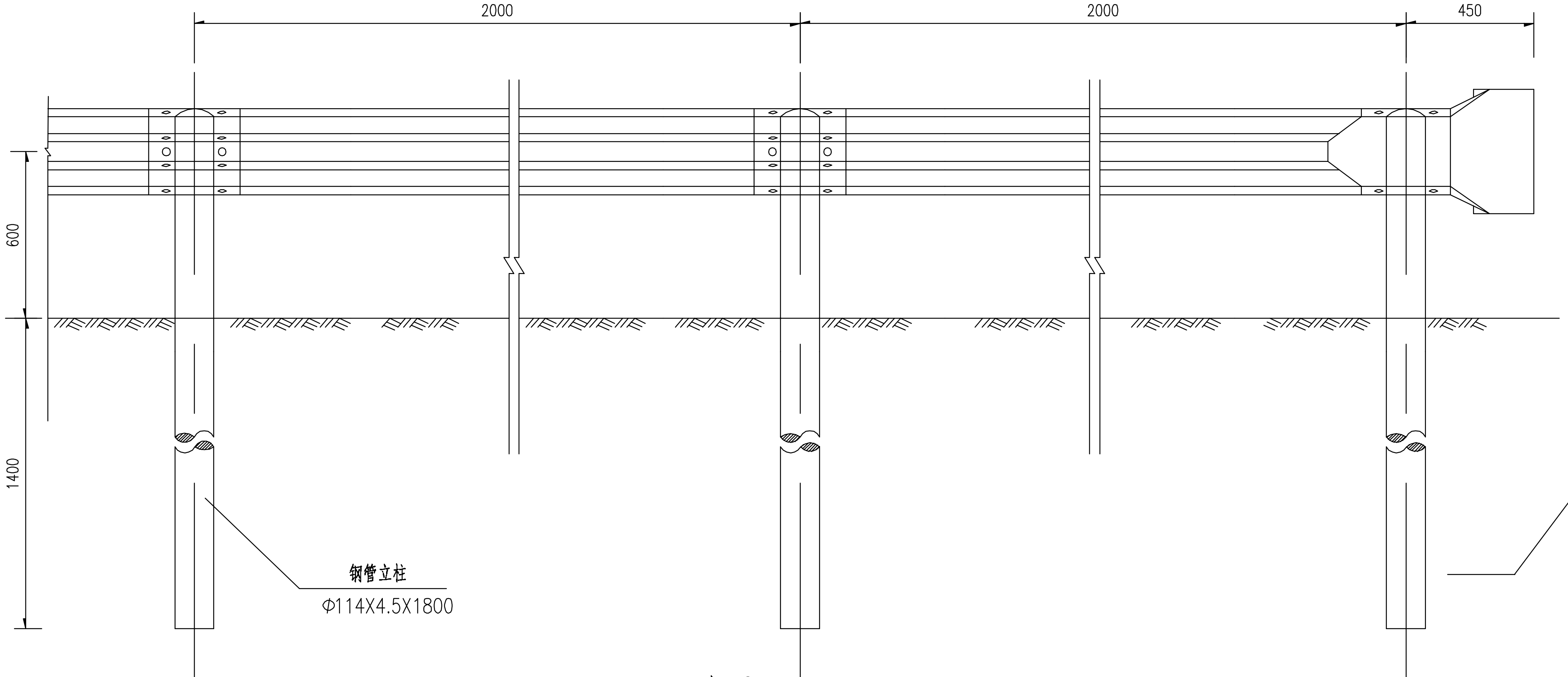

立面 1:20

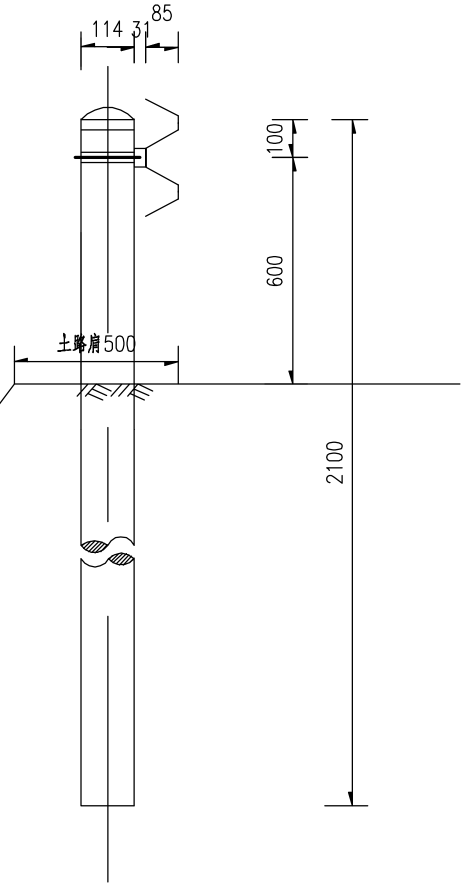

侧面 1:20

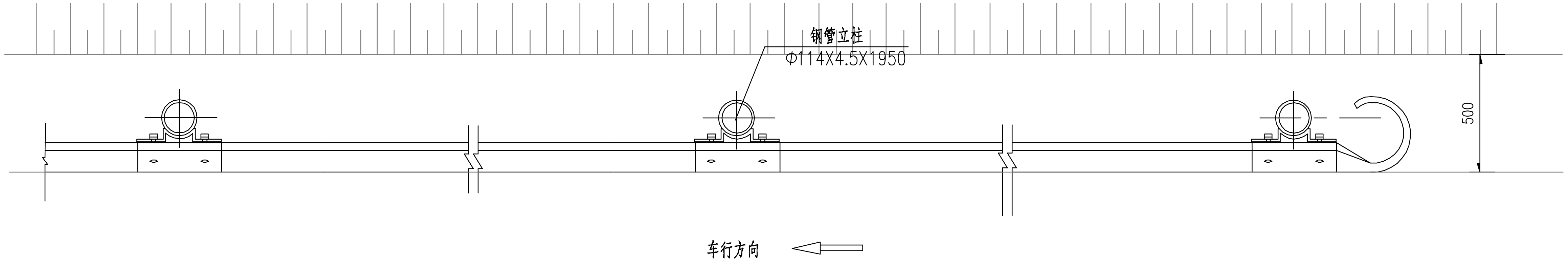

平面 1:20

注：

1.本图尺寸均以毫米为单位；

2.护栏端头的钢板厚度为3毫米；

3.端头梁采用热浸镀锌防锈处理；

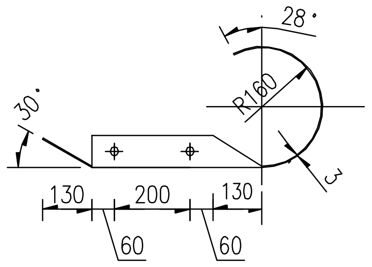

路侧护栏端头 1:20

平面

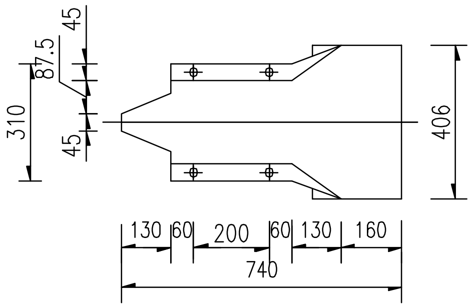

路侧护栏端头 1:20

立面

广东泛珠勘察设计有限公司	县道X347线新丰县仓前至下河洞 （沙田路口至长春段）公路改造工程	Gr-B-2E波形护栏设计图(一)	设计		复核		审核		图号	S2-33

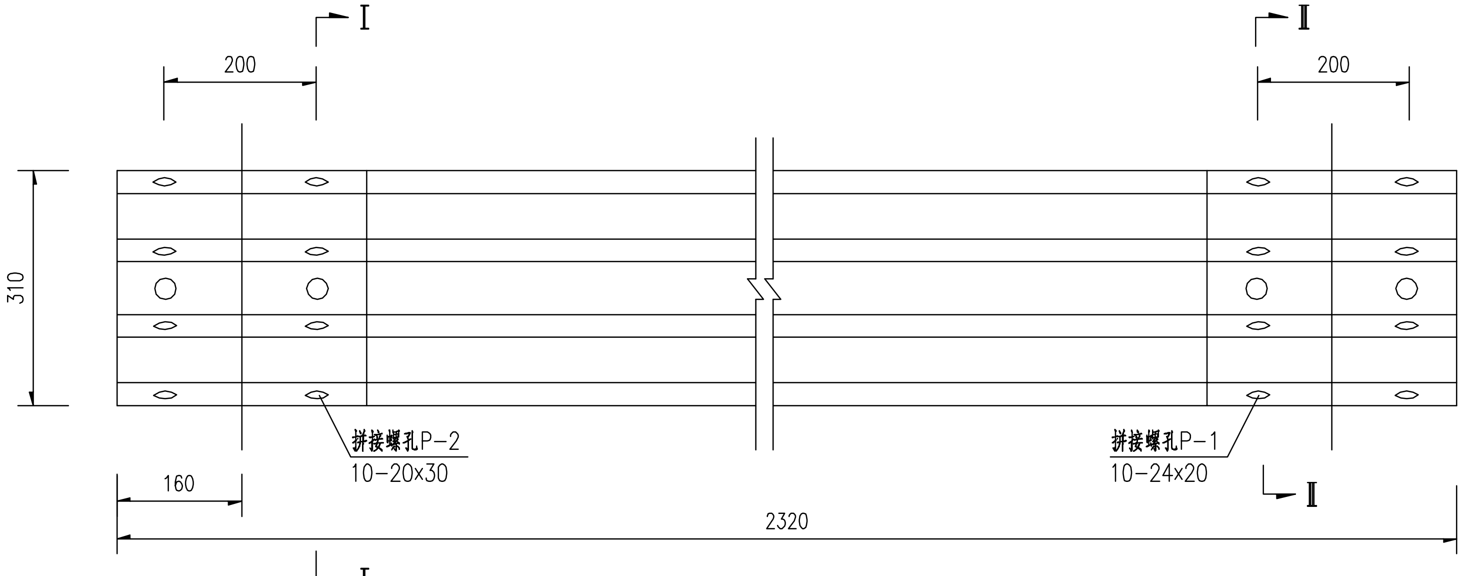

钢波形梁 1:10

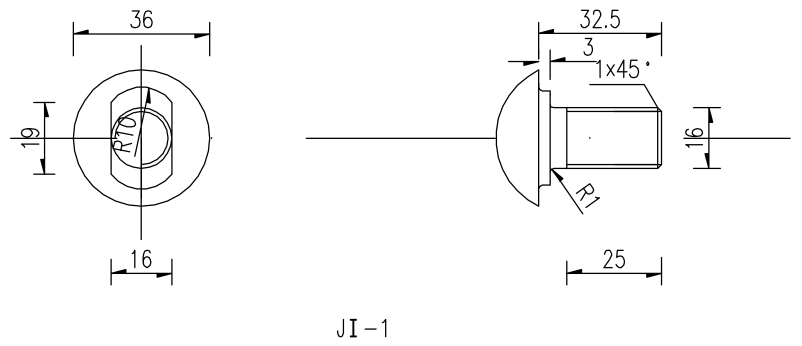

JI-1

拼接螺栓

1:2

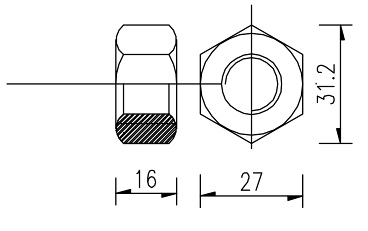

JI-2

拼接螺栓配套螺母

1:2

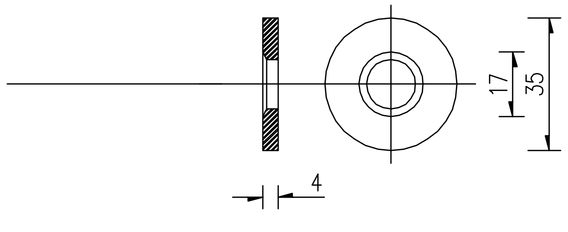

JI-3

拼接螺栓配套垫圈

1:2

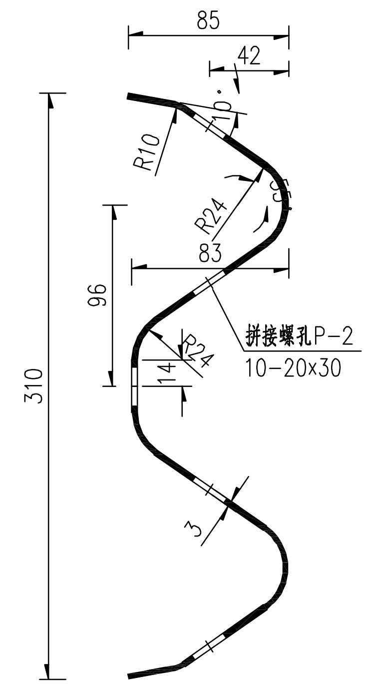

I-I剖面

1:4

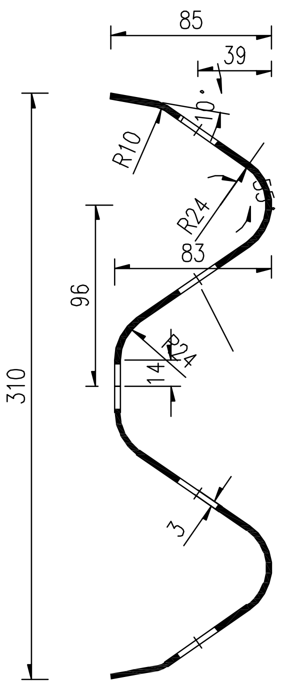

Ⅱ-Ⅱ剖面

1:4

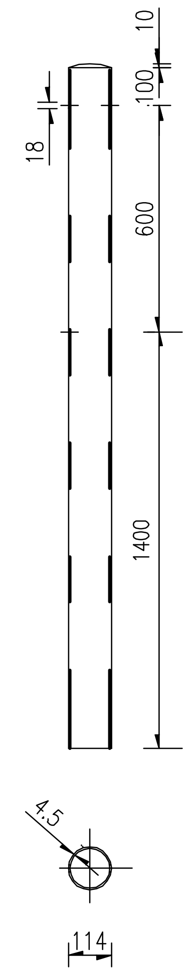

钢管立柱

1:20

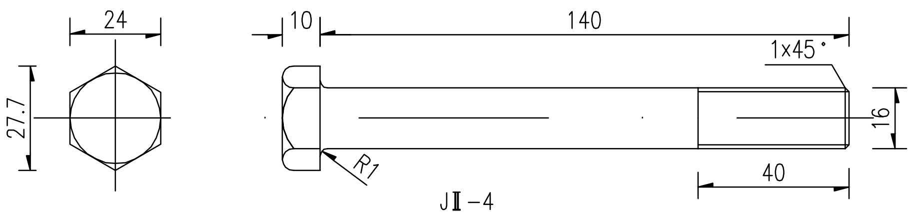

JⅡ-4

连接螺栓

1:2

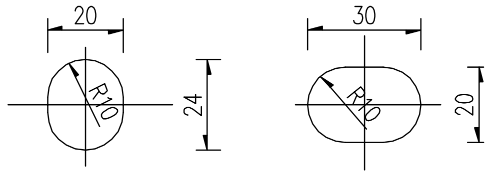

P-1

P-2

拼接螺孔

1:2

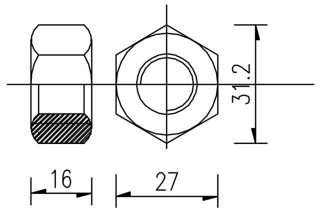

JⅡ-5

连接螺栓配套螺母

1:2

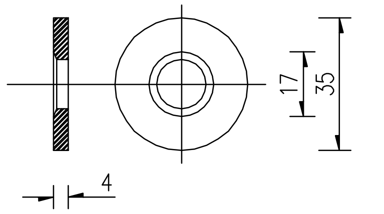

JⅡ-6

连接螺栓配套垫圈

1:2

注：

1.本图为路侧波形护栏结构设计图，尺寸以毫米计；

2.未尽事宜详见相关规范。

广东泛珠勘察设计有限公司	县道X347线新丰县仓前至下河洞 （沙田路口至长春段）公路改造工程	Gr-B-2E波形护栏设计图(二)	设计	张建鲁	复核	王超	审核	卓祖庆	图号	S2-33

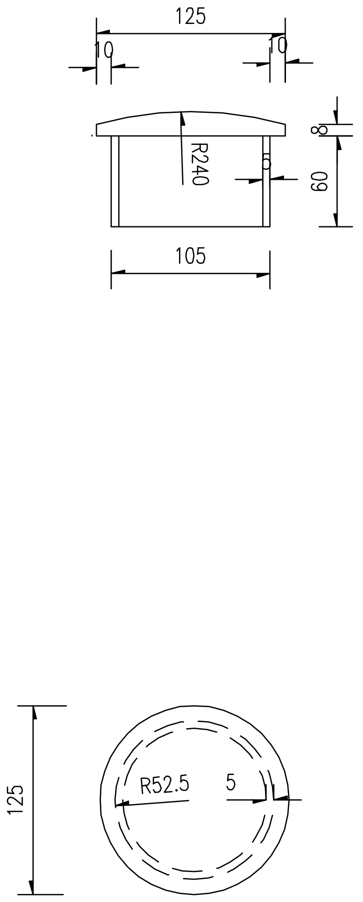

塑料立柱帽 1:5

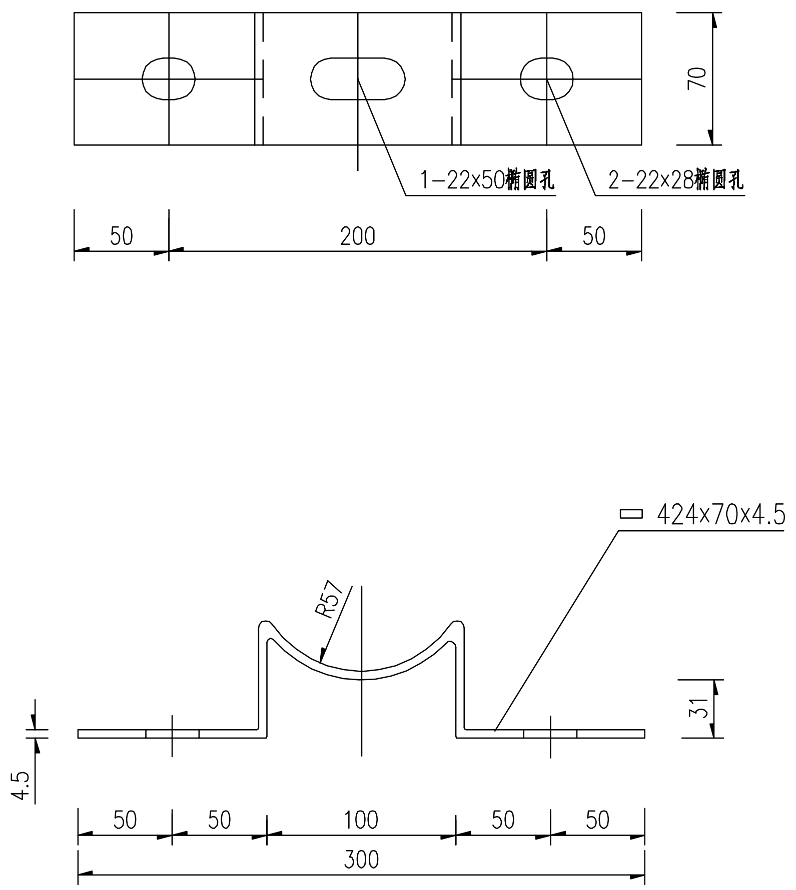

托架 1:4

护栏材料用量表(一块板)

序号	名称	规格(mm)	数量(件)	单件重(Kg)	重量(Kg)	材料
1	钢管立柱G-Z	Φ114x4.5x2100	1	25.50	25.50	Q235钢
2	柱帽	Φ125x8x60	1	0.65	0.65	Q235钢
3	波形梁板DB01	2320x310x85x3	1	26.40	26.40	Q235钢
4	拼接螺栓JⅠ-1	M16x32.5	10	0.066	0.66	45号钢
5	螺母JⅠ-2	M16	10	0.062	0.62	45号钢
6	垫圈JⅠ-3	Φ35x4	10	0.079	0.79	45号钢
7	托架T-2	300x70x4.5 r=70	1	1.037	1.04	Q235钢
8	连接螺栓JⅡ-4	M16x140	1	0.284	0.28	Q235钢
9	螺母JⅡ-5	M16	1	0.062	0.06	Q235钢
10	垫圈JⅡ-6	Φ35x4	1	0.079	0.08	Q235钢
11	端头D-Ⅰ	R-160	1	14.088	14.09	Q235钢

注:

1.本图尺寸除注明外，其余均以毫米为单位。

2.支承梁的固定螺栓采用M16-140-45，BG-1228-76；
螺母M16，GB1229-76；垫圈M16,GB1230-76。

3.波形梁的拼接螺栓采用M16-32.5-45，BG-1228-76；
螺母M16，GB1229-76；垫圈M16，GB1230-76。

4.光洁度除注明外，余不作要求。

5.立柱帽采用塑料加工。

广东泛珠勘察设计有限公司	县道X347线新丰县仓前至下河洞 (沙田路口至长春段)公路改造工程	Gr-B-2E波形护栏设计图(三)	设计		复核		审核		图号	S2-33

路侧护栏上游端部立面图

1:30

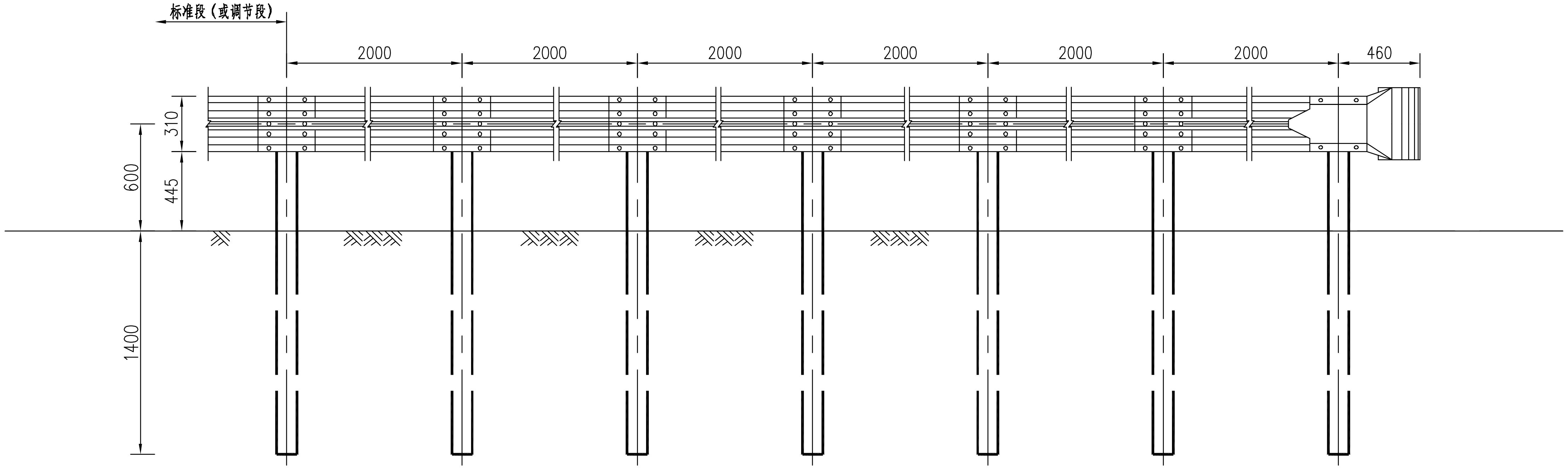

路侧护栏上游端部平面图

1:30

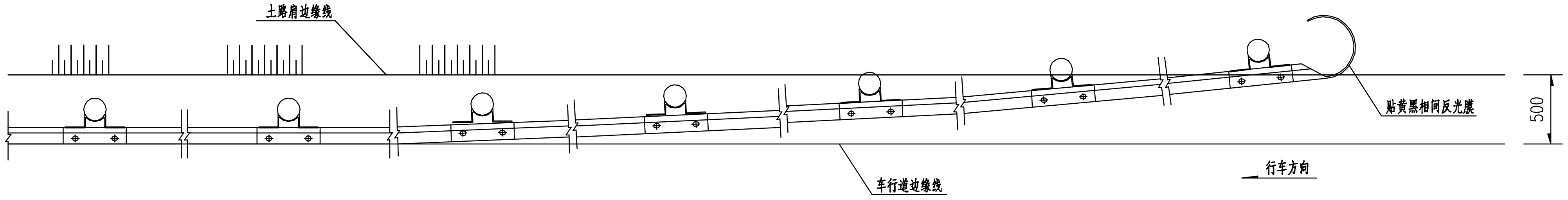

注：

1.本图尺寸单位均以mm计。

2.横梁的搭接方向应与行车方向一致。

3.所有钢构件均应进行热浸镀锌处理。

4.上游圆头式端部沿行车方向一侧贴反光膜。

5.护栏上游圆头式端部迎车撞面外展，下游路段端头不设置外展。

广东泛珠勘察设计有限公司	县道X347线新丰县仓前至下河洞 （沙田路口至长春段）公路改造工程	Gr-B-2E波形护栏设计图(四)	设计		复核		审核		图号	S2-33

路侧护栏下游端部立面图

1:30

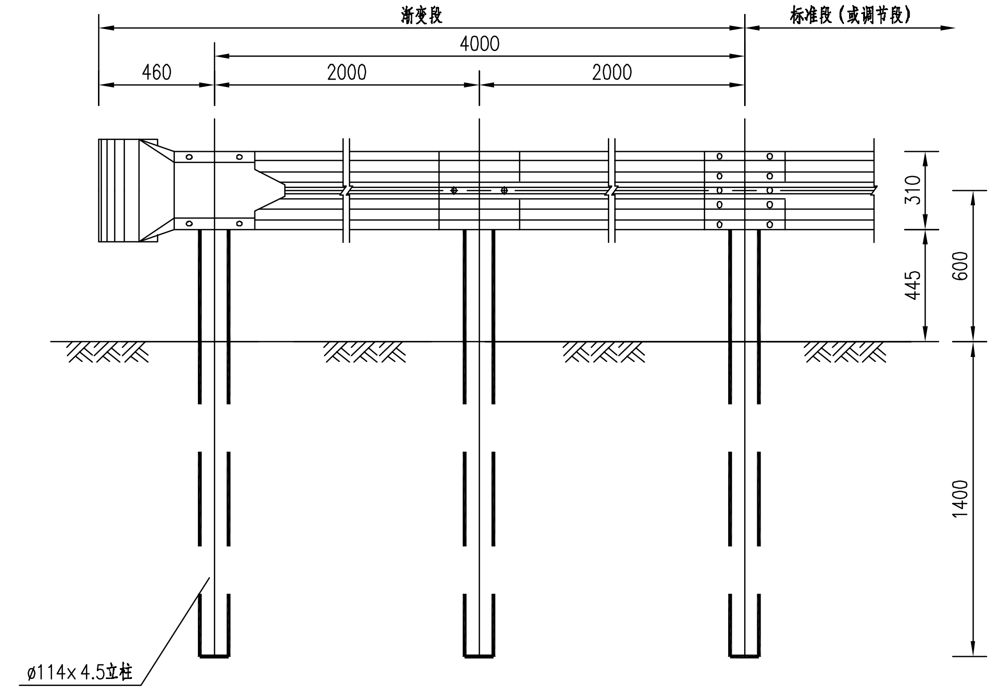

端头大样图

1:10

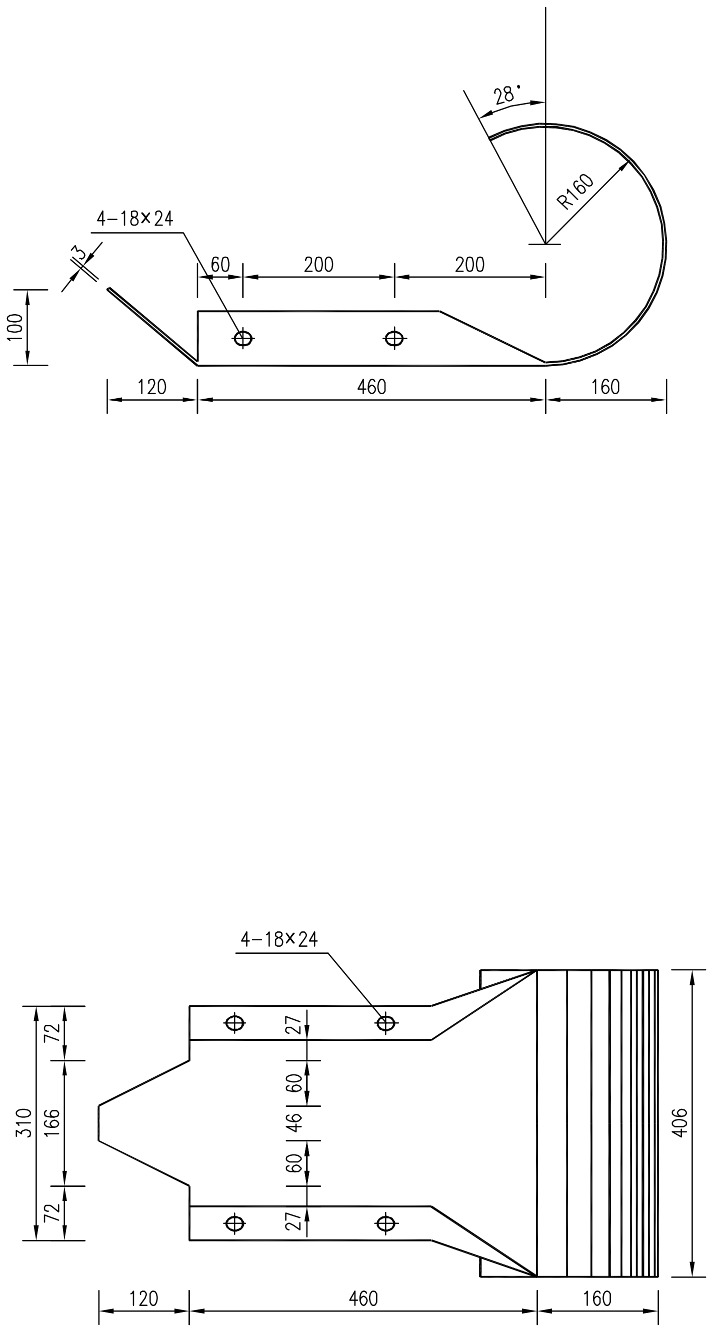

路侧护栏下游端部平面图

1:30

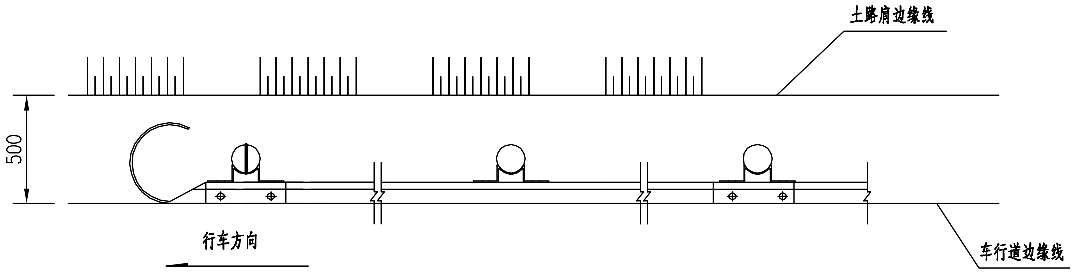

注：

1.本图尺寸单位均以mm计。

2.横梁的搭接方向应与行车方向一致。

3.所有钢构件均应进行热浸镀锌处理。

4.本图为路侧B级波形梁护栏下游圆头式端部设置图。

5.下游圆头式端部应粘贴黄黑相间反光膜，反光等级V类反光。

广东泛珠勘察设计有限公司	县道X347线新丰县仓前至下河洞 （沙田路口至长春段）公路改造工程	Gr-B-2E波形护栏设计图(五)	设计		复核		审核		图号	S2-33

里程碑 1:10

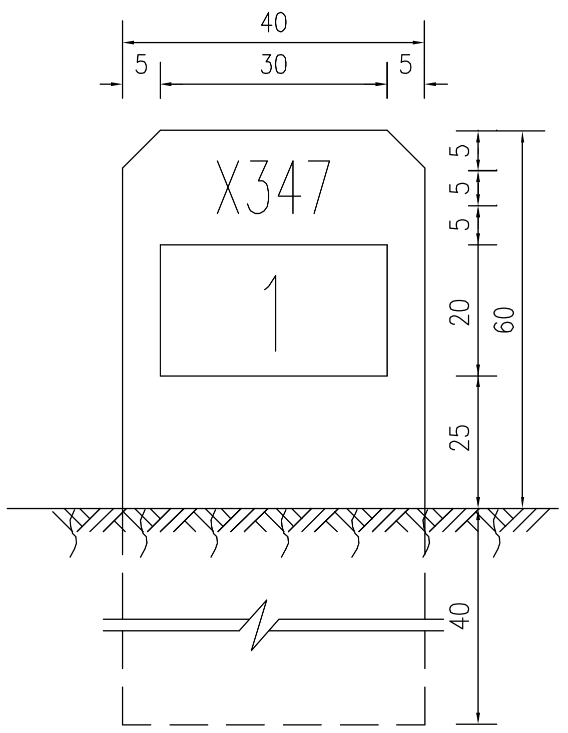

里程碑钢筋布置图 1:20

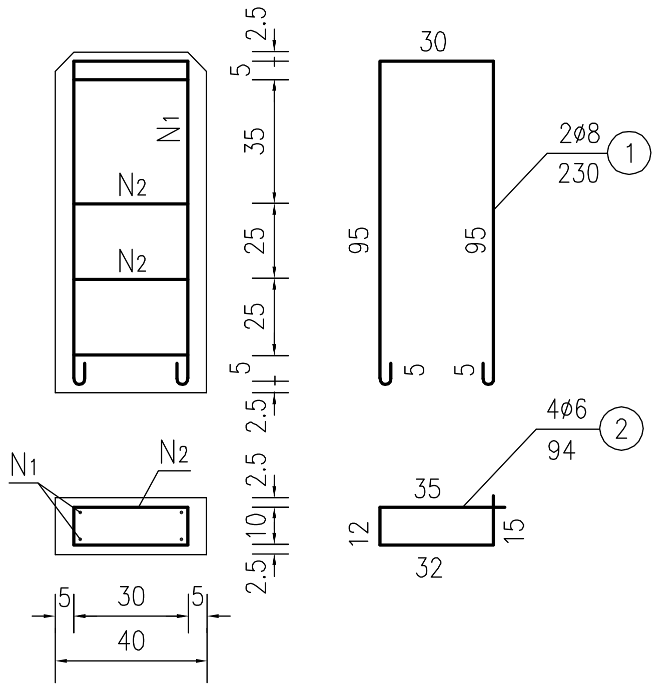

公路界碑 1:10

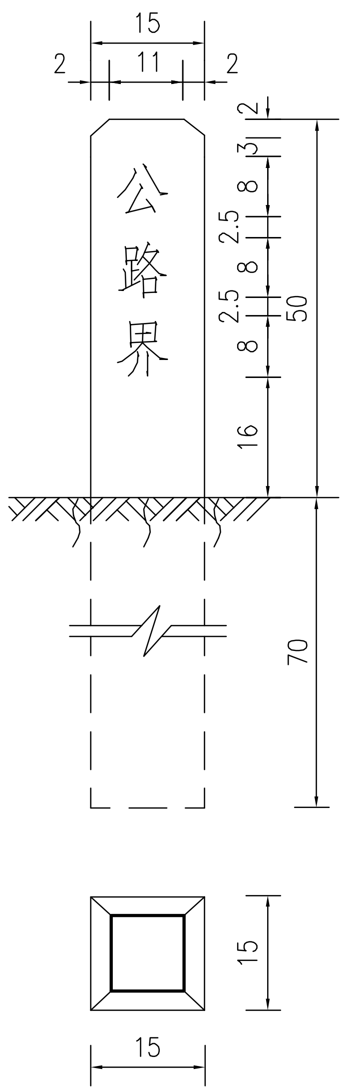

公路界碑钢筋布置 1:10

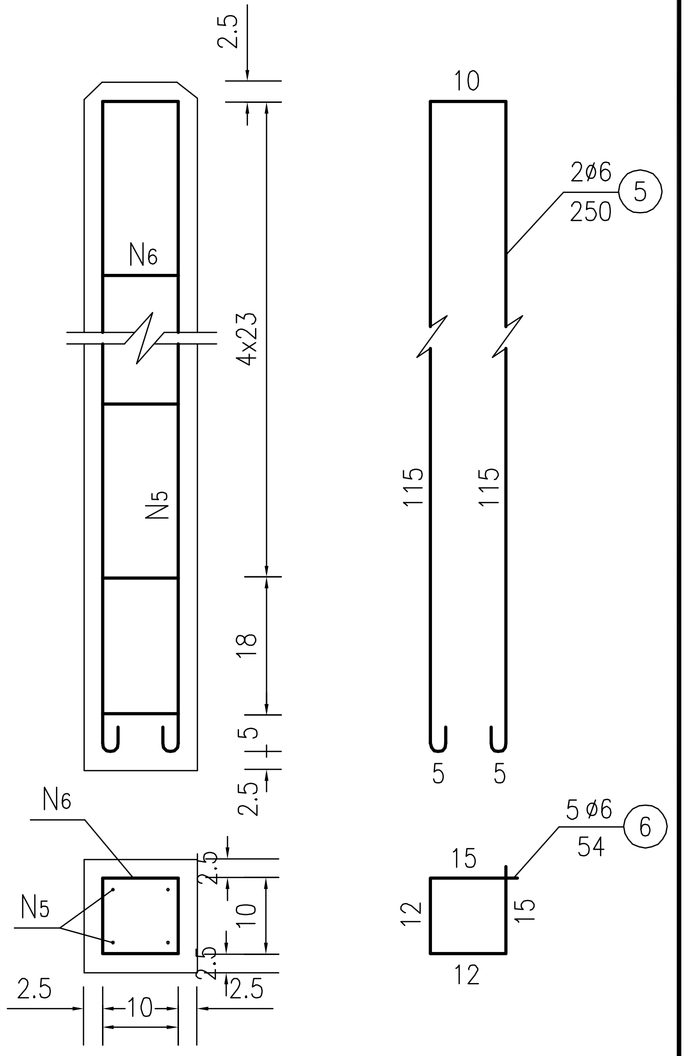

百米桩 1:10

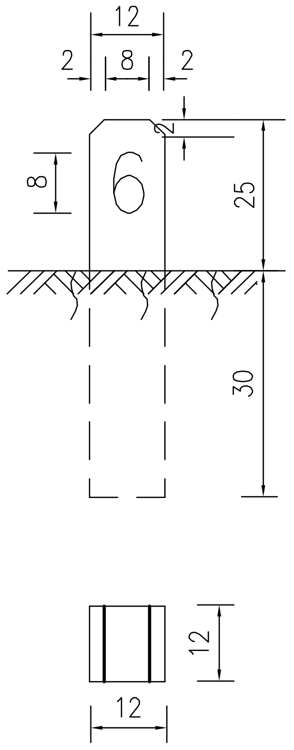

百米桩钢筋布置 1:10

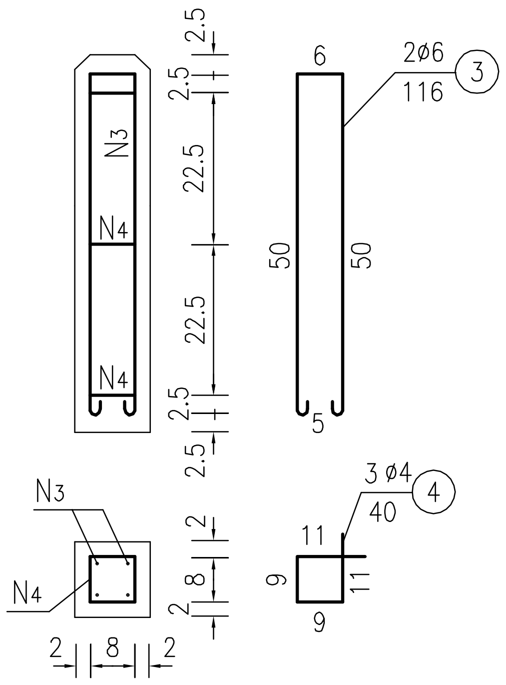

材料数量表

构件	钢筋编号	钢筋直径 (mm)	每根长度 (cm)	每个构件数量					全程数量		
				根数	共长 (m)	共重 (kg)	钢筋合计 (kg)	C25砼 (m³)	件数	钢筋总重 (kg)	C25砼 (m³)
里程碑	1	ø8	230	2	4.6	1.82	2.65	0.06	4	10.6	0.24
	2	ø6	94	4	3.76	0.83					
百米桩	3	ø6	116	2	2.32	0.52	0.64	0.008	36	23.04	0.288
	4	ø4	40	3	1.2	0.12					
公路界碑	5	ø6	250	2	5.0	1.11	1.71	0.027	36	61.56	0.972
	6	ø6	54	5	2.7	0.60					

附注：

1. 本图尺寸除钢筋直径以毫米计外，余均以厘米为单位，比例如图示。
2. 里程碑、百米桩、道路界碑均采用C25砼预制。
3. 里程碑、百米桩设置在道路前进方向右侧土路肩上，路界碑设置在道路两侧用地边界线上，每200米设置一块。
4. 里程碑、百米桩、道路界碑均采用白底黑字。

广东泛珠勘察设计有限公司	县道X347线新丰县仓前至下河洞 (沙田路口至长春段)公路改造工程	里程碑、百米桩、公路界碑设计图	设计	王韬	复核		审核		图号	S2-34

第三篇　路基、路面

说　明

一、路基横断面布置及加宽、超高方案

1.1 路基横断面布置

根据现场测量，本项目除K33+710~K33+950.5路段为路面宽6.5米，路基宽度7.5米外；其他路段均为路面宽5~5.6米，路基宽度6~6.6米。

本项目公路设计按三级公路（部分困难路段受地形条件限制适当降低标准）技术标准，设计速度30公里/小时（部分困难路段受地形条件限制适当降低标准，采用20公里/小时）。平纵面设计主要根据旧路基础上进行拓宽改造，设计路基宽度7.5米、路面宽6.5米。

1.2 路面横坡

本项目行车道横坡采用1.5%，土路肩横坡采用2.5%。

1.3 平曲线超高

本项目超高方式采用绕道路设计线为旋转轴，超高渐变率以线性方式变化，超高渐变在回旋曲线全长范围内完成，外侧土路肩不参与超高。

1.4 平曲线加宽

本项目设计路面采用一类加宽。

二、路基设计

2.1 一般路基设计

2.1.1 路基边坡

结合沿线地形、地貌，本合同段填方路基路堤边坡坡率采用1:1.5。挖方路基路堑根据边坡岩性采用1:1。

2.2 路基压实标准与压实度及填料强度说明

路基填料压实采用重型压实标准，分层压实。路基压实标准及填料粒径、强度要求见下表：

路基压实标准及填料粒径、强度

填挖类型		路面底面以下深度（cm）	控制项目		
			压实度(%)	填料最小强度CBR(%)	填料最大粒径(cm)
填方路基	上路床	0～30	≥95	6	10
	下路床	30～80	≥95	4	10
	上路堤	80～150	≥94	3	15
	下路堤	150以下	≥92	2	15
零填及路堑路床		0～30	≥95	6	10
		30～80	≥95	4	10

注：①表列压实度数值系指按《公路土工试验规程》重型击实试验法求得的最大干密度的压实度。

2.3 路基防护工程设计

本地区属亚热带季风湿润区，降雨量较为充沛，存在有利于植物生长的先决条件。为与周围自然景观充分融合，将工程对环境的影响降低到最小程度，同时为保证路基的稳定性，在经过水田、池塘路段，设置了挡土墙进行防护。

2.4 路基、路面排水设计

本项目路基排水系统自成体系，以防止对周边环境的污染，路面水不能进入鱼塘，需引至其他河、沟。同时，应结合沿线水塘、自然沟谷、桥梁、涵洞位置等进行综合设计，保证路基路面排水畅通，不产生积水。

2.4.1 路基排水

路基排水尽量利用现有道路路侧边沟，对现有土沟清淤挖通后做水沟硬化处理。根据本项目的使用功能及结合实际情况，边沟采用矩形沟。

2.4.2 路面排水

根据广东省的气候条件，一般路段行车道设置1.5%横坡度，土路肩设置2.5%横坡度，使路面水及时排出路基范围外。

2.5 取土、弃土方案，环保及节约用地措施

本设计路段路基开挖量相对不大，路基部分土、石方需要弃运，取（弃）土场初步确定在项目附近山地。中标后，应由施工单位与当地主管部门进一步协商、确定。

本设计为了减少弃土场对环境和自然景观的影响，对于清除的表土应弃运至弃土场。

施工时应做好施工组织计划，使施工期间对环境的不利影响降低至最小程度，工程完工后还应做好沿线场地清理、平整工作，整饰路容。

设置的弃土堆、取土场应注意覆盖耕植土，恢复耕地，或进行种草植树美化。取土、弃土位置施工时需与地方协商，确定最终位置。

三、 路面设计

3.1 主要技术指标

1．自然区划：IV6区；

2．公路等级：三级公路。

3.2 路面结构设计

本项目除K33+710~K33+950.5路段为沥青路面外其他路段均为水泥路面。

路面破损状况调查情况：K33+710~K33+950.5路段沥青路面使用状况良好，为利用旧路处理。其他路段根据现场调查资料，局部路段路面破损较为严重，旧路路面各种病害不同程度存在，其中以纵横斜向裂缝、板块破碎和板角断裂等病害为主，其他病害形式相对较少。目前原有公路存在的病害，直接影响行车舒适性，减少车辆进出速度。根据现场调查资料计算出项目K34+019.5~ K37+310路段（其中K33+950.5~ K34+019.5为沙田中桥）断板率为11.0%，路面破损状况评定为次。

根据建设单位意见，受征地拆迁及资金限制，本项目尽量利用旧路面维修后进行加宽改造，其中K33+710~K33+950.5路段维持现有沥青路面不进行路面改造，K33+950.5~ K34+019.5为沙田中桥及K36+330.45~K36+342.95为井下桥维持现有水泥桥面铺装，局部平纵线型较差路段在经过线型调整后重新浇筑水泥路面。因此综合考虑旧路路况及项目资金，拟定路面结构设计如下：

（1）利用旧路面加宽路段：利用原有路面（病害路面板须进行封缝修补或换板），加宽部分采用10cm石屑垫层+18cm厚水泥混凝土面层。

（2）平纵线型调整路段：压实路基后满铺10cm石屑垫层+18cm厚水泥混凝土面层。

3.3 水泥路面材料技术要求

3.3.1 水泥面层

水泥混凝土板的设计弯拉强度为4.5MPa，弯拉弹性模量≥29000MPa。组成水泥混凝土混合料的所有原材料的各项技术指标应满足《公路水泥混凝土路面设计规范》(JTG D40-2011)和《公路水泥混凝土路面施工技术规范》(JTG F30-2003)的规定。

A、水泥

水泥采用旋窑道路硅酸盐水泥，其化学成分、物理性能等路用品质要求如下表：

水泥化学成分和物理指标

水泥性能	指标
铝酸三钙	不宜＞7.0%
铁铝酸四钙	不宜＜15.0%
游离氧化钙	不宜＞1.0%
氧化镁	不宜＞5.0%
三氧化硫	不宜＞3.5%
碱含量	$Na_2O+0.658K_2O\leq0.6\%$

混合材种类	不得掺窑灰、煤矸石、火山灰和粘土
出磨时安全性	雷氏夹或蒸煮法检验必须合格
标准稠度需水量	不宜＞28%
烧失量	不宜＞3.0%
比表面积	宜在 300~450m^2/kg
细度（80μm）	筛余量不得不宜＞10%
初凝时间	不早于 1.5h
终凝时间	不迟于 10h
28d干缩率	不得不宜＞0.09%
耐磨性	不得不宜＞3.6kg/ m^2

此外，所选用的水泥还应通过混凝土配合比试验，根据其配制弯拉强度、耐久性和工作性优选适宜的水泥品种、强度等级。

B、粗集料

粗集料可使用碎石、破碎卵石和卵石。粗集料应质地坚硬、耐久、洁净。粗集料技术指标应符合下表的规定。

碎石、碎卵石和卵石技术指标

项　目	技术要求
碎石压碎指标（%）	<10
卵石压碎指标（%）	<12
坚固度（按质量损失计%）	<5
针片状颗粒含量（按质量计%）	<5
含泥量（按质量计%）	<0.5
泥路含量（按质量计%）	<0
有机物含量（比色法）	合格
硫化物计硫酸盐（按SO3质量计）	<0.5
岩石抗压强度	火成岩≥100MPa；变质岩≥80 MPa；水成岩≥60MPa
表观密度	>2500kg/m3
松散堆积密度	>1350kg/m3
空隙率	<47%
碱集料反应	经碱集料反应试验后，试件无裂缝、酥裂、胶体外溢等现象，在规定试验龄期的膨胀率应小于0.1%

粗集料的级配范围应符合下表的规定。

粗集料级配范围

级配		方筛孔尺寸（mm）							
		2.36	4.75	9.5	16	19	26.5	31.5	37.5
		累计筛余（以质量计%）							
合成级	4.75~16	95~100	85~100	40~60	0~10				
	4.75~19	95~100	85~95	60~75	30~45	0~5	0		
	4.7~26.5	95~100	90~100	70~90	50~70	25~40	0~5	0	
	4.7~31.5	95~100	90~100	75~90	60~75	40~60	20~35	0~5	0
粒径	4.75~9.5	95~100	80~100	0~15	0				
	9.5~16		95~100	80~100	0~15	0			
	9.5~19		95~100	85~100	40~60	0~15	0		
	16~26.5			95~100	55~70	25~0	0~10	0	
	16~31.5			95~100	85~100	55~70	25~40	0~10	0

C、细集料

细集料应采用质地坚硬、耐久、洁净的天然砂、机制砂或混合砂，

并应符合《公路水泥混凝土路面施工技术规范》（JTG F30-2003）表3.4.1的规定。砂应为Ⅱ以上砂，砂的硅质含量不应低于25%。细集料技术指标应符合下表的规定。

细集料技术指标

项　　目	技术要求
氯化物（氯离子质量计%），小于	0.01
坚固性（按质量损失计%），小于	6
云母（按质量计%），小于	1.0
含泥量（按质量计%），小于	1.0
泥块含量（按质量计%），小于	0
机制砂MB值<1.4或合格石粉含量(按质量计%)，小于	3.0
机制砂MB值≥1.4或不合格石粉含量(按质量计%)，小于	1.0
有机物含量（比色法）	合格
硫化物及硫酸盐（按SO3质量计%），小于	0.5
轻物质（按质量计%），小于	1.0
表观密度，大于	2500kg/m3
松散堆积密度，大于	1350kg/m3
空隙率，小于	<47%
碱集料反应	经碱集料反应试验后，由砂配制的试件无裂缝、酥裂、胶体外溢等现象，在试验龄期的膨胀率应小于0.10%

细集料的级配应满足下表的要求：

细集料级配范围

分级	方孔筛尺寸（mm）					
	0.15	0.30	0.60	1.18	2.36	4.75
	累计筛余（以质量计%）					
粗砂	90~100	85~95	71~85	35~65	5~35	0~10
中砂	90~100	70~92	41~70	10~50	0~25	0~10
细砂	90~100	55~85	16~40	0~25	0~15	0~10

D、水

饮用水可直接作为混凝土搅拌和养护用水。对水质有质疑时，必须检验合格方可使用。

E、外加剂

外加剂的产品质量及掺量应符合《公路水泥混凝土路面施工技术细则》（JTGF30-2014）表3.6.1表的规定。供应商提供且有相应资质的检测机构认定的品质检测报告，检验报告应说明外加剂的主要化学成分，对钢筋无锈蚀、对混凝土无腐蚀和对人员无毒副作用。要经过配合比试验其额定其品种质量和剂量。所有外加剂的使用均应得到监理工程师批准。

F、钢筋

钢筋符合图纸和应符合GB1499.2-2007和GB1499.1-2008的规定。凡需焊接的钢筋均应满足焊接要求。钢筋应顺直，不得有裂缝、断伤、刻痕，表面油污和颗粒状或片状锈蚀应清除。

3.3.2 填缝料

填缝料要求与混凝土粘结能力强，回弹性好，能适应混凝土收缩，

不溶于水，不渗水，高温时不溢出，低温时不脆裂，耐久性好。结合该项目特点，宜选用聚氯乙烯胶泥作为填缝料。

四、环保及节约用地措施

对再生利用的废弃水泥混凝土路面板集中破碎处理（破碎后的路面最大粒径均不应超过 5cm），利用破碎的路面板块拌合水泥作为水泥稳定碎石、低标号混凝土用于基层。

五、施工注意事项

工程施工时，应严格按照有关施工技术规范和标准的要求进行施工，确保工程质量，并注意下列事项：

1．路基施工时应清除路基范围内的表土、垃圾、废土、淤泥等，当基底为粘土时，应先夯实基底，然后填筑路堤；若基底为水田、池塘或水沟时，则应先挖沟疏干，清除表层淤泥、腐殖土等。路基填筑应遵循分层填筑、分层整平、分层压实、分层检测的程序严格施工，应对填土的密实度和含水量进行现场控制，确保路基压实度达到设计要求；路堑开挖应按设计边坡坡度严格施工，及时做好边坡防护和排水措施。

2．路基排水设施施工时，应首先校核路基排水系统的设计是否完备和妥善，必要时予以补充或调整。并根据实际情况还应在施工现场设置一些临时性的排水措施，以保证工程质量和施工的顺利进行。

3.为保证施工安全，开挖前需与有关管线单位联系，核实无误后方可施工。

4.挡土墙应分段砌筑或浇筑,每段长为10m，两段间设置沉降缝，缝宽2cm，用沥青麻絮在墙顶、内、外三面嵌塞，填塞深度20cm以上

5.路面各层施工完毕后，均须按施工验收规范测定弯沉值等相关指标，满足设计要求后方可进行下一工序施工。

路 基 设 计 表

县道X347线新丰县仓前至下河洞（沙田路口至长春段）公路改造工程

桩号	平曲线		竖曲线		地面高程	设计高程	填挖高度 (m)		路基宽度 (m)				以下各点与设计高之差 (m)					施工时中桩填挖高度 (m)		备注
									左侧		右侧		左侧		中桩	右侧				
	左偏	右偏	凹型	凸型	(m)	(m)	填	挖	W1	W2	W2	W1	B1	B2	C	B2	B1	填	挖	
K34+020					201.02	201.20	0.18		0.50	3.36	3.25	0.50	−0.06	−0.05	0.00	−0.04	−0.05	0.18		
+040	K34+04[illegible]				201.91	202.02	0.11		0.50	4.32	3.25	0.50	−0.12	−0.11	0.00	0.08	0.07	0.11		
+060	JD4 I-26°47'42" R-60 Ls-25 Ly-13.06 (HY) (YH) K34+070.754				203.12	203.00		0.12	0.50	3.77	3.25	0.50	−0.06	−0.06	0.00	0.01	0.00		0.12	
+080	(HZ)				204.04	203.97		0.07	0.50	3.25	3.25	0.50	−0.06	−0.05	0.00	−0.05	−0.06		0.07	
+100		K34+100.918			204.84	204.95	0.11		0.50	3.25	3.25	0.50	−0.06	−0.05	0.00	−0.05	−0.06	0.11		
+120		(ZH) K34+125.918			205.83	205.92	0.09		0.50	3.25	4.17	0.50	0.05	0.06	0.00	−0.08	−0.09	0.09		
+140		(HY)			206.70	206.90	0.19		0.50	3.25	4.45	0.50	0.09	0.10	0.00	−0.13	−0.15	0.19		
+160		JD5 I-66°14'04" R-60 Ls-25 Ly-44.36 K34+170.279			207.56	207.58	0.02		0.50	3.25	4.45	0.50	0.09	0.10	0.00	−0.13	−0.15	0.02		
+180	K34+195.279	(YH) K34+195.279			207.63	207.73	0.10		0.50	3.25	3.98	0.50	0.03	0.04	0.00	−0.06	−0.07	0.10		
+200	(GQ)	(GQ)			206.87	207.58	0.71		0.50	3.25	3.25	0.50	−0.06	−0.05	0.00	−0.05	−0.06	0.71		
+220	K34+2[illegible]				206.89	207.44	0.55		0.50	3.83	3.25	0.50	−0.07	−0.06	0.00	−0.05	−0.06	0.55		
+240	JD6 I-13°54'17" R-17[illegible]52 Ls-25 Ly-18.57 (HY) (YH)				207.42	207.46	0.04		0.50	3.78	3.25	0.50	−0.07	−0.06	0.00	−0.05	−0.06	0.04		
+260	K34+263.846				207.70	207.83	0.13		0.50	3.25	3.25	0.50	−0.06	−0.05	0.00	−0.05	−0.06	0.13		
+280	(HZ) K34+284.891				208.34	208.36	0.02		0.50	3.25	3.25	0.50	−0.06	−0.05	0.00	−0.05	−0.06	0.02		
+300	(ZY)				208.82	208.89	0.07		0.50	3.25	3.25	0.50	−0.06	−0.05	0.00	−0.05	−0.06	0.07		
+320	JD7 I-4°[illegible]1'19.6" R-600 Ly-42.12 K34+327.010				209.46	209.42		0.04	0.50	3.25	3.25	0.50	−0.06	−0.05	0.00	−0.05	−0.06		0.04	
+340	(YZ) K34+342.694				209.69	209.79	0.10		0.50	3.25	3.25	0.50	−0.06	−0.05	0.00	−0.05	−0.06	0.10		
+360	(ZH) K34+372.694				209.71	209.76	0.05		0.50	3.25	3.25	0.50	−0.06	−0.05	0.00	−0.05	−0.06	0.05		
+380	(HY)				209.51	209.32		0.19	0.50	3.65	3.25	0.50	−0.07	−0.05	0.00	−0.05	−0.06		0.19	
+400	JD8 I-18°31'14" R-250 Ls-30 Ly-50.81				208.40	208.49	0.09		0.50	3.65	3.25	0.50	−0.07	−0.05	0.00	−0.05	−0.06	0.09		
+420	K34+423.505				207.23	207.50	0.27		0.50	3.65	3.25	0.50	−0.07	−0.05	0.00	−0.05	−0.06	0.27		
+440	(YH) K34+453.505				206.25	206.50	0.25		0.50	3.25	3.25	0.50	−0.06	−0.05	0.00	−0.05	−0.06	0.25		
+460	(HZ)				205.44	205.50	0.06		0.50	3.25	3.25	0.50	−0.06	−0.05	0.00	−0.05	−0.06	0.06		
+480					204.23	204.47	0.24		0.50	3.25	3.25	0.50	−0.06	−0.05	0.00	−0.05	−0.06	0.24		
+500	K34+504				203.43	203.36		0.07	0.50	3.25	3.25	0.50	−0.06	−0.05	0.00	−0.05	−0.06		0.07	
+520	(ZH) K34+534				202.24	202.18		0.06	0.50	3.25	3.25	0.50	−0.06	−0.05	0.00	−0.05	−0.06		0.06	
+540	(HY)				200.49	201.00	0.51		0.50	3.85	3.25	0.50	−0.07	−0.06	0.00	−0.05	−0.06	0.51		
+560	JD9 I-19°05'08.7" R-180 Ls-30 Ly-29.96 K34+563.960				199.43	200.14	0.71		0.50	3.85	3.25	0.50	−0.07	−0.06	0.00	−0.05	−0.06	0.71		
+580	(YH)				199.33	199.90	0.57		0.50	3.25	3.25	0.50	−0.06	−0.05	0.00	−0.05	−0.06	0.57		

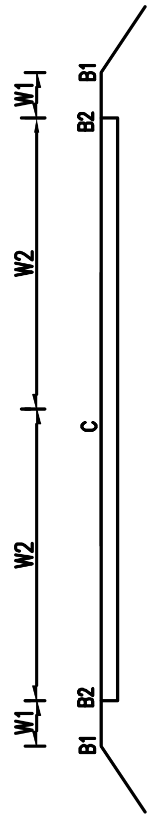

编制：王超　　复核：陈保伟　　图号：S3-2

路　基　设　计　表

县道X347线新丰县仓前至下河洞（沙田路口至长春段）公路改造工程

桩号	平曲线		竖曲线		地面高程	设计高程	填挖高度		路基宽度（m）				以下各点与设计高之差（m）					施工时中桩填挖高度（m）		备注
							(m)		左侧		右侧		左侧		中桩	右侧				
	左偏	右偏	凹型	凸型	(m)	(m)	填	挖	W1	W2	W2	W1	B1	B2	C	B2	B1	填	挖	
K34+600	K34+593.960 (HZ)				199.74	199.98	0.24		0.50	3.25	3.25	0.50	−0.06	−0.05	0.00	−0.05	−0.06	0.24		
+620					200.00	200.03	0.03		0.50	3.25	3.25	0.50	−0.06	−0.05	0.00	−0.05	−0.06	0.03		
+640					199.86	199.91	0.05		0.50	3.25	3.25	0.50	−0.06	−0.05	0.00	−0.05	−0.06	0.05		
+660					199.60	199.62	0.02		0.50	3.25	3.25	0.50	−0.06	−0.05	0.00	−0.05	−0.06	0.02		
+680		K34+685.555			199.25	199.29	0.04		0.50	3.25	3.25	0.50	−0.06	−0.05	0.00	−0.05	−0.06	0.04		
+700		(ZH)			198.86	198.97	0.11		0.50	3.25	3.25	0.50	−0.06	−0.05	0.00	−0.05	−0.06	0.11		
+720		K34+725.555			198.63	198.56		0.07	0.50	3.25	4.12	0.50	0.04	0.06	0.00	−0.07	−0.08		0.07	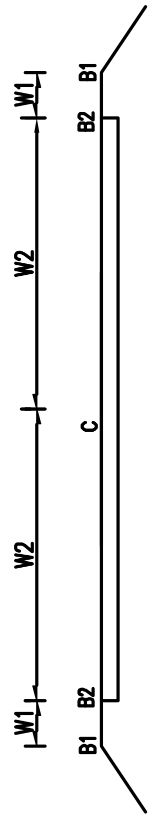
+740		JD10 I−48°40′44″ R−65 Ls−40/20 Ly−25.22 (HY) K34+750.780			198.04	197.94		0.10	0.50	3.25	4.45	0.50	0.09	0.10	0.00	−0.13	−0.15		0.10	
+760	K34+770.780	(YH) K34+770.780			196.31	197.16	0.85		0.50	3.25	3.90	0.50	0.02	0.03	0.00	−0.06	−0.07	0.85		
+780	(GQ)	(GQ)			195.31	196.36	1.05		0.50	4.45	3.25	0.50	−0.07	−0.07	0.00	0.01	−0.00	1.05		
+800	JD11 I−36°16′10.8″ R−57.55 Ly−36.43 K34+807.211	K34+807.211			195.02	195.56	0.53		0.50	4.16	3.49	0.50	−0.09	−0.08	0.00	0.06	0.05	0.53		
+820	(GQ)	(GQ)			195.00	194.89		0.11	0.50	3.25	4.25	0.50	0.05	0.07	0.00	−0.09	−0.10		0.11	
+840		JD12 I−27°34′49.6″ R−81.74 Ly−39.35 K34+846.560			194.33	194.42	0.09		0.50	3.25	4.25	0.50	0.05	0.07	0.00	−0.09	−0.10	0.09		
+860		(YZ) K34+862.926			194.07	194.14	0.07		0.50	3.25	3.35	0.50	−0.05	−0.04	0.00	−0.05	−0.06	0.07		
+880		(ZH) K34+887.926			193.86	193.90	0.04		0.50	3.25	4.07	0.50	0.04	0.05	0.00	−0.06	−0.07	0.04		
+900		JD13 I−43°08′50″ R−65 Ls−25 Ly−23.95 (HY) K34+911.875			193.90	193.67		0.23	0.50	3.25	4.45	0.50	0.09	0.10	0.00	−0.13	−0.15		0.23	
+920	K34+936.875	(YH) K34+936.875			194.18	193.43		0.75	0.50	3.25	4.06	0.50	0.04	0.05	0.00	−0.06	−0.07		0.75	
+940	(GQ)	(GQ)			194.05	193.19		0.86	0.50	3.25	3.25	0.50	−0.06	−0.05	0.00	−0.05	−0.06		0.86	
+960	K34+965.879				192.93	192.99	0.06		0.50	4.13	3.25	0.50	−0.08	−0.06	0.00	0.05	0.04	0.06		
+980	JD14 I−21°37′18″ R−76.78 Ls−25 Ly−3.97 (HY)(YH) K34+990.849				192.85	192.91	0.06		0.50	3.31	3.25	0.50	−0.06	−0.05	0.00	−0.04	−0.05	0.06		
K35+000	(HZ)				192.84	192.92	0.08		0.50	3.25	3.25	0.50	−0.06	−0.05	0.00	−0.05	−0.06	0.08		
+020		K35+022.378			192.83	192.94	0.11		0.50	3.25	3.25	0.50	−0.06	−0.05	0.00	−0.05	−0.06	0.11		
+040		(ZH) K35+047.378			192.92	192.96	0.04		0.50	3.25	4.10	0.50	0.04	0.05	0.00	−0.07	−0.08	0.04		
+060		JD15 I−48°18′56″ R−50 Ls−25 Ly−17.16 (HY) K35+064.541			193.08	193.04		0.04	0.50	3.25	4.45	0.50	0.09	0.10	0.00	−0.13	−0.15		0.04	
+080	K35+098.061	(YH) K35+089.541			193.16	193.16		0.00	0.50	3.25	3.71	0.50	−0.01	0.01	0.00	−0.06	−0.06		0.00	
+100	(ZY)	(HZ)			193.24	193.32	0.08		0.50	3.25	3.25	0.50	−0.06	−0.05	0.00	−0.05	−0.06	0.08		
+120	JD16 I−6°25′48.2″ R−360.51 Ly−40.46 K35+138.520	K35+138.520			193.41	193.47	0.06		0.50	3.25	3.25	0.50	−0.06	−0.05	0.00	−0.05	−0.06	0.06		
+140	(GQ)	(GQ)			193.60	193.62	0.02		0.50	3.25	3.25	0.50	−0.06	−0.05	0.00	−0.05	−0.06	0.02		
+160					193.71	193.73	0.02		0.50	3.25	3.86	0.50	0.03	0.04	0.00	−0.06	−0.07	0.02		

编制：王[illegible]　　复核：陈保伟　　图号：S3-2

路 基 设 计 表

县道X347线新丰县仓前至下河洞（沙田路口至长春段）公路改造工程

桩号	平曲线		竖曲线		地面高程	设计高程	填挖高度 (m)		路基宽度 (m)				以下各点与设计高之差 (m)					施工时中桩填挖高度 (m)		备注
									左侧		右侧		左侧		中桩	右侧				
	左偏	右偏	凹型	凸型	(m)	(m)	填	挖	W1	W2	W2	W1	B1	B2	C	B2	B1	填	挖	
K35+180	K35+197.595	K35+172.526 JD17 I-19°31'25" R-180 Ls-25 Ly-9.08 (HY) K35+197.595			193.71	193.79	0.08		0.50	3.25	3.66	0.50	−0.00	0.01	0.00	−0.05	−0.07	0.08		
+200	(GQ)	(GQ)			193.72	193.80	0.08		0.50	3.25	3.25	0.50	−0.06	−0.05	0.00	−0.05	−0.06	0.08		
+220	K35+222.595				193.71	193.81	0.10		0.50	3.91	3.25	0.50	−0.07	−0.06	0.00	0.05	0.03	0.10		
+240	JD18 I-24°36'03.3" R-308.54 Ls-25 Ly-22.23 (HY) K35+244.828				193.97	194.12	0.14		0.50	4.05	3.25	0.50	−0.09	−0.08	0.00	0.07	0.05	0.14		
+260	(YH) K35+269.828	K35+269.828			194.34	194.92	0.58		0.50	3.25	3.25	0.50	−0.06	−0.05	0.00	−0.05	−0.06	0.58		
+280	(GQ)	(GQ) K35+294.828			195.62	196.22	0.60		0.50	3.25	3.26	0.50	−0.06	−0.05	0.00	−0.05	−0.06	0.60		
+300		(HY) K35+311.355			197.75	197.82	0.07		0.50	3.25	4.25	0.50	0.05	0.07	0.00	−0.09	−0.10	0.07		
+320	K35+336.355	JD19 I-30°45'18.6" R-77.36 Ls-25 Ly-16.53 (YH) K35+336.355			199.95	199.35		0.60	0.50	3.25	3.67	0.50	−0.01	−0.00	0.00	−0.06	−0.07		0.60	
+340	(GQ)	(GQ)			201.22	200.44		0.78	0.50	3.45	3.25	0.50	−0.06	−0.05	0.00	−0.03	−0.04		0.78	
+360	K35+370.120				201.13	201.09		0.04	0.50	4.57	3.25	0.50	−0.14	−0.13	0.00	0.09	0.08		0.04	
+380	JD20 I-53°34'11.5" R-36.45 Ls-25 Ly-8.77 (HY) K35+395.120				201.59	201.68	0.09		0.50	4.10	3.25	0.50	−0.07	−0.06	0.00	0.04	0.03	0.09		
+400	(GQ)				202.94	202.03		0.91	0.50	4.25	3.25	0.50	−0.07	−0.06	0.00	−0.02	−0.04		0.91	
+420	JD21 I-19°58'57.5" R-86.15 Ly-30.05 K35+425.168	K35+425.168			202.23	201.73		0.50	0.50	4.09	3.41	0.50	−0.07	−0.06	0.00	0.05	0.03		0.50	
+440	(GQ)	(GQ)			200.64	200.77	0.13		0.50	3.25	4.25	0.50	0.03	0.04	0.00	−0.06	−0.08	0.13		
+460	K35+472.828	JD22 I-31°22'03.1" R-87.06 Ly-47.66 K35+472.828			200.28	199.58		0.71	0.50	3.25	4.25	0.50	−0.02	−0.01	0.00	−0.06	−0.08		0.71	
+480	(GQ) K35+492.828	(GQ)			198.96	198.38		0.58	0.50	3.68	3.25	0.50	−0.06	−0.06	0.00	0.00	−0.01		0.58	
+500	(HY)				197.12	197.19	0.07		0.50	4.45	3.25	0.50	−0.15	−0.13	0.00	0.10	0.09	0.07		
+520	JD23 I-45°45'46.2" R-66.26 Ls-20 Ly-32.92 K35+525.750				195.98	196.26	0.28		0.50	4.45	3.25	0.50	−0.15	−0.13	0.00	0.10	0.09	0.28		
+540	(YH) K35+545.750	K35+545.750			195.93	195.99	0.06		0.50	3.60	3.25	0.50	−0.06	−0.05	0.00	−0.01	−0.02	0.06		
+560	(GQ)	(GQ)			195.97	195.98	0.01		0.50	3.25	4.05	0.50	−0.02	−0.01	0.00	−0.06	−0.07	0.01		
+580		JD24 I-19°46'27.7" R-114.24 Ly-39.43 K35+565.176			196.01	196.01	0.00		0.50	3.25	4.05	0.50	0.04	0.05	0.00	−0.06	−0.07	0.00		
+600		(YZ)			196.18	196.20	0.02		0.50	3.25	3.26	0.50	−0.06	−0.05	0.00	−0.05	−0.06	0.02		
+620	K35+625.326				196.43	196.54	0.11		0.50	3.25	3.25	0.50	−0.06	−0.05	0.00	−0.05	−0.06	0.11		
+640	(ZY)				196.93	196.99	0.06		0.50	3.25	3.25	0.50	−0.06	−0.05	0.00	−0.05	−0.06	0.06		
+660	JD25 I-8°40'13.1" R-300 Ly-45.4 K35+670.723	K35+670.723			197.34	197.37	0.03		0.50	3.25	3.25	0.50	−0.06	−0.05	0.00	−0.05	−0.06	0.03		
+680	(GQ)	(GQ) K35+696.726			197.65	197.65	0.00		0.50	3.25	3.81	0.50	0.01	0.02	0.00	−0.06	−0.06	0.00		
+700		JD26 I-23°46'09" R-62.28 Ls-20 Ly-6.05 (HY) K35+716.776			197.89	197.91	0.02		0.50	3.25	4.26	0.50	0.06	0.07	0.00	−0.10	−0.11	0.02		
+720	K35+724.229	(HZ)			198.01	198.16	0.15		0.50	3.25	3.25	0.50	−0.06	−0.05	0.00	−0.05	−0.06	0.15		
+740	(ZH)				198.09	198.38	0.29		0.50	3.63	3.25	0.50	−0.07	−0.05	0.00	−0.00	−0.02	0.29		

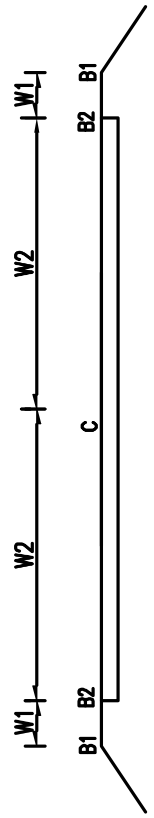

编制：王松　　复核：陈泽伟　　图号：S3-2

路　基　设　计　表

县道X347线新丰县仓前至下河洞（沙田路口至长春段）公路改造工程

桩号	平曲线		竖曲线		地面高程 (m)	设计高程 (m)	填挖高度 (m)		路基宽度 (m)				以下各点与设计高之差 (m)					施工时中桩填挖高度 (m)		备注
									左侧		右侧		左侧		中桩	右侧				
	左偏 K35+749.229	右偏	凹型	凸型			填	挖	W1	W2	W2	W1	B1	B2	C	B2	B1	填	挖	
K35+760	(HY) K35+779.428				198.54	198.55	0.01		0.50	4.25	3.25	0.50	−0.10	−0.09	0.00	0.07	0.05	0.01		
+780	(YH) JD27 I-45°10'50" R-70 Ls-25 Ly-30.2				198.70	198.69		0.01	0.50	4.21	3.25	0.50	−0.09	−0.08	0.00	0.06	0.05		0.01	
+800	K35+804.428				198.83	198.89	0.06		0.50	3.25	3.25	0.50	−0.06	−0.05	0.00	−0.05	−0.06	0.06		
+820	(HZ)	K35+824.668			199.19	199.45	0.26		0.50	3.25	3.25	0.50	−0.06	−0.05	0.00	−0.05	−0.06	0.26		
+840		(ZH) K35+849.668			200.87	200.37		0.50	0.50	3.25	4.11	0.50	0.03	0.04	0.00	−0.06	−0.07		0.50	
+860		(HY) JD28 I-47°36'09" R-46.46 Ls-25 Ly-13.6 K35+863.268			202.17	201.35		0.82	0.50	3.25	4.65	0.50	0.09	0.10	0.00	−0.14	−0.15		0.82	
+880		(YH) K35+888.268			202.16	202.13		0.03	0.50	3.25	3.71	0.50	−0.01	−0.00	0.00	−0.06	−0.06		0.03	
+900		(GQ) K35+913.268			202.15	202.51	0.36		0.50	3.25	3.91	0.50	0.01	0.02	0.00	−0.06	−0.07	0.36		
+920		(HY) JD29 I-60°39'15" R-35 Ls-25 Ly-12.05 K35+925.320			202.52	202.54	0.02		0.50	3.25	4.65	0.50	0.09	0.10	0.00	−0.14	−0.15	0.02		
+940		(YH) K35+950.320			202.44	202.51	0.07		0.50	3.25	3.83	0.50	−0.00	0.01	0.00	−0.06	−0.06	0.07		
+960		(GQ) K35+973.273			202.45	202.50	0.05		0.50	3.25	4.05	0.50	−0.01	−0.00	0.00	−0.06	−0.07	0.05		
+980	K35+998.273	(ZH) JD30 I-16°25'55" R-123.62 Ls-20.725 Ly-22.95 K35+998.273			203.00	203.07	0.07		0.50	3.25	3.69	0.50	0.00	0.01	0.00	−0.06	−0.07	0.07		
K36+000	(GQ)	(GQ)			204.13	204.40	0.27		0.50	3.25	3.25	0.50	−0.06	−0.05	0.00	−0.05	−0.06	0.27		
+020					206.02	205.96		0.06	0.50	3.25	3.25	0.50	−0.06	−0.05	0.00	−0.05	−0.06		0.06	
+040	JD31 I-6°36'46.9" R-431 Ly-49.75 K36+048.019	K36+048.019			207.61	207.13		0.48	0.50	3.25	3.25	0.50	−0.06	−0.05	0.00	−0.05	−0.06		0.48	
+060	(GQ)	(GQ) K36+077.838			208.33	207.63		0.70	0.50	3.25	3.25	0.50	−0.06	−0.05	0.00	−0.05	−0.06		0.70	
+080		(QZ) JD32 I-2°53'04.8" R-592.27 Ly-29.82			207.73	207.47		0.26	0.50	3.25	3.25	0.50	−0.06	−0.05	0.00	−0.05	−0.06		0.26	
+100	K36+103.130				206.69	206.64		0.05	0.50	3.25	3.25	0.50	−0.06	−0.05	0.00	−0.05	−0.06		0.05	
+120	(ZH) K36+128.130 K36+138.004				205.76	205.43		0.33	0.50	3.36	3.25	0.50	−0.06	−0.05	0.00	−0.05	−0.06		0.33	
+140	(HY) (YH) JD33 I-13°19'15" R-130 Ls-25 Ly-9.87				204.06	204.22	0.16		0.50	3.73	3.25	0.50	−0.07	−0.06	0.00	−0.05	−0.06	0.16		
+160	K36+163.004	K36+163.004			202.27	203.07	0.80		0.50	3.25	3.25	0.50	−0.06	−0.05	0.00	−0.05	−0.06	0.80		
+180	(GQ)	(GQ)			201.81	202.29	0.48		0.50	3.25	3.25	0.50	−0.06	−0.05	0.00	−0.05	−0.06	0.48		
+200		JD34 I-4°24'19.6" R-839.7 Ly-64.56			201.78	201.73		0.05	0.50	3.25	3.25	0.50	−0.06	−0.05	0.00	−0.05	−0.06		0.05	
+220	K36+227.568	K36+227.568			201.14	201.18	0.04		0.50	3.25	3.25	0.50	−0.06	−0.05	0.00	−0.05	−0.06	0.04		
+240	(GQ) K36+252.568	(GQ)			200.45	200.63	0.18		0.50	3.25	3.25	0.50	−0.06	−0.05	0.00	−0.05	−0.06	0.18		
+260	(HY)				200.21	200.25	0.04		0.50	3.85	3.25	0.50	−0.07	−0.06	0.00	−0.05	−0.06	0.04		
+280	JD35 I-16°32'24.1" R-184.55 Ls-25 Ly-27.74 K36+280.307				200.11	200.17	0.06		0.50	3.85	3.25	0.50	−0.07	−0.06	0.00	−0.05	−0.06	0.06		
+300	(YH) K36+305.307	K36+305.307			200.17	200.36	0.19		0.50	3.25	3.25	0.50	−0.06	−0.05	0.00	−0.05	−0.06	0.19		
+320	(GQ)	(GQ)			200.85	200.75		0.10	0.50	3.25	3.25	0.50	−0.06	−0.05	0.00	−0.05	−0.06		0.10	

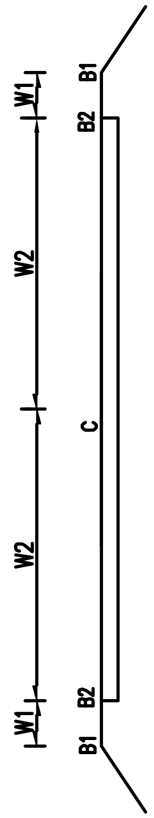

编制：王松　　复核：陈保伟　　图号：S3-2

路 基 设 计 表

县道X347线新丰县仓前至下河洞（沙田路口至长春段）公路改造工程 第 5 页 共 6 页

桩号	平曲线		竖曲线		地面高程	设计高程	填挖高度 (m)		路基宽度 (m)				以下各点与设计高之差 (m)					施工时中桩填挖高度 (m)		备注
									左侧		右侧		左侧		中桩	右侧				
	左偏	右偏	凹型	凸型	(m)	(m)	填	挖	W1	W2	W2	W1	B1	B2	C	B2	B1	填	挖	
K36+340		JD36 I-5°47'19.6" R-595.45 Ly-60.15			201.39	201.41	0.02		0.50	3.25	3.25	0.50	−0.06	−0.05	0.00	−0.05	−0.06	0.02		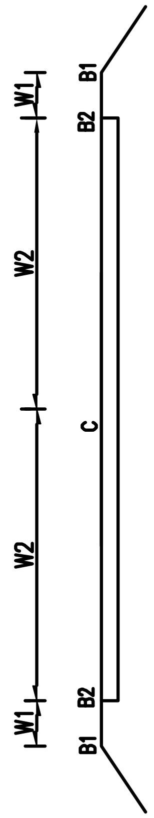
+360	K36+365.467	K36+365.467			201.75	202.45	0.70		0.50	3.25	3.25	0.50	−0.06	−0.05	0.00	−0.05	−0.06	0.70		
+380	(GQ)	(GQ)			203.52	203.57	0.05		0.50	3.25	3.25	0.50	−0.06	−0.05	0.00	−0.05	−0.06	0.05		
+400	JD37 I-7°34'28.4" R-427.89 Ly-56.57				204.41	204.41		0.00	0.50	3.25	3.25	0.50	−0.06	−0.05	0.00	−0.05	−0.06		0.00	
+420	K36+422.034				204.80	204.86	0.06		0.50	3.25	3.25	0.50	−0.06	−0.05	0.00	−0.05	−0.06	0.06		
+440	(YZ)				205.15	205.19	0.04		0.50	3.25	3.25	0.50	−0.06	−0.05	0.00	−0.05	−0.06	0.04		
+460					205.47	205.52	0.05		0.50	3.25	3.25	0.50	−0.06	−0.05	0.00	−0.05	−0.06	0.05		
+480					205.77	205.85	0.08		0.50	3.25	3.25	0.50	−0.06	−0.05	0.00	−0.05	−0.06	0.08		
+500		K36+506.233			206.06	206.21	0.15		0.50	3.25	3.25	0.50	−0.06	−0.05	0.00	−0.05	−0.06	0.15		
+520		(ZH) K36+531.233			206.78	207.51	0.73		0.50	3.25	3.45	0.50	−0.03	−0.02	0.00	−0.05	−0.06	0.73		
+540		JD38 I-19°11'1" R-100 (HY) Ls-25 Ly-8.49			208.75	209.51	0.76		0.50	3.25	4.04	0.50	0.05	0.06	0.00	−0.08	−0.09	0.76		
+560	K36+564.723	K36+564.723			211.54	211.51		0.03	0.50	3.25	3.25	0.50	−0.06	−0.05	0.00	−0.05	−0.06		0.03	
+580	(GQ) K36+589.723	(GQ)			213.45	213.50	0.05		0.50	3.98	3.25	0.50	−0.07	−0.06	0.00	0.04	0.03	0.05		
+600	JD39 I-39°34'34" R-57.65 (HY) Ls-25 Ly-14.82 K36+604.542				215.58	215.49		0.09	0.50	4.45	3.25	0.50	−0.15	−0.13	0.00	0.10	0.09		0.09	
+620	(YH) K36+629.542				216.66	217.00	0.34		0.50	3.71	3.25	0.50	−0.06	−0.06	0.00	0.01	−0.01	0.34		
+640	(HZ)	K36+641.316			217.85	217.84		0.01	0.50	3.25	3.25	0.50	−0.06	−0.05	0.00	−0.05	−0.06		0.01	
+660		(ZH) K36+666.316			218.19	218.02		0.17	0.50	3.25	3.83	0.50	0.00	0.02	0.00	−0.06	−0.07		0.17	
+680		JD40 I-26°48'42" R-80 (HY) Ls-25 Ly-12.44			217.73	217.86	0.13		0.50	3.25	4.17	0.50	0.04	0.06	0.00	−0.07	−0.08	0.13		
+700	K36+703.752	K36+703.752			218.01	218.11	0.10		0.50	3.25	3.25	0.50	−0.06	−0.05	0.00	−0.05	−0.06	0.10		
+720	(GQ) K36+732.421	(GQ)			218.71	218.79	0.08		0.50	4.03	3.25	0.50	−0.07	−0.06	0.00	0.05	0.03	0.08		
+740	JD41 I-29°30'55" R-55.97 (HY) Ls-25 Ly-3.67 K36+757.421	K36+757.421			219.48	219.47		0.01	0.50	4.09	3.25	0.50	−0.08	−0.07	0.00	0.05	0.04		0.01	
+760	(GQ)	(GQ)			219.36	219.41	0.05		0.50	3.25	3.25	0.50	−0.06	−0.05	0.00	−0.05	−0.06	0.05		
+780		K36+782.764			218.22	218.63	0.41		0.50	3.25	3.70	0.50	−0.06	−0.05	0.00	−0.06	−0.07	0.41		
+800		JD42 I-14°06'35" R-167.88 (HY) Ls-25 Ly-16.34			217.69	217.70	0.01		0.50	3.25	3.78	0.50	−0.06	−0.05	0.00	−0.06	−0.07	0.01		
+820		K36+823.764			216.39	216.27		0.12	0.50	3.25	3.25	0.50	−0.06	−0.05	0.00	−0.05	−0.06		0.12	
+840		(HZ) K36+859.360			214.25	214.35	0.10		0.50	3.25	3.25	0.50	−0.06	−0.05	0.00	−0.05	−0.06	0.10		
+860		(ZH)			212.40	212.42	0.02		0.50	3.25	3.29	0.50	−0.06	−0.05	0.00	−0.05	−0.06	0.02		
+880		K36+884.360			210.63	210.77	0.14		0.50	3.25	4.41	0.50	0.06	0.07	0.00	−0.10	−0.11	0.14		
+900		JD43 I-39°07'13" R-40 (HY) Ls-25 Ly-5.73			209.02	209.62	0.60		0.50	3.25	4.09	0.50	0.03	0.04	0.00	−0.06	−0.07	0.60		

编制：王松 复核：陈保伟 图号：S3-2

路基设计表

县道X347线新丰县仓前至下河洞（沙田路口至长春段）公路改造工程

桩号	平曲线		竖曲线		地面高程	设计高程	填挖高度 (m)		路基宽度 (m)				以下各点与设计高之差 (m)					施工时中桩填挖高度 (m)		备注
									左侧		右侧		左侧		中桩	右侧				
	左偏 K36+915.085	右偏 K36+915.085	凹型	凸型	(m)	(m)	填	挖	W1	W2	W2	W1	B1	B2	C	B2	B1	填	挖	
K36+920	(GQ)	(GQ)			208.64	208.98	0.34		0.50	3.25	3.25	0.50	−0.06	−0.05	0.00	−0.05	−0.06	0.34		
+940	K36+940.085				208.77	208.83	0.06		0.50	4.24	3.25	0.50	−0.10	−0.08	0.00	0.06	0.05	0.06		
+960	JD44 I−18°38′38″ R−88.56 Ls−25 Ly−3.05 (HY) K36+968.130				208.91	208.96	0.05		0.50	3.25	3.25	0.50	−0.06	−0.05	0.00	−0.05	−0.06	0.05		
+980	(GQ) K36+998.288				209.02	209.10	0.08		0.50	3.37	3.25	0.50	−0.06	−0.05	0.00	−0.03	−0.05	0.08		
K37+000	JD45 I−20°34′40″ R−83.97 Ls−25 Ly−5.16 (HY)				209.17	209.30	0.13		0.50	4.14	3.25	0.50	−0.08	−0.07	0.00	0.05	0.04	0.13		
+020	K37+023.288				209.45	209.57	0.12		0.50	3.25	3.25	0.50	−0.06	−0.05	0.00	−0.05	−0.06	0.12		
+040	(HZ)				209.93	209.92		0.01	0.50	3.25	3.25	0.50	−0.06	−0.05	0.00	−0.05	−0.06		0.01	
+060	K37+069.560				210.24	210.33	0.09		0.50	3.25	3.25	0.50	−0.06	−0.05	0.00	−0.05	−0.06	0.09		
+080	(ZH) K37+094.560				210.55	210.74	0.19		0.50	3.83	3.25	0.50	−0.07	−0.06	0.00	0.01	−0.00	0.19		
+100	JD46 I−55°41′13.9″ R−35 Ls−25 Ly−8.71 (HY) K37+103.271				211.02	210.89		0.13	0.50	4.65	3.25	0.50	−0.15	−0.14	0.00	0.10	0.09		0.13	
+120	(YH) K37+128.271				210.64	210.54		0.10	0.50	3.71	3.25	0.50	−0.06	−0.06	0.00	−0.00	−0.01		0.10	
+140	(HZ)				209.39	209.96	0.57		0.50	3.25	3.25	0.50	−0.06	−0.05	0.00	−0.05	−0.06	0.57		
+160	K37+162.547				209.44	209.73	0.29		0.50	3.25	3.25	0.50	−0.06	−0.05	0.00	−0.05	−0.06	0.29		
+180	(ZH) K37+187.547				209.95	209.89		0.06	0.50	3.75	3.25	0.50	−0.07	−0.06	0.00	0.01	−0.00		0.06	
+200	JD47 I−21°49′37.9″ R−82.58 Ls−25 Ly−6.46 (HY) K37+219.006	K37+219.006			210.27	210.40	0.13		0.50	3.85	3.25	0.50	−0.07	−0.06	0.00	0.02	0.01	0.13		
+220	(GQ)	(GQ)			210.94	210.94		0.00	0.50	3.25	3.25	0.50	−0.06	−0.05	0.00	−0.05	−0.06		0.00	
+240		K37+244.006			211.20	211.44	0.24		0.50	3.25	3.98	0.50	0.02	0.03	0.00	−0.06	−0.07	0.24		
+260		(HY)			211.66	211.70	0.04		0.50	3.25	4.25	0.50	0.05	0.07	0.00	−0.09	−0.10	0.04		
+280		JD48 I−46°49′02.7″ R−85 Ls−25 Ly−44.46 K37+288.461			211.47	211.72	0.25		0.50	3.25	4.25	0.50	0.05	0.07	0.00	−0.09	−0.10	0.25		
+300		(YH)			211.54	211.70	0.16		0.50	3.25	3.48	0.50	−0.04	−0.02	0.00	−0.05	−0.06	0.16		

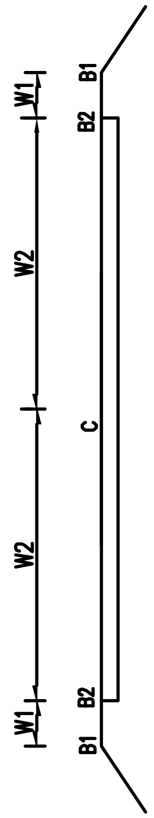

编制： 复核： 图号：S3-2

改造前路基标准横断面图

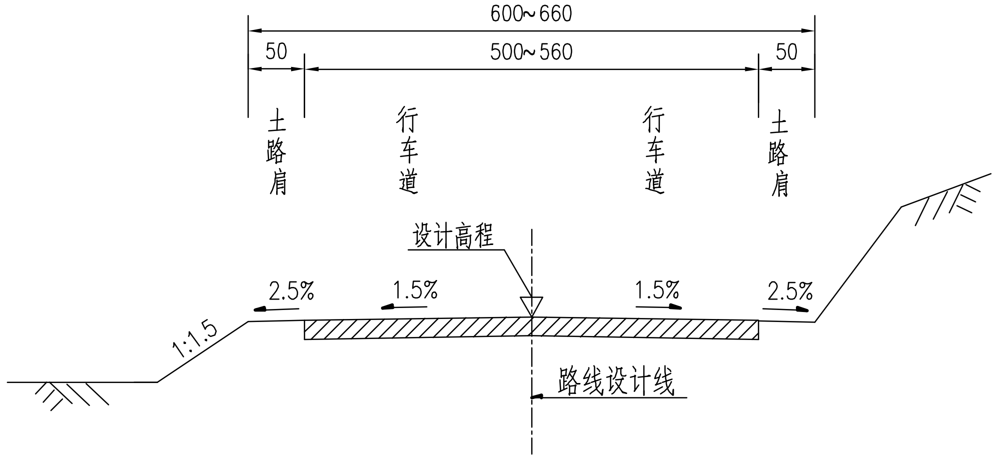

改造后路基标准横断面图

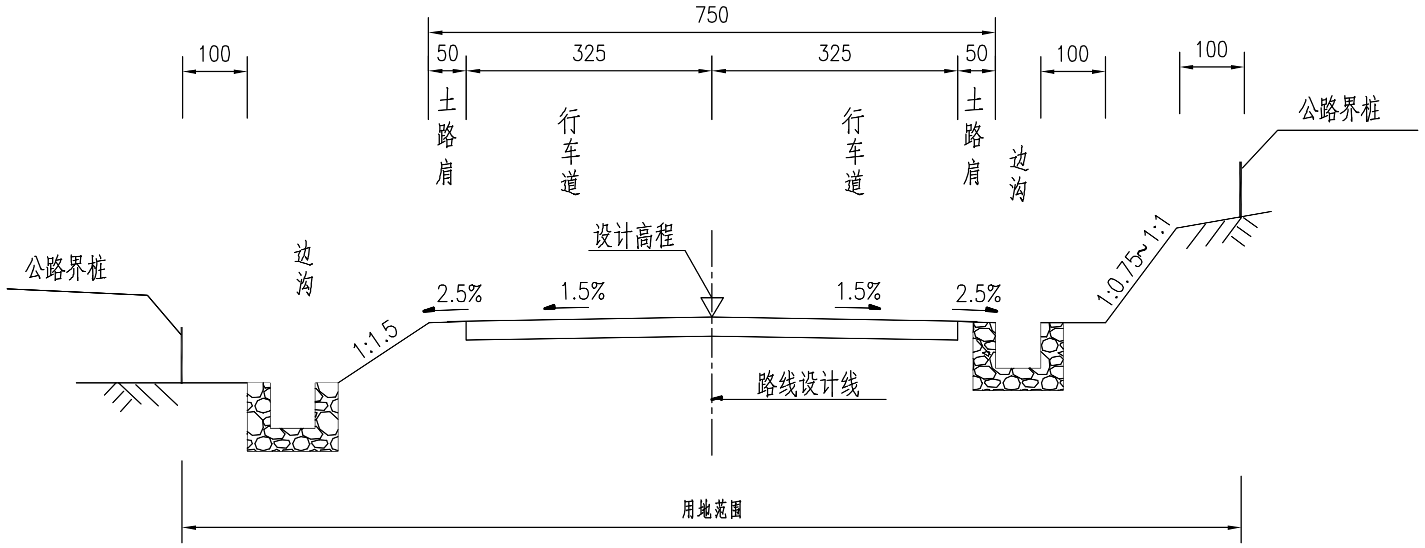

附注:

1.本图尺寸除注明外均以厘米计。

2.挖方路段边坡视边坡岩质采用坡率为1：0.75~1:1,填方路段边坡坡率采用1:1.5。

广东泛珠勘察设计有限公司	县道X347线新丰县仓前至下河洞 （沙田路口至长春段）公路改造工程	路基标准横断面图	设计	王韬	复核	陈华伟	审核	吴清芳	图号	S3-3

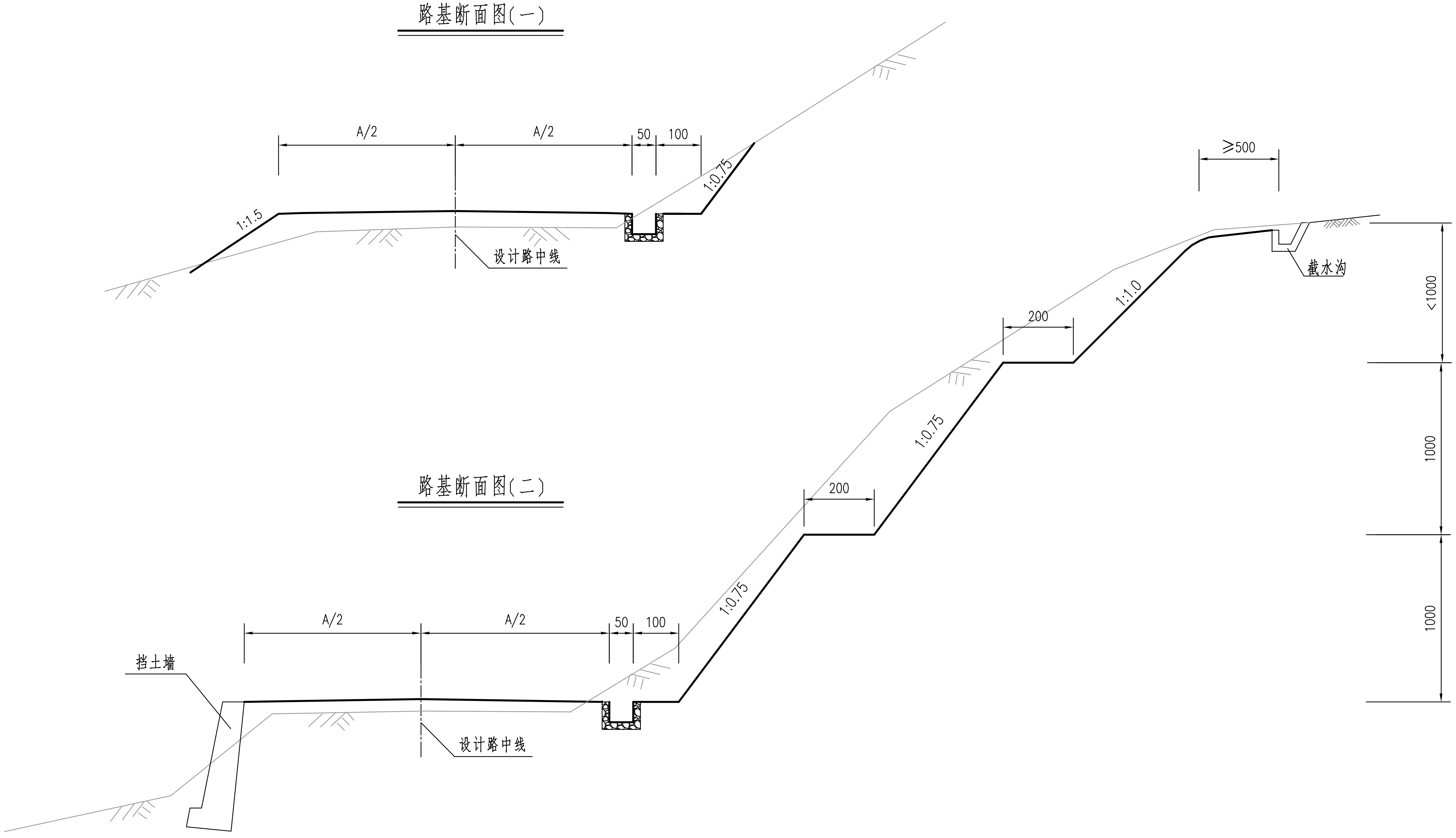

附注：

1.本图标注尺寸均以厘米为单位,A为路基宽度。

2.各路段根据实际情况设置合适的路基断面形式,
  并设置必要的路基排水、防护设施。

广东泛珠勘察设计有限公司	县道X347线新丰县仓前至下河洞 (沙田路口至长春段)公路改造工程	一般路基设计图	设计	王超	复核	陈华伟	审核	吴清芳	图号	S3-4

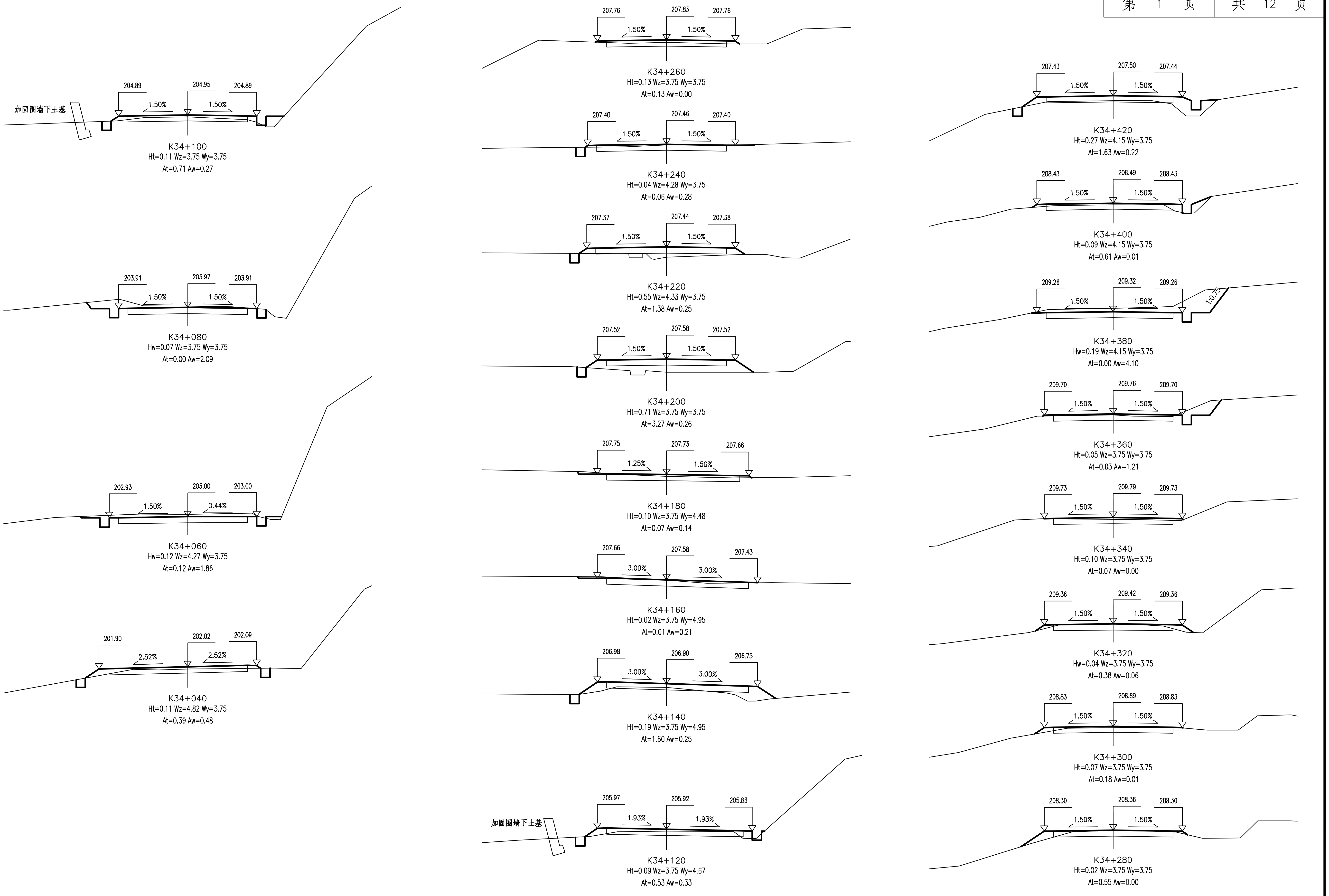

广东泛珠勘察设计有限公司	县道X347线新丰县仓前至下河洞 （沙田路口至长春段）公路改造工程	路基横断面设计图	设计		复核		审核		图号	S3-5

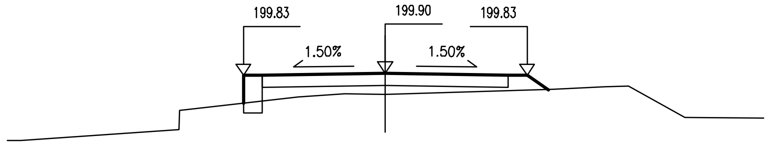

K34+580
Ht=0.57 Wz=3.75 Wy=3.75
At=2.03 Aw=0.00

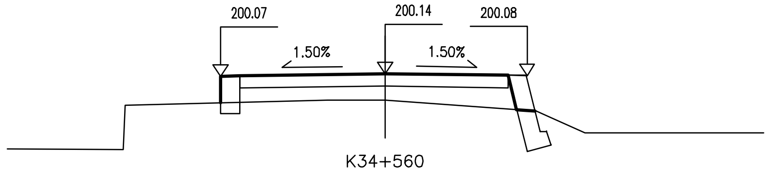

K34+560
Ht=0.71 Wz=4.35 Wy=3.75
At=3.38 Aw=0.00

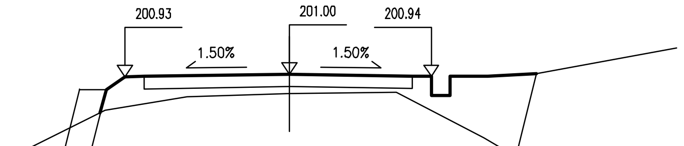

K34+540
Ht=0.51 Wz=4.35 Wy=3.75
At=6.18 Aw=0.00

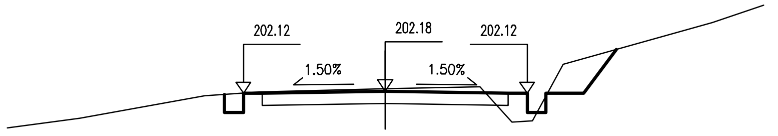

K34+520
Hw=0.06 Wz=3.75 Wy=3.75
At=0.47 Aw=1.75

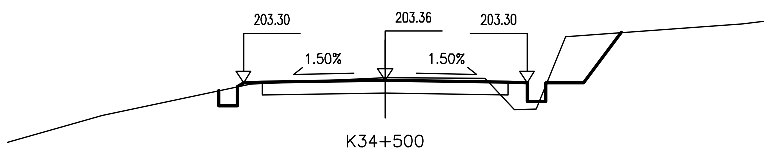

K34+500
Hw=0.07 Wz=3.75 Wy=3.75
At=0.46 Aw=2.07

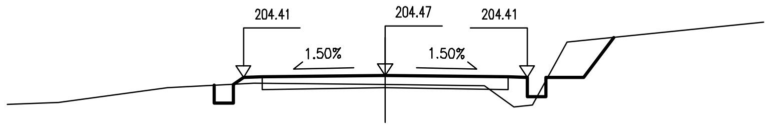

K34+480
Ht=0.24 Wz=3.75 Wy=3.75
At=0.62 Aw=1.33

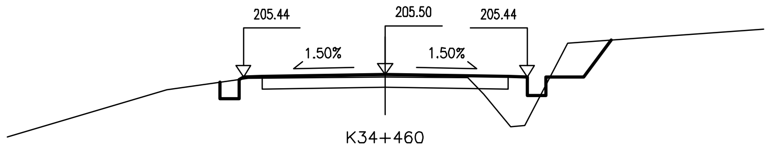

K34+460
Ht=0.06 Wz=3.75 Wy=3.75
At=1.17 Aw=1.20

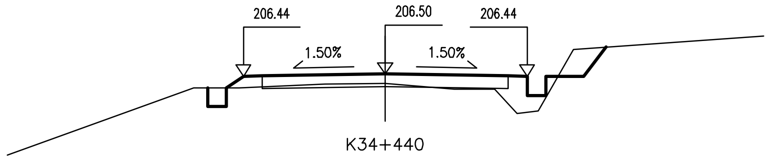

K34+440
Ht=0.25 Wz=3.75 Wy=3.75
At=1.05 Aw=0.82

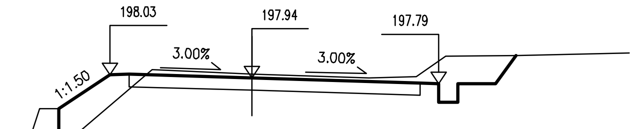

K34+740
Hw=0.10 Wz=3.75 Wy=4.95
At=1.54 Aw=2.52

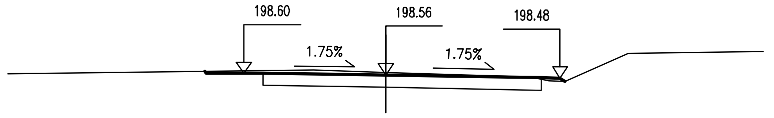

K34+720
Hw=0.07 Wz=3.75 Wy=4.62
At=0.04 Aw=0.53

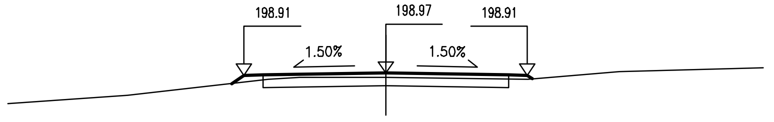

K34+700
Ht=0.11 Wz=3.75 Wy=3.75
At=0.16 Aw=0.00

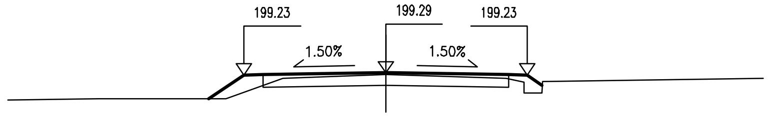

K34+680
Ht=0.04 Wz=3.75 Wy=3.75
At=0.66 Aw=0.00

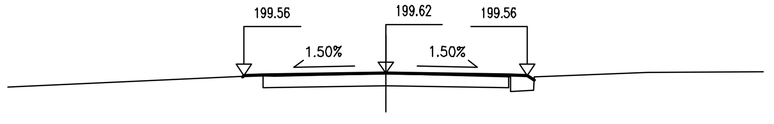

K34+660
Ht=0.02 Wz=3.75 Wy=3.75
At=0.26 Aw=0.00

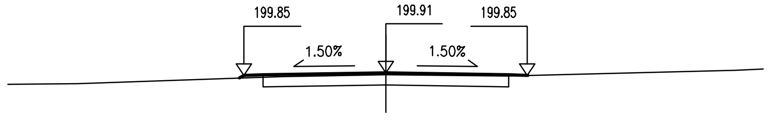

K34+640
Ht=0.05 Wz=3.75 Wy=3.75
At=0.05 Aw=0.00

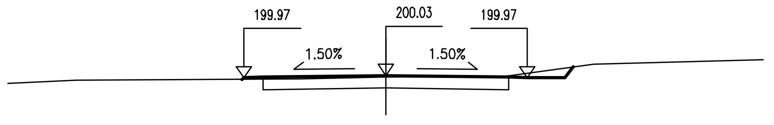

K34+620
Ht=0.03 Wz=3.75 Wy=3.75
At=0.02 Aw=0.28

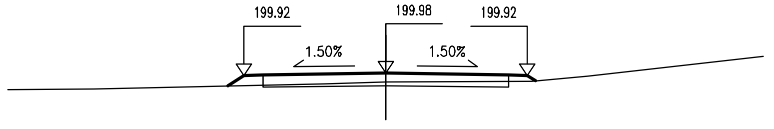

K34+600
Ht=0.24 Wz=3.75 Wy=3.75
At=0.29 Aw=0.00

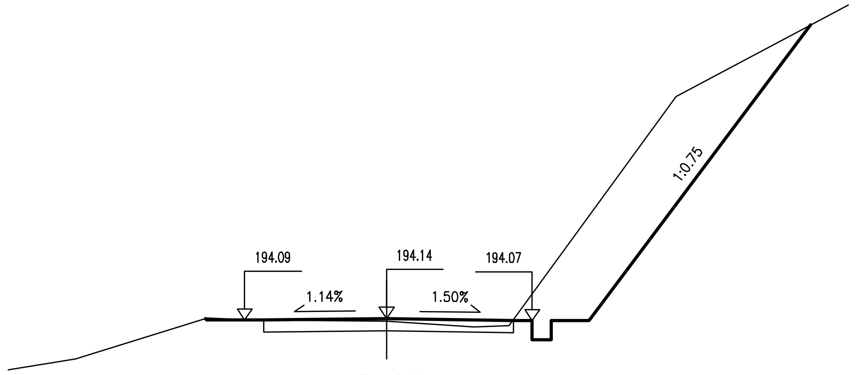

K34+860
Ht=0.07 Wz=3.75 Wy=3.85
At=0.00 Aw=14.65

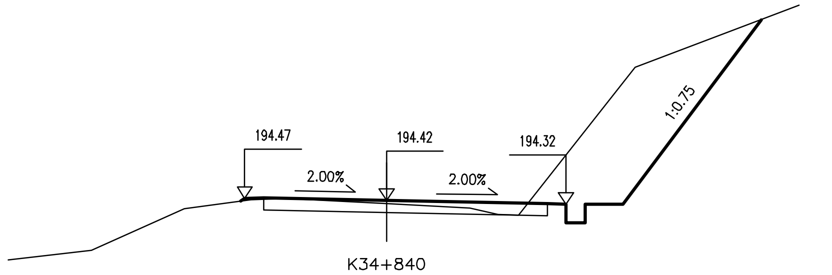

K34+840
Ht=0.09 Wz=3.75 Wy=4.75
At=0.03 Aw=10.60

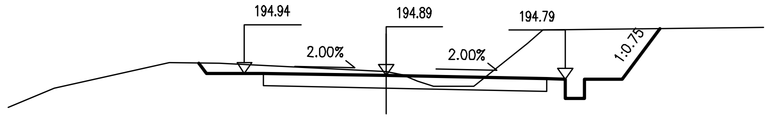

K34+820
Hw=0.11 Wz=3.75 Wy=4.75
At=0.00 Aw=5.62

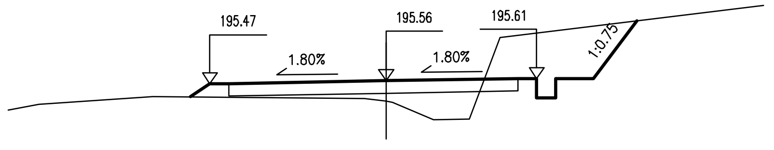

K34+800
Ht=0.53 Wz=4.66 Wy=3.99
At=2.00 Aw=4.35

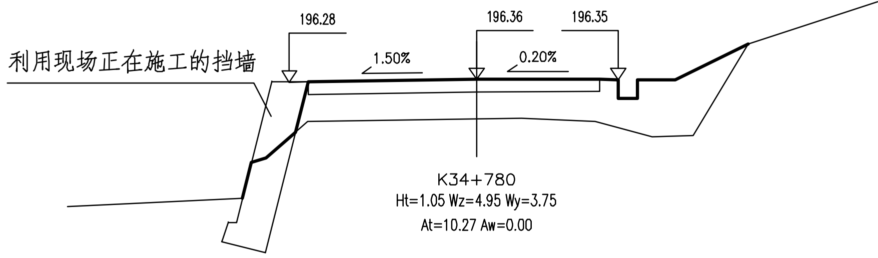

K34+780
Ht=1.05 Wz=4.95 Wy=3.75
At=10.27 Aw=0.00

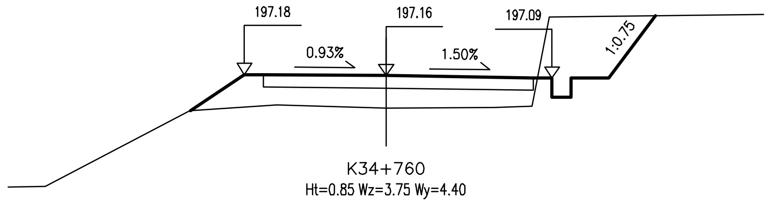

K34+760
Ht=0.85 Wz=3.75 Wy=4.40
At=4.55 Aw=4.04

广东泛珠勘察设计有限公司	县道X347线新丰县仓前至下河洞 （沙田路口至长春段）公路改造工程	路基横断面设计图	设计		复核		审核		图号	S3-5

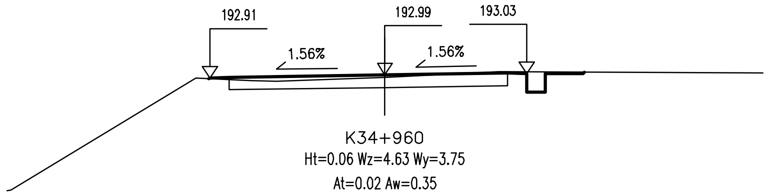

K34+960
Ht=0.06 Wz=4.63 Wy=3.75
At=0.02 Aw=0.35

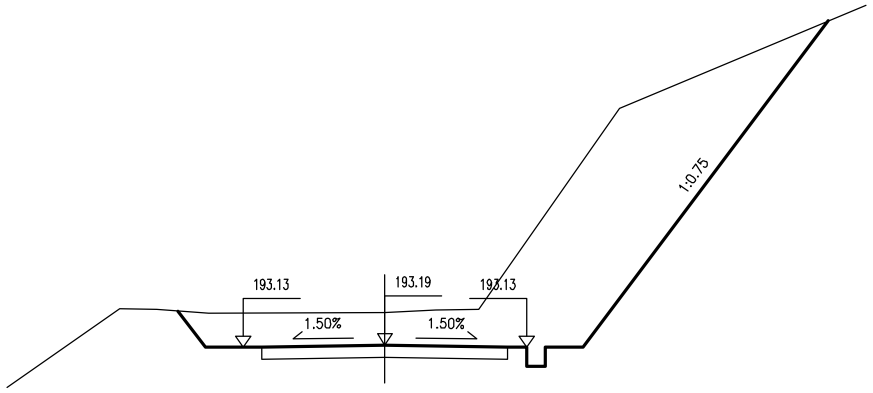

K34+940
Hw=0.86 Wz=3.75 Wy=3.75
At=0.00 Aw=34.08

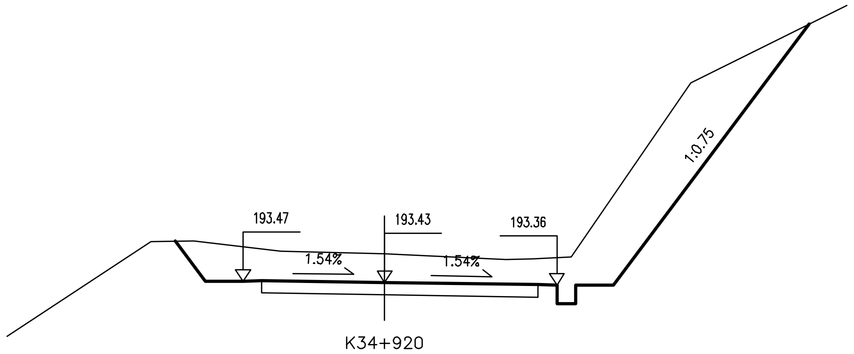

K34+920
Hw=0.75 Wz=3.75 Wy=4.56
At=0.00 Aw=19.05

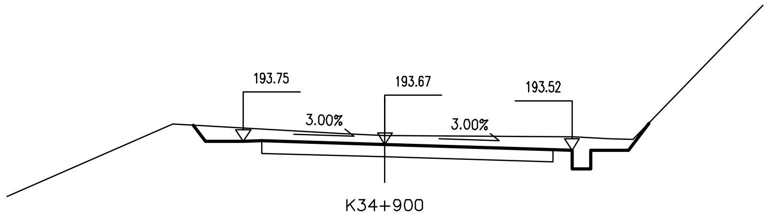

K34+900
Hw=0.23 Wz=3.75 Wy=4.95
At=0.00 Aw=3.66

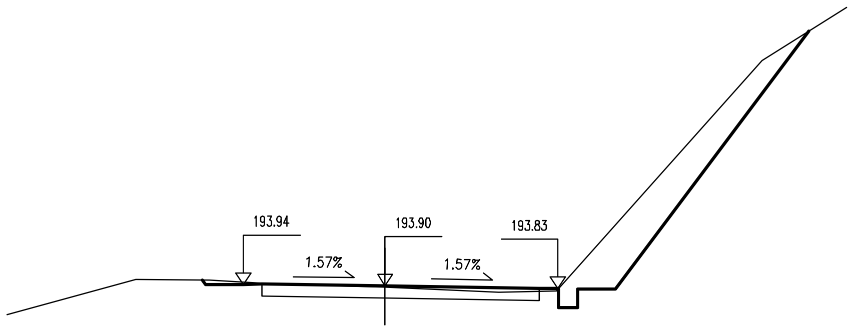

K34+880
Ht=0.04 Wz=3.75 Wy=4.57
At=0.04 Aw=7.16

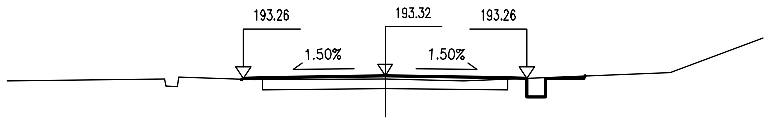

K35+100
Ht=0.08 Wz=3.75 Wy=3.75
At=0.03 Aw=0.30

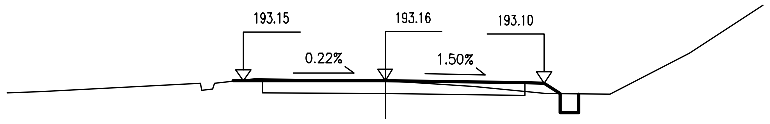

K35+080
Hw=0.00 Wz=3.75 Wy=4.21
At=0.18 Aw=0.36

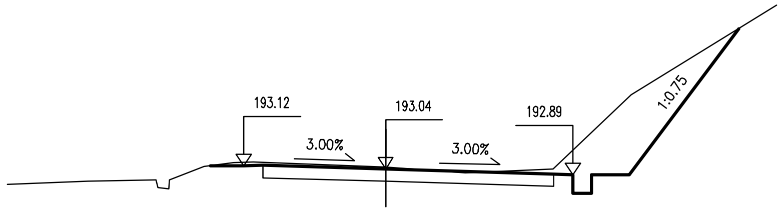

K35+060
Hw=0.04 Wz=3.75 Wy=4.95
At=0.00 Aw=5.89

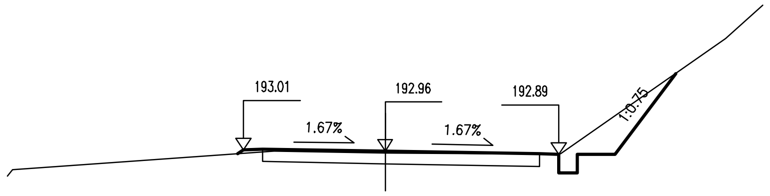

K35+040
Ht=0.04 Wz=3.75 Wy=4.60
At=0.05 Aw=1.82

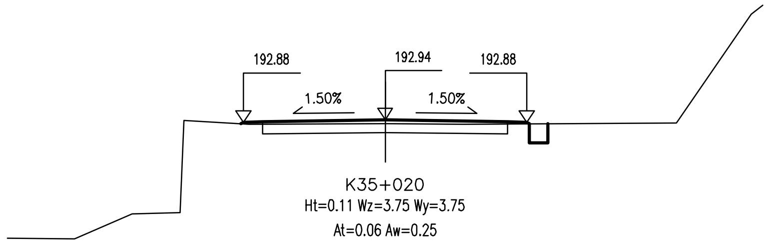

K35+020
Ht=0.11 Wz=3.75 Wy=3.75
At=0.06 Aw=0.25

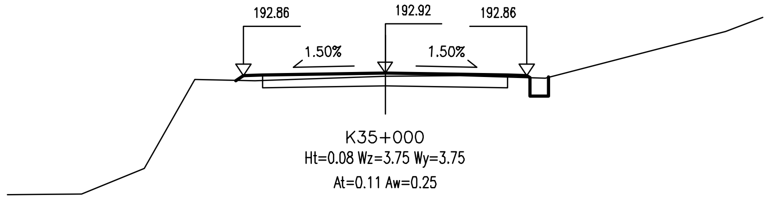

K35+000
Ht=0.08 Wz=3.75 Wy=3.75
At=0.11 Aw=0.25

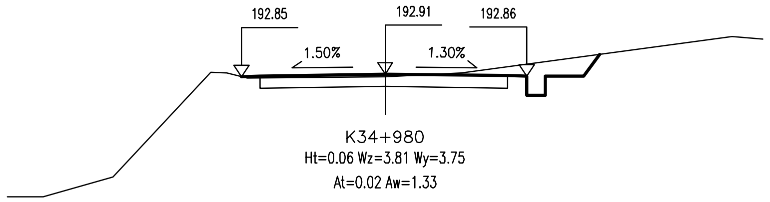

K34+980
Ht=0.06 Wz=3.81 Wy=3.75
At=0.02 Aw=1.33

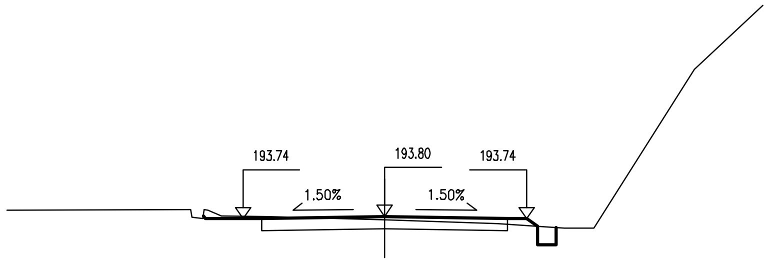

K35+200
Ht=0.08 Wz=3.75 Wy=3.75
At=0.11 Aw=0.40

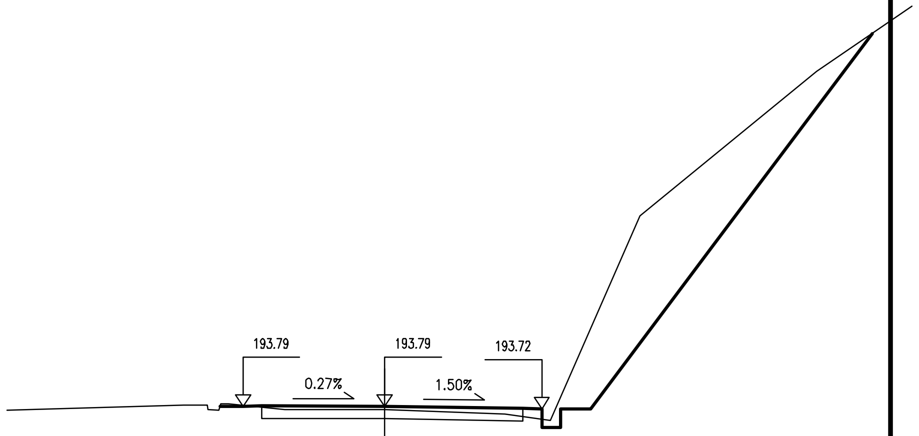

K35+180
Ht=0.08 Wz=3.75 Wy=4.16
At=0.13 Aw=15.57

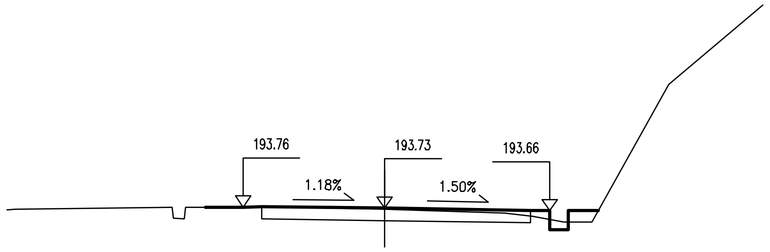

K35+160
Ht=0.02 Wz=3.75 Wy=4.36
At=0.31 Aw=0.11

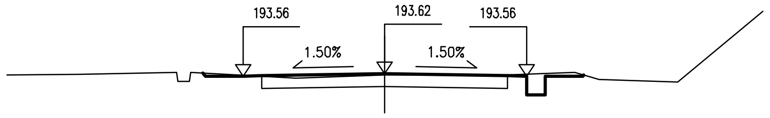

K35+140
Ht=0.02 Wz=3.75 Wy=3.75
At=0.00 Aw=0.45

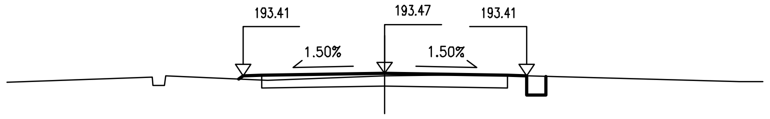

K35+120
Ht=0.06 Wz=3.75 Wy=3.75
At=0.06 Aw=0.25

广东泛珠勘察设计有限公司	县道X347线新丰县仓前至下河洞 (沙田路口至长春段)公路改造工程	路基横断面设计图	设计	王韬	复核	陈华伟	审核	吴清芳	图号	S3-5

K35+220~K35+360	
第 4 页	共 12 页

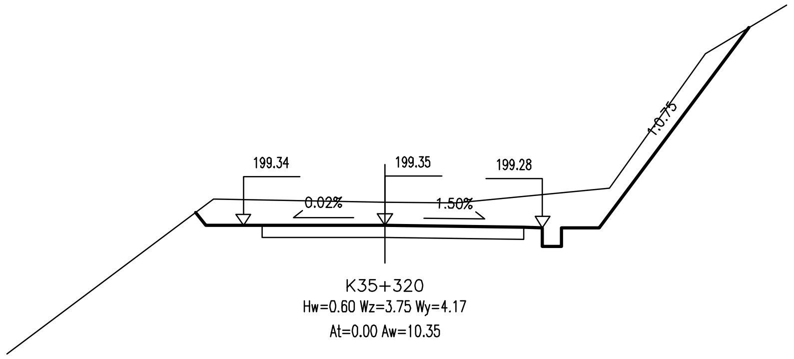

K35+320
Hw=0.60 Wz=3.75 Wy=4.17
At=0.00 Aw=10.35

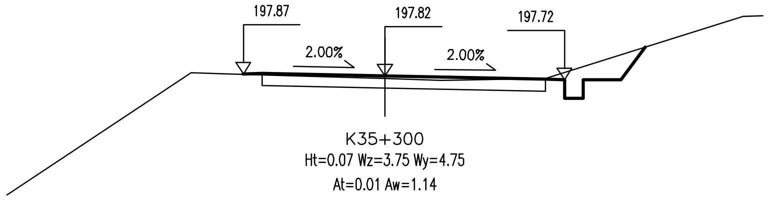

K35+300
Ht=0.07 Wz=3.75 Wy=4.75
At=0.01 Aw=1.14

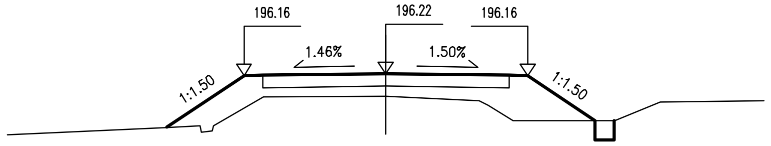

K35+280
Ht=0.60 Wz=3.75 Wy=3.76
At=5.23 Aw=0.25

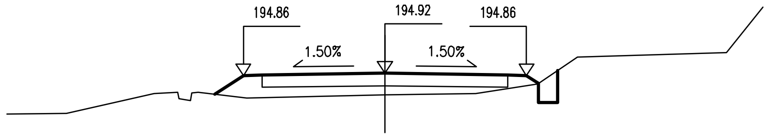

K35+260
Ht=0.58 Wz=3.75 Wy=3.75
At=2.19 Aw=0.34

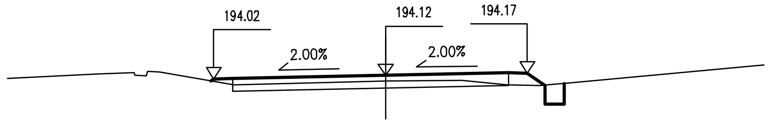

K35+240
Ht=0.14 Wz=4.55 Wy=3.75
At=0.30 Aw=0.26

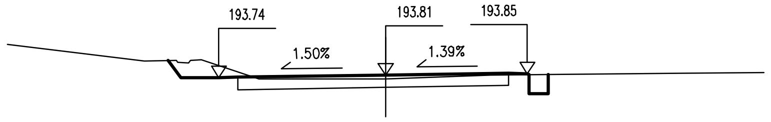

K35+220
Ht=0.10 Wz=4.41 Wy=3.75
At=0.02 Aw=0.89

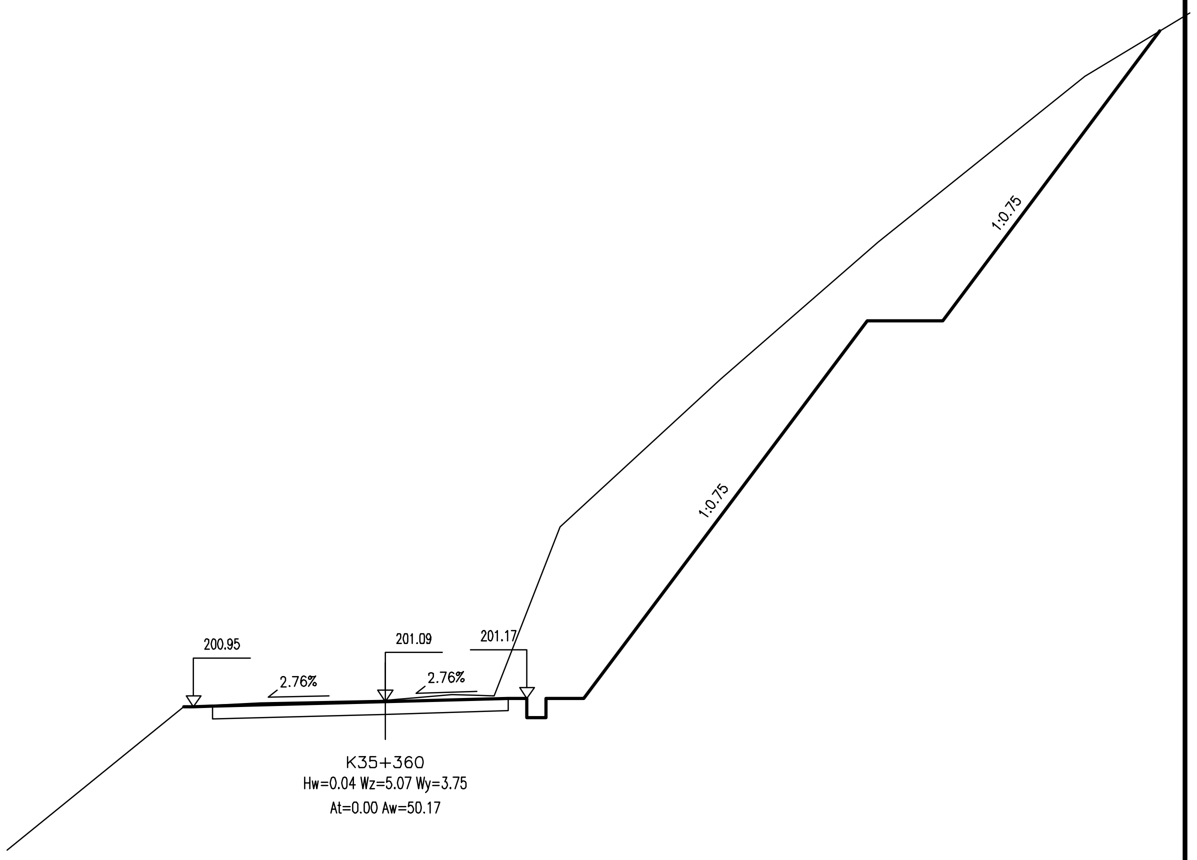

K35+360
Hw=0.04 Wz=5.07 Wy=3.75
At=0.00 Aw=50.17

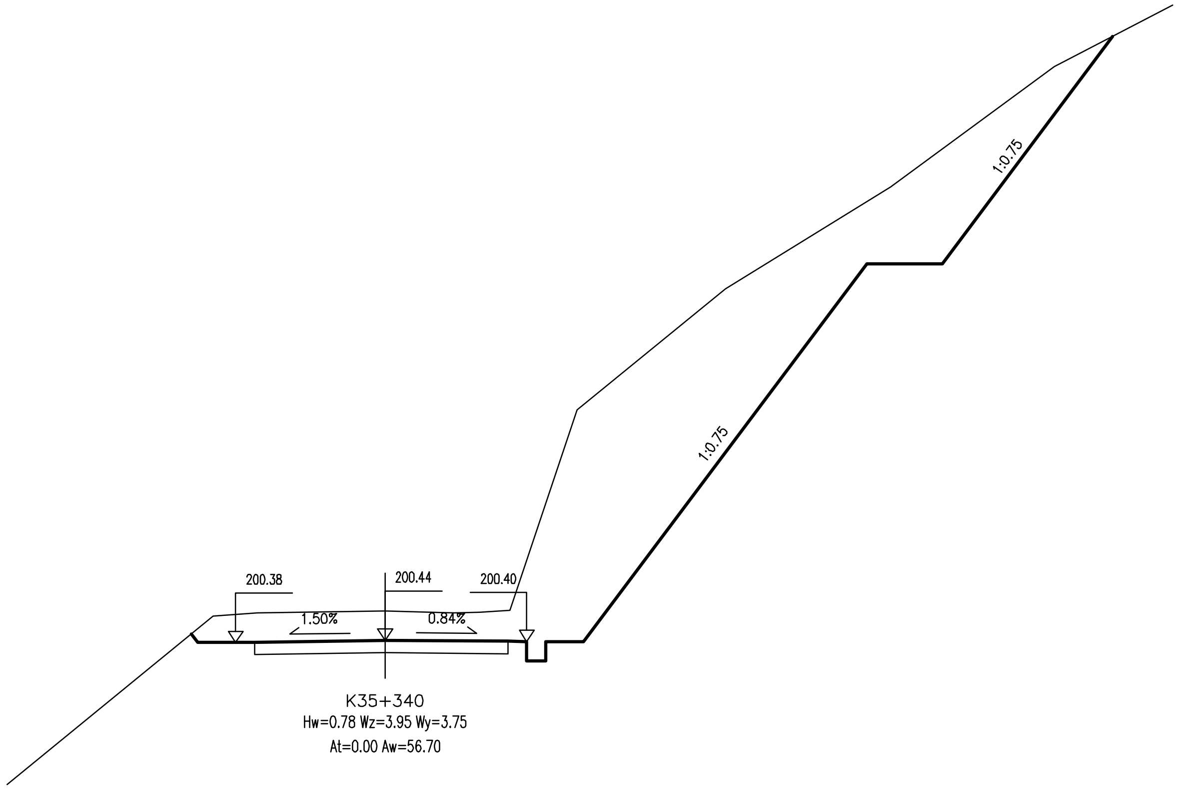

K35+340
Hw=0.78 Wz=3.95 Wy=3.75
At=0.00 Aw=56.70

广东泛珠勘察设计有限公司	县道X347线新丰县仓前至下河洞 （沙田路口至长春段）公路改造工程	路基横断面设计图	设计	王韬	复核	陈伟伟	审核	吴清芳	图号	S3-5

K35+380~K35+500	
第 5 页	共 12 页

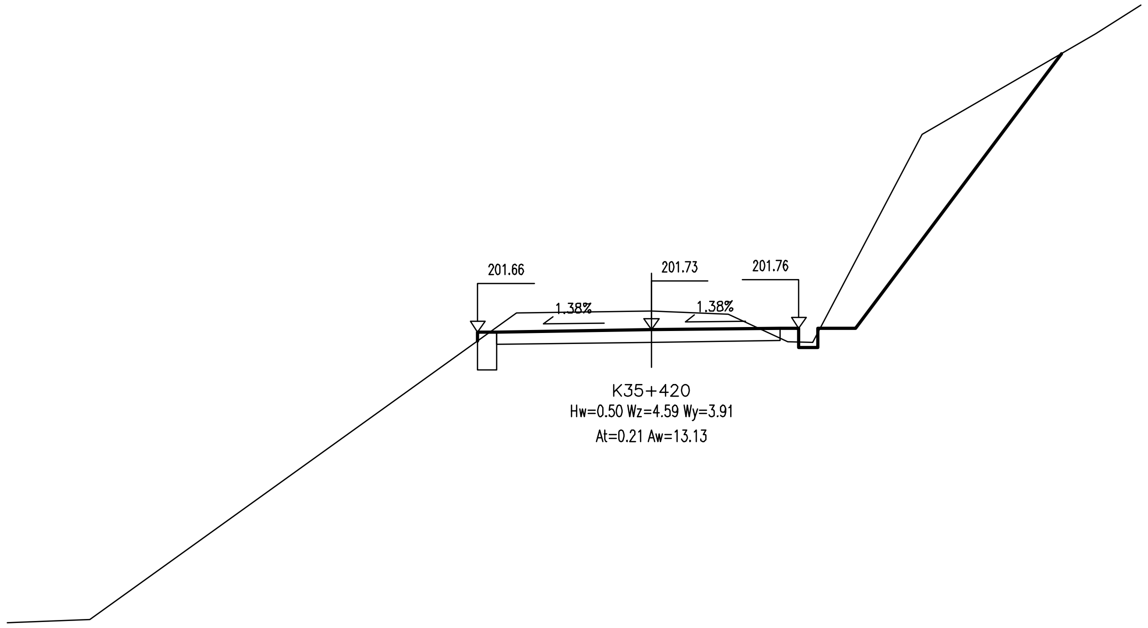

K35+420
Hw=0.50 Wz=4.59 Wy=3.91
At=0.21 Aw=13.13

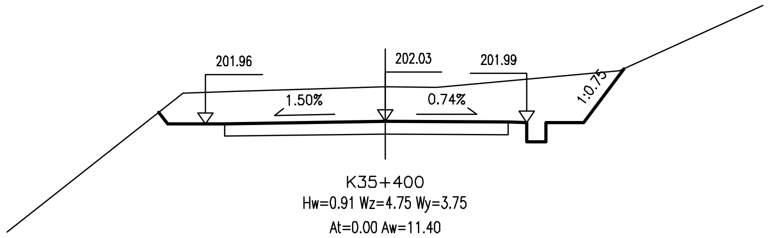

K35+400
Hw=0.91 Wz=4.75 Wy=3.75
At=0.00 Aw=11.40

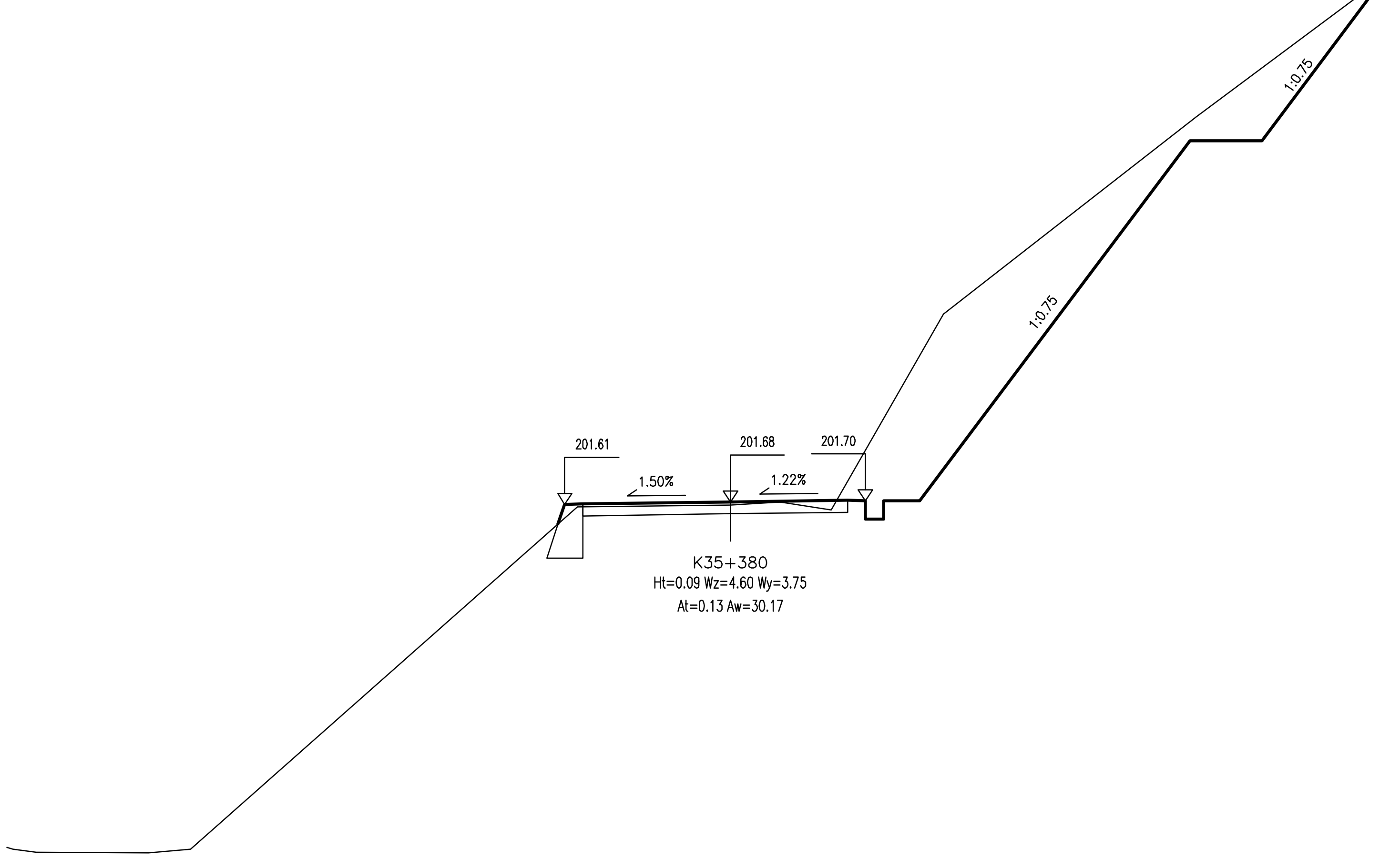

K35+380
Ht=0.09 Wz=4.60 Wy=3.75
At=0.13 Aw=30.17

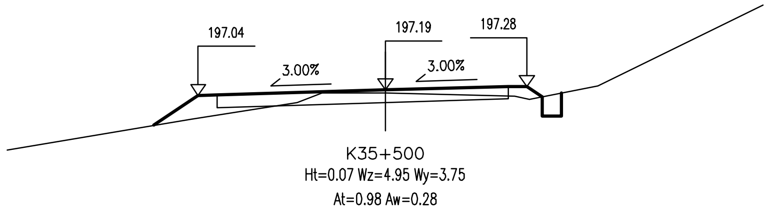

K35+500
Ht=0.07 Wz=4.95 Wy=3.75
At=0.98 Aw=0.28

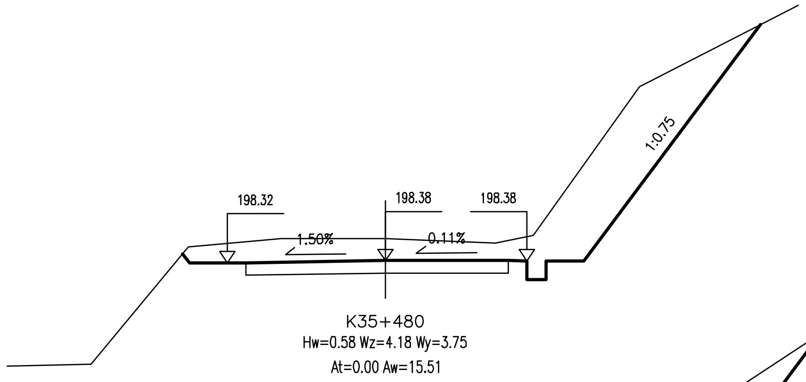

K35+480
Hw=0.58 Wz=4.18 Wy=3.75
At=0.00 Aw=15.51

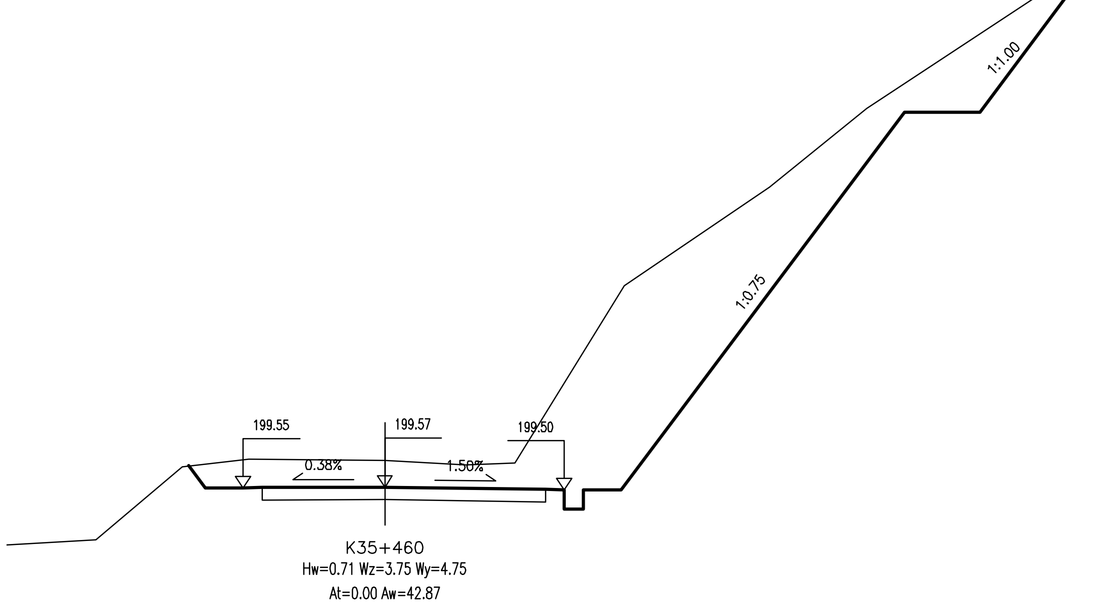

K35+460
Hw=0.71 Wz=3.75 Wy=4.75
At=0.00 Aw=42.87

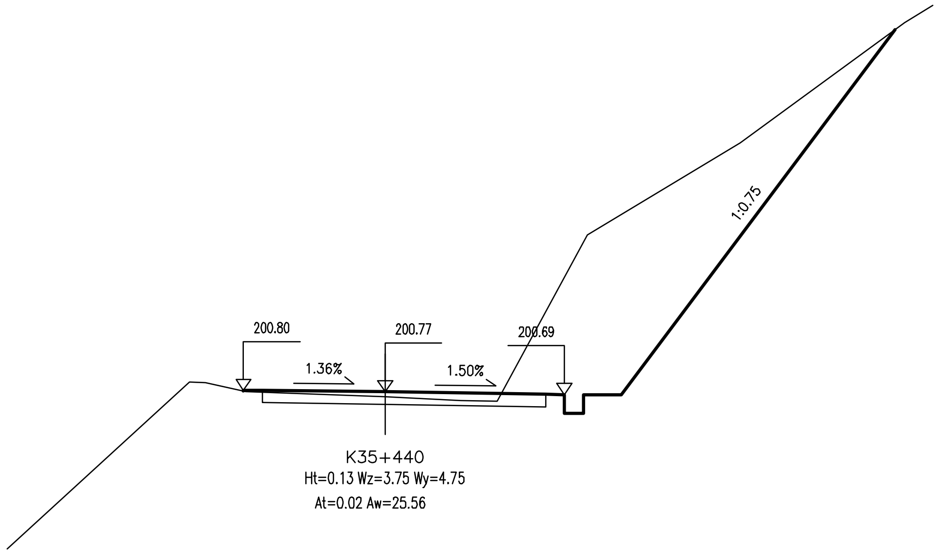

K35+440
Ht=0.13 Wz=3.75 Wy=4.75
At=0.02 Aw=25.56

广东泛珠勘察设计有限公司	县道X347线新丰县仓前至下河洞 （沙田路口至长春段）公路改造工程	路基横断面设计图	设计	王韬	复核	陈保伟	审核	吴清芳	图号 S3-5

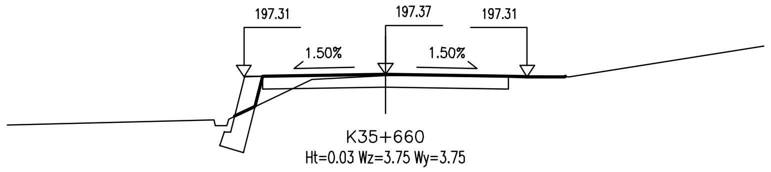

K35+660
Ht=0.03 Wz=3.75 Wy=3.75
At=0.22 Aw=0.05

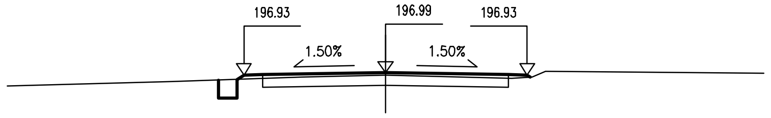

K35+640
Ht=0.06 Wz=3.75 Wy=3.75
At=0.11 Aw=0.25

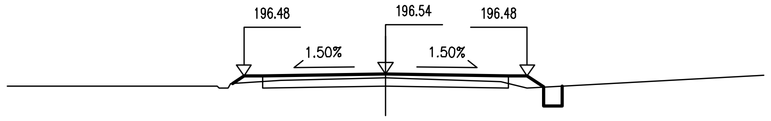

K35+620
Ht=0.11 Wz=3.75 Wy=3.75
At=0.30 Aw=0.26

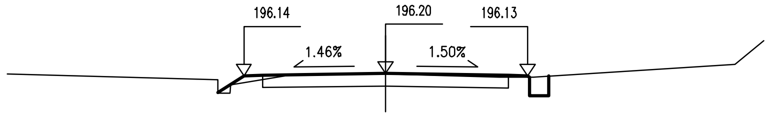

K35+600
Ht=0.02 Wz=3.75 Wy=3.76
At=0.17 Aw=0.25

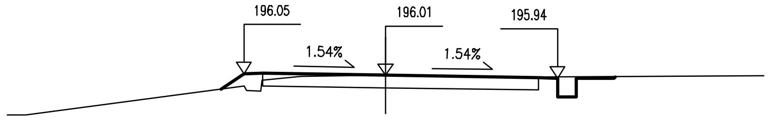

K35+580
Ht=0.00 Wz=3.75 Wy=4.55
At=0.31 Aw=0.31

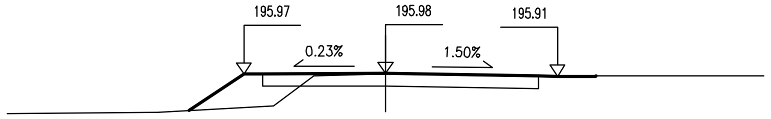

K35+560
Ht=0.01 Wz=3.75 Wy=4.55
At=1.42 Aw=0.01

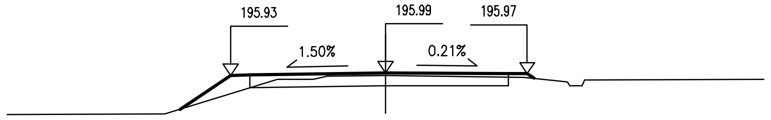

K35+540
Ht=0.06 Wz=4.10 Wy=3.75
At=0.59 Aw=0.00

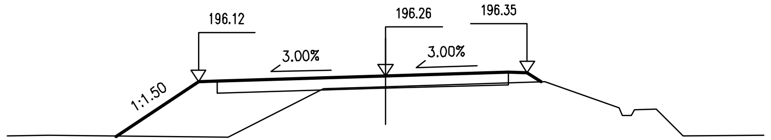

K35+520
Ht=0.28 Wz=4.95 Wy=3.75
At=4.31 Aw=0.00

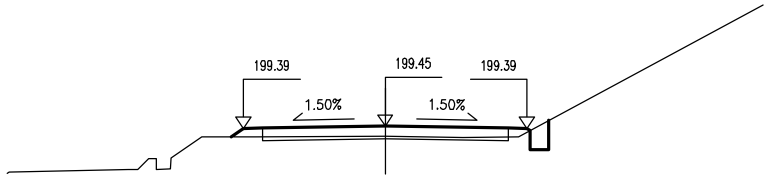

K35+820
Ht=0.26 Wz=3.75 Wy=3.75
At=0.25 Aw=0.32

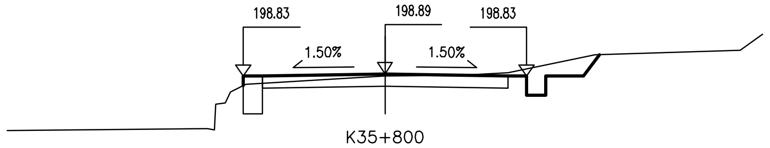

K35+800
Ht=0.06 Wz=3.75 Wy=3.75
At=0.10 Aw=1.00

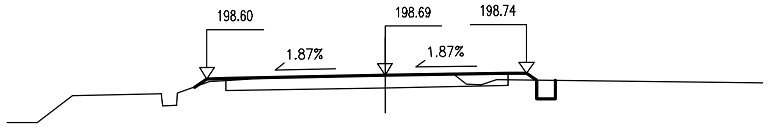

K35+780
Hw=0.01 Wz=4.71 Wy=3.75
At=0.17 Aw=0.30

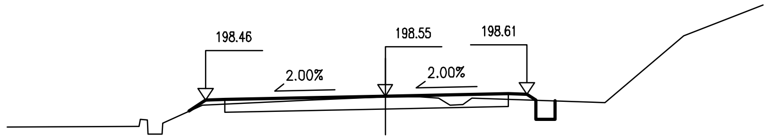

K35+760
Ht=0.01 Wz=4.75 Wy=3.75
At=0.18 Aw=0.25

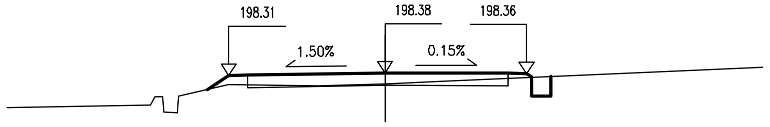

K35+740
Ht=0.29 Wz=4.13 Wy=3.75
At=0.26 Aw=0.26

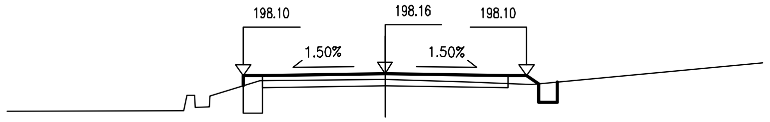

K35+720
Ht=0.15 Wz=3.75 Wy=3.75
At=0.24 Aw=0.26

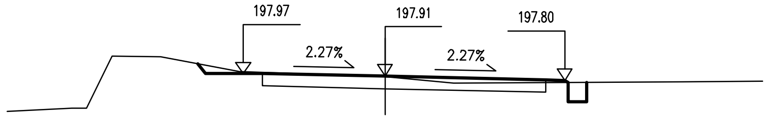

K35+700
Ht=0.02 Wz=3.75 Wy=4.76
At=0.04 Aw=0.45

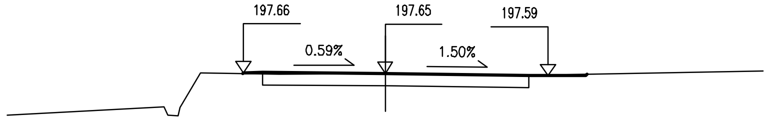

K35+680
Ht=0.00 Wz=3.75 Wy=4.31
At=0.01 Aw=0.05

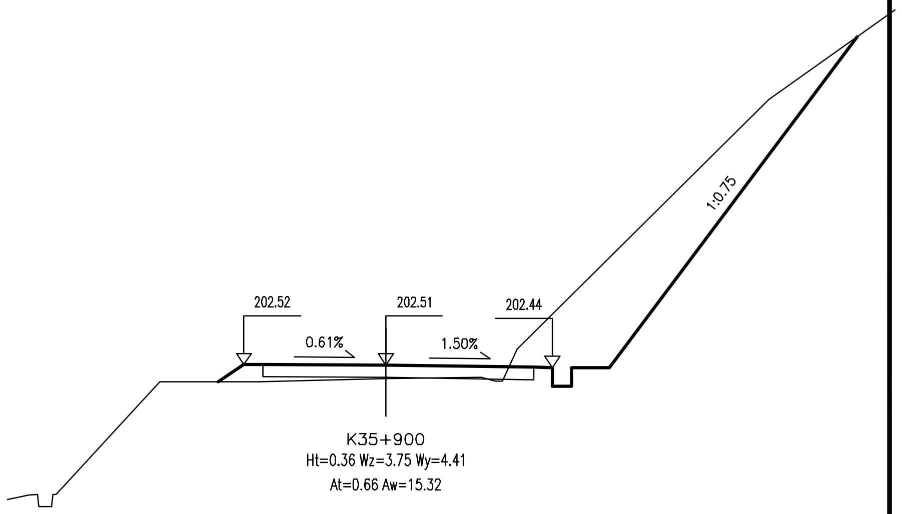

K35+900
Ht=0.36 Wz=3.75 Wy=4.41
At=0.66 Aw=15.32

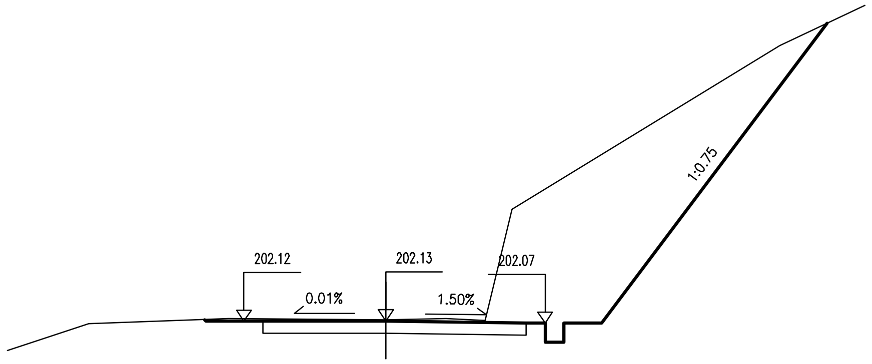

K35+880
Hw=0.03 Wz=3.75 Wy=4.21
At=0.00 Aw=24.37

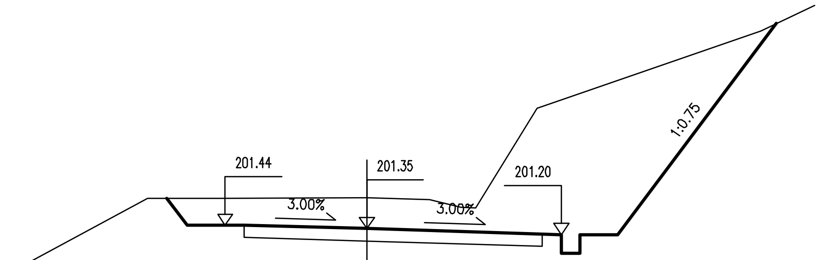

K35+860
Hw=0.82 Wz=3.75 Wy=5.15
At=0.00 Aw=25.83

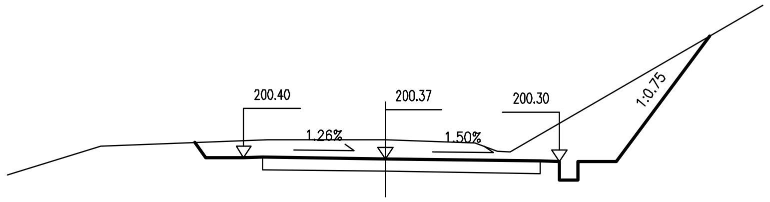

K35+840
Hw=0.50 Wz=3.75 Wy=4.61
At=0.00 Aw=9.21

广东泛珠勘察设计有限公司	县道X347线新丰县仓前至下河洞 （沙田路口至长春段）公路改造工程	路基横断面设计图	设计		复核		审核		图号 S3-5

K35+920～K35+940

第 7 页 共 12 页

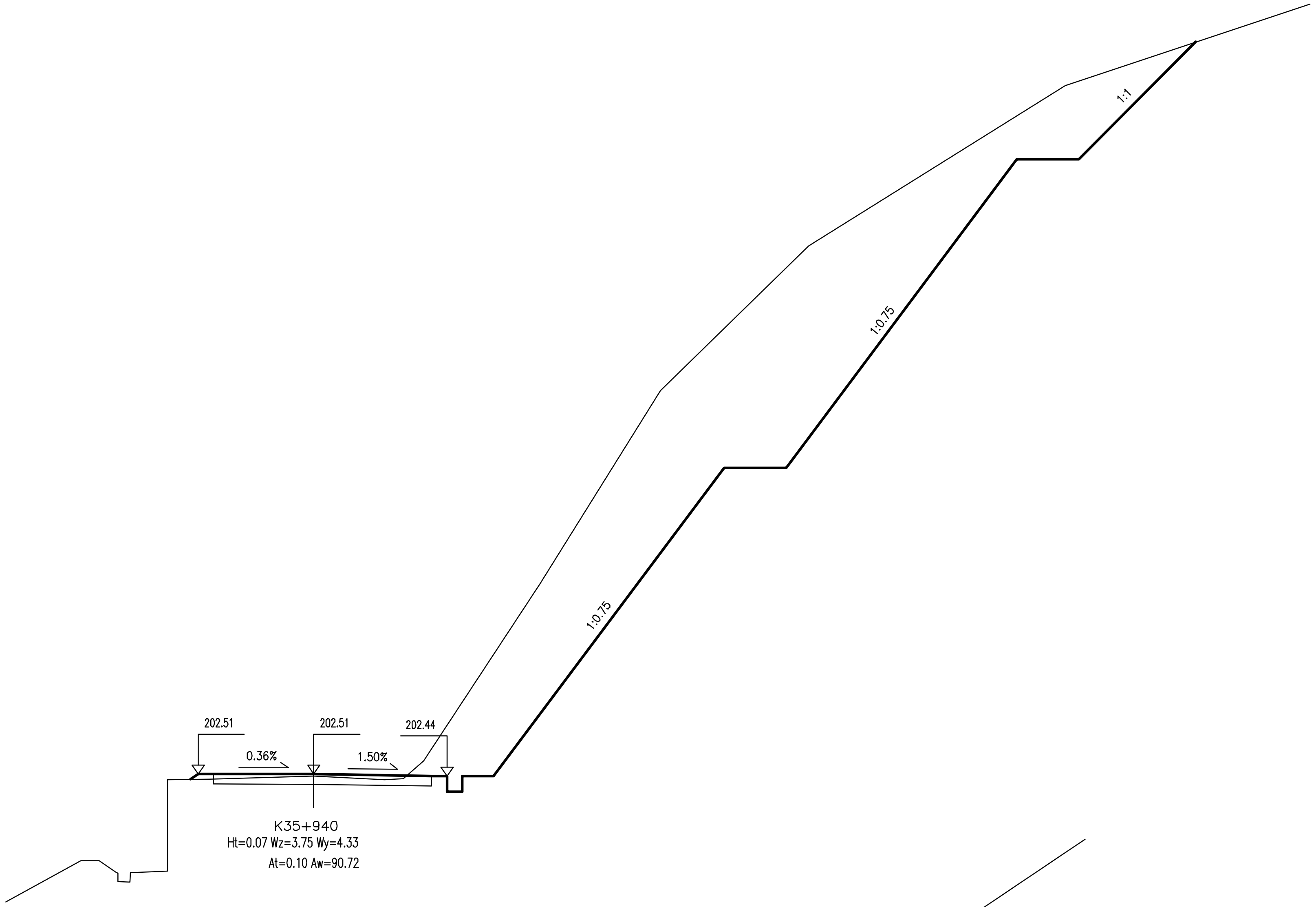

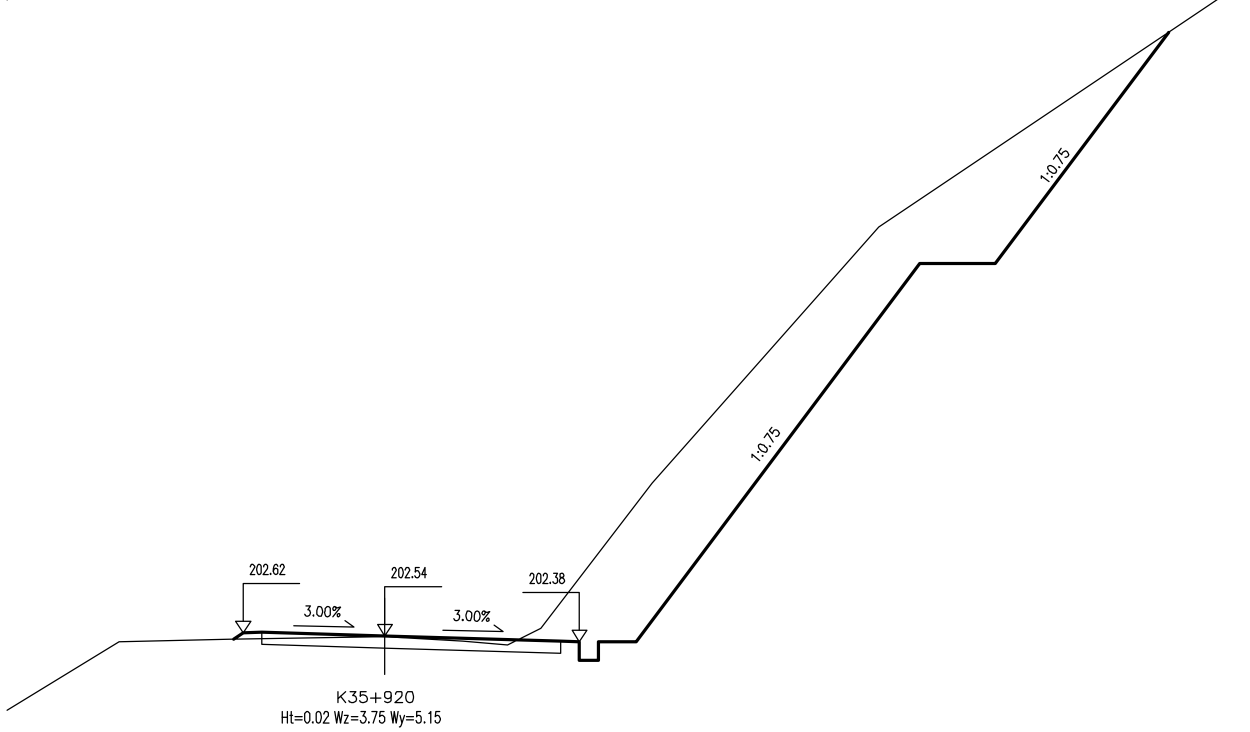

广东泛珠勘察设计有限公司	县道X347线新丰县仓前至下河洞 （沙田路口至长春段）公路改造工程	路基横断面设计图	设计		复核		审核		图号 S3-5

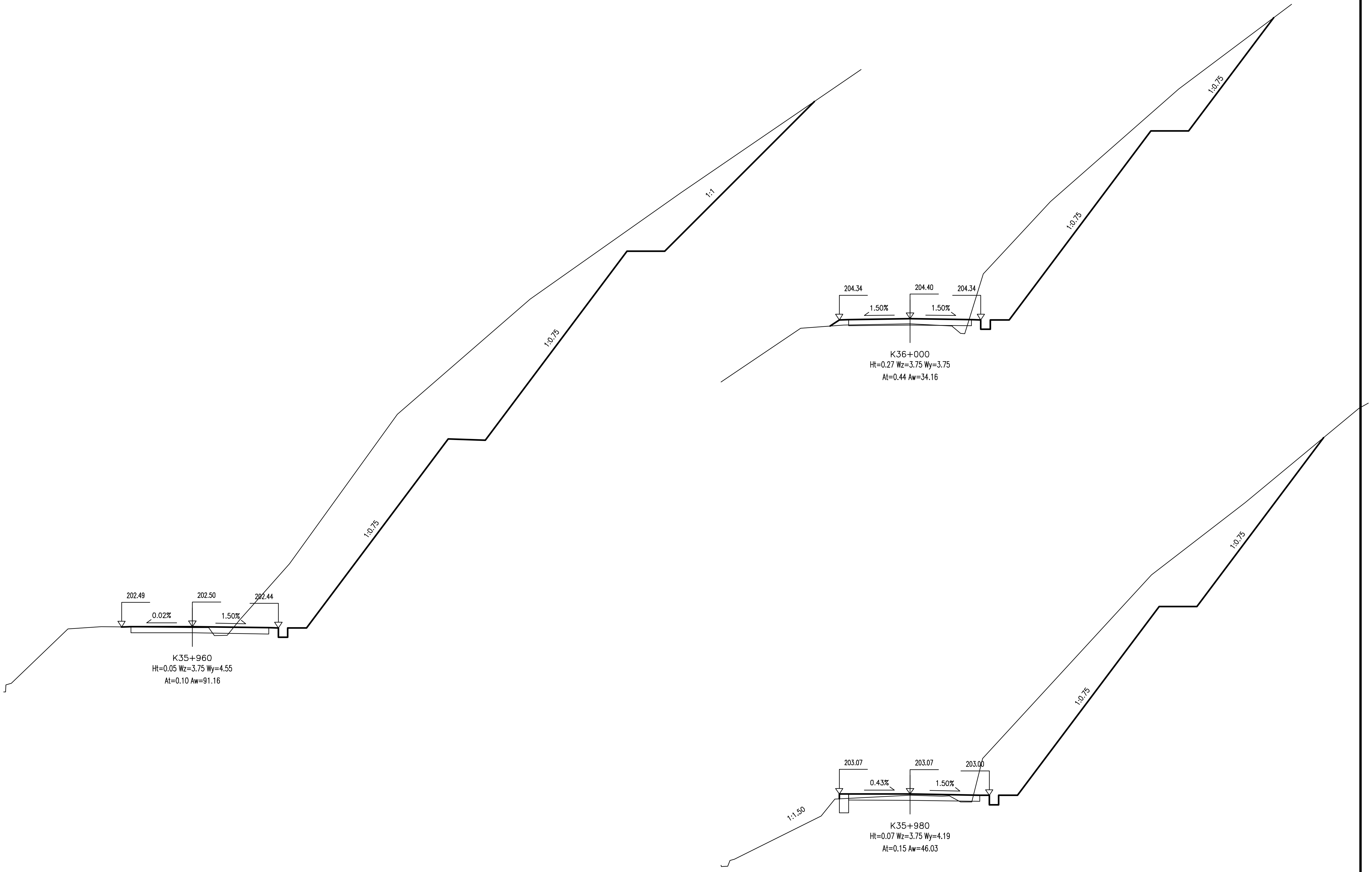

广东泛珠勘察设计有限公司	县道X347线新丰县仓前至下河洞 （沙田路口至长春段）公路改造工程	路基横断面设计图	设计		复核		审核		图号	S3-5

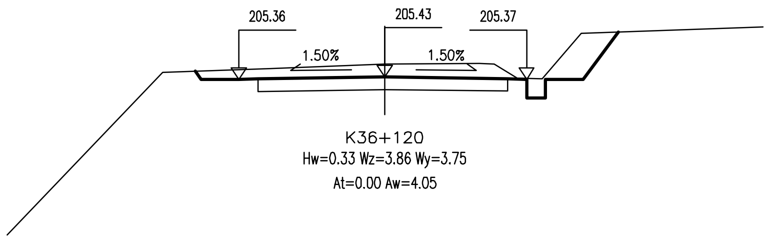

K36+120
Hw=0.33 Wz=3.86 Wy=3.75
At=0.00 Aw=4.05

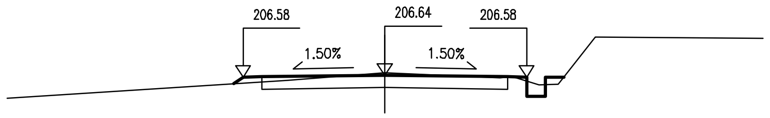

K36+100
Hw=0.05 Wz=3.75 Wy=3.75
At=0.19 Aw=0.25

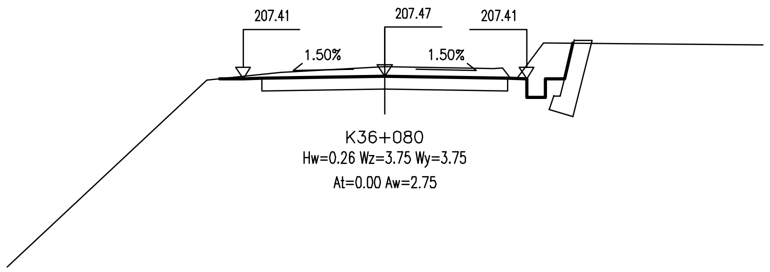

K36+080
Hw=0.26 Wz=3.75 Wy=3.75
At=0.00 Aw=2.75

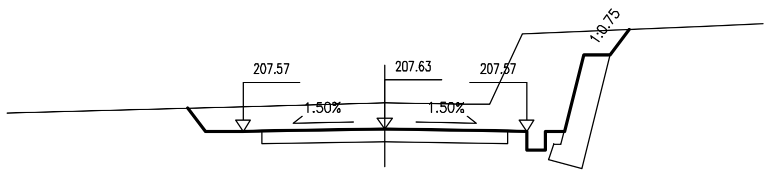

K36+060
Hw=0.70 Wz=3.75 Wy=3.75
At=0.00 Aw=11.29

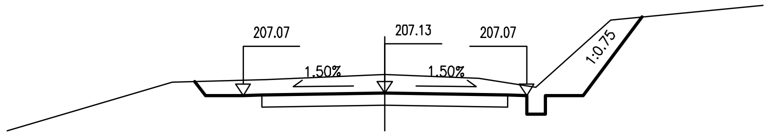

K36+040
Hw=0.48 Wz=3.75 Wy=3.75
At=0.00 Aw=6.22

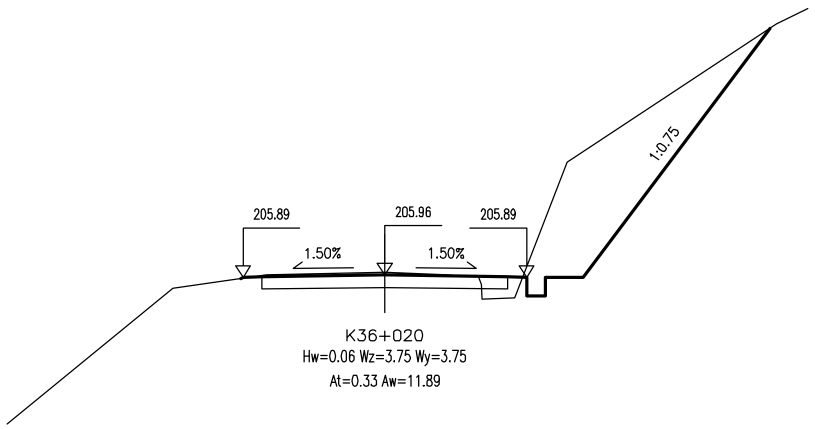

K36+020
Hw=0.06 Wz=3.75 Wy=3.75
At=0.33 Aw=11.89

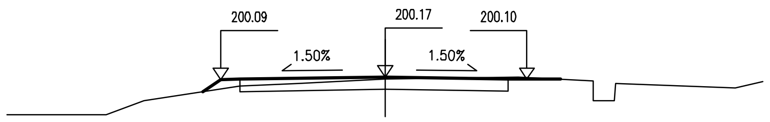

K36+280
Ht=0.06 Wz=4.35 Wy=3.75
At=0.16 Aw=0.07

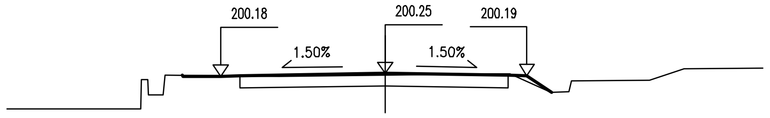

K36+260
Ht=0.04 Wz=4.35 Wy=3.75
At=0.08 Aw=0.06

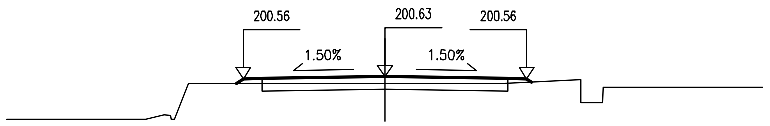

K36+240
Ht=0.18 Wz=3.75 Wy=3.75
At=0.13 Aw=0.00

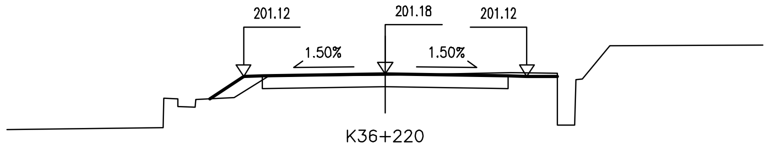

K36+220
Ht=0.04 Wz=3.75 Wy=3.75
At=0.36 Aw=0.22

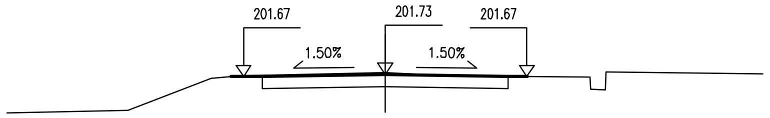

K36+200
Hw=0.05 Wz=3.75 Wy=3.75
At=0.00 Aw=0.16

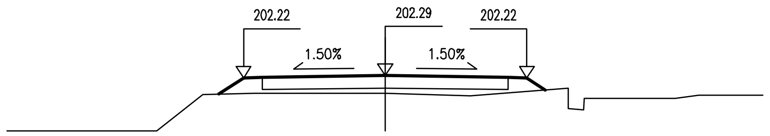

K36+180
Ht=0.48 Wz=3.75 Wy=3.75
At=1.53 Aw=0.00

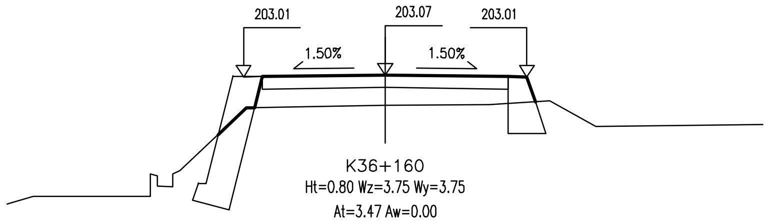

K36+160
Ht=0.80 Wz=3.75 Wy=3.75
At=3.47 Aw=0.00

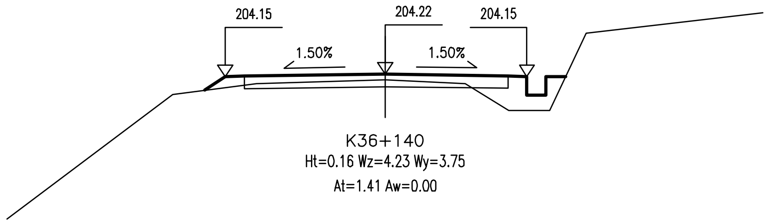

K36+140
Ht=0.16 Wz=4.23 Wy=3.75
At=1.41 Aw=0.00

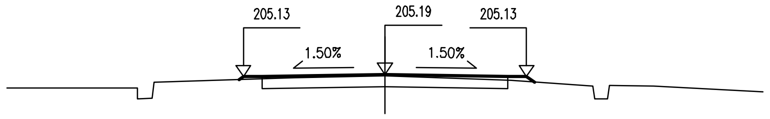

K36+440
Ht=0.04 Wz=3.75 Wy=3.75
At=0.11 Aw=0.00

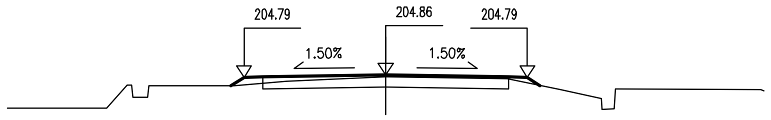

K36+420
Ht=0.06 Wz=3.75 Wy=3.75
At=0.21 Aw=0.00

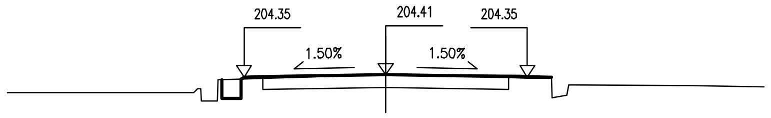

K36+400
Hw=0.00 Wz=3.75 Wy=3.75
At=0.03 Aw=0.36

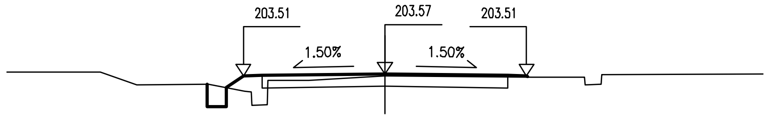

K36+380
Ht=0.05 Wz=3.75 Wy=3.75
At=0.48 Aw=0.27

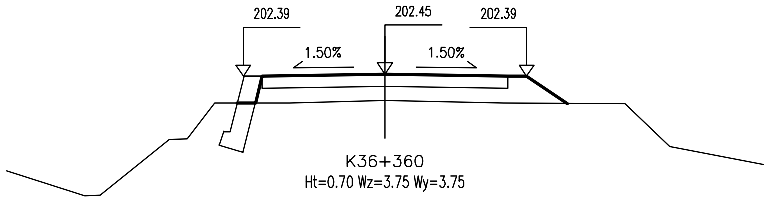

K36+360
Ht=0.70 Wz=3.75 Wy=3.75
At=3.29 Aw=0.00

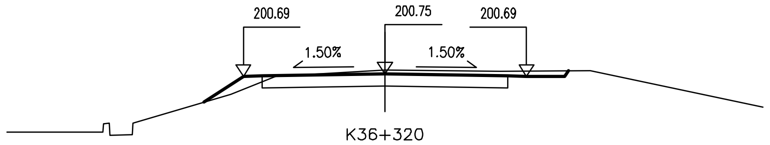

K36+320
Hw=0.10 Wz=3.75 Wy=3.75
At=0.32 Aw=0.66

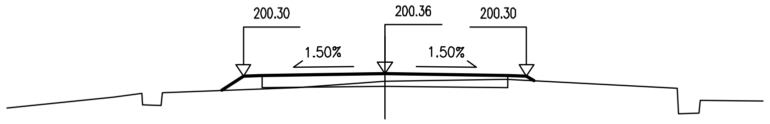

K36+300
Ht=0.19 Wz=3.75 Wy=3.75
At=0.36 Aw=0.00

广东泛珠勘察设计有限公司	县道X347线新丰县仓前至下河洞 （沙田路口至长春段）公路改造工程	路基横断面设计图	设计	王韬	复核	陈华伟	审核	吴清芳	图号	S3-5

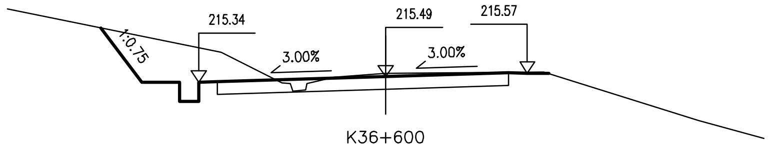

K36+600
Hw=0.09 Wz=4.95 Wy=3.75
At=0.00 Aw=3.88

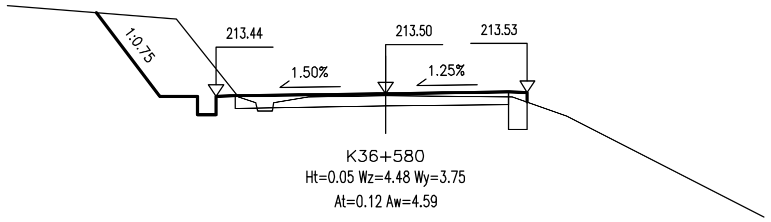

K36+580
Ht=0.05 Wz=4.48 Wy=3.75
At=0.12 Aw=4.59

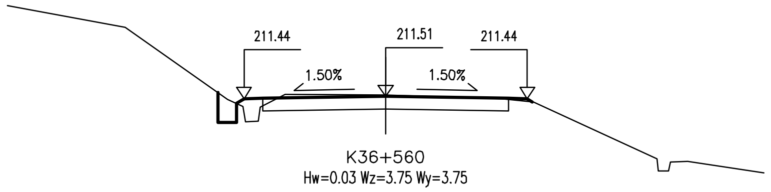

K36+560
Hw=0.03 Wz=3.75 Wy=3.75
At=0.31 Aw=0.54

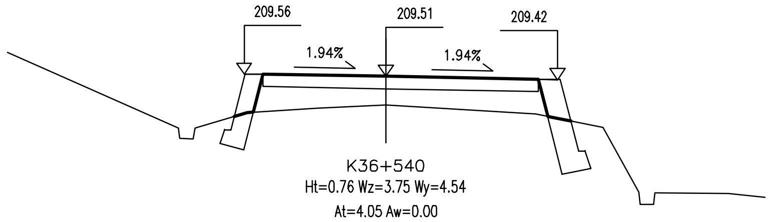

K36+540
Ht=0.76 Wz=3.75 Wy=4.54
At=4.05 Aw=0.00

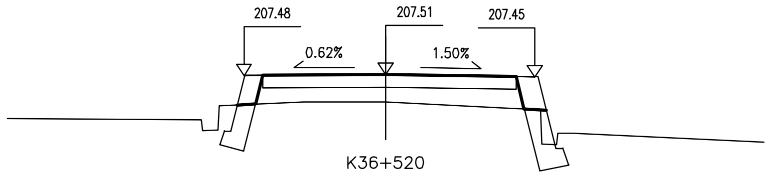

K36+520
Ht=0.73 Wz=3.75 Wy=3.95
At=3.01 Aw=0.00

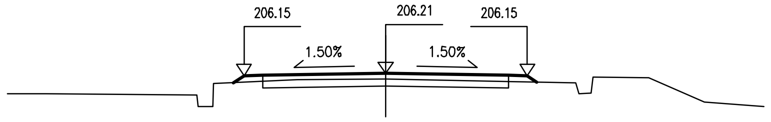

K36+500
Ht=0.15 Wz=3.75 Wy=3.75
At=0.21 Aw=0.00

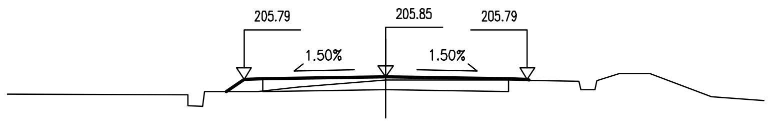

K36+480
Ht=0.08 Wz=3.75 Wy=3.75
At=0.25 Aw=0.00

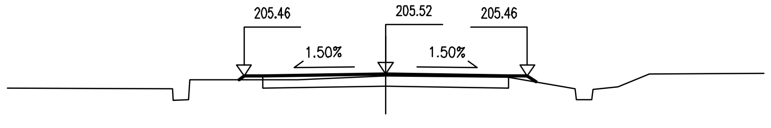

K36+460
Ht=0.05 Wz=3.75 Wy=3.75
At=0.10 Aw=0.00

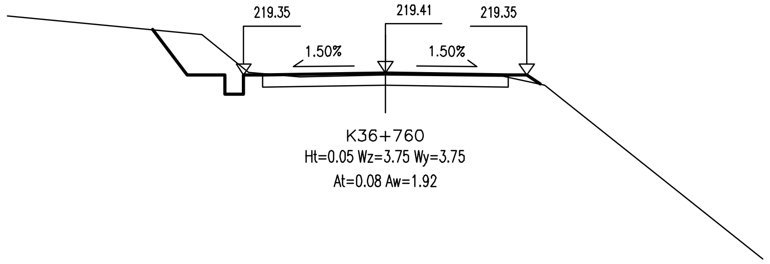

K36+760
Ht=0.05 Wz=3.75 Wy=3.75
At=0.08 Aw=1.92

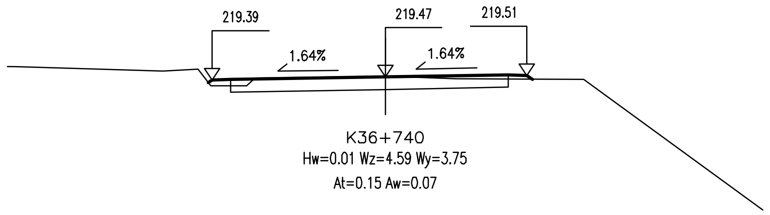

K36+740
Hw=0.01 Wz=4.59 Wy=3.75
At=0.15 Aw=0.07

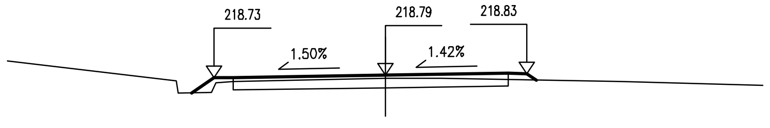

K36+720
Ht=0.08 Wz=4.53 Wy=3.75
At=0.27 Aw=0.00

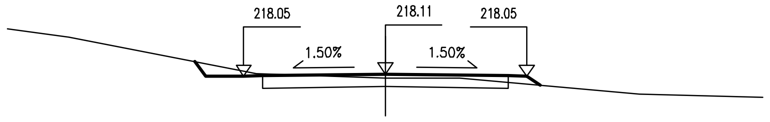

K36+700
Ht=0.10 Wz=3.75 Wy=3.75
At=0.13 Aw=0.37

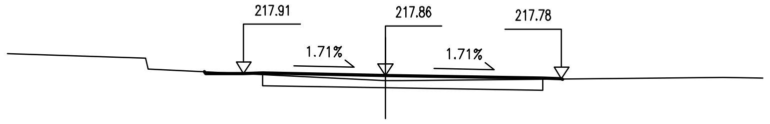

K36+680
Ht=0.13 Wz=3.75 Wy=4.67
At=0.02 Aw=0.03

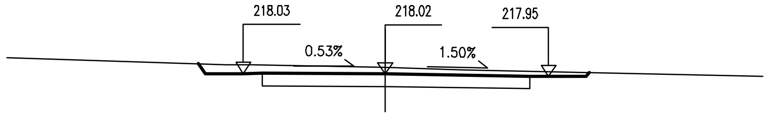

K36+660
Hw=0.17 Wz=3.75 Wy=4.33
At=0.00 Aw=1.77

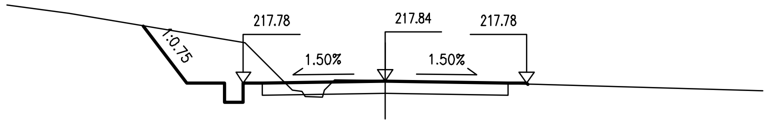

K36+640
Hw=0.01 Wz=3.75 Wy=3.75
At=0.04 Aw=3.48

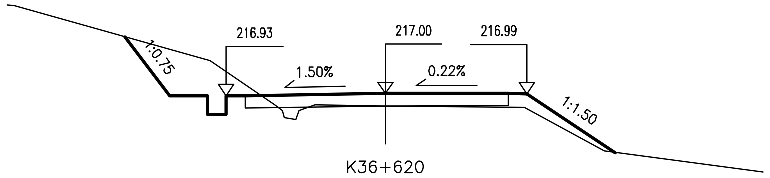

K36+620
Ht=0.34 Wz=4.21 Wy=3.75
At=1.00 Aw=2.77

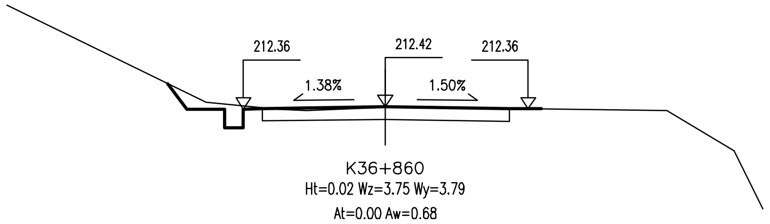

K36+860
Ht=0.02 Wz=3.75 Wy=3.79
At=0.00 Aw=0.68

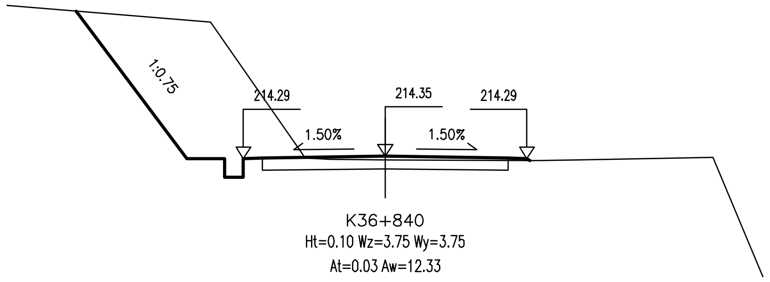

K36+840
Ht=0.10 Wz=3.75 Wy=3.75
At=0.03 Aw=12.33

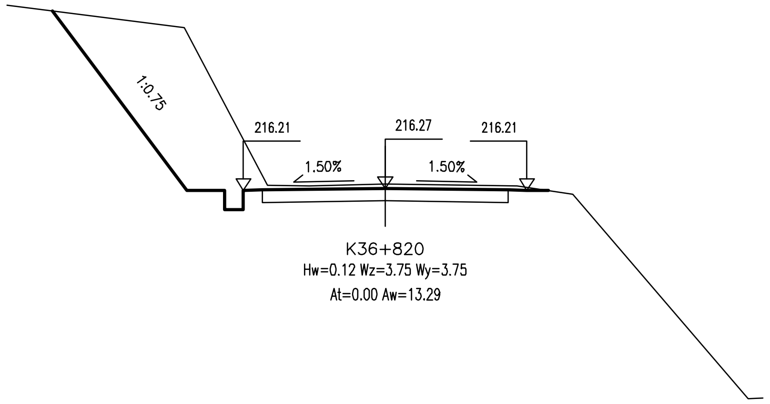

K36+820
Hw=0.12 Wz=3.75 Wy=3.75
At=0.00 Aw=13.29

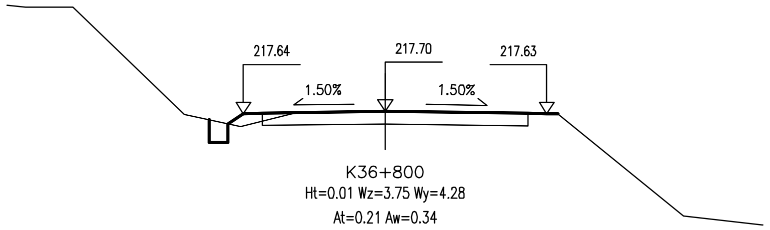

K36+800
Ht=0.01 Wz=3.75 Wy=4.28
At=0.21 Aw=0.34

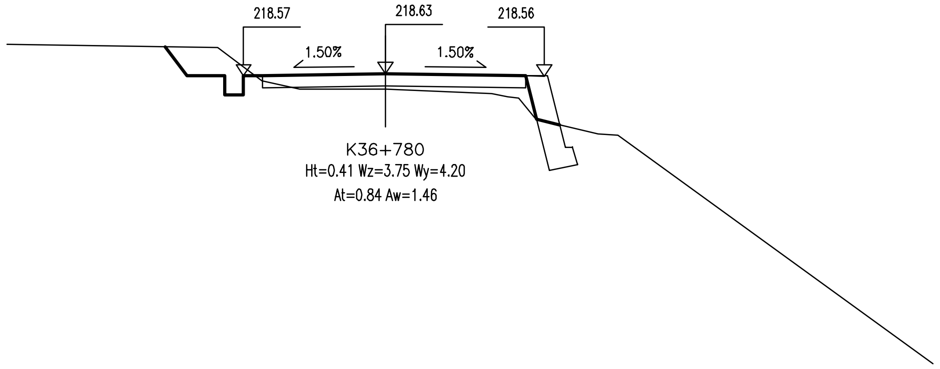

K36+780
Ht=0.41 Wz=3.75 Wy=4.20
At=0.84 Aw=1.46

广东泛珠勘察设计有限公司

县道X347线新丰县仓前至下河洞
（沙田路口至长春段）公路改造工程

路基横断面设计图

设计 王韬

复核 陈华伟

审核 吴清芳

图号 S3-5

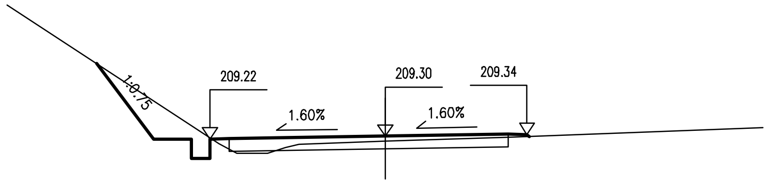

K37+000
Ht=0.13 Wz=4.64 Wy=3.75
At=0.16 Aw=1.81

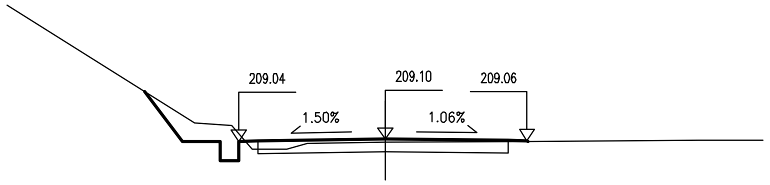

K36+980
Ht=0.08 Wz=3.87 Wy=3.75
At=0.07 Aw=1.31

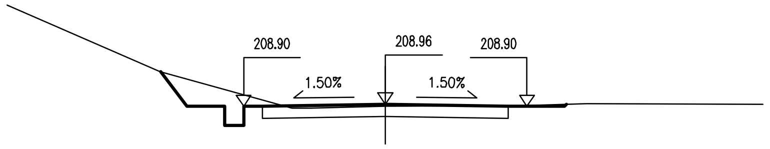

K36+960
Ht=0.05 Wz=3.75 Wy=3.75
At=0.00 Aw=1.50

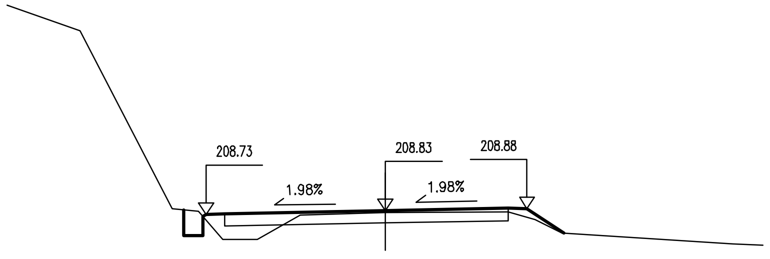

K36+940
Ht=0.06 Wz=4.74 Wy=3.75
At=0.84 Aw=0.32

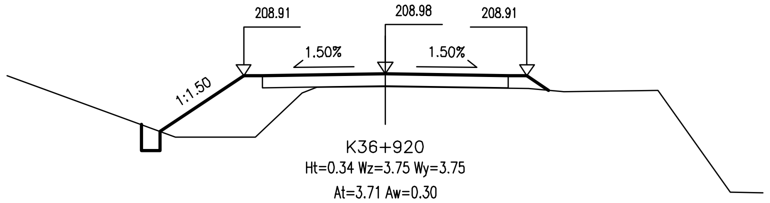

K36+920
Ht=0.34 Wz=3.75 Wy=3.75
At=3.71 Aw=0.30

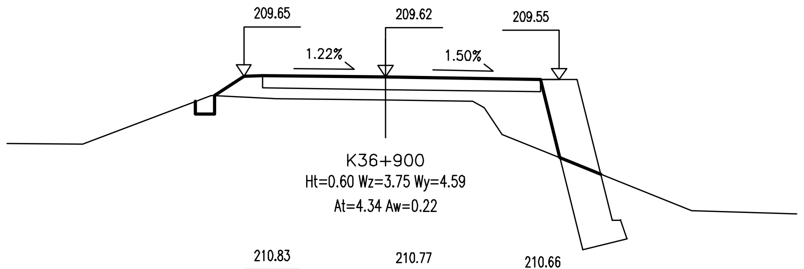

K36+900
Ht=0.60 Wz=3.75 Wy=4.59
At=4.34 Aw=0.22

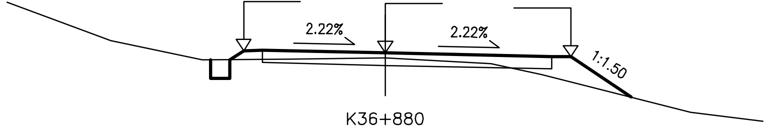

K36+880
Ht=0.14 Wz=3.75 Wy=4.91
At=1.12 Aw=0.25

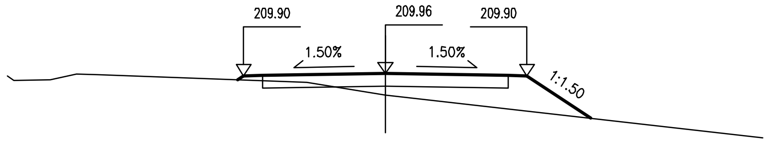

K37+140
Ht=0.57 Wz=3.75 Wy=3.75
At=2.80 Aw=0.00

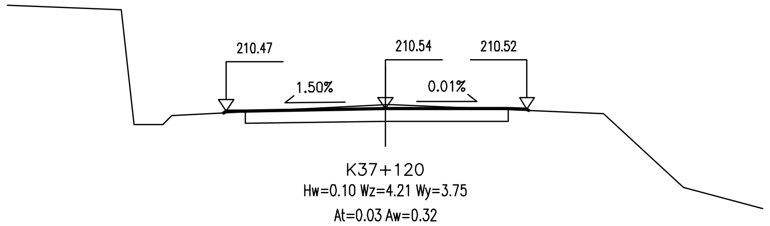

K37+120
Hw=0.10 Wz=4.21 Wy=3.75
At=0.03 Aw=0.32

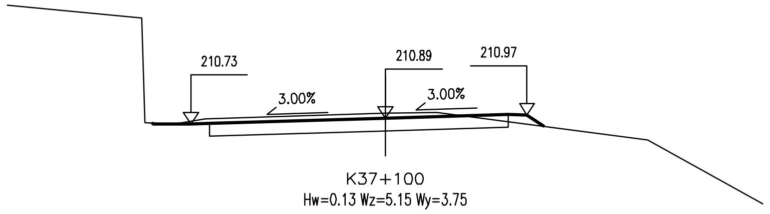

K37+100
Hw=0.13 Wz=5.15 Wy=3.75
At=0.16 Aw=0.89

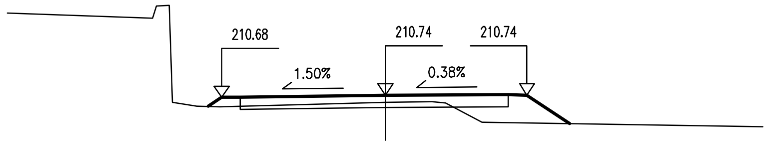

K37+080
Ht=0.19 Wz=4.33 Wy=3.75
At=1.39 Aw=0.00

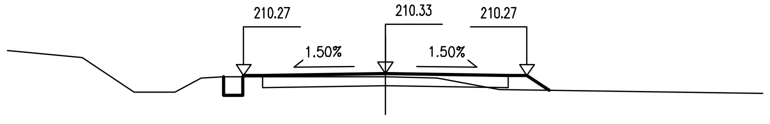

K37+060
Ht=0.09 Wz=3.75 Wy=3.75
At=0.34 Aw=0.25

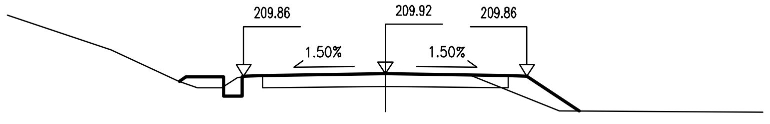

K37+040
Hw=0.01 Wz=3.75 Wy=3.75
At=1.02 Aw=0.21

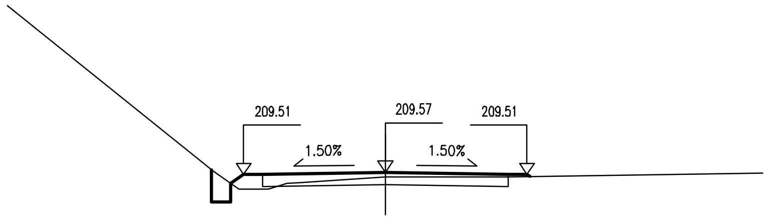

K37+020
Ht=0.12 Wz=3.75 Wy=3.75
At=0.33 Aw=0.34

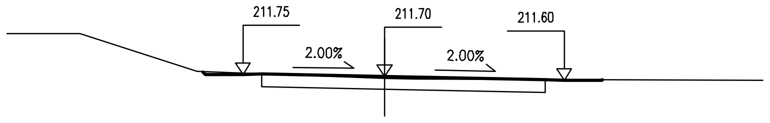

K37+260
Ht=0.04 Wz=3.75 Wy=4.75
At=0.00 Aw=0.09

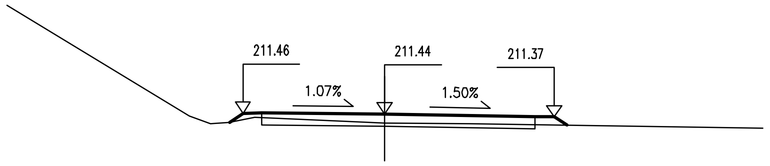

K37+240
Ht=0.24 Wz=3.75 Wy=4.48
At=0.25 Aw=0.00

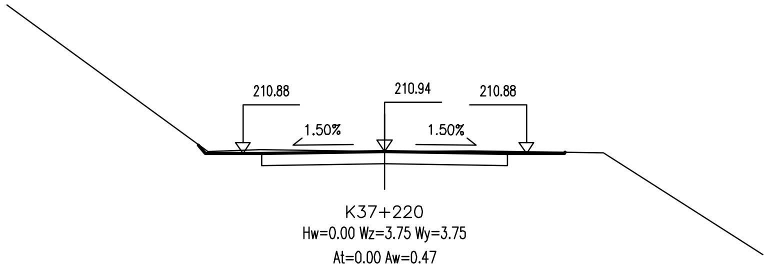

K37+220
Hw=0.00 Wz=3.75 Wy=3.75
At=0.00 Aw=0.47

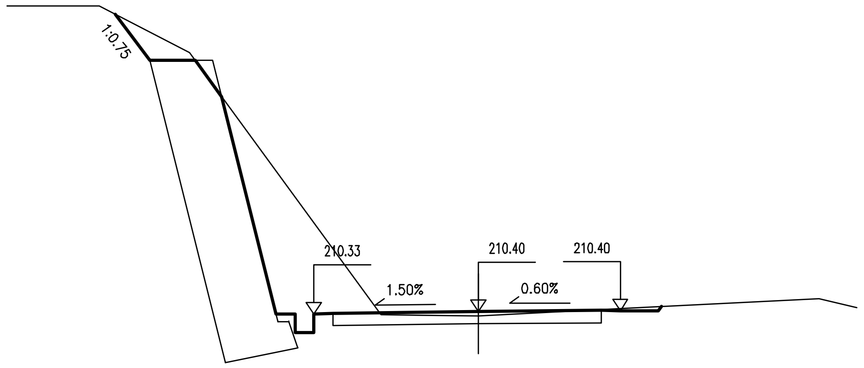

K37+200
Ht=0.13 Wz=4.35 Wy=3.75
At=0.00 Aw=9.15

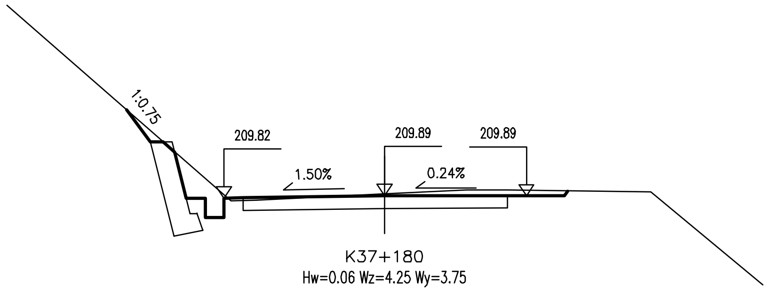

K37+180
Hw=0.06 Wz=4.25 Wy=3.75
At=0.03 Aw=1.71

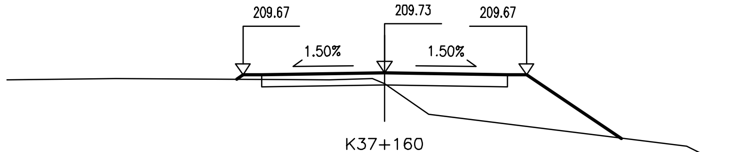

K37+160
Ht=0.29 Wz=3.75 Wy=3.75
At=4.67 Aw=0.00

广东泛珠勘察设计有限公司	县道X347线新丰县仓前至下河洞 (沙田路口至长春段)公路改造工程	路基横断面设计图	设计		复核		审核		图号 S3-5

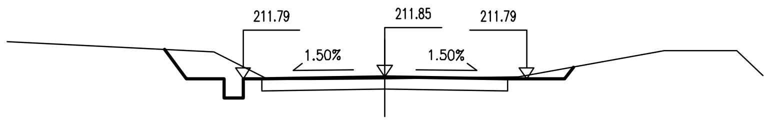

K37+320
Ht=0.05 Wz=3.75 Wy=3.75
At=0.00 Aw=1.77

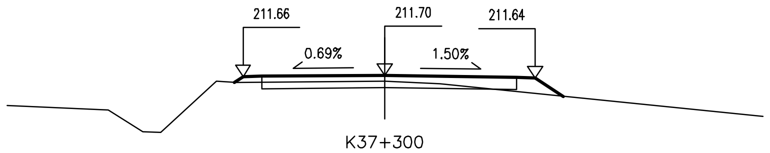

K37+300
Ht=0.16 Wz=3.75 Wy=3.98
At=0.46 Aw=0.00

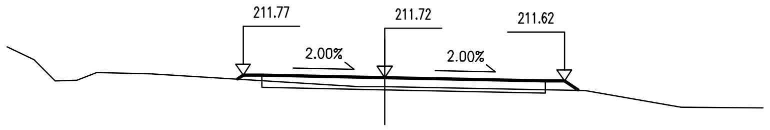

K37+280
Ht=0.25 Wz=3.75 Wy=4.75
At=0.23 Aw=0.00

广东泛珠勘察设计有限公司	县道X347线新丰县仓前至下河洞 （沙田路口至长春段）公路改造工程	路基横断面设计图	设计	王超	复核	陈泽伟	审核	吴清芳	图号	S3-5

超高方式图

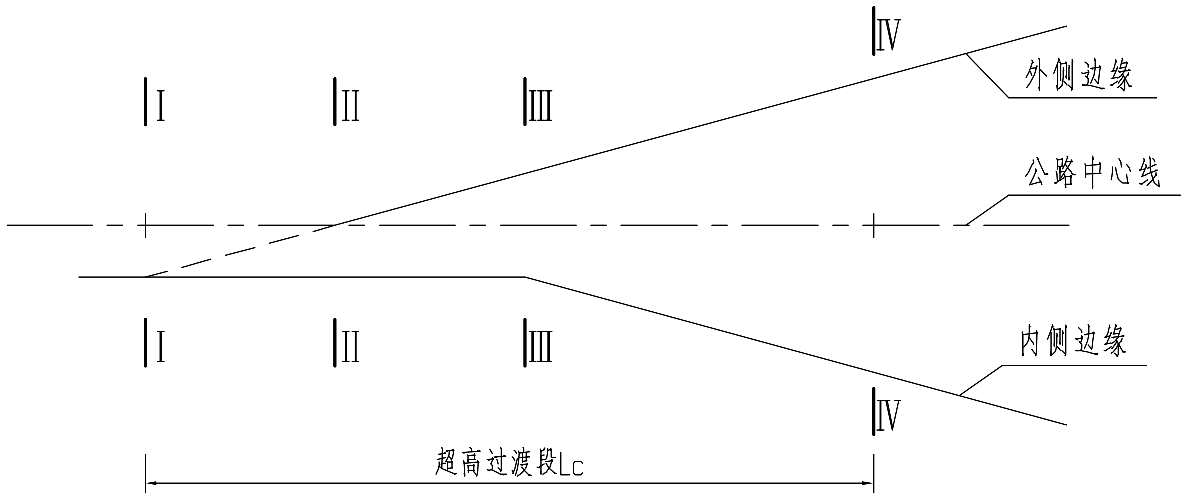

Ⅰ—Ⅰ

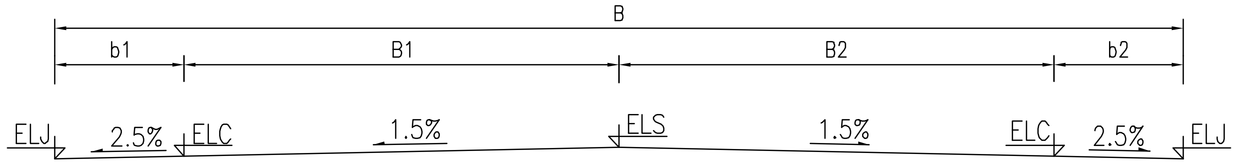

Ⅱ—Ⅱ

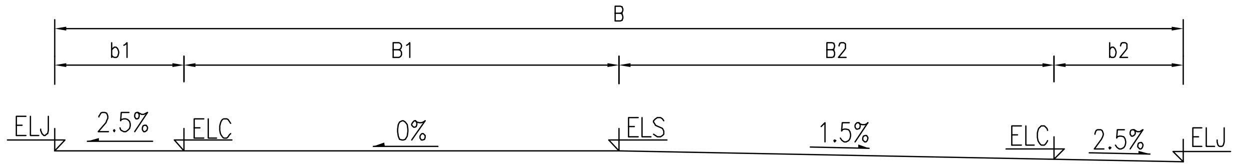

Ⅲ—Ⅲ

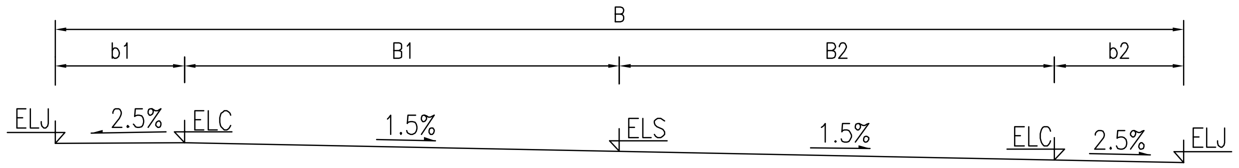

Ⅳ—Ⅳ

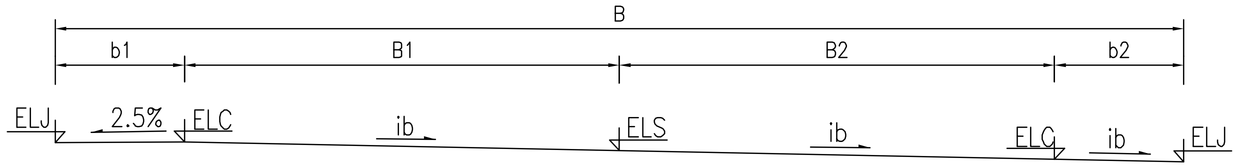

附注：

1.本图标注尺寸均以厘米为单位。

2.超高设置方式：先将外侧车道绕公路中心线旋转到与内侧车道横坡度相同后，将整个断面绕公路中心线旋转到超高横坡度。

3.图中Lc为超高过渡段长度，ib为圆曲线部分的弯道全超高值，土路肩外侧不参与超高。

4.图中B1、B2为行车道宽度，b1、b2为土路肩宽度。

广东泛珠勘察设计有限公司	县道X347线新丰县仓前至下河洞 （沙田路口至长春段）公路改造工程	超高方式图	设计	王超	复核	陈保伟	审核	吴清芳	图号	S3-6

路基超高加宽表

县道X347线新丰县仓前至下河洞（沙田路口至长春段）公路改造工程

桩　号	路　基　左　侧					路　基　右　侧					备注
	路基宽(m)	路面宽(m)	加宽值(m)	超高横坡(%)	土路肩横坡(%)	路基宽(m)	路面宽(m)	加宽值(m)	超高横坡(%)	土路肩横坡(%)	
K34+020	3.861	3.361	0.111	-1.500	-2.500	3.750	3.250	0.000	-1.085	-2.500	
K34+040	4.821	4.321	1.071	-2.515	-2.515	3.750	3.250	0.000	2.515	-2.500	
K34+060	4.266	3.766	0.516	-1.500	-2.500	3.750	3.250	0.000	0.436	-2.500	
K34+080	3.750	3.250	0.000	-1.500	-2.500	3.750	3.250	0.000	-1.500	-2.500	
K34+100	3.750	3.250	0.000	-1.500	-2.500	3.750	3.250	0.000	-1.500	-2.500	
K34+120	3.750	3.250	0.000	1.935	-2.500	4.666	4.166	0.916	-1.935	-2.500	
K34+140	3.750	3.250	0.000	3.000	-2.500	4.950	4.450	1.200	-3.000	-3.000	
K34+160	3.750	3.250	0.000	3.000	-2.500	4.950	4.450	1.200	-3.000	-3.000	
K34+180	3.750	3.250	0.000	1.250	-2.500	4.483	3.983	0.733	-1.500	-2.500	
K34+200	3.750	3.250	0.000	-1.500	-2.500	3.750	3.250	0.000	-1.500	-2.500	
K34+220	4.333	3.833	0.583	-1.500	-2.500	3.750	3.250	0.000	-1.500	-2.500	
K34+240	4.281	3.781	0.531	-1.500	-2.500	3.750	3.250	0.000	-1.500	-2.500	
K34+260	3.750	3.250	0.000	-1.500	-2.500	3.750	3.250	0.000	-1.500	-2.500	
K34+280	3.750	3.250	0.000	-1.500	-2.500	3.750	3.250	0.000	-1.500	-2.500	
K34+300	3.750	3.250	0.000	-1.500	-2.500	3.750	3.250	0.000	-1.500	-2.500	
K34+320	3.750	3.250	0.000	-1.500	-2.500	3.750	3.250	0.000	-1.500	-2.500	
K34+340	3.750	3.250	0.000	-1.500	-2.500	3.750	3.250	0.000	-1.500	-2.500	
K34+360	3.750	3.250	0.000	-1.500	-2.500	3.750	3.250	0.000	-1.500	-2.500	
K34+380	4.150	3.650	0.400	-1.500	-2.500	3.750	3.250	0.000	-1.500	-2.500	
K34+400	4.150	3.650	0.400	-1.500	-2.500	3.750	3.250	0.000	-1.500	-2.500	
K34+420	4.150	3.650	0.400	-1.500	-2.500	3.750	3.250	0.000	-1.500	-2.500	
K34+440	3.750	3.250	0.000	-1.500	-2.500	3.750	3.250	0.000	-1.500	-2.500	
K34+460	3.750	3.250	0.000	-1.500	-2.500	3.750	3.250	0.000	-1.500	-2.500	

编制:

复核:

图号：S3-7

路基超高加宽表

县道X347线新丰县仓前至下河洞（沙田路口至长春段）公路改造工程

桩　号	路　基　左　侧					路　基　右　侧					备注
	路基宽(m)	路面宽(m)	加宽值(m)	超高横坡(%)	土路肩横坡(%)	路基宽(m)	路面宽(m)	加宽值(m)	超高横坡(%)	土路肩横坡(%)	
K34+480	3.750	3.250	0.000	-1.500	-2.500	3.750	3.250	0.000	-1.500	-2.500	
K34+500	3.750	3.250	0.000	-1.500	-2.500	3.750	3.250	0.000	-1.500	-2.500	
K34+520	3.750	3.250	0.000	-1.500	-2.500	3.750	3.250	0.000	-1.500	-2.500	
K34+540	4.350	3.850	0.600	-1.500	-2.500	3.750	3.250	0.000	-1.500	-2.500	
K34+560	4.350	3.850	0.600	-1.500	-2.500	3.750	3.250	0.000	-1.500	-2.500	
K34+580	3.750	3.250	0.000	-1.500	-2.500	3.750	3.250	0.000	-1.500	-2.500	
K34+600	3.750	3.250	0.000	-1.500	-2.500	3.750	3.250	0.000	-1.500	-2.500	
K34+620	3.750	3.250	0.000	-1.500	-2.500	3.750	3.250	0.000	-1.500	-2.500	
K34+640	3.750	3.250	0.000	-1.500	-2.500	3.750	3.250	0.000	-1.500	-2.500	
K34+660	3.750	3.250	0.000	-1.500	-2.500	3.750	3.250	0.000	-1.500	-2.500	
K34+680	3.750	3.250	0.000	-1.500	-2.500	3.750	3.250	0.000	-1.500	-2.500	
K34+700	3.750	3.250	0.000	-1.500	-2.500	3.750	3.250	0.000	-1.500	-2.500	
K34+720	3.750	3.250	0.000	1.750	-2.500	4.617	4.117	0.867	-1.750	-2.500	
K34+740	3.750	3.250	0.000	3.000	-2.500	4.950	4.450	1.200	-3.000	-3.000	
K34+760	4.303	3.803	0.553	0.925	-2.500	4.397	3.897	0.647	-1.500	-2.500	
K34+780	4.950	4.450	1.200	-1.500	-2.500	3.750	3.250	0.000	0.198	-2.500	
K34+800	4.663	4.163	0.913	-1.803	-2.500	3.989	3.489	0.239	1.803	-2.500	
K34+820	3.750	3.250	0.000	2.000	-2.500	4.750	4.250	1.000	-2.000	-2.500	
K34+840	3.750	3.250	0.000	2.000	-2.500	4.750	4.250	1.000	-2.000	-2.500	
K34+860	3.750	3.250	0.000	-1.136	-2.500	3.854	3.354	0.104	-1.500	-2.500	
K34+880	3.750	3.250	0.000	1.573	-2.500	4.570	4.070	0.820	-1.573	-2.500	
K34+900	3.750	3.250	0.000	3.000	-2.500	4.950	4.450	1.200	-3.000	-3.000	
K34+920	3.750	3.250	0.000	1.538	-2.500	4.560	4.060	0.810	-1.537	-2.500	

编制：　　　　复核：　　　　图号：S3-7

路基超高加宽表

县道X347线新丰县仓前至下河洞（沙田路口至长春段）公路改造工程　　　　第 3 页　共 8 页

桩　号	路　基　左　侧					路　基　右　侧					备 注
	路基宽(m)	路面宽(m)	加宽值(m)	超高横坡(%)	土路肩横坡(%)	路基宽(m)	路面宽(m)	加宽值(m)	超高横坡(%)	土路肩横坡(%)	
K34+940	3.750	3.250	0.000	-1.500	-2.500	3.750	3.250	0.000	-1.500	-2.500	
K34+960	4.625	4.125	0.875	-1.563	-2.500	3.750	3.250	0.000	1.563	-2.500	
K34+980	3.807	3.307	0.057	-1.500	-2.500	3.750	3.250	0.000	-1.302	-2.500	
K35+000	3.750	3.250	0.000	-1.500	-2.500	3.750	3.250	0.000	-1.500	-2.500	
K35+020	3.750	3.250	0.000	-1.500	-2.500	3.750	3.250	0.000	-1.500	-2.500	
K35+040	3.750	3.250	0.000	1.672	-2.500	4.596	4.096	0.846	-1.672	-2.500	
K35+060	3.750	3.250	0.000	3.000	-2.500	4.950	4.450	1.200	-3.000	-3.000	
K35+080	3.750	3.250	0.000	0.217	-2.500	4.208	3.708	0.458	-1.500	-2.500	
K35+100	3.750	3.250	0.000	-1.500	-2.500	3.750	3.250	0.000	-1.500	-2.500	
K35+120	3.750	3.250	0.000	-1.500	-2.500	3.750	3.250	0.000	-1.500	-2.500	
K35+140	3.750	3.250	0.000	-1.500	-2.500	3.750	3.250	0.000	-1.500	-2.500	
K35+160	3.750	3.250	0.000	1.179	-2.500	4.362	3.862	0.612	-1.500	-2.500	
K35+180	3.750	3.250	0.000	0.272	-2.500	4.155	3.655	0.405	-1.500	-2.500	
K35+200	3.750	3.250	0.000	-1.500	-2.500	3.750	3.250	0.000	-1.500	-2.500	
K35+220	4.412	3.912	0.662	-1.500	-2.500	3.750	3.250	0.000	1.394	-2.500	
K35+240	4.550	4.050	0.800	-2.000	-2.500	3.750	3.250	0.000	2.000	-2.500	
K35+260	3.750	3.250	0.000	-1.500	-2.500	3.750	3.250	0.000	-1.500	-2.500	
K35+280	3.750	3.250	0.000	-1.460	-2.500	3.761	3.261	0.011	-1.500	-2.500	
K35+300	3.750	3.250	0.000	2.000	-2.500	4.750	4.250	1.000	-2.000	-2.500	
K35+320	3.750	3.250	0.000	-0.017	-2.500	4.174	3.674	0.424	-1.500	-2.500	
K35+340	3.954	3.454	0.204	-1.500	-2.500	3.750	3.250	0.000	-0.844	-2.500	
K35+360	5.074	4.574	1.324	-2.756	-2.756	3.750	3.250	0.000	2.756	-2.500	
K35+380	4.992	4.492	1.242	-1.500	-2.500	3.750	3.250	0.000	1.222	-2.500	

编制：　　　　　　复核：　　　　　　图号：S3-7

路基超高加宽表

县道X347线新丰县仓前至下河洞（沙田路口至长春段）公路改造工程

桩　号	路　基　左　侧					路　基　右　侧					备注
	路基宽(m)	路面宽(m)	加宽值(m)	超高横坡(%)	土路肩横坡(%)	路基宽(m)	路面宽(m)	加宽值(m)	超高横坡(%)	土路肩横坡(%)	
K35+400	4.750	4.250	1.000	-1.500	-2.500	3.750	3.250	0.000	-0.743	-2.500	
K35+420	4.595	4.095	0.845	-1.378	-2.500	3.905	3.405	0.155	1.378	-2.500	
K35+440	3.750	3.250	0.000	1.361	-2.500	4.750	4.250	1.000	-1.500	-2.500	
K35+460	3.750	3.250	0.000	-0.382	-2.500	4.750	4.250	1.000	-1.500	-2.500	
K35+480	4.180	3.680	0.430	-1.500	-2.500	4.033	3.533	0.283	0.114	-2.500	
K35+500	4.950	4.450	1.200	-3.000	-3.000	3.750	3.250	0.000	3.000	-2.500	
K35+520	4.950	4.450	1.200	-3.000	-3.000	3.750	3.250	0.000	3.000	-2.500	
K35+540	4.095	3.595	0.345	-1.500	-2.500	4.090	3.590	0.340	-0.206	-2.500	
K35+560	3.750	3.250	0.000	-0.235	-2.500	4.550	4.050	0.800	-1.500	-2.500	
K35+580	3.750	3.250	0.000	1.541	-2.500	4.550	4.050	0.800	-1.540	-2.500	
K35+600	3.750	3.250	0.000	-1.459	-2.500	3.759	3.259	0.009	-1.500	-2.500	
K35+620	3.750	3.250	0.000	-1.500	-2.500	3.750	3.250	0.000	-1.500	-2.500	
K35+640	3.750	3.250	0.000	-1.500	-2.500	3.750	3.250	0.000	-1.500	-2.500	
K35+660	3.750	3.250	0.000	-1.500	-2.500	3.750	3.250	0.000	-1.500	-2.500	
K35+680	3.750	3.250	0.000	0.587	-2.500	4.307	3.807	0.557	-1.500	-2.500	
K35+700	3.750	3.250	0.000	2.275	-2.500	4.757	4.257	1.007	-2.275	-2.500	
K35+720	3.750	3.250	0.000	-1.500	-2.500	3.750	3.250	0.000	-1.500	-2.500	
K35+740	4.135	3.635	0.385	-1.500	-2.500	3.750	3.250	0.000	-0.153	-2.500	
K35+760	4.750	4.250	1.000	-2.000	-2.500	3.750	3.250	0.000	2.000	-2.500	
K35+780	4.712	4.212	0.962	-1.867	-2.500	3.750	3.250	0.000	1.867	-2.500	
K35+800	3.750	3.250	0.000	-1.500	-2.500	3.750	3.250	0.000	-1.500	-2.500	
K35+820	3.750	3.250	0.000	-1.500	-2.500	3.750	3.250	0.000	-1.500	-2.500	
K35+840	3.750	3.250	0.000	1.260	-2.500	4.609	4.109	0.859	-1.500	-2.500	

编制：　　　　复核：　　　　图号：S3-7

路基超高加宽表

县道X347线新丰县仓前至下河洞（沙田路口至长春段）公路改造工程

第 5 页　共 8 页

桩　号	路　基　左　侧					路　基　右　侧					备注
	路基宽(m)	路面宽(m)	加宽值(m)	超高横坡(%)	土路肩横坡(%)	路基宽(m)	路面宽(m)	加宽值(m)	超高横坡(%)	土路肩横坡(%)	
K35+860	3.750	3.250	0.000	3.000	-2.500	5.150	4.650	1.400	-3.000	-3.000	
K35+880	3.750	3.250	0.000	-0.012	-2.500	4.213	3.713	0.463	-1.500	-2.500	
K35+900	3.750	3.250	0.000	0.612	-2.500	4.407	3.907	0.657	-1.500	-2.500	
K35+920	3.750	3.250	0.000	3.000	-2.500	5.150	4.650	1.400	-3.000	-3.000	
K35+940	3.750	3.250	0.000	0.358	-2.500	4.798	4.298	1.048	-1.500	-2.500	
K35+960	3.750	3.250	0.000	-0.024	-2.500	4.550	4.050	0.800	-1.500	-2.500	
K35+980	3.750	3.250	0.000	0.430	-2.500	4.191	3.691	0.441	-1.500	-2.500	
K36+000	3.750	3.250	0.000	-1.500	-2.500	3.750	3.250	0.000	-1.500	-2.500	
K36+020	3.750	3.250	0.000	-1.500	-2.500	3.750	3.250	0.000	-1.500	-2.500	
K36+040	3.750	3.250	0.000	-1.500	-2.500	3.750	3.250	0.000	-1.500	-2.500	
K36+060	3.750	3.250	0.000	-1.500	-2.500	3.750	3.250	0.000	-1.500	-2.500	
K36+080	3.750	3.250	0.000	-1.500	-2.500	3.750	3.250	0.000	-1.500	-2.500	
K36+100	3.750	3.250	0.000	-1.500	-2.500	3.750	3.250	0.000	-1.500	-2.500	
K36+120	3.862	3.362	0.112	-1.500	-2.500	3.750	3.250	0.000	-1.500	-2.500	
K36+140	4.230	3.730	0.480	-1.500	-2.500	3.750	3.250	0.000	-1.500	-2.500	
K36+160	3.750	3.250	0.000	-1.500	-2.500	3.750	3.250	0.000	-1.500	-2.500	
K36+180	3.750	3.250	0.000	-1.500	-2.500	3.750	3.250	0.000	-1.500	-2.500	
K36+200	3.750	3.250	0.000	-1.500	-2.500	3.750	3.250	0.000	-1.500	-2.500	
K36+220	3.750	3.250	0.000	-1.500	-2.500	3.750	3.250	0.000	-1.500	-2.500	
K36+240	3.750	3.250	0.000	-1.500	-2.500	3.750	3.250	0.000	-1.500	-2.500	
K36+260	4.350	3.850	0.600	-1.500	-2.500	3.750	3.250	0.000	-1.500	-2.500	
K36+280	4.350	3.850	0.600	-1.500	-2.500	3.750	3.250	0.000	-1.500	-2.500	
K36+300	3.750	3.250	0.000	-1.500	-2.500	3.750	3.250	0.000	-1.500	-2.500	

编制：　　　　复核：　　　　图号：S3-7

路基超高加宽表

县道X347线新丰县仓前至下河洞（沙田路口至长春段）公路改造工程

桩　号	路　基　左　侧					路　基　右　侧					备 注
	路基宽(m)	路面宽(m)	加宽值(m)	超高横坡(%)	土路肩横坡(%)	路基宽(m)	路面宽(m)	加宽值(m)	超高横坡(%)	土路肩横坡(%)	
K36+320	3.750	3.250	0.000	-1.500	-2.500	3.750	3.250	0.000	-1.500	-2.500	
K36+340	3.750	3.250	0.000	-1.500	-2.500	3.750	3.250	0.000	-1.500	-2.500	
K36+360	3.750	3.250	0.000	-1.500	-2.500	3.750	3.250	0.000	-1.500	-2.500	
K36+380	3.750	3.250	0.000	-1.500	-2.500	3.750	3.250	0.000	-1.500	-2.500	
K36+400	3.750	3.250	0.000	-1.500	-2.500	3.750	3.250	0.000	-1.500	-2.500	
K36+420	3.750	3.250	0.000	-1.500	-2.500	3.750	3.250	0.000	-1.500	-2.500	
K36+440	3.750	3.250	0.000	-1.500	-2.500	3.750	3.250	0.000	-1.500	-2.500	
K36+460	3.750	3.250	0.000	-1.500	-2.500	3.750	3.250	0.000	-1.500	-2.500	
K36+480	3.750	3.250	0.000	-1.500	-2.500	3.750	3.250	0.000	-1.500	-2.500	
K36+500	3.750	3.250	0.000	-1.500	-2.500	3.750	3.250	0.000	-1.500	-2.500	
K36+520	3.750	3.250	0.000	-0.621	-2.500	3.951	3.451	0.201	-1.500	-2.500	
K36+540	3.750	3.250	0.000	1.935	-2.500	4.535	4.035	0.785	-1.935	-2.500	
K36+560	3.750	3.250	0.000	-1.500	-2.500	3.750	3.250	0.000	-1.500	-2.500	
K36+580	4.483	3.983	0.733	-1.500	-2.500	3.750	3.250	0.000	1.250	-2.500	
K36+600	4.950	4.450	1.200	-3.000	-3.000	3.750	3.250	0.000	3.000	-2.500	
K36+620	4.208	3.708	0.458	-1.500	-2.500	3.750	3.250	0.000	0.218	-2.500	
K36+640	3.750	3.250	0.000	-1.500	-2.500	3.750	3.250	0.000	-1.500	-2.500	
K36+660	3.750	3.250	0.000	0.526	-2.500	4.329	3.829	0.579	-1.500	-2.500	
K36+680	3.750	3.250	0.000	1.709	-2.500	4.667	4.167	0.917	-1.709	-2.500	
K36+700	3.750	3.250	0.000	-1.500	-2.500	3.750	3.250	0.000	-1.500	-2.500	
K36+720	4.530	4.030	0.780	-1.500	-2.500	3.750	3.250	0.000	1.425	-2.500	
K36+740	4.586	4.086	0.836	-1.636	-2.500	3.750	3.250	0.000	1.636	-2.500	
K36+760	3.750	3.250	0.000	-1.500	-2.500	3.750	3.250	0.000	-1.500	-2.500	

编制：　　复核：　　图号：S3-7

路基超高加宽表

县道X347线新丰县仓前至下河洞（沙田路口至长春段）公路改造工程

桩　号	路　基　左　侧					路　基　右　侧					备注
	路基宽(m)	路面宽(m)	加宽值(m)	超高横坡(%)	土路肩横坡(%)	路基宽(m)	路面宽(m)	加宽值(m)	超高横坡(%)	土路肩横坡(%)	
K36+780	3.750	3.250	0.000	-1.500	-2.500	4.205	3.705	0.455	-1.500	-2.500	
K36+800	3.750	3.250	0.000	-1.500	-2.500	4.276	3.776	0.526	-1.500	-2.500	
K36+820	3.750	3.250	0.000	-1.500	-2.500	3.750	3.250	0.000	-1.500	-2.500	
K36+840	3.750	3.250	0.000	-1.500	-2.500	3.750	3.250	0.000	-1.500	-2.500	
K36+860	3.750	3.250	0.000	-1.385	-2.500	3.786	3.286	0.036	-1.500	-2.500	
K36+880	3.750	3.250	0.000	2.215	-2.500	4.906	4.406	1.156	-2.215	-2.500	
K36+900	3.750	3.250	0.000	1.215	-2.500	4.595	4.095	0.845	-1.500	-2.500	
K36+920	3.750	3.250	0.000	-1.500	-2.500	3.750	3.250	0.000	-1.500	-2.500	
K36+940	4.744	4.244	0.994	-1.980	-2.500	3.750	3.250	0.000	1.980	-2.500	
K36+960	3.750	3.250	0.000	-1.500	-2.500	3.750	3.250	0.000	-1.500	-2.500	
K36+980	3.875	3.375	0.125	-1.500	-2.500	3.750	3.250	0.000	-1.064	-2.500	
K37+000	4.636	4.136	0.886	-1.601	-2.500	3.750	3.250	0.000	1.601	-2.500	
K37+020	3.750	3.250	0.000	-1.500	-2.500	3.750	3.250	0.000	-1.500	-2.500	
K37+040	3.750	3.250	0.000	-1.500	-2.500	3.750	3.250	0.000	-1.500	-2.500	
K37+060	3.750	3.250	0.000	-1.500	-2.500	3.750	3.250	0.000	-1.500	-2.500	
K37+080	4.335	3.835	0.585	-1.500	-2.500	3.750	3.250	0.000	0.379	-2.500	
K37+100	5.150	4.650	1.400	-3.000	-3.000	3.750	3.250	0.000	3.000	-2.500	
K37+120	4.213	3.713	0.463	-1.500	-2.500	3.750	3.250	0.000	-0.011	-2.500	
K37+140	3.750	3.250	0.000	-1.500	-2.500	3.750	3.250	0.000	-1.500	-2.500	
K37+160	3.750	3.250	0.000	-1.500	-2.500	3.750	3.250	0.000	-1.500	-2.500	
K37+180	4.247	3.747	0.497	-1.500	-2.500	3.750	3.250	0.000	0.239	-2.500	
K37+200	4.350	3.850	0.600	-1.500	-2.500	3.750	3.250	0.000	0.601	-2.500	
K37+220	3.750	3.250	0.000	-1.500	-2.500	3.750	3.250	0.000	-1.500	-2.500	

编制：　　　　复核：　　　　图号：S3-7

路基超高加宽表

县道X347线新丰县仓前至下河洞（沙田路口至长春段）公路改造工程

桩　号	路　基　左　侧					路　基　右　侧					备注
	路基宽(m)	路面宽(m)	加宽值(m)	超高横坡(%)	土路肩横坡(%)	路基宽(m)	路面宽(m)	加宽值(m)	超高横坡(%)	土路肩横坡(%)	
K37+240	3.750	3.250	0.000	1.065	-2.500	4.483	3.983	0.733	-1.500	-2.500	
K37+260	3.750	3.250	0.000	2.000	-2.500	4.750	4.250	1.000	-2.000	-2.500	
K37+280	3.750	3.250	0.000	2.000	-2.500	4.750	4.250	1.000	-2.000	-2.500	
K37+300	3.750	3.250	0.000	-0.692	-2.500	3.981	3.481	0.231	-1.500	-2.500	
K37+310	3.750	3.250	0.000	-1.500	-2.500	3.750	3.250	0.000	-1.500	-2.500	

编制：王超　　　　复核：陈保伟　　　　图号：S3-7

平 曲 线 上 路 面 加 宽 表

县道X347线新丰县仓前至下河洞（沙田路口至长春段）公路改造工程

第1页 共1页

交 点		平曲线	加 宽	圆曲线	缓和曲线长度或超高缓和长度、加宽缓和长度	总加宽	加 宽	备 注
号数	桩 号	半 径 (米)	宽 度 (米)	长 度 (米)	(米)	长 度 (米)	总面积 (平方米)	
1	2	3	4	5	6	7	8	9
1	K34+044.571	60	1.2	3.059922	50	53.06	33.672	
2	K34+152.822	60	1.2	44.360561	50	94.361	83.2332	
3	K34+229.686	179.52189	0.6	18.567461	20	38.567	17.1402	
4	K34+398.477	250	0.4	50.811204	20	70.811	24.3244	
5	K34+549.292	180	0.6	29.959656	20	49.96	23.976	
6	K34+734.337	65	1.2	25.224465	40	65.225	54.27	
8	K34+789.629	57.55137	1.2	36.431465	40	64.431	53.3172	
9	K34+827.275	81.743658	1	39.348923	35	66.349	48.849	
10	K34+901.270	65	1.2	23.948988	50	73.949	58.7388	
11	K34+964.090	76.777754	1	3.973902	30	33.974	18.974	
12	K35+057.512	50	1.2	17.163331	50	67.163	50.5956	
13	K35+168.263	100	0.8	9.075207	30	39.075	19.26	
14	K35+234.139	108.53542	0.8	22.233216	30	52.233	29.7864	
15	K35+303.687	77.362696	1	16.526668	30	46.527	31.527	
17	K35+367.364	36.453934	1.4	8.765276	50	58.765	59.771	
18	K35+410.298	86.154997	1	30.047677	15	37.548	30.048	
19	K35+449.611	87.055462	1	47.659962	25	65.16	52.66	
20	K35+510.890	66.259381	1.2	32.922156	40	72.922	63.5064	
21	K35+565.661	114.23665	0.8	39.426252	25	64.426	41.5408	
22	K35+693.987	62.800734	1.2	6.053002	40	46.053	31.2636	
23	K35+765.995	70	1	30.198688	30	60.199	45.199	
24	K35+857.877	46.460381	1.4	13.600243	50	63.6	54.04	
26	K35+921.623	35	1.4	12.051611	50	62.052	61.8728	
27	K35+968.914	123.62025	0.8	22.953263	15	37.953	24.3624	
28	K36+133.163	150	0.6	9.874068	20	29.874	11.9244	
	小计						1023.8522	

交 点		平曲线	加 宽	圆曲线	缓和曲线长度或超高缓和长度、加宽缓和长度	总加宽	加 宽	备 注
号数	桩 号	半 径 (米)	宽 度 (米)	长 度 (米)	(米)	长 度 (米)	总面积 (平方米)	
1	2	3	4	5	6	7	8	9
29	K36+266.637	184.54903	0.6	27.738431	20	47.739	22.6434	
30	K36+535.674	100	0.8	8.490447	30	38.49	18.792	
33	K36+598.106	57.64644	1.2	14.818589	50	64.819	47.7828	
35	K36+672.951	80	1	12.436229	30	42.436	27.436	
38	K36+731.009	55.968448	1.2	3.668801	50	53.669	34.4028	
39	K36+790.714	167.87866	0.6	16.342649	20	36.343	15.8058	
40	K36+888.021	45	1.4	5.725007	50	55.725	43.015	
41	K36+941.764	88.561455	1	3.045089	30	33.045	18.045	
42	K36+995.920	83.970405	1	5.158301	30	35.158	20.158	
43	K37+100.686	35	1.4	8.711886	50	58.711	47.1954	
44	K37+191.021	82.579159	1	6.459041	30	36.459	21.459	
45	K37+268.428	85	1	44.455038	30	74.455	59.455	
46								
47								
48								
50								
51								
52								
53								
54								
	小计						376.1902	
	合计						1400.0424	

编 制：

复核：

图号：S3-8

清除表土数量表

县道X347线新丰县仓前至下河洞（沙田路口至长春段）公路改造工程

序号	起始桩号	终止桩号	位置（左、右幅）	合计长度（m）	处理面积（m2）	清除表土深（m）	工程数量		备注
							清除表土（立方米）	回填土（立方米）	
1	K34+020	K35+000	左右幅	980	4626.62	0.20	925.32		
2	K35+000	K36+000	左右幅	1000	3513.30	0.20	702.66		
3	K36+000	K37+310	左右幅	1310	4113.29	0.20	822.66		
4									
5									
6									
7									
8									
9									
10									
11									
12									
13									
14									
15									
16									
17									
18									
19									
20									
21									
22									
23									
24	合计			3290.000			2451		
25									

编制：王韬

复核：陈保伟

图号：S3-9

路基土石方数量计算表

桩　号	横断面面积 (m^2)		距离 (m)	挖方分类及数量 (m^3)													填方数量 (m^3)			利用方数量及调配 (m^3)							借方数量 (m3)及运距 (Km)		弃方数量 (m3)及运距 (Km)		备　注
					土						石																				
				总数量	Ⅰ		Ⅱ		Ⅲ		Ⅳ		Ⅴ		Ⅵ					本桩利用		填　缺		挖　余		远运利用及纵向调配示意					
	挖方	填方			%	数量	%	数量	%	数量	%	数量	%	数量	%	数量	总数量	土	石	土	石	土	石	土	石		土	石	土	石	
1	2	3	5	6	7	8	9	10	11	12	13	14	15	16	17	18	19	20	21	22	23	24	25	26	27	28	29	30	31	32	33
K34+020	0.38	0.62																								填缺部分由K34+840~K34+960路段挖余利用，暂按1公里内挖余利用定为本桩利用					
K34+040	0.48	0.39	20.00	9	18	2	45	4	25	2	8	1	4	0			10	11		11					1						
K34+060	1.86	0.12	20.00	23	18	4	45	11	25	6	8	2	4	1			5	5		5				15	3						
K34+080	2.09	0.00	20.00	39	18	7	45	18	25	10	8	3	4	2			1	1		1				33	5						
K34+100	0.27	0.71	20.00	24	18	4	45	11	25	6	8	2	4	1			7	7		7				13	3						
K34+120	0.33	0.53	20.00	6	18	1	45	3	25	2	8	0	4	0			12	13		13					1						
K34+140	0.25	1.60	20.00	6	18	1	45	3	25	1	8	0	4	0			21	22		22					1						
K34+160	0.21	0.01	20.00	5	18	1	45	2	25	1	8	0	4	0			16	17		17					1						
K34+180	0.15	0.07	20.00	4	18	1	45	2	25	1	8	0	4	0			1	1		1				2	0						
K34+200	0.26	3.27	20.00	4	18	1	45	2	25	1	8	0	4	0			33	35		35					0						
K34+220	0.25	1.38	20.00	5	18	1	45	2	25	1	8	0	4	0			46	49		49					1						
K34+240	0.28	0.06	20.00	5	18	1	45	2	25	1	8	0	4	0			14	15		15					1						
K34+260		0.13	20.00	3	18	1	45	1	25	1	8	0	4	0			2	2		2				1	0						
K34+280		0.55	20.00		18		45		25		8		4				7	7		7					0						
K34+300	0.01	0.18	20.00	0	18	0	45	0	25	0	8	0	4	0			7	8		8					0						
K34+320	0.06	0.38	20.00	1	18	0	45	0	25	0	8	0	4	0			6	6		6					0						
K34+340		0.07	20.00	1	18	0	45	0	25	0	8	0	4	0			4	5		5					0						
K34+360	1.21	0.03	20.00	12	18	2	45	5	25	3	8	1	4	0			1	1		1				10	1						
K34+380	4.10		20.00	53	18	10	45	24	25	13	8	4	4	2			0	0		0				46	6						
K34+400	0.01	0.62	20.00	41	18	7	45	19	25	10	8	3	4	2			6	6		6				30	5						
K34+420	0.22	1.63	20.00	2	18	0	45	1	25	1	8	0	4	0			22	24		24					0						
K34+440	0.82	1.05	20.00	10	18	2	45	5	25	3	8	1	4	0			27	28		28					1						
K34+460	1.20	1.17	20.00	20	18	4	45	9	25	5	8	2	4	1			22	23		23					2						
K34+480	1.33	0.62	20.00	25	18	5	45	11	25	6	8	2	4	1			18	19		19				3	3						
K34+500	2.07	0.46	20.00	34	18	6	45	15	25	9	8	3	4	1			11	11		11				19	4						
K34+520	1.75	0.47	20.00	38	18	7	45	17	25	10	8	3	4	2			9	10		10				24	5						
K34+540		6.18	20.00	18	18	3	45	8	25	4	8	1	4	1			67	70		70					2						
小　计				388		70		174		97		31		16			378	397		397				197	47						
累　计				388		70		174		97		31		16			378	397		397				197	47						

编制：王

复核：陈

图号：S3-10

路基土石方数量计算表

县道X347线新丰县仑前至下河洞（沙田路口至长春段）公路改造工程

桩　号	横断面面积(m²)		距离(m)	挖方分类及数量(m³)													填方数量(m³)			利用方数量及调配(m³)						远运利用及纵向调配示意	借方数量(m3)及运距(Km)		弃方数量(m3)及运距(Km)		备注
				总数量	土						石									本桩利用		填缺		挖余							
					Ⅰ		Ⅱ		Ⅲ		Ⅳ		Ⅴ		Ⅵ																
	挖方	填方			%	数量	%	数量	%	数量	%	数量	%	数量	%	数量	总数量	土	石	土	石	土	石	土	石		土	石	土	石	
1	2	3	5	6	7	8	9	10	11	12	13	14	15	16	17	18	19	20	21	22	23	24	25	26	27	28	29	30	31	32	33
K34+540		6.18																								填缺部分由K34+840~K34+960路段挖余利用，暂按1公里内挖余利用定为本桩利用					
K34+560		3.38	20.00		18		45		25		8		4				96	100		100					0						
K34+580		2.03	20.00		18		45		25		8		4				54	57		57					0						
K34+600		0.29	20.00		18		45		25		8		4				23	24		24					0						
K34+620	0.28	0.02	20.00	3	18	0	45	1	25	1	8	0	4	0			3	3		3					0						
K34+640		0.05	20.00	3	18	0	45	1	25	1	8	0	4	0			1	1		1				2	0						
K34+660		0.26	20.00		18		45		25		8		4				3	3		3					0						
K34+680		0.66	20.00		18		45		25		8		4				9	10		10					0						
K34+700		0.17	20.00		18		45		25		8		4				8	9		9					0						
K34+720	0.53	0.04	20.00	5	18	1	45	2	25	1	8	0	4	0			2	2		2				2	1						
K34+740	2.52	1.54	20.00	31	18	5	45	14	25	8	8	2	4	1			16	17		17				10	4						
K34+760	4.04	4.55	20.00	66	18	12	45	30	25	16	8	5	4	3			61	64		64					8						
K34+780		10.27	20.00	40	18	7	45	18	25	10	8	3	4	2			148	156		156					5						
K34+800	4.35	2.00	20.00	43	18	8	45	20	25	11	8	3	4	2			123	129		129					5						
K34+820	5.62		20.00	100	18	18	45	45	25	25	8	8	4	4			20	21		21				67	12						
K34+840	10.60	0.03	20.00	162	18	29	45	73	25	41	8	13	4	6			0	0		0				58	19						
K34+860	14.65	0.00	20.00	253	18	45	45	114	25	63	8	20	4	10			0	0		0				138	30						
K34+880	7.16	0.04	20.00	218	18	39	45	98	25	55	8	17	4	9			0	0		0				107	26						
K34+900	3.66		20.00	108	18	19	45	49	25	27	8	9	4	4			0	0		0				95	13						
K34+920	19.05		20.00	227	18	41	45	102	25	57	8	18	4	9						0				94	27						
K34+940	34.08		20.00	531	18	96	45	239	25	133	8	43	4	21						0				257	64						
K34+960	0.35	0.02	20.00	344	18	62	45	155	25	86	8	28	4	14			0	0		0				197	41						
K34+980	1.33	0.02	20.00	17	18	3	45	8	25	4	8	1	4	1			0	0		0				14	2						
K35+000	0.25	0.11	20.00	16	18	3	45	7	25	4	8	1	4	1			1	1		1				13	2						
K35+020	0.25	0.06	20.00	5	18	1	45	2	25	1	8	0	4	0			2	2		2				3	1						
K35+040	1.82	0.05	20.00	21	18	4	45	9	25	5	8	2	4	1			1	1		1				17	2						
K35+060	5.89		20.00	77	18	14	45	35	25	19	8	6	4	3			0	1		1				67	9						
小　计				2269		408		1021		567		182		91			574	603		603				1142	272						
累　计				2657		478		1196		664		213		106			952	999		999				1339	319						

编制：

复核：

图号：S3-10

路基土石方数量计算表

县道X347线新丰县仓前至下河洞（沙田路口至长春段）公路改造工程

桩号	横断面面积 (m^2)		距离 (m)	挖方分类及数量 (m^3)													填方数量 (m^3)			利用方数量及调配 (m^3)							借方数量 (m3)及运距 (Km)		弃方数量 (m3)及运距 (Km)		备注
				总数量	土						石																				
					I		II		III		IV		V		VI					本桩利用		填缺		挖余		远运利用及纵向调配示意					
	挖方	填方			%	数量	%	数量	%	数量	%	数量	%	数量	%	数量	总数量	土	石	土	石	土	石	土	石		土	石	土	石	
1	2	3	5	6	7	8	9	10	11	12	13	14	15	16	17	18	19	20	21	22	23	24	25	26	27	28	29	30	31	32	33
K35+060	5.89																									填缺部分由K35+340~K35+400路段挖余利用，暂按1公里内挖余利用定为本桩利用					
K35+080	0.36	0.18	20.00	62	18	11	45	28	25	16	8	5	4	2			2	2		2				53	7						
K35+100	0.30	0.03	20.00	7	18	1	45	3	25	2	8	1	4	0			2	2		2				4	1						
K35+120	0.25	0.06	20.00	5	18	1	45	2	25	1	8	0	4	0			1	1		1				4	1						
K35+140	0.45	0.00	20.00	7	18	1	45	3	25	2	8	1	4	0			1	1		1				6	1						
K35+160	0.11	0.31	20.00	6	18	1	45	3	25	1	8	0	4	0			3	3		3				2	1						
K35+180	15.57	0.13	20.00	157	18	28	45	71	25	39	8	13	4	6			4	5		5				133	19						
K35+200	0.40	0.11	20.00	160	18	29	45	72	25	40	8	13	4	6			2	2		2				138	19						
K35+220	0.89	0.02	20.00	13	18	2	45	6	25	3	8	1	4	1			1	1		1				10	2						
K35+240	0.26	0.30	20.00	11	18	2	45	5	25	3	8	1	4	0			3	3		3				7	1						
K35+260	0.34	2.19	20.00	6	18	1	45	3	25	1	8	0	4	0			25	26		26					1						
K35+280	0.25	5.23	20.00	6	18	1	45	3	25	1	8	0	4	0			74	78		78					1						
K35+300	1.14	0.01	20.00	14	18	3	45	6	25	3	8	1	4	1			52	55		55					2						
K35+320	10.35		20.00	115	18	21	45	52	25	29	8	9	4	5			0	0		0				101	14						
K35+340	56.70		20.00	670	18	121	45	302	25	168	8	54	4	27						0				498	80						
K35+360	50.17		20.00	1069	18	192	45	481	25	267	8	85	4	43						0				848	128						
K35+380	30.17	0.13	20.00	803	18	145	45	362	25	201	8	64	4	32			1	1		1				613	96						
K35+400	11.40		20.00	416	18	75	45	187	25	104	8	33	4	17			1	1		1				364	50						
K35+420	13.13	0.21	20.00	245	18	44	45	110	25	61	8	20	4	10			2	2		2				214	29						
K35+440	25.56	0.02	20.00	387	18	70	45	174	25	97	8	31	4	15			2	2		2				338	46						
K35+460	42.87		20.00	684	18	123	45	308	25	171	8	55	4	27			0	0		0				602	82						
K35+480	15.51		20.00	584	18	105	45	263	25	146	8	47	4	23						0				514	70						
K35+500	0.28	0.98	20.00	158	18	28	45	71	25	39	8	13	4	6			10	10		10				129	19						
K35+520		4.31	20.00	3	18	0	45	1	25	1	8	0	4	0			53	56		56					0						
K35+540		0.59	20.00		18		45		25		8		4				49	51		51					0						
K35+560	0.01	1.43	20.00	0	18	0	45	0	25	0	8	0	4	0			20	21		21					0						
K35+580	0.31	0.31	20.00	3	18	1	45	1	25	1	8	0	4	0			17	18		18					0						
小计				5591		1006		2516		1398		447		224			328	344		344				4576	671						
累计				8248		1485		3712		2062		660		330			1279	1343		1343				5915	990						

编制：王超　　复核：陈华伟　　图号：S3-10

路基土石方数量计算表

县道X347线新丰县仓前至下河洞（沙田路口至长春段）公路改造工程　　第 4 页　共 7 页

桩 号	横断面面积 (m²)		距离 (m)	挖方分类及数量 (m³)													填方数量 (m³)			利用方数量及调配 (m³)							借方数量 (m3)及运距 (Km)		弃方数量 (m3)及运距 (Km)		备 注
				总数量	土						石																				
					I		II		III		IV		V		VI					本桩利用		填 缺		挖 余		远运利用及纵向调配示意					
	挖方	填方			%	数量	%	数量	%	数量	%	数量	%	数量	%	数量	总数量	土	石	土	石	土	石	土	石		土	石	土	石	
1	2	3	5	6	7	8	9	10	11	12	13	14	15	16	17	18	19	20	21	22	23	24	25	26	27	28	29	30	31	32	33
K35+580	0.31	0.31																								填缺部分由K35+840路段挖余利用，暂按1公里内挖余利用定为本桩利用					
K35+600	0.26	0.17	20.00	6	18	1	45	3	25	1	8	0	4	0			5	5		5					1						
K35+620	0.26	0.30	20.00	5	18	1	45	2	25	1	8	0	4	0			5	5		5					1						
K35+640	0.25	0.11	20.00	5	18	1	45	2	25	1	8	0	4	0			4	4		4					1						
K35+660	0.06	0.22	20.00	3	18	1	45	1	25	1	8	0	4	0			3	3		3					0						
K35+680	0.05	0.01	20.00	1	18	0	45	0	25	0	8	0	4	0			2	2		2					0						
K35+700	0.45	0.04	20.00	5	18	1	45	2	25	1	8	0	4	0			1	1		1				4	1						
K35+720	0.26	0.24	20.00	7	18	1	45	3	25	2	8	1	4	0			3	3		3				3	1						
K35+740	0.26	0.26	20.00	5	18	1	45	2	25	1	8	0	4	0			5	5		5					1						
K35+760	0.25	0.18	20.00	5	18	1	45	2	25	1	8	0	4	0			4	5		5					1						
K35+780	0.30	0.17	20.00	5	18	1	45	2	25	1	8	0	4	0			3	4		4				1	1						
K35+800	1.00	0.10	20.00	13	18	2	45	6	25	3	8	1	4	1			3	3		3				9	2						
K35+820	0.32	0.25	20.00	13	18	2	45	6	25	3	8	1	4	1			4	4		4				8	2						
K35+840	9.21		20.00	95	18	17	45	43	25	24	8	8	4	4			3	3		3				77	11						
K35+860	25.83		20.00	350	18	63	45	158	25	88	8	28	4	14						0				308	42						
K35+880	24.37		20.00	502	18	90	45	226	25	126	8	40	4	20						0				442	60						
K35+900	15.33	0.66	20.00	397	18	71	45	179	25	99	8	32	4	16			7	7		7				342	48						
K35+920	39.06	0.10	20.00	544	18	98	45	245	25	136	8	44	4	22			8	8		8				471	65						
K35+940	90.72	0.10	20.00	1298	18	234	45	584	25	324	8	104	4	52			2	2		2				1140	156						
K35+960	91.16	0.10	20.00	1819	18	327	45	818	25	455	8	146	4	73			2	2		2				1228	218						
K35+980	46.03	0.15	20.00	1372	18	247	45	617	25	343	8	110	4	55			2	3		3				1205	165						
K36+000	34.16	0.44	20.00	802	18	144	45	361	25	200	8	64	4	32			6	6		6				699	96						
K36+020	11.89	0.33	20.00	460	18	83	45	207	25	115	8	37	4	18			8	8		8				397	55						
K36+040	6.22		20.00	181	18	33	45	81	25	45	8	14	4	7			3	4		4				156	22						
K36+060	11.29		20.00	175	18	32	45	79	25	44	8	14	4	7						0				154	21						
K36+080	2.75	0.00	20.00	140	18	25	45	63	25	35	8	11	4	6			0	0		0				123	17						
K36+100	0.25	0.19	20.00	30	18	5	45	13	25	7	8	2	4	1			2	2		2				24	4						
小 计				8240		1483		3708		2060		659		330			84	88		88				6792	989						
累 计				16488		2968		7419		4122		1319		660			1363	1431		1431				12707	1979						

编制：　　　　复核：　　　　图号：S3-10

路基土石方数量计算表

县道X347线新丰县仓前至下河洞（沙田路口至长春段）公路改造工程

桩 号	横断面面积 (m^2)		距离 (m)	挖方分类及数量 (m^3)													填方数量 (m^3)			利用方数量及调配 (m^3)							借方数量 (m3)及运距 (Km)		弃方数量 (m3)及运距 (Km)		备 注
				总数量	土						石									本桩利用		填 缺		挖 余		远运利用及纵向调配示意					
					I		II		III		IV		V		VI																
	挖方	填方			%	数量	%	数量	%	数量	%	数量	%	数量	%	数量	总数量	土	石	土	石	土	石	土	石		土	石	土	石	
1	2	3	5	6	7	8	9	10	11	12	13	14	15	16	17	18	19	20	21	22	23	24	25	26	27	28	29	30	31	32	33
K36+100	0.25	0.19																								填缺部分由K35+960~K36+000路段挖余利用，暂按1公里内挖余利用定为本桩利用					
K36+120	4.05		20.00	43	18	8	45	19	25	11	8	3	4	2			2	2		2				36	5						
K36+140		1.41	20.00	41	18	7	45	18	25	10	8	3	4	2			14	15		15				21	5						
K36+160		3.47	20.00		18		45		25		8		4				49	51		51					0						
K36+180		1.53	20.00		18		45		25		8		4				50	53		53					0						
K36+200	0.16	0.00	20.00	2	18	0	45	1	25	0	8	0	4	0			15	16		16					0						
K36+220	0.22	0.36	20.00	4	18	1	45	2	25	1	8	0	4	0			4	4		4					0						
K36+240		0.13	20.00	2	18	0	45	1	25	1	8	0	4	0			5	5		5					0						
K36+260	0.06	0.08	20.00	1	18	0	45	0	25	0	8	0	4	0			2	2		2					0						
K36+280	0.07	0.16	20.00	1	18	0	45	1	25	0	8	0	4	0			2	3		3					0						
K36+300		0.36	20.00	1	18	0	45	0	25	0	8	0	4	0			5	5		5					0						
K36+320	0.66	0.33	20.00	7	18	1	45	3	25	2	8	1	4	0			7	7		7					1						
K36+340		0.36	20.00	7	18	1	45	3	25	2	8	1	4	0			7	7		7					1						
K36+360		3.29	20.00		18		45		25		8		4				37	38		38					0						
K36+380	0.28	0.48	20.00	3	18	0	45	1	25	1	8	0	4	0			38	40		40					0						
K36+400	0.36	0.03	20.00	6	18	1	45	3	25	2	8	1	4	0			5	5		5					1						
K36+420		0.21	20.00	4	18	1	45	2	25	1	8	0	4	0			2	3		3				1	0						
K36+440		0.11	20.00		18		45		25		8		4				3	3		3					0						
K36+460		0.10	20.00		18		45		25		8		4				2	2		2					0						
K36+480		0.25	20.00		18		45		25		8		4				4	4		4					0						
K36+500		0.21	20.00		18		45		25		8		4				5	5		5					0						
K36+520		3.01	20.00		18		45		25		8		4				32	34		34					0						
K36+540		4.05	20.00		18		45		25		8		4				71	74		74					0						
K36+560	0.54	0.31	20.00	5	18	1	45	2	25	1	8	0	4	0			44	46		46					1						
K36+580	4.59	0.12	20.00	51	18	9	45	23	25	13	8	4	4	2			4	5		5				41	6						
K36+600	3.88		20.00	85	18	15	45	38	25	21	8	7	4	3			1	1		1				73	10						
K36+620	2.78	1.00	20.00	67	18	12	45	30	25	17	8	5	4	3			10	11		11				48	8						
小 计				328		59		147		82		26		13			419	440		440				219	39						
累 计				16815		3027		7567		4204		1345		673			1782	1871		1871				12926	2018						

编制：王超　　　　复核：陈伟

图号：S3-10

路基土石方数量计算表

县道X347线新丰县仓前至下河洞（沙田路口至长春段）公路改造工程　　　　第 6 页　共 7 页

桩　号	横断面面积(m^2)		距离(m)	挖方分类及数量(m^3)													填方数量(m^3)			利用方数量及调配(m^3)							借方数量(m3)及运距(Km)		弃方数量(m3)及运距(Km)		备　注
				总数量	土						石									本桩利用		填　缺		挖　余		远运利用及纵向调配示意					
					Ⅰ		Ⅱ		Ⅲ		Ⅳ		Ⅴ		Ⅵ																
	挖方	填方			%	数量	%	数量	%	数量	%	数量	%	数量	%	数量	总数量	土	石	土	石	土	石	土	石		土	石	土	石	
1	2	3	5	6	7	8	9	10	11	12	13	14	15	16	17	18	19	20	21	22	23	24	25	26	27	28	29	30	31	32	33
K36+620	2.78	1.00																								填缺部分由K36+640~K36+820路段挖余利用，暂按1公里内挖余利用定为本桩利用 填缺部分由K36+640~K36+820路段挖余利用，暂按1公里内挖余利用定为本桩利用					
K36+640	3.48	0.04	20.00	63	18	11	45	28	25	16	8	5	4	3			10	11		11				19	8						
K36+660	1.77		20.00	53	18	9	45	24	25	13	8	4	4	2			0	0		0				20	6						
K36+680	0.03	0.02	20.00	18	18	3	45	8	25	5	8	1	4	1			0	0		0				16	2						
K36+700	0.37	0.13	20.00	4	18	1	45	2	25	1	8	0	4	0			2	2		2				2	0						
K36+720		0.27	20.00	4	18	1	45	2	25	1	8	0	4	0			4	4		4					0						
K36+740	0.07	0.15	20.00	1	18	0	45	0	25	0	8	0	4	0			4	4		4					0						
K36+760	1.92	0.08	20.00	20	18	4	45	9	25	5	8	2	4	1			2	2		2				15	2						
K36+780	1.46	0.84	20.00	34	18	6	45	15	25	8	8	3	4	1			9	10		10				20	4						
K36+800	0.34	0.21	20.00	18	18	3	45	8	25	4	8	1	4	1			11	11		11				5	2						
K36+820	13.29		20.00	136	18	25	45	61	25	34	8	11	4	5			2	2		2				67	16						
K36+840	12.33	0.03	20.00	256	18	46	45	115	25	64	8	21	4	10			0	0		0				72	31						
K36+860	0.68		20.00	130	18	23	45	59	25	33	8	10	4	5			0	0		0				114	16						
K36+880	0.25	1.12	20.00	9	18	2	45	4	25	2	8	1	4	0			11	12		12					1						
K36+900	0.22	4.34	20.00	5	18	1	45	2	25	1	8	0	4	0			55	57		57					1						
K36+920	0.30	3.71	20.00	5	18	1	45	2	25	1	8	0	4	0			81	85		85					1						
K36+940	0.32	0.84	20.00	6	18	1	45	3	25	2	8	0	4	0			46	48		48					1						
K36+960	1.50		20.00	18	18	3	45	8	25	5	8	1	4	1			8	9		9				7	2						
K36+980	1.31	0.07	20.00	28	18	5	45	13	25	7	8	2	4	1			1	1		1				24	3						
K37+000	1.81	0.16	20.00	31	18	6	45	14	25	8	8	2	4	1			2	2		2				25	4						
K37+020	0.34	0.33	20.00	21	18	4	45	10	25	5	8	2	4	1			5	5		5				14	3						
K37+040	0.21	1.02	20.00	5	18	1	45	2	25	1	8	0	4	0			13	14		14					1						
K37+060	0.25	0.34	20.00	5	18	1	45	2	25	1	8	0	4	0			14	14		14					1						
K37+080		1.39	20.00	3	18	0	45	1	25	1	8	0	4	0			17	18		18					0						
K37+100	0.89	0.16	20.00	9	18	2	45	4	25	2	8	1	4	0			15	16		16					1						
K37+120	0.32	0.03	20.00	12	18	2	45	5	25	3	8	1	4	0			2	2		2				9	1						
K37+140		2.80	20.00	3	18	1	45	1	25	1	8	0	4	0			28	30		30					0						
小　计				897		161		403		224		72		36			344	361		361				428	108						
累　计				17712		3188		7970		4428		1417		708			2126	2232		2232				13354	2125						

编制：　　　　　　　　　　　　复核：　　　　　　　　　　　　图号：S3-10

路基土石方数量计算表

县道X347线新丰县仓前至下河洞（沙田路口至长春段）公路改造工程　　第 7 页　共 7 页

桩号	横断面面积 (m²)		距离 (m)	挖方分类及数量 (m³)													填方数量 (m³)			利用方数量及调配 (m³)							借方数量 (m3)及运距 (Km)		弃方数量 (m3)及运距 (Km)		备注
				总数量	土						石																				
					I		II		III		IV		V		VI					本桩利用		填缺		挖余		远运利用及纵向调配示意					
	挖方	填方			%	数量	%	数量	%	数量	%	数量	%	数量	%	数量	总数量	土	石	土	石	土	石	土	石		土	石	土	石	
1	2	3	5	6	7	8	9	10	11	12	13	14	15	16	17	18	19	20	21	22	23	24	25	26	27	28	29	30	31	32	33
K37+140		2.80																								填缺部分由K35+960~K36+000路段挖余利用，暂按1公里内挖余利用定为本桩利用					
K37+160		4.67	20.00		18		45		25		8		4				75	78		61					0						
K37+180	1.71	0.03	20.00	17	18	3	45	8	25	4	8	1	4	1			47	49		32					2						
K37+200	9.15		20.00	109	18	20	45	49	25	27	8	9	4	4			0	0		0				51	13						
K37+220	0.47		20.00	96	18	17	45	43	25	24	8	8	4	4						0				40	12						
K37+240		0.25	20.00	5	18	1	45	2	25	1	8	0	4	0			2	3		3				2	1						
K37+260	0.09		20.00	1	18	0	45	0	25	0	8	0	4	0			2	3		3					0						
K37+280		0.23	20.00	1	18	0	45	0	25	0	8	0	4	0			2	2		2					0						
K37+300		0.46	20.00		18		45		25		8		4				7	7		7					0						
K37+320	1.77		20.00	18	18	3	45	8	25	4	8	1	4	1			5	5		5				11	2						
小计				246		44		111		62		20		10			141	148		114				103	30						
累计				17958		3232		8081		4490		1437		718			2266	2380		2346				13457	2155						

编制：　　　　复核：　　　　图号：S3-10

路基每公里土石方数量表

县道X347线新丰县仓前至下河洞（沙田路口至长春段）公路改造工程

起讫桩号	长度	挖方 (m^3)							填方(m^3)			本桩利用		远运利用(挖余)				借方(填缺)				废方				备注
		总体积	土方			石方			总数量	土方	石方	土方	石方	土方	石方	平均运距(Km)		土方	平均运距	石方	平均运距	土方	石方	平均运距(Km)		
			松土	普通土	硬土	软石	次坚石	坚石																		
	(m)								(m^3)	(m^3)	(m^3)	(m^3)	(m^3)	(m^3)	(m^3)	土方	石方	(m^3)	(Km)	(m^3)	(Km)	(m^3)	(m^3)	土方	石方	
K34+020～K35+000	980	2554	460	1149	639	204	102		948	996		996										1252	307			
K35+000～K36+000	1000	12947	2330	5826	3237	1036	518		402	422		422										10971	1554			
K36+000～K37+000	1000	2153	388	969	538	172	86		681	715		715										1145	258			
K37+000～K37+310	310	304	55	137	76	24	12		236	247		213		34								55	37			
合计		17958	3232	8081	4490	1437	718	0	2266	2380	0	2345	0	34	0			0		0		13423	2155			

编制：王

复核：陈

图号：S3-11

路基土石方数量汇总表

县道X347线新丰县仓前至下河洞（沙田路口至长春段）公路改造工程　　　　第 1 页 共 1 页

起 讫 桩 号	长 度	计算土石方数量							由挖方换算的压实方		利用方				借方		弃方		实际施工数量				备注
		填方	挖 方								本桩利用		远运利用						填方		挖方		
			土 方			石 方			（m³）		（m³）				（m³）		（m³）		（m³）		（m³）		
	(m)	(m³)	松土	普通土	硬土	软石	次坚石	坚石	土方	石方	土方	石方	土方	石方	土方	石方	土方	石方	土方	石方	土方	石方	
K34+020 ~ K37+310	3290	2266	3232	8081	4490	1437	718				2345		34				13423	2155	2266		15803	2155	
合　计	3290	2266	3232	8081	4490	1437	718				2345		34				13423	2155	2266		15803	2155	

注：
1、本表中挖方、利用方、借方按天然密实体积计算，填方、增加土方按压(夯)实后体积计算。
2、本表中各类土的压实系数为：松土：1.11，普通土：1.05，硬土：1.0，石类：0.84。
3、本项目土石方运距暂定为3公里。

编制：　　　　复核：　　　　图号：S3-12

路基路面排水、防护工程数量表

县道X347线新丰县仓前至下河洞（沙田路口至长春段）公路改造工程　　　　第 1 页　共 1 页

序号	起讫桩号 或 中心桩号	工程名称	长度(m)	位 置（左、右）		尺 寸(m)	工程数量							备 注
							C20砼 (m^3)	C20片石砼 (m^3)	C25砼预制盖板 (m^3)	HRB400钢筋 (kg)	砂垫层 (m^3)	清 基 (m^3)	植草 (m^2)	
1	K34+020 ~ K34+130	排水沟	110		右		29.3							排水沟清基数量已计入土石方数量表
2	K34+020 ~ K34+150	排水沟	130	左			34.6							
3	K34+188 ~ K34+240	排水沟	52	左			13.8							
4	K34+360 ~ K34+545	排水沟	185		右		49.2							
5	K34+410 ~ K34+550	排水沟	140	左			37.2							
6	K34+730 ~ K35+510	排水沟	780		右		207.5							
7	K35+570 ~ K35+620	盖板沟	50		右		15.5		6.5	394.5				
8	K35+643 ~ K35+658	排水沟	15	左			4.0							
9	K35+700 ~ K36+160	排水沟	460		右		122.4							
10	K36+348 ~ K36+400	排水沟	52	左			13.8		0.309					
11	K36+550 ~ K36+655	排水沟	105	左			27.9							
12	K36+760 ~ K37+063	排水沟	303	左			80.6							
13														
14														
15														
16														
17														
18														
19														
20														
21														
22														
23	本页合计		2382				636		7	395				

编制：　　　　复核：　　　　图号：S3-13-1

路基排水、防护工程设计图及工程数量表（挡土墙）

县道X347线新丰县仓前至下河洞（沙田路口至长春段）公路改造工程　　　　第 1 页　共 1 页

序号	起讫桩号 或 中心桩号	工程名称	长度 (m)	位 置 （左、右）		尺 寸 (m)	工程数量							备 注
							C20砼 (m^3)	C20片石砼 (m^3)	粘土密封层 (m^3)	墙后排水层体积 (kg)	∅8PVC排水管 (m^3)	清 基 (m^3)	植草 (㎡)	
1	K34+100 ~ K34+130	仰斜式挡墙	30	左		墙高2.0m		30.3	4.5	18.5	13.0			
2	K34+550 ~ K34+578	仰斜式挡墙	28		右	墙高2.0m		28.3	4.2	17.3	12.0			
3	K34+530 ~ K34+544	仰斜式挡墙	14	左		墙高3.0m		30.1	2.1	12.9	12.0			
4	K34+544 ~ K34+580	路肩墙（一）	36	左		墙高1.0m		18.0	5.4					
5	K34+735 ~ K34+745	路肩墙（二）	10	左		墙高1.5m		11.3	1.5					
6	K35+375 ~ K35+385	路肩墙（二）	10	左		墙高1.5m		11.3	1.5					
7	K35+405 ~ K35+415	路肩墙（一）	10	左	1	墙高1.0m		5.0	1.5					
8	K35+655 ~ K35+665	仰斜式挡墙	10	左		墙高2.0m		10.1	1.5					
9	K35+797 ~ K35+805	路肩墙（一）	8	左		墙高1.0m		4.0	1.2					
10	K36+060 ~ K36+070	仰斜式挡墙	10		右	墙高3.0m		21.5	1.5	9.2	10.0			
11	K36+070 ~ K36+080	仰斜式挡墙	10		右	墙高4.0m		35.6	1.5	12.3	15.0			
12	K36+155 ~ K36+165	仰斜式挡墙	10	左		墙高2.0m		10.1	1.5	6.2	7.5			
13	K36+155 ~ K36+165	路肩墙（二）	10		右	墙高1.5m		11.3	1.5					
14	K36+355 ~ K36+365	路肩墙（二）	10	左		墙高1.5m		11.3	1.5					
15	K36+517 ~ K36+543	仰斜式挡墙	26	左		墙高2.0m		26.3	3.9	16.1	11.0			
16	K36+517 ~ K36+543	仰斜式挡墙	26		右	墙高2.5m		40.0	3.9	20.0	22.0			
17	K36+770 ~ K36+790	仰斜式挡墙	20		右	墙高2.5m		30.8	3.0	15.4	18.0			
18	K36+890 ~ K36+910	仰斜式挡墙	20	左		墙高4.5m		87.8	3.0	27.8	27.0			
19	K37+125 ~ K37+140	仰斜式挡墙	15		右	墙高4.0m		53.4	2.3	18.5	21.0			
20	K37+175 ~ K37+190	仰斜式挡墙	15	左		墙高2.5m		23.1	2.3	11.6	14.0			
21	K37+190 ~ K37+200	仰斜式挡墙	10	左		墙高4.5m		43.9	1.5	13.9	10.0			
22	K37+200 ~ K37+210	仰斜式挡墙	10	左		墙高7.0m		104.3	1.5	21.6	27.0			
23														
24	本页合计		348					648	52	221	220			

编制：　　　　　　　　　　　　复核：　　　　　　　　　　　　图号：S3-13-2

路基、路面排水工程数量表(三维网植草)

县道X347线新丰县仓前至下河洞（沙田路口至长春段）公路改造工程 　　第 1 页 共 1 页

序号	起讫桩号 或 中心桩号	工程名称	长度(m)	位 置(左、右)		工程数量								备注
						三维网植草								
						平均坡高	坡面全面积	三维网	U型钉	方木桩	喷草籽	M7.5浆砌片石	挖基	
						(m)	(m2)	(m2)	(kg)	(m3)	(m2)	(m3)	(m3)	
1	K35+330 ~ K35+390	三维网植草	60		右	5.0	510.0	561.0	83.1	0.036	561.0	18.0	18.0	
2	K35+450 ~ K35+470	三维网植草	20		右	4.0	144.0	158.4	23.5	0.010	158.4	6.0	6.0	
4	K35+910 ~ K35+940	三维网植草	30		右	6.5	313.5	344.9	51.1	0.022	344.9	9.0	9.0	
5	K35+940 ~ K35+970	三维网植草	30		右	13.0	567.0	623.7	92.4	0.040	623.7	9.0	9.0	
7	K35+970 ~ K36+010	三维网植草	40		右	6.5	418.0	459.8	68.1	0.029	459.8	12.0	12.0	
8														
9														
10														
11														
13														
14														
15														
16														
17														
19														
20														
21														
22														
23														
24														
25														
	合计		180.0				1952.5	2147.8	318.3	0.14	2147.8	54.0	54.0	

编制： 　　复核： 　　图号：S3-13-3

路基排水、防护工程设计图及工程数量表（喷播植草）

县道X347线新丰县仓前至下河洞（沙田路口至长春段）公路改造工程

序号	起讫桩号 或 中心桩号	工程名称	长度 (m)	位 置 (左、右)		填方边坡高度 (m)	挖方边坡高度 (m)	边坡坡度	工程数量						备 注
									喷播植草 (m^2)						
1	K34+840 ~ K34+940	喷播植草	100		右		7.00	0.75	875.00						
2	K35+320 ~ K35+380	喷播植草	60		右		10.00	0.75	750.00						
3	K35+380 ~ K35+480	喷播植草	100		右		8.50	0.75	1062.50						
4	K35+840 ~ K35+920	喷播植草	80		右		7.50	0.75	750.00						
5	K35+920 ~ K36+020	喷播植草	100		右		9.50	0.75	1187.50						
6															
7															
8															
9															
10															
11															
12															
13															
14															
15															
16															
17															
18															
18															
18															
18															
18															
18															
18	本页合计								4625						

编制：　　　　复核：　　　　图号：S3-13-4

路基、路面排水工程数量表（截水沟）

县道X347线新丰县仓前至下河洞（沙田路口至长春段）公路改造工程　　第 1 页 共 1 页

序号	起讫桩号 或 中心桩号	工程名称	长度 (m)	位 置 (左、右)		尺 寸 (m)	工程数量								备注
							C25预制砼 (m^3)	M7.5浆砌片石 (m3)	砂砾垫层 (m^3)	挖基 (m^3)	M10水泥砂浆 (m3)	培土 (m^3)			
1	K35+330 ~ K35+390	截水沟	60		右		8.4		4.2	34.8	3.6	16.2			
2	K35+910 ~ K36+000	截水沟	90		右		12.6		6.3	52.2	5.4	24.3			
3															
4															
5															
6															
7															
8															
9															
10															
11															
12															
13															
14															
15															
16															
17															
18															
19															
20															
21															
	合计		150				21.00		10.50	87.00	9.00	40.50			

编制：　　　　复核：　　　　图号：S3-13-5

路基、路面排水工程数量表(急流槽)

县道X347线新丰县仓前至下河洞（沙田路口至长春段）公路改造工程　　　　第 1 页 共 1 页

序号	起讫桩号或中心桩号	工程名称	长度(m)	位 置(左、右)		工程数量																		备注
						进水部分(每道)				槽身部分(每米)				防滑平台(每个)		出水部分（含消力槛）				底座(每道)			超高横向排水出口	
						挖基	砂砾垫层	M7.5浆砌片石	M10水泥砂浆抹面	挖基	砂砾垫层	M7.5浆砌片石	M10水泥砂浆抹面	挖基	M7.5浆砌片石	挖基	砂砾垫层	M7.5浆砌片石	M10水泥砂浆抹面	挖基	砂砾垫层	M7.5浆砌片石	M7.5浆砌片石	
						(m3)	(m3)	(m3)	(m2)	(m3)	(m3)	(m3)	(m2)	(m3)	(m3)	(m3)	(m3)	(m3)	(m2)	(m3)	(m3)	(m3)	(m3)	
1	K35+330	急流槽A式	8		右	1.9	0.13	1.06	0.848	8.64		5.76	4.8	0.29	0.29	3.66	0.24	2.24	1.2					
2	K35+910	急流槽A式	9		右	1.9	0.13	1.06	0.848	9.72		6.48	5.4	0.29	0.29	3.66	0.24	2.24	1.2					
3																								
4																								
5																								
6																								
7																								
8																								
9																								
10																								
11																								
12																								
13																								
14																								
15																								
16																								
17																								
18																								
19																								
	合计		17			3.80	0.26	2.12	1.70	18.36		12.24	10.20	0.58	0.58	7.32	0.48	4.48	2.40					

编制：王韬　　　　复核：陈[illegible]伟　　　　图号：S3-13-6

盖板平面图

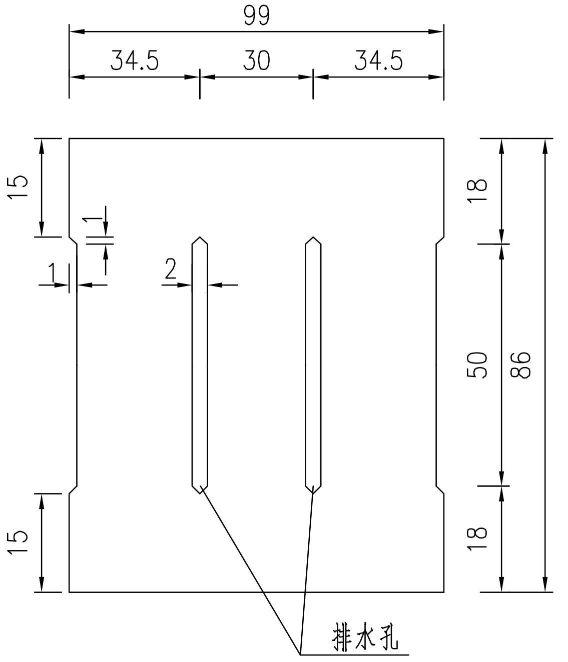

盖板配筋图

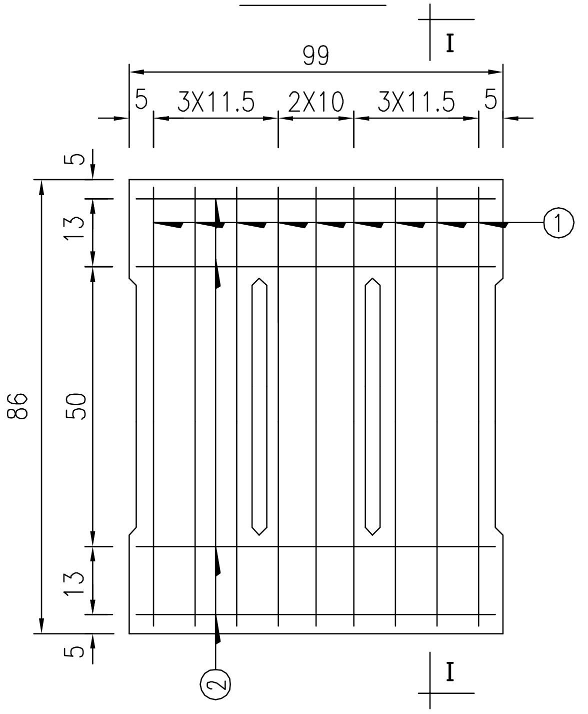

排水沟大样

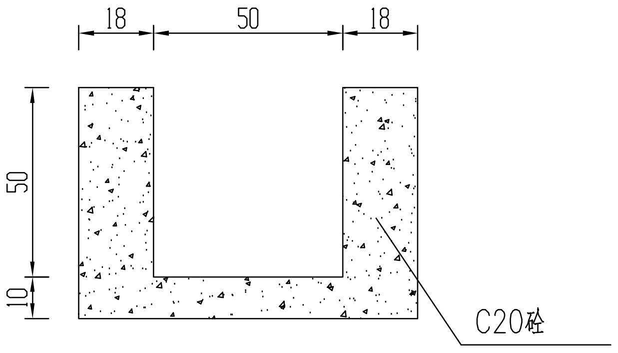

I-I

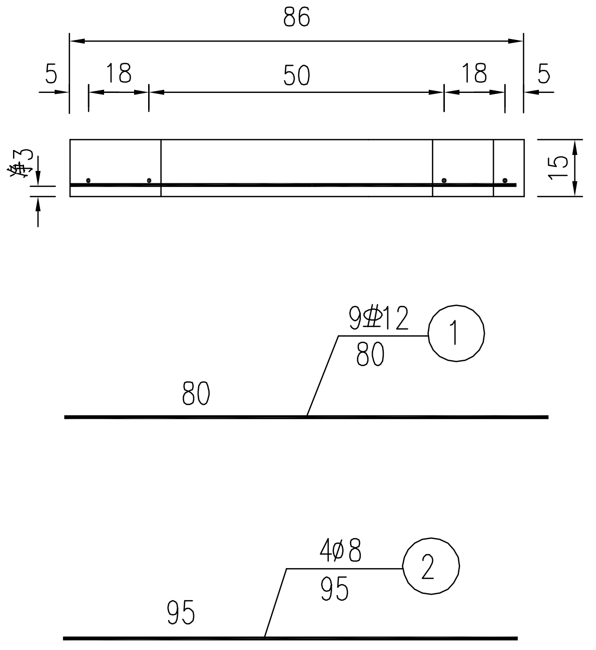

一块盖板材料表

编号	直径	长度	根数	共长	共重
	mm	cm	根	m	kg
①	Φ12	80	9	7.20	6.39
②	Φ8	95	4	3.80	1.5
预制C25(m³/m)	0.129				

盖板排水沟大样

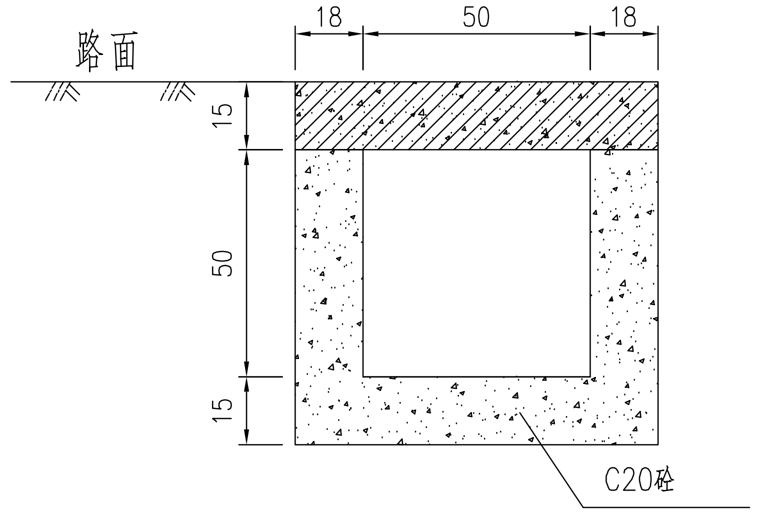

路肩墙(一)

1:20

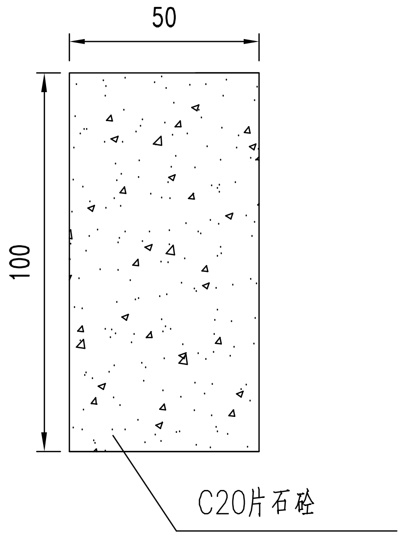

路肩墙(二)

1:20

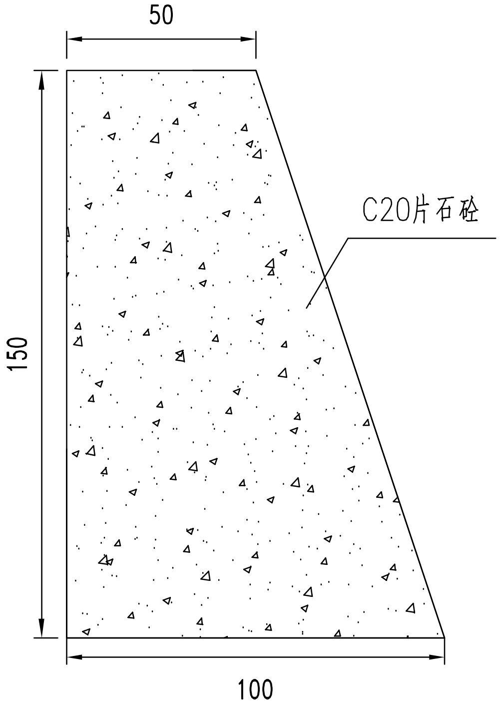

单位工程数量表

工程项目	C25预制砼 (m³/m)	C20砼 (m³/m)	Φ8钢筋 (kg)	Φ12钢筋 (kg)	清基 (m³/m)	备注
盖板排水沟	0.129	0.306	1.5	6.39	0.49	
排水沟		0.27			0.52	

附注:

1.本图中尺寸除钢筋直径以毫米计,其余均以厘米计。

2.盖板采用C25砼预制,水沟沟墙采用C20砼。

3.盖板边沟设置于路侧存在建筑物路段。

广东泛珠勘察设计有限公司	县道X347线新丰县仓前至下河洞 (沙田路口至长春段)公路改造工程	路基排水、防护工程设计图(一)	设计	王韬	复核	陈泽伟	审核	吴清芳	图号 S3-14

立 面

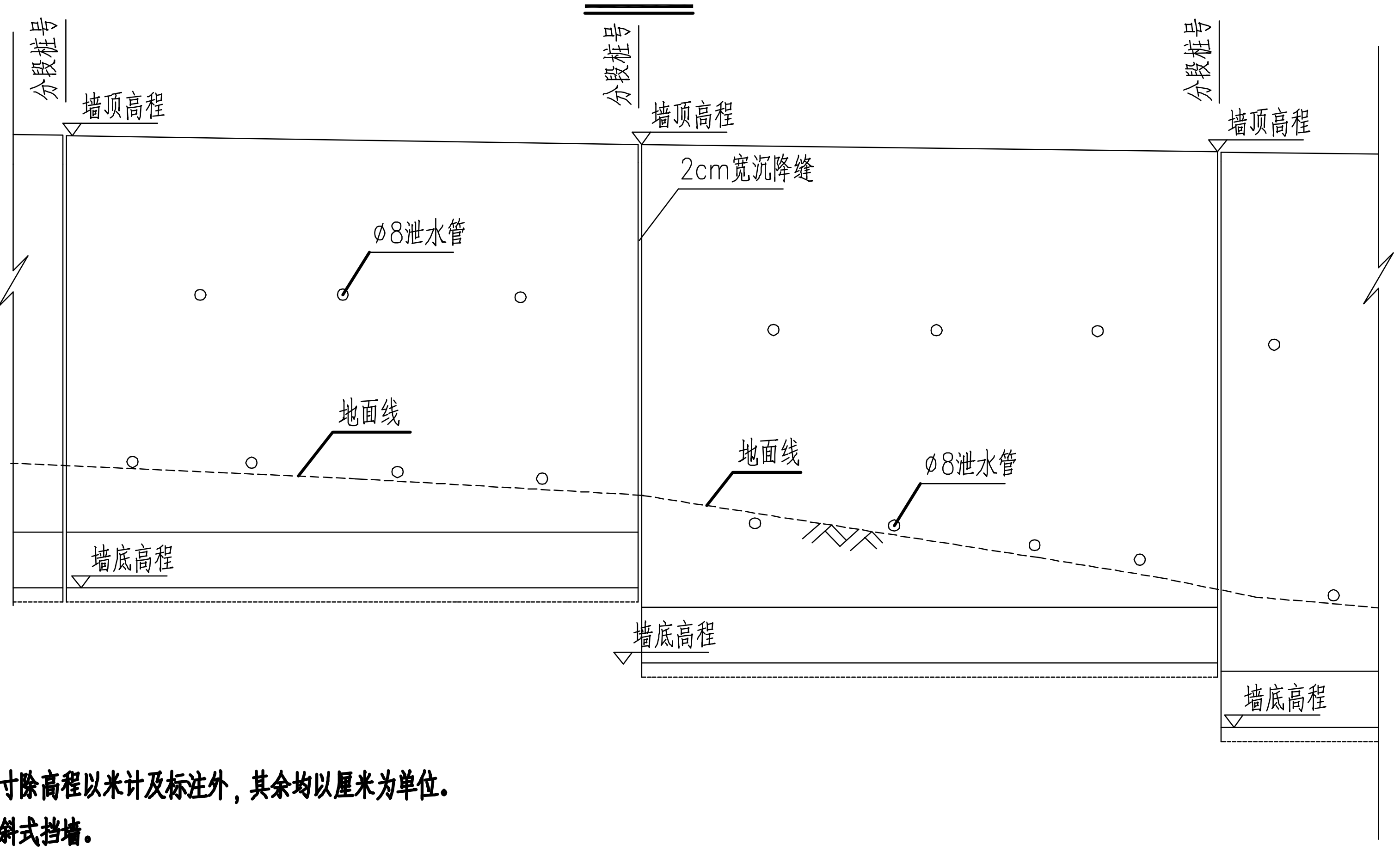

断 面

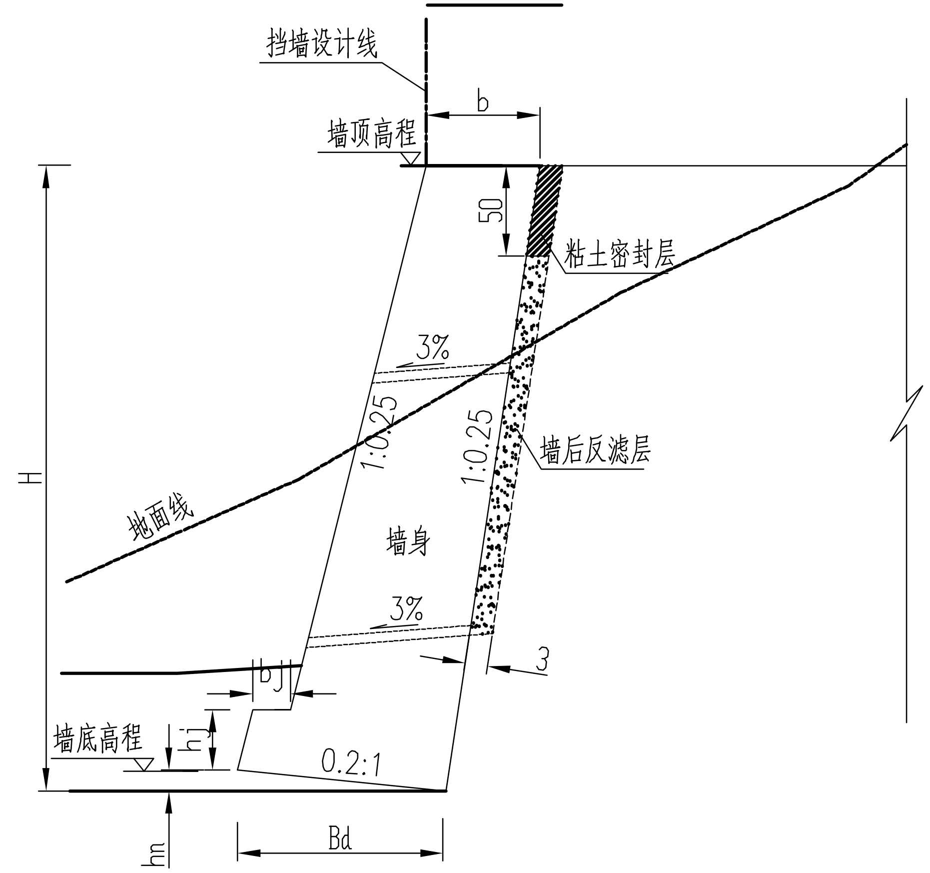

注：

1、本图中尺寸除高程以米计及标注外，其余均以厘米为单位。

2、本图为仰斜式挡墙。

3、墙趾部分的基坑，在基础施工完后应及时回填，用轻型夯实设备夯实，要求压实度不小于90%，并做成外倾斜坡，以便排水，表面做防冲刷措施。挡墙基础埋深要求不少于1米。

4、墙身采用C20片石砼，具体材料和片石混凝土的使用要求见总说明，未详尽之处相关规范要求执行。

5、墙后排水层采用透水性较好的砂砾或碎石填筑，渗透系数不小于0.01cm/s，排水层顶部用夯实粘土层密封；墙后填料应选用透水性和水稳性好的粗粒砂或碎石土，具体材料和施工技术要求见设计施工总说明。

6、在挡土墙墙身适当高度处设置8cm的PVC排水管作泄水孔，间距2~3m，上下排交错设置，用透水土工袋装碎石或砂砾，尺寸不小于30X30X30cm^3，作反滤层，布设在泄水孔的入口处，反滤土工袋应紧贴入水口，以防止排水层颗粒流失，最低一层泄水孔的进口应于墙后夯实粘土层平齐，以排除墙后积水，泄水孔的出水口最低位置宜高于地面30cm。

7、为避免因地基不不均匀沉降引起墙身开裂，每隔10~15m左右或地形突变处设计一 道沉降缝，缝宽2~3cm，缝内填塞沥青麻筋，沿墙顶和墙身内外侧的填塞深度不小于25cm。

8、地面沿路线方向有纵坡，墙底宜做成不陡于5%的纵坡，若地面横坡坡度大于5%时，应将基底随地面变化做台阶。

9、挡墙基底地基容许承载力按照参数表中要求数值控制。基坑采用跳槽开挖，分段施工，基坑视情况确定是否需要支挡。

10、图中挡墙墙顶墙面外边缘线为挡墙设计线。

11、本图应结合挡墙尺寸及工程数量表和具体挡墙的立面和平面布置图使用。

12、当墙顶平台有其他作用时，应注意挡墙处是否还有其他附属设施，以便在挡墙施工时预留接口等。

13、图中未详尽之处，请参考相关施工规范，现场施工中如发现设计的地基、尺寸、标高等参数与实际情况有出入或墙后有地下水渗出时，应及时与设计单位或人员联系，由设计单位根据实际情况作适当调整；地基承载力必须达到所需要求，否则要对地基进行处理。

挡墙尺寸及主要工程数量表

墙高H(m)	地基(kpa)	断面尺寸					墙身体积(m^3/m)	粘土密封层(m^3/m)	墙后排水层体积(m^3/m)
		b(m)	bj(m)	hj(m)	hn(m)	Bd(m)			
2.0	150	0.481	0.17	0.4	0.124	0.62	1.01	0.15	0.618
2.5		0.597	0.18	0.45	0.148	0.74	1.54	0.15	0.77
3.0		0.703	0.19	0.45	0.170	0.85	2.15	0.15	0.92
3.5		0.787	0.2	0.5	0.188	0.94	2.80	0.15	1.08
4.0		0.882	0.21	0.5	0.208	1.04	3.56	0.15	1.23
4.5		0.967	0.22	0.55	0.226	1.13	4.39	0.15	1.39
5.0	180	1.156	0.23	0.55	0.264	1.32	5.78	0.15	1.54
5.5		1.241	0.24	0.6	0.282	1.41	6.83	0.15	1.70
6.0	250	1.325	0.25	0.6	0.3	1.50	7.94	0.15	1.85
6.5		1.41	0.26	0.65	0.318	1.59	9.15	0.15	2.01
7.0		1.494	0.27	0.65	0.336	1.68	10.43	0.15	2.16
7.5		1.579	0.28	0.70	0.354	1.77	11.8	0.15	2.31

注：抗震设防烈度为6（0.05g）　填料内摩擦角为$\varphi=35°$　基底摩擦力系数$\mu=0.30$

广东泛珠勘察设计有限公司	县道X347线新丰县仓前至下河洞 （沙田路口至长春段）公路改造工程	路基排水、防护工程设计图（二）	设计		复核		审核	图号	S3-14

截水沟大样

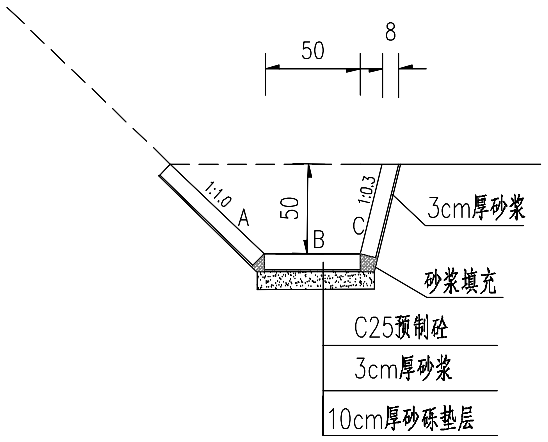

A型C25水泥预制砼 1:2

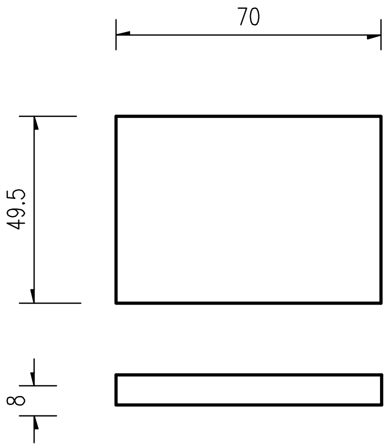

B型C25水泥预制砼 1:2

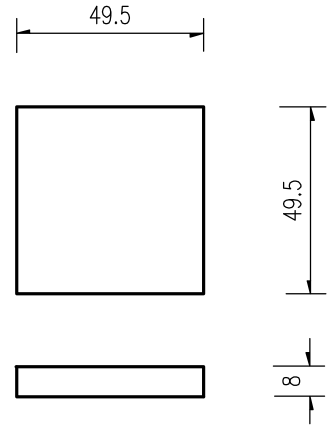

C型C25水泥预制砼 1:2

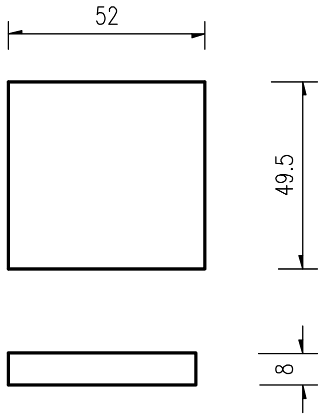

每延米截水沟数量表

类型	砂砾垫层（m³）	挖方（m³）	C25混凝土预制砼（m³）	砂浆（m³）	培土（m³）
A型		0.06	0.06	0.06	0.27
B型	0.06	0.04	0.04		
C型		0.04	0.04		

注：

1、图中尺寸以厘米计。

2、洞身每隔4-6米设置一道沉降缝，缝内填以沥青麻絮或不透水材料。

3、地基承载力不得低于0.12MPa，否则应进行换土或其它加固措施。

4、截水沟异型块不另预制，仅以同标号的混凝土补缺；施工时，预制块需用砂浆勾缝。
浆砌时M10砂浆填缝必须饱满。

5、沟底纵坡应不小于0.3%。

广东泛珠勘察设计有限公司	县道X347线新丰县仓前至下河洞 (沙田路口至长春段)公路改造工程	路基排水、防护工程设计图(三)	设计		复核		审核		图号 S3-14

三维植被网植草防护平面设计图

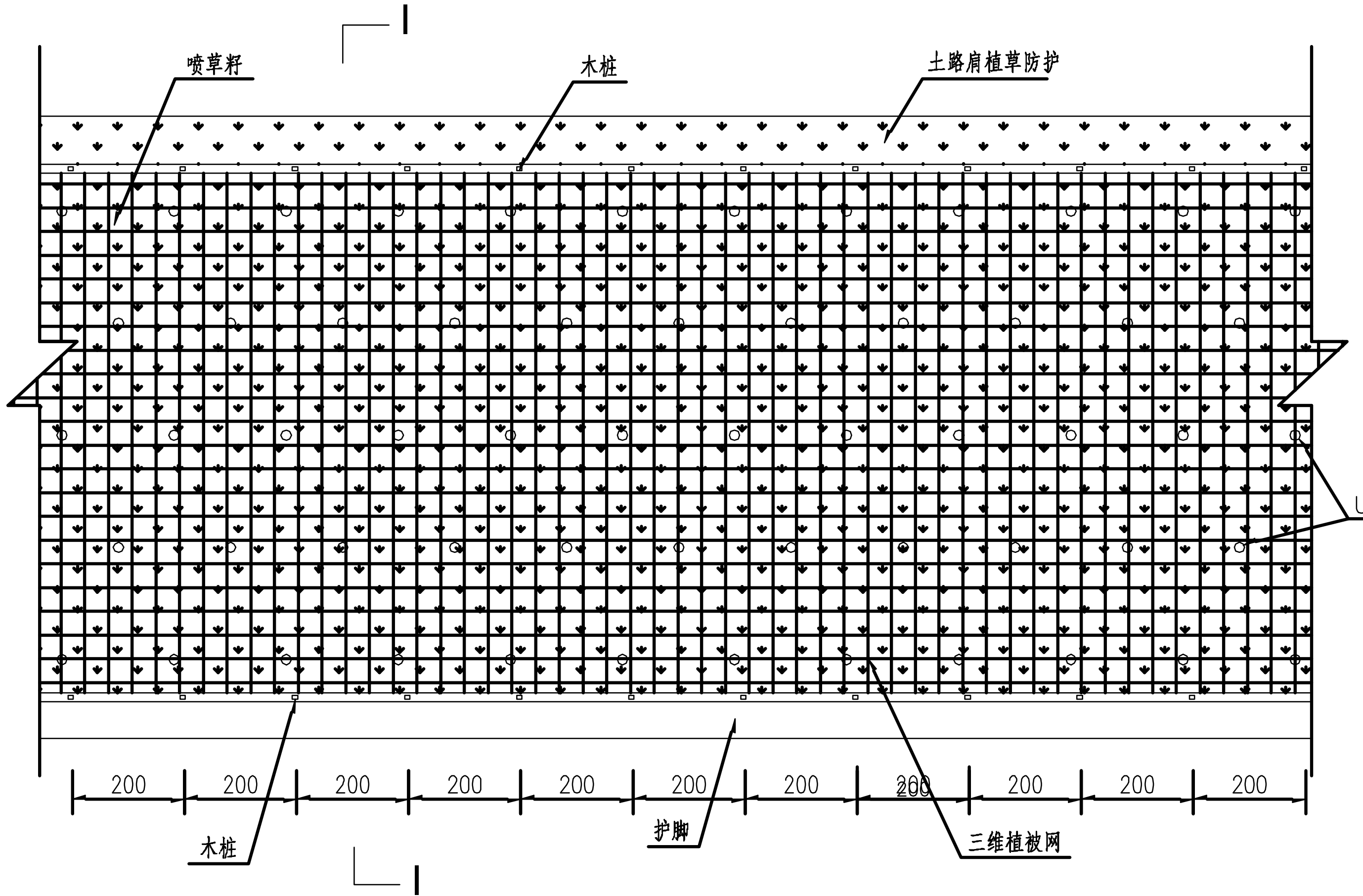

I—I

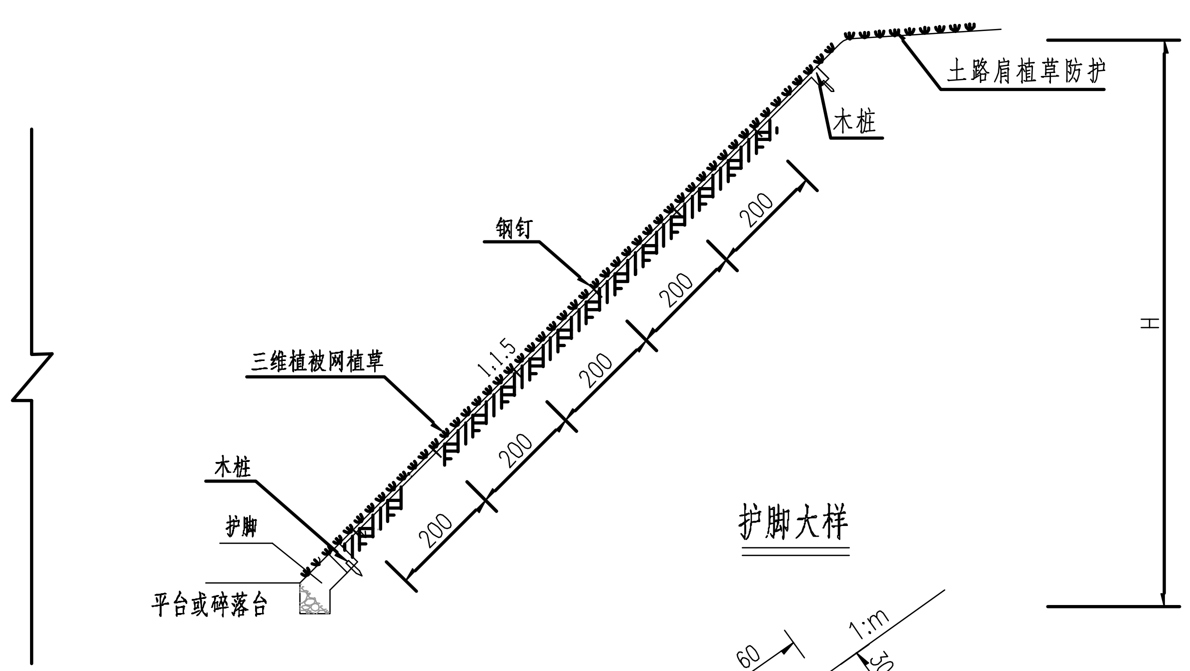

护脚大样

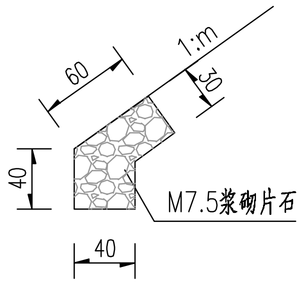

U形钢钉大样 1:10

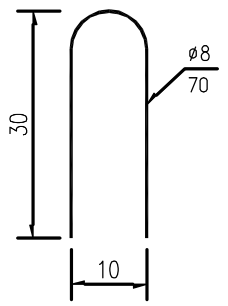

方木桩大样 1:10

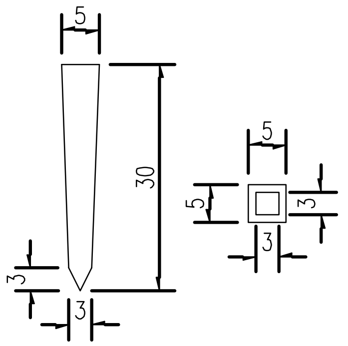

每100m^2坡面工程数量表

序号	项　　目	单　　位	数　　量
1	三维植被网	m^2	110
2	U型钢钉	kg	16.3
3	喷草籽	m^2	110
4	方木桩	m^2	0.007

每延米护脚工程数量表

序号	项目	单位	数量
1	M7.5浆砌片石护脚	m^3	0.30
2	挖基	m^3	0.30

注：

1.本图尺寸以厘米为单位,本图为路堤边坡三维网植草防护方案图,适用于填土路堤高度4m<H<8m的情况。

2.本图除钢筋直径以mm计外,其余均以cm计;

3.三维网铺设:

当坡面无骨架分隔时,三维网坡面全铺设,并于坡脚及顶部分别开挖20cm(宽)X30cm(深)槽,将三维网上、下边压入槽内并用木桩固定,再回填土覆盖;坡面三维网用U型钢钉固定,间距为200cm梅花形布置;三维网搭接宽度不小于10cm,U形钢钉需适当加密。当在骨架进行坡面三维网植草时,需按骨架内空面积大小与形状分片裁剪,逐片置入骨架内空处,用U形钢钉固定于坡面。

4.三维网植生层厚度不应小于5cm,铺设三维植被网时应力求平整,不打褶皱,且外观质量好;植被网采用JT/T513部标NSS5型塑料三维土工网,其网眼尺寸、单位面积质量、厚度等参数符合JTJ/T60规定。

5.草籽应选用适合当地生长根系发达的草种,喷播时草籽与肥料应充分拌和均匀,喷播后及时覆盖透气土工薄膜,以防雨水冲刷;根据施工季节特点做好养生,要求成活率不低于90%,依据项目情况添加0~20%的灌木种子。

6.堑顶开口线至截水沟内侧之间地表可直接喷播植草恢复绿化。

7.三维网数量未计搭接损耗。

广东泛珠勘察设计有限公司	县道X347线新丰县仓前至下河洞 (沙田路口至长春段)公路改造工程	路基排水、防护工程设计图(四)	设计	王韬	复核	陈锋伟	审核	吴清芳	图号 S3-14

立面图 1:100

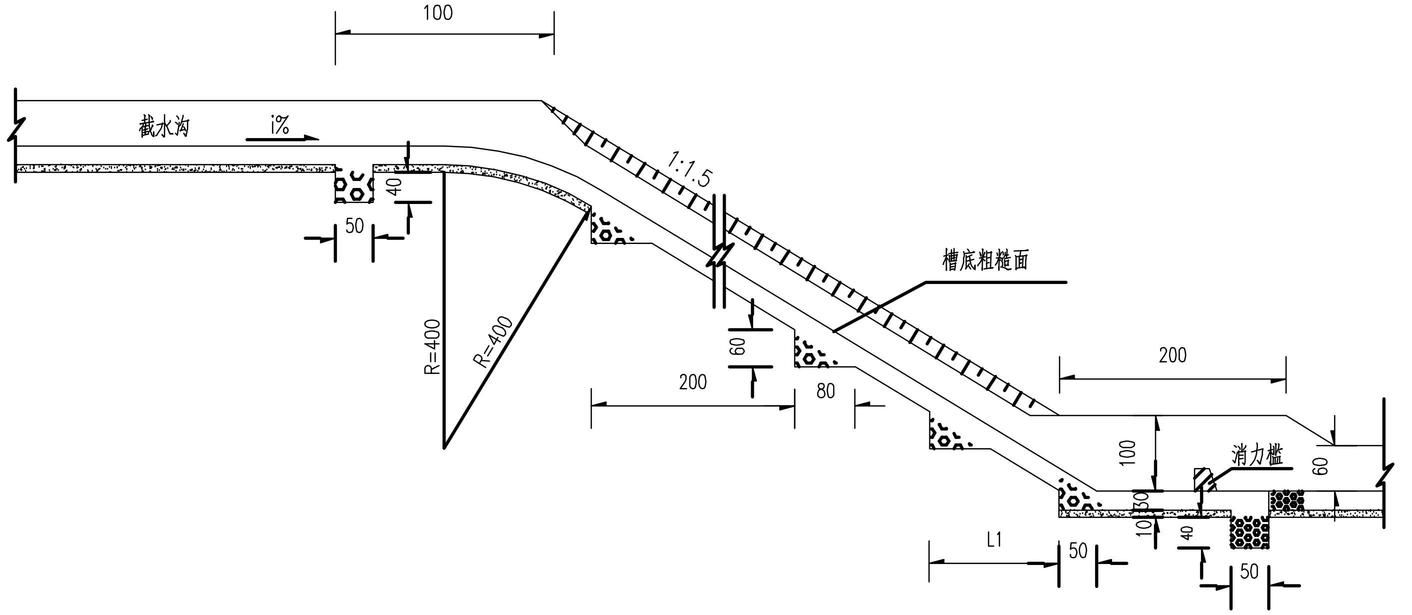

平面图 1:100

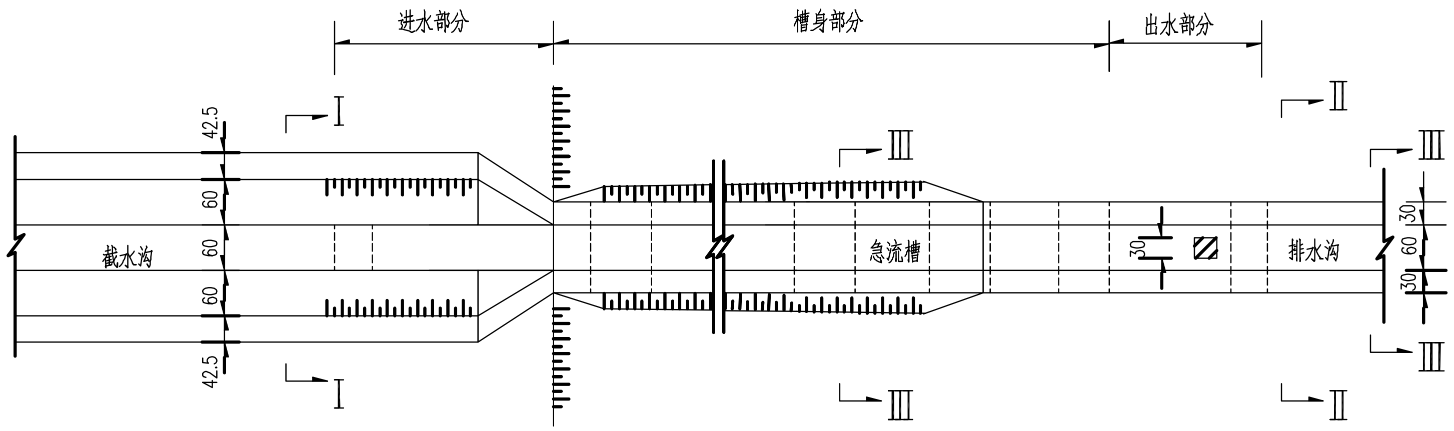

消力槛构造 1:50

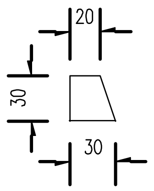

槽底粗糙面构造 1:25

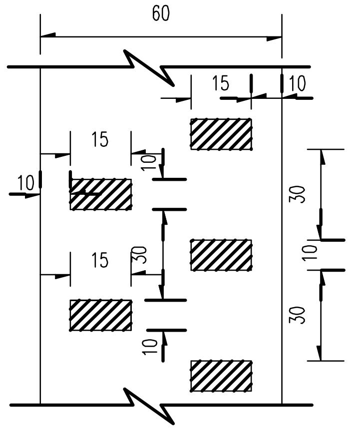

Ⅰ—Ⅰ 1:50

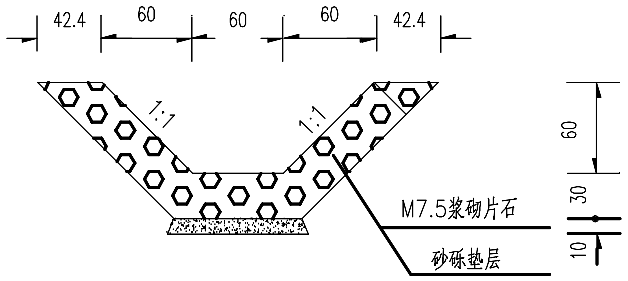

Ⅱ—Ⅱ 1:50

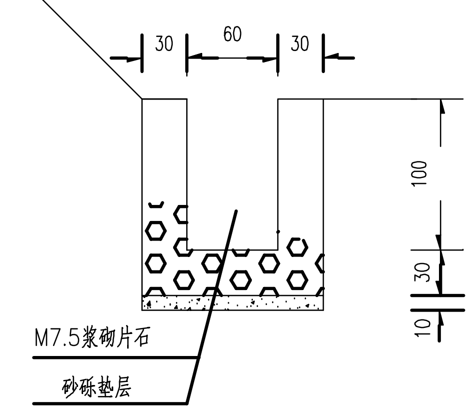

Ⅲ—Ⅲ 1:50

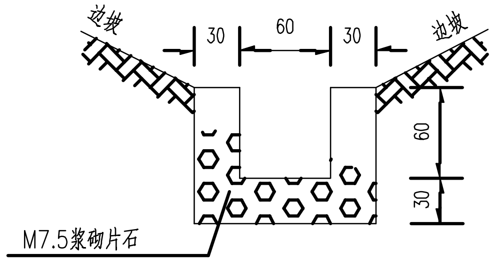

单位工程数量表

工程项目	M7.5浆砌片石(m³)	砂砾垫层(m³)	挖基(m³)
进水部分(每道)	1.06	0.13	1.91
槽身部分(每米)	0.72		1.08
防滑平台(每个)	0.29		0.29
消力槛及出水部分(每道)	2.24	0.24	3.66

注:

1. 本图为急流槽构造图,尺寸均以厘米为单位。
2. 本图急流槽A式适用于截水沟与排水沟的连接。
3. 急流槽防滑平台间距2m, L1值应根据急流槽具体长度而定,其值不大于1m。
4. 截水沟与排水沟尺寸不同,急流槽尺寸须平顺过渡连接。
5. 急流槽每5~10m设置一道伸缩缝,用沥青麻絮进行防水处理。
6. 急流槽槽底砌成粗糙面,用以消能和减小水流速度。

广东泛珠勘察设计有限公司	县道X347线新丰县仓前至下河洞 (沙田路口至长春段)公路改造工程	路基排水、防护工程设计图(五)	设计	王韬	复核	陈华伟	审核	吴清芳	图号 S3-14

喷播植草平面图

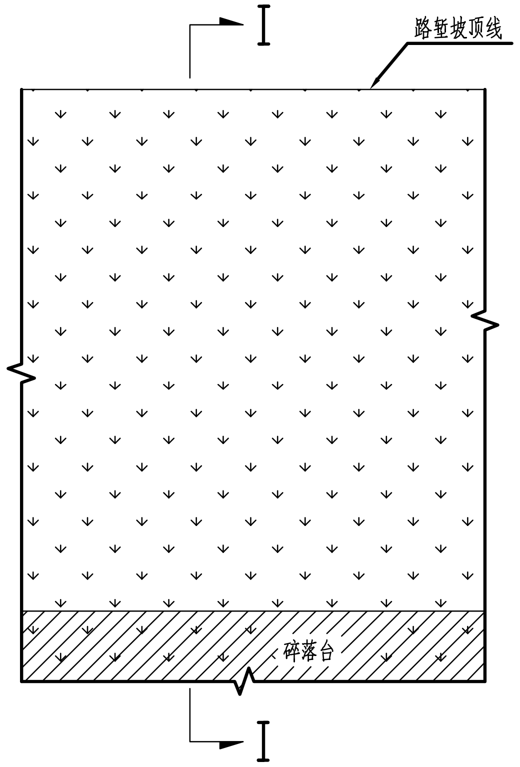

I—I

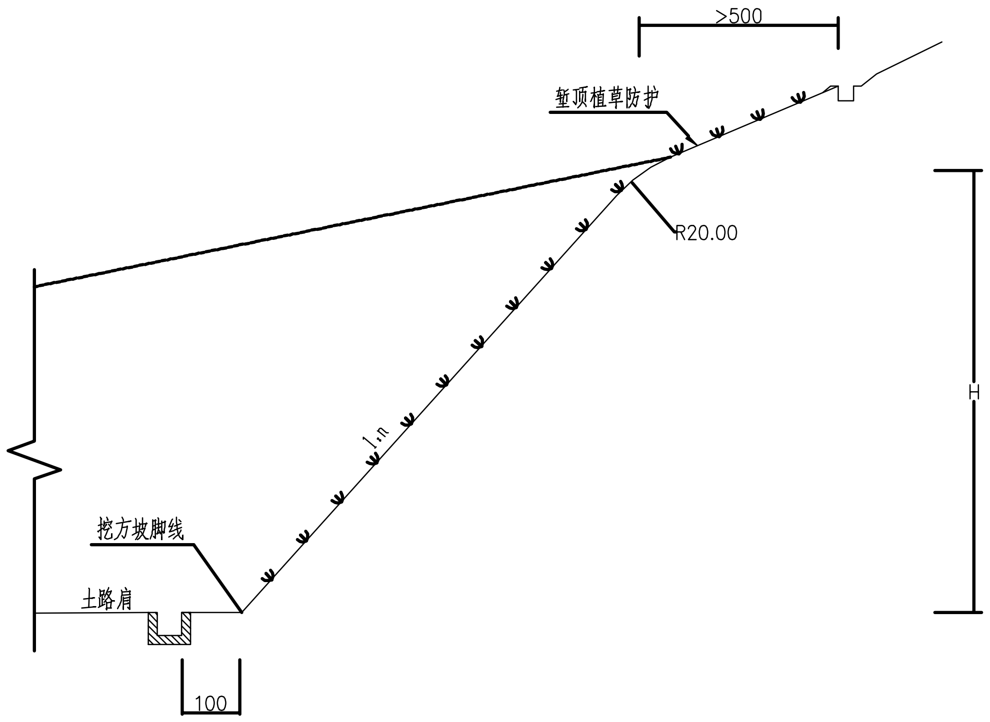

每延米工程数量表

项 目	喷播植草(m^2/m)
挖方边坡	$\sqrt{1+n^2}$H

注:

1、本图尺寸均以厘米计。图中H表示边坡高度,n为边坡坡率。
2、本图适用于土质边坡。
3、挖方边坡喷播植草下边缘以碎落台内边缘为界限。
4、喷播植草所选草种应为当地易生的草种,依据项目情况添加0~20%的灌木种子。

广东泛珠勘察设计有限公司	县道X347线新丰县仓前至下河洞 (沙田路口至长春段)公路改造工程	路基排水、防护工程设计图(六)	设计	王韬	复核	陈华伟	审核	吴清芳	图号 S3-14

K35+300～K35+500边坡平面布置图

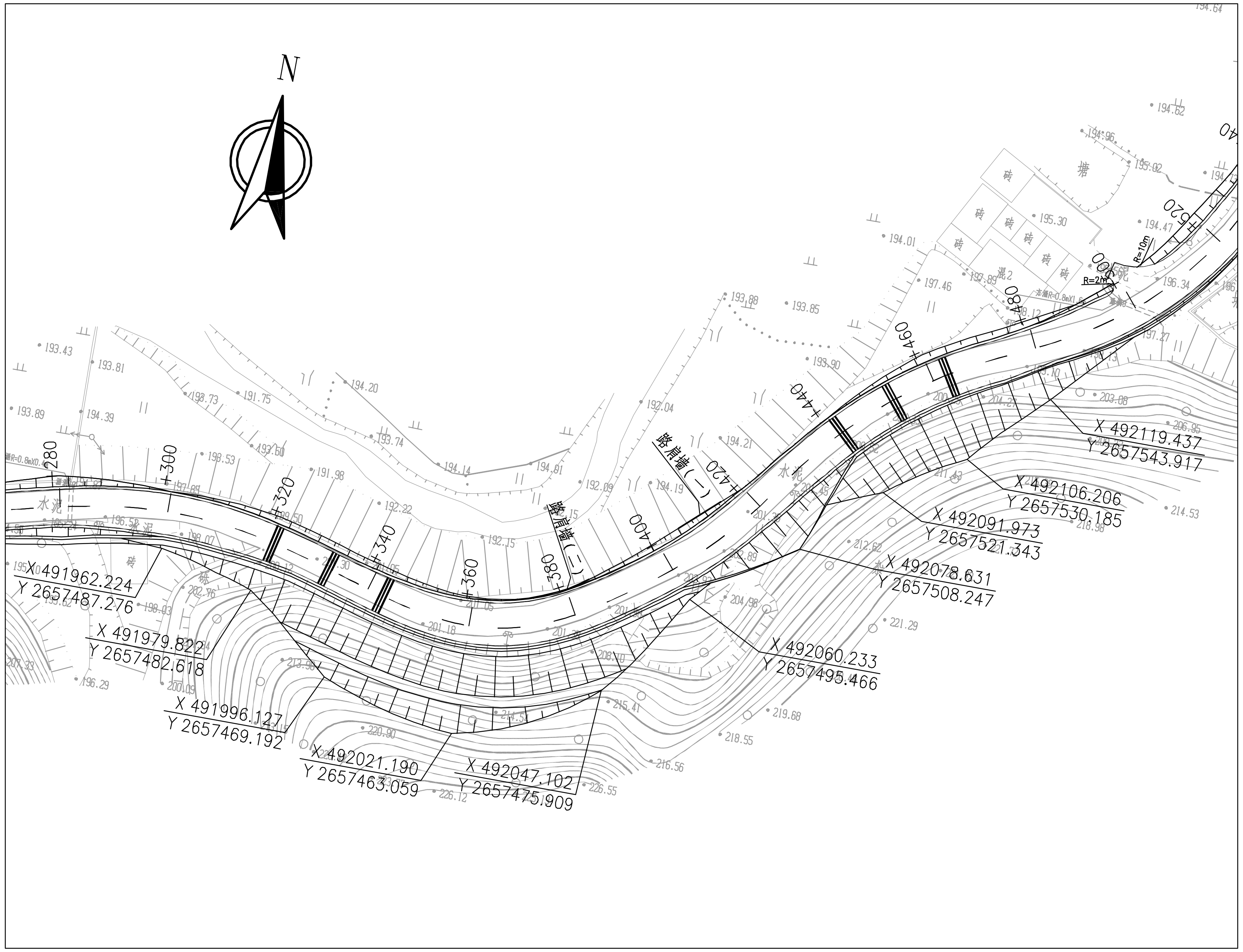

广东泛珠勘察设计有限公司	县道X347线新丰县仓前至下河洞 （沙田路口至长春段）公路改造工程	边坡设计图（一）	设计	王韬	复核	陈华伟	审核	吴清芳	图号	S3-15-1

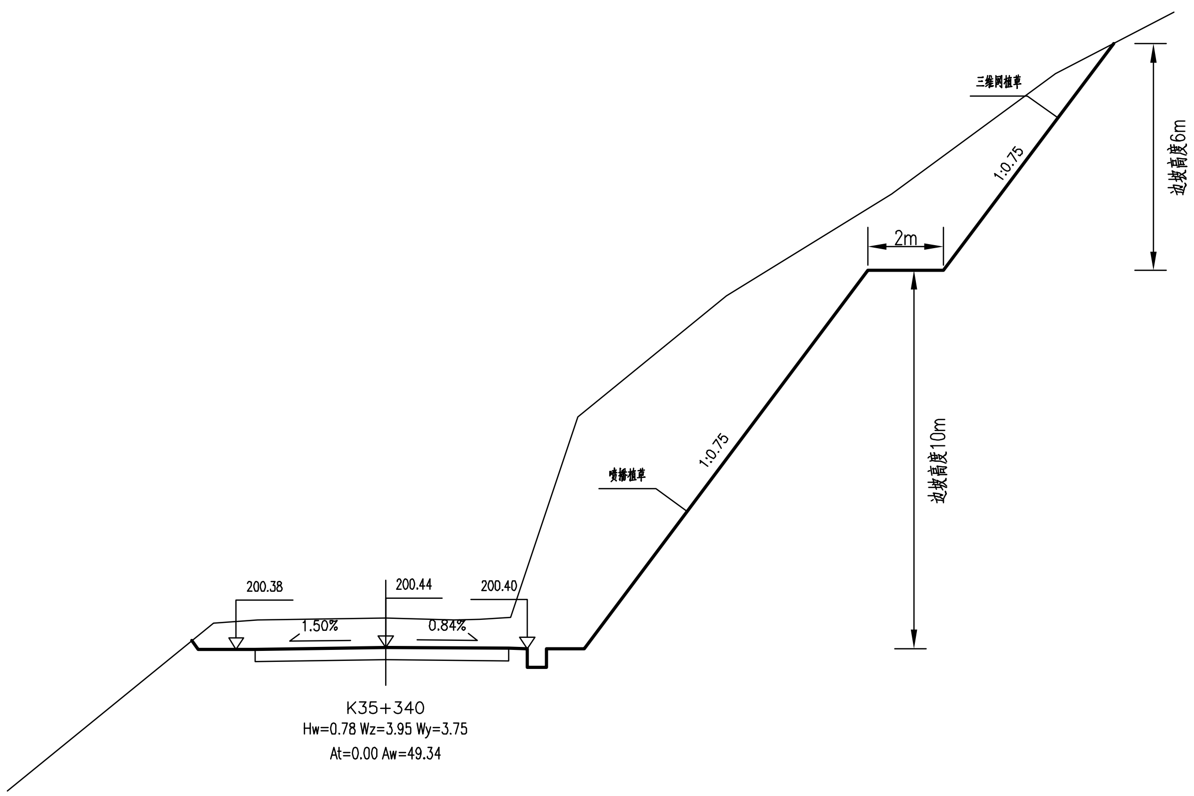

K35+340
Hw=0.78 Wz=3.95 Wy=3.75
At=0.00 Aw=49.34

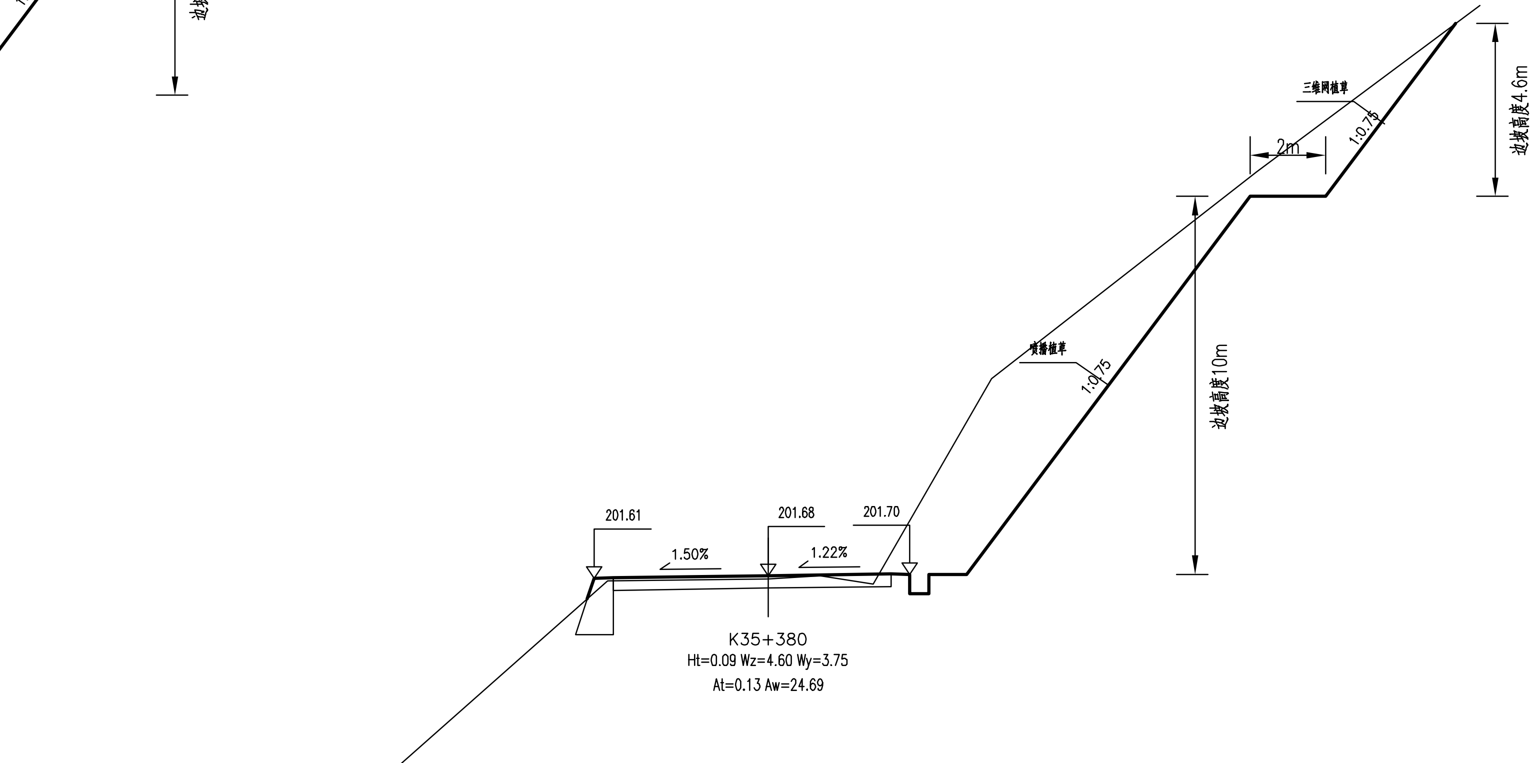

K35+380
Ht=0.09 Wz=4.60 Wy=3.75
At=0.13 Aw=24.69

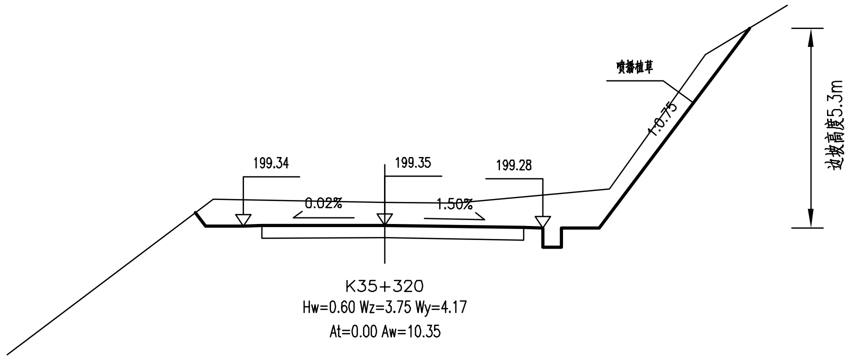

K35+320
Hw=0.60 Wz=3.75 Wy=4.17
At=0.00 Aw=10.35

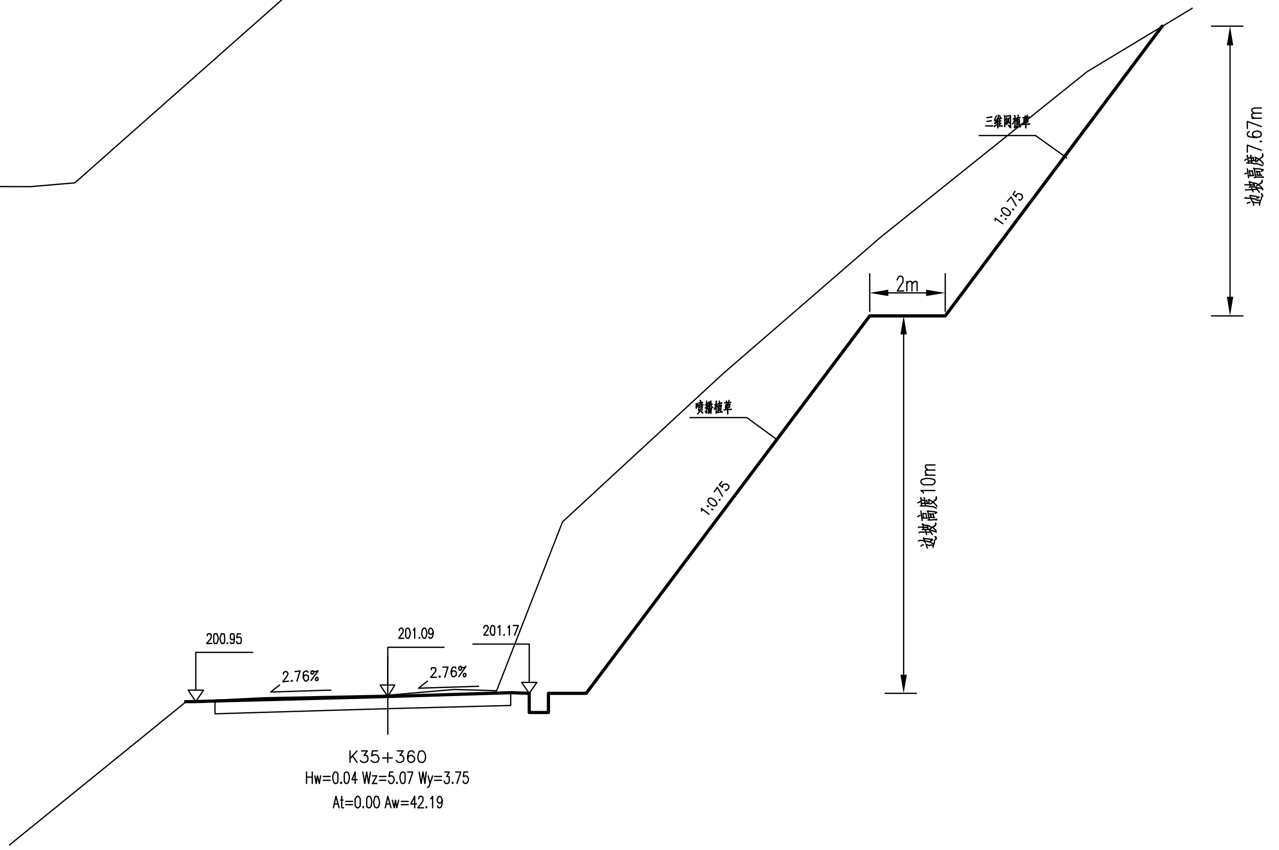

K35+360
Hw=0.04 Wz=5.07 Wy=3.75
At=0.00 Aw=42.19

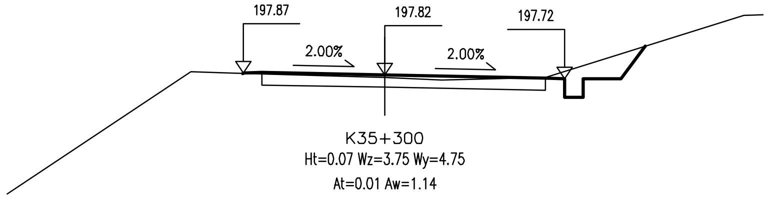

K35+300
Ht=0.07 Wz=3.75 Wy=4.75
At=0.01 Aw=1.14

广东泛珠勘察设计有限公司	县道X347线新丰县仓前至下河洞 (沙田路口至长春段)公路改造工程	边坡设计图(一)	设计	王韬	复核	陈华伟	审核	吴清芳	图号	S3-15-1

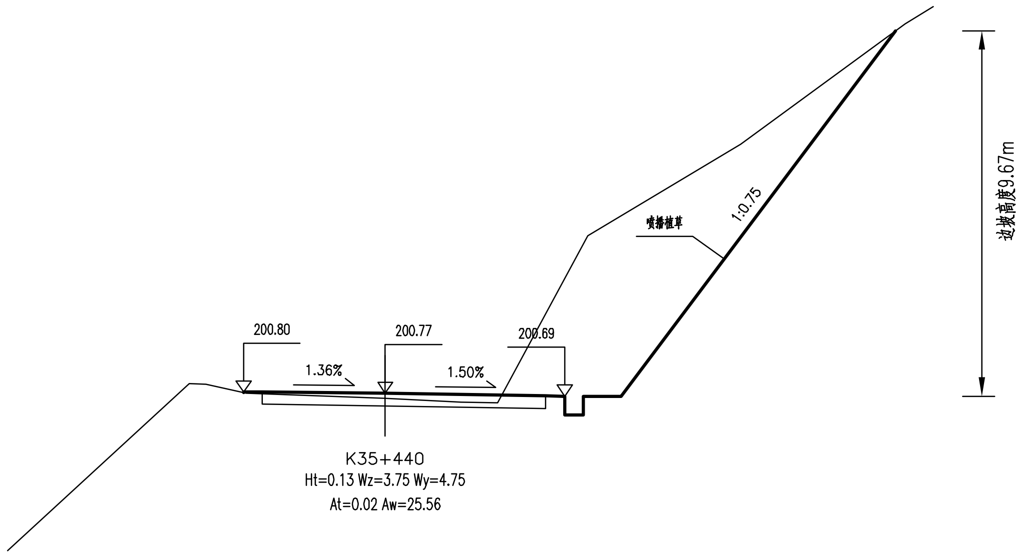

K35+440
Ht=0.13 Wz=3.75 Wy=4.75
At=0.02 Aw=25.56

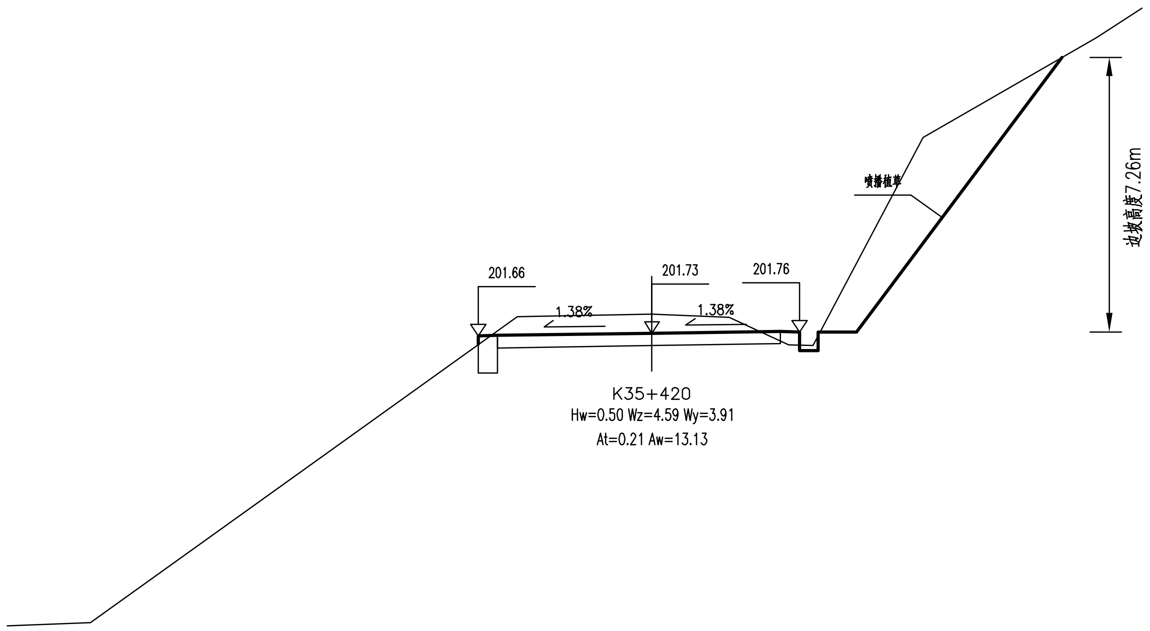

K35+420
Hw=0.50 Wz=4.59 Wy=3.91
At=0.21 Aw=13.13

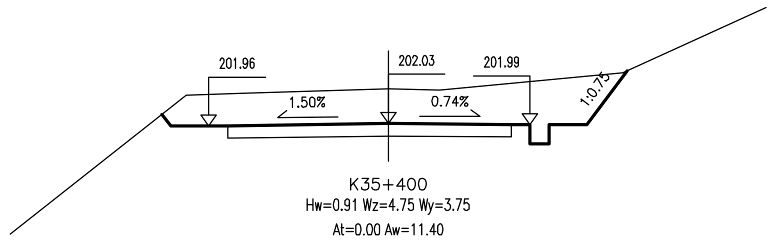

K35+400
Hw=0.91 Wz=4.75 Wy=3.75
At=0.00 Aw=11.40

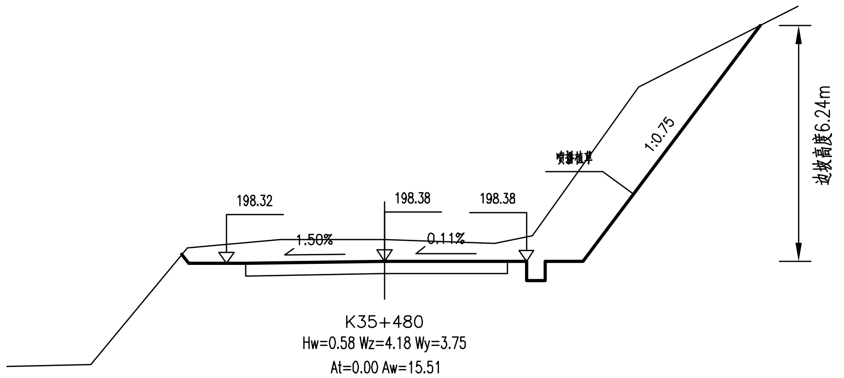

K35+480
Hw=0.58 Wz=4.18 Wy=3.75
At=0.00 Aw=15.51

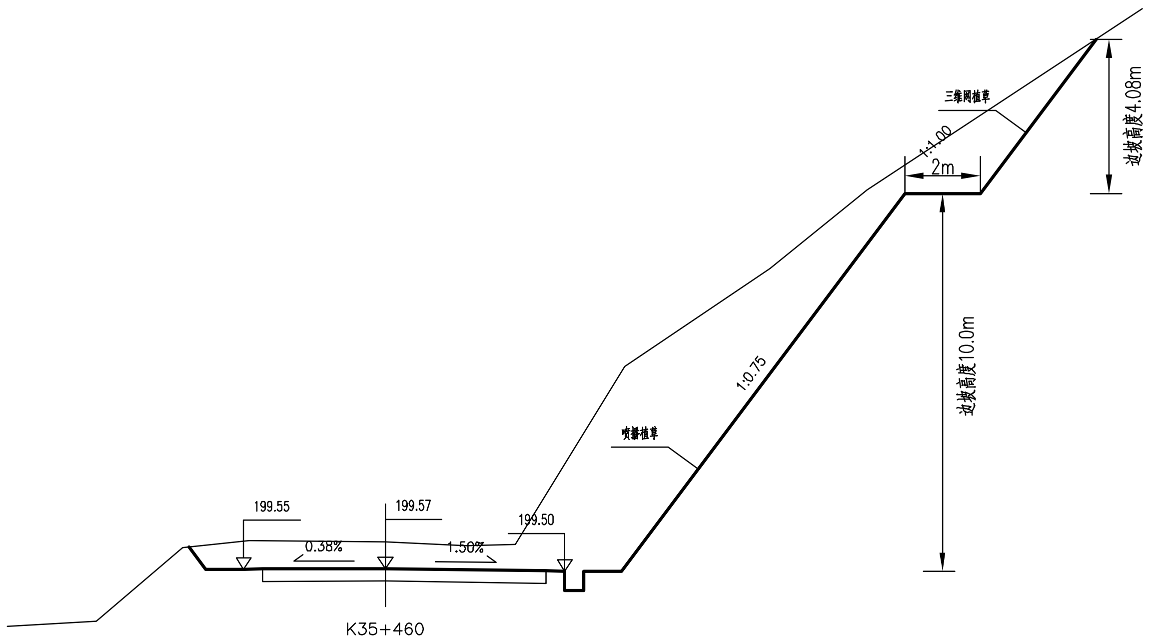

K35+460
Hw=0.71 Wz=3.75 Wy=4.75
At=0.00 Aw=37.72

广东泛珠勘察设计有限公司	县道X347线新丰县仓前至下河洞 （沙田路口至长春段）公路改造工程	边坡设计图（一）	设计		复核		审核		图号	S3-15-1

K35+840～K36+020边坡平面布置图

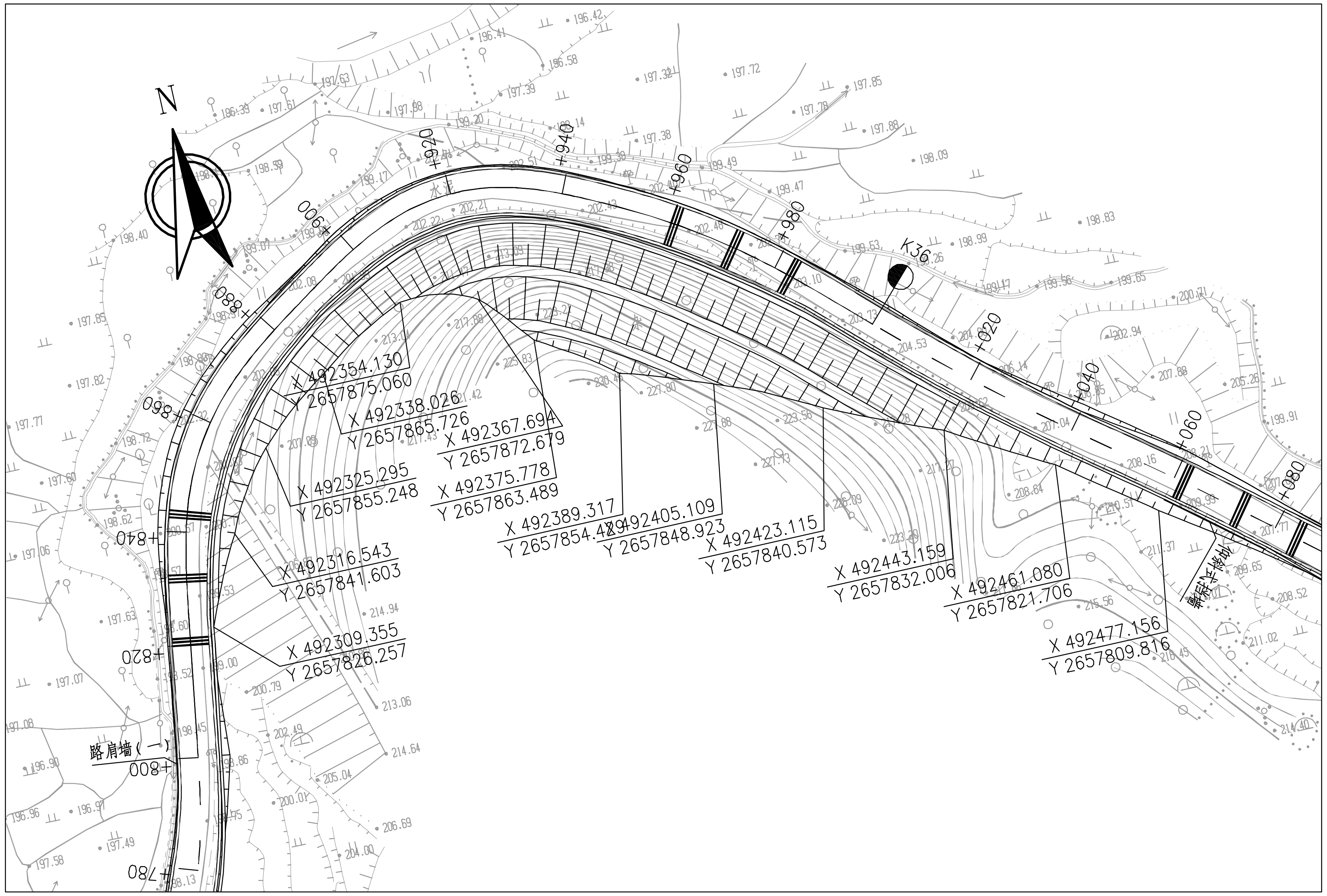

广东泛珠勘察设计有限公司	县道X347线新丰县仓前至下河洞 （沙田路口至长春段）公路改造工程	边坡设计图（二）	设计	王韬	复核	陈伟	审核	吴清芳	图号	S3-15-2

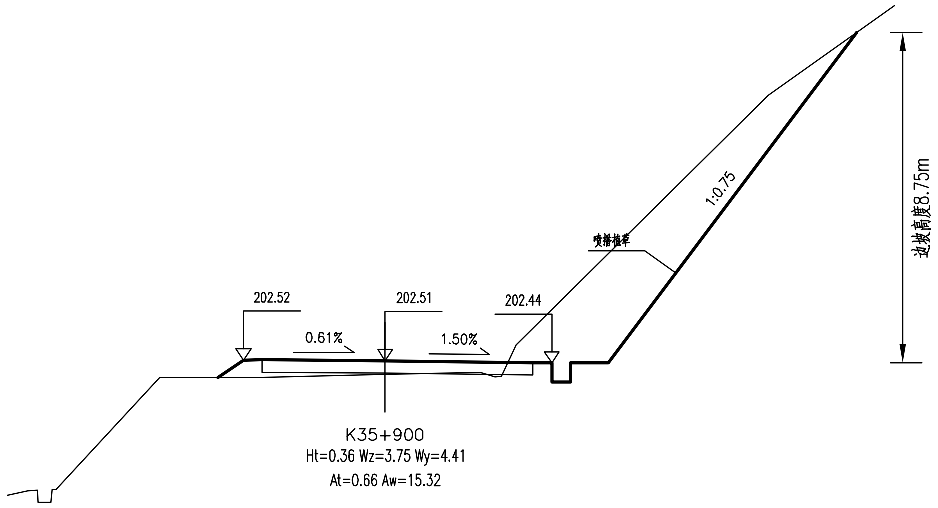

K35+900
Ht=0.36 Wz=3.75 Wy=4.41
At=0.66 Aw=15.32

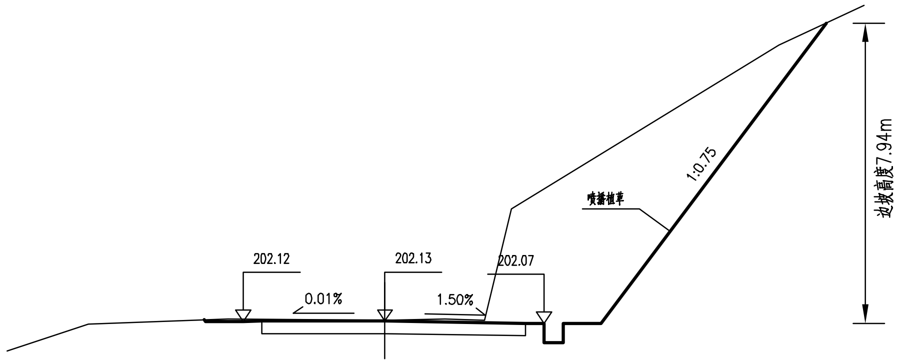

K35+880
Hw=0.03 Wz=3.75 Wy=4.21
At=0.00 Aw=24.37

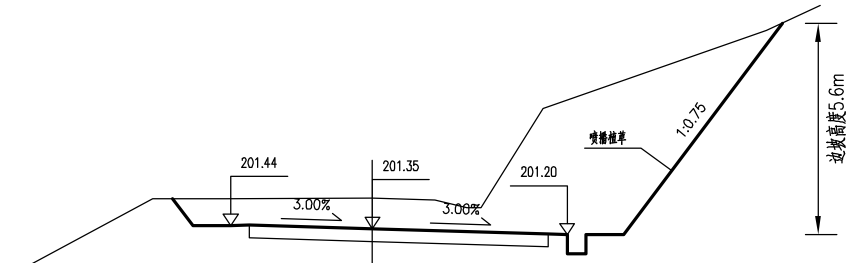

K35+860
Hw=0.82 Wz=3.75 Wy=5.15
At=0.00 Aw=25.83

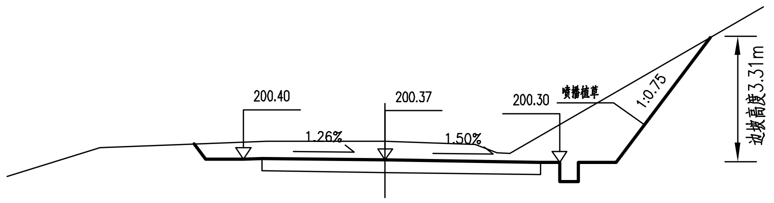

K35+840
Hw=0.50 Wz=3.75 Wy=4.61
At=0.00 Aw=9.21

广东泛珠勘察设计有限公司	县道X347线新丰县仓前至下河洞 （沙田路口至长春段）公路改造工程	边坡设计图（二）	设计	王韬	复核	陈泽伟	审核	吴清芳	图号	S3-15-2

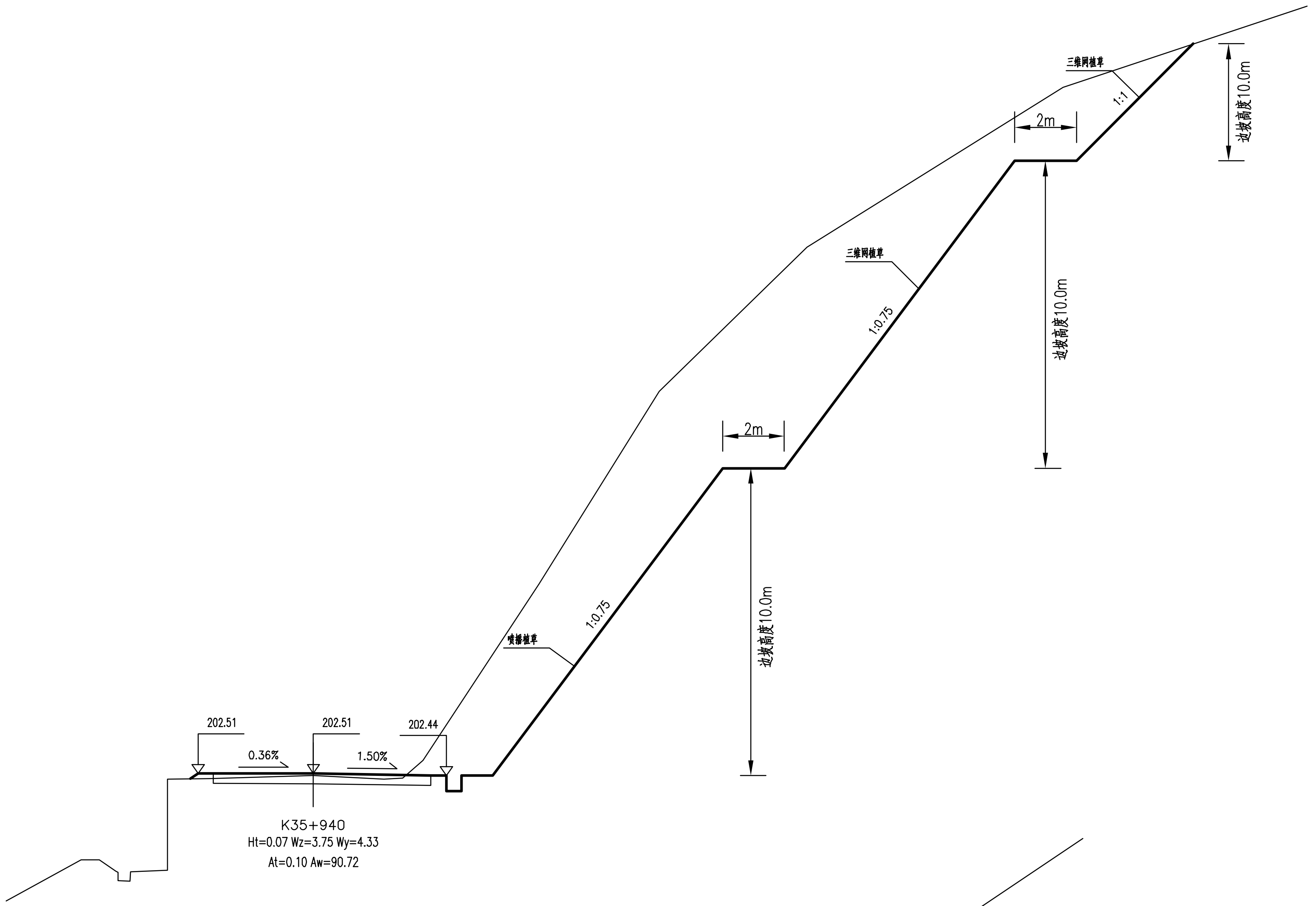

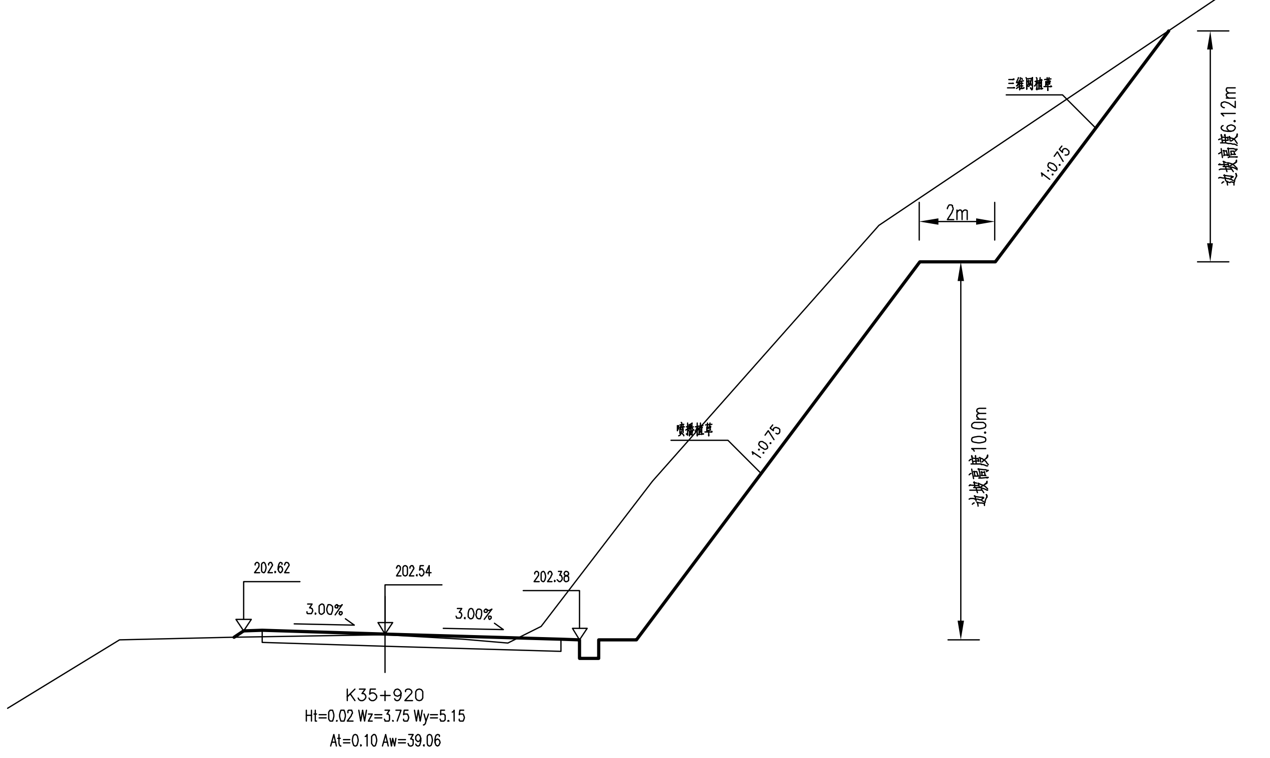

广东泛珠勘察设计有限公司	县道X347线新丰县仓前至下河洞 （沙田路口至长春段）公路改造工程	边坡设计图（二）	设计	王韬	复核	陈烽伟	审核	吴清芳	图号	S3-15-2

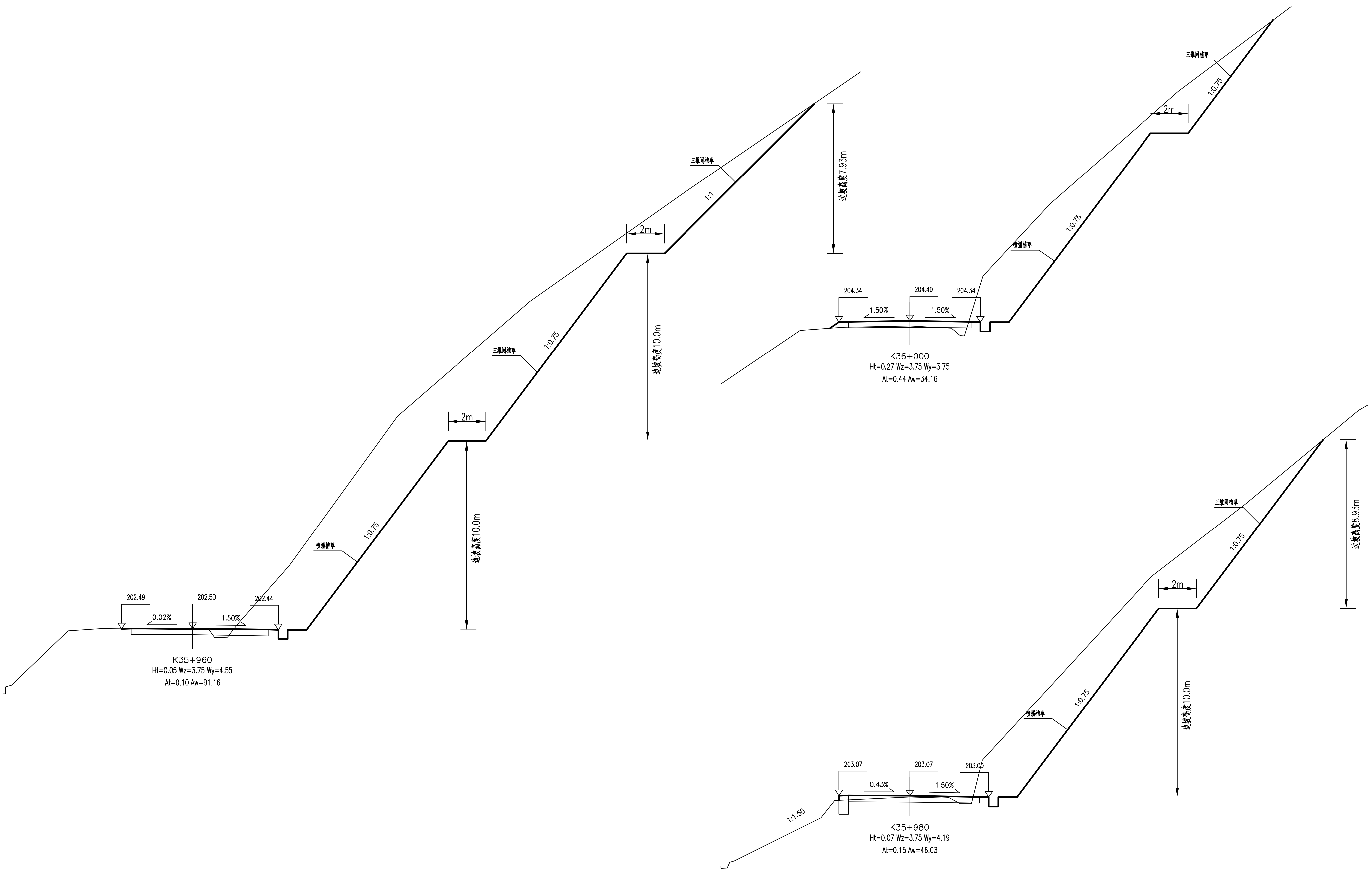

广东泛珠勘察设计有限公司	县道X347线新丰县仓前至下河洞 （沙田路口至长春段）公路改造工程	边坡设计图（二）	设计	王韬	复核	陈保伟	审核	吴清芳	图号	S3-15-2

旧路面病害及路面处理工程数量表

县道X347线新丰县仓前至下河洞（沙田路口至长春段）公路改造工程 第 1 页 共 4 页

序号	起讫桩号或中心桩号	水泥混凝土面层接缝类病害				水泥混凝土面层表层类病害							程度	长度（m）	位置（左、中、右）	平均宽度（m）	路面病害处理方式	凿除18cm厚旧路面	重铺18cmC35砼路面板	灌缝	备 注
		错台	接缝碎裂	角隅断裂	唧泥和板底脱空	破碎	露骨	纵裂	横裂	纵横裂	纹裂、网裂和起皮	坑洞						面积	面积	长度	
																		m^2	m^2	m	
1	**一、现状路面板分为2部分，宽度分别为左板2.8m、右板2.8m。**																				
2	K34+035 ~ K34+040			√									严重	5.0	右板	2.8	换板	14.0	14.0		
3	K34+045 ~ K34+050								√				严重	5.0	左右板	5.6	换板	28.0	28.0		
4	K34+050 ~ K34+060							√					严重	10.0	右板	2.8	换板	28.0	28.0		
5	K34+060 ~ K34+070							√					轻微	10.0	右板	——	灌缝			10.0	
6	K34+075 ~ K34+125					√	√						严重	50.0	右板	2.8	换板	140.0	140.0		
7	K34+100 ~ K34+105							√					轻微	5.0	左板	——	灌缝			5.0	
8	K34+135 ~ K34+140					√							严重	5.0	右板	2.8	换板	14.0	14.0		
9	K34+160 ~ K34+175								√				严重	15.0	左右板	5.6	换板	84.0	84.0		
10	K34+180 ~ K34+190					√							严重	10.0	左右板	5.6	换板	56.0	56.0		
11	K34+200 ~ K34+205									√			严重	5.0	右板	2.8	调坡后重铺路面处理				
12	K34+208 ~ K34+212			√									轻微	4.0	左板	——					
13	K34+215 ~ K34+215								√				中等	2.8	左板	——					
14	K34+220 ~ K34+225									√			严重	5.0	右板	2.8					
15	K34+230 ~ K34+240					√							严重	10.0	左右板	5.6					
16	K34+250 ~ K34+270		√										轻微	20.0	中缝	——	灌缝			20.0	
17	K34+265 ~ K34+275									√			严重	10.0	右板	2.8	换板	28.0	28.0		
18	K34+285 ~ K34+290					√							严重	5.0	左板	2.8	换板	14.0	14.0		
19	K34+300 ~ K34+305							√					中等	2.8	右板	——	灌缝			2.8	
20	K34+360 ~ K34+365					√							严重	5.0	右板	2.8	换板	14.0	14.0		
21	K34+363 ~ K34+370						√						轻微	7.0	左板						
22	K34+385 ~ K34+395			√									轻微	10.0	左板	——	灌缝			10.0	
23	K34+417 ~ K34+427					√							严重	10.0	右板	2.8	换板	28.0	28.0		
24	K34+470 ~ K34+472			√									轻微	2.0	左板	——	灌缝			2.0	
25	小计																	448.0	448.0	49.8	

编制： 复核： 图号：S3-16

旧路面病害及路面处理工程数量表

县道X347线新丰县仓前至下河洞（沙田路口至长春段）公路改造工程

序号	起讫桩号或中心桩号	水泥混凝土面层接缝类病害				水泥混凝土面层表层类病害							程度	长度（m）	位置（左、中、右）	平均宽度（m）	路面病害处理方式	凿除18cm厚旧路面	重铺18cmC35砼路面板	灌缝	备 注
		错台	接缝碎裂	角隅断裂	唧泥和板底脱空	破碎	露骨	纵裂	横裂	纵横裂	纹裂、网裂和起皮	坑洞						面积	面积	长度	
																		m^2	m^2	m	
1	K34+480 ~ K34+482			√									轻微	2.0	左板	——	灌缝			2.0	
2	K34+485 ~ K34+515		√										轻微	30.0	中缝	——	灌缝			30.0	
3	K34+530 ~ K34+540			√									严重	10.0	左板	2.8	调坡后重铺路面处理				
4	K34+626 ~ K34+626								√				轻微	2.8	中缝	——	灌缝			2.8	
5	K34+652 ~ K34+657					√							严重	5.0	左右板	5.6	换板	28.0	28.0		
6	K34+670 ~ K34+690		√										轻微	20.0	中缝	——	灌缝			20.0	
7	K34+710 ~ K33+710								√				轻微	2.8	左板	——	灌缝			2.8	
8	K34+720 ~ K34+725			√									严重	5.0	左板	2.8	换板	14.0	14.0		
9	K34+734 ~ K34+739									√			严重	5.0	右板	2.8	换板	14.0	14.0		
10	K34+747 ~ K34+752							√					严重	5.0	右板	2.8	换板	14.0	14.0		
11	K34+794 ~ K34+794			√									轻微	3.0	左右板	——	调坡后重铺路面处理				
12	K34+930 ~ K34+935								√				严重	5.0	左右板	5.6					
13	K35+018 ~ K35+028									√			严重	10.0	右板	2.8	换板	28.0	28.0		
14	K35+045 ~ K35+055							√					严重	10.0	左板	2.8	换板	28.0	28.0		
15	K35+060 ~ K35+091												严重	31.0	左右板	5.6	换板	173.6	173.6		
16	K35+111 ~ K35+121					√							严重	10.0	左右板	5.6	换板	56.0	56.0		
17	K35+125 ~ K35+135									√			严重	10.0	左板	2.8	换板	28.0	28.0		
18	K35+195 ~ K35+195								√				中等	1.0	右板	2.8	扩缝修补	2.8	2.8		
19	K35+220 ~ K35+220								√				中等	1.0	右板	2.8	扩缝修补	2.8	2.8		
20	K35+231 ~ K35+231								√				中等	1.0	右板	2.8	扩缝修补	2.8	2.8		
21	K35+267 ~ K35+267								√				中等	1.0	右板	2.8	调坡后重铺路面处理				
22	K35+288 ~ K35+303									√			严重	15.0	左右板	5.6					
23	K35+320 ~ K35+320			√									轻微	3.0	左板	——					
24	小计																	392.0	392.0	57.6	

编制：

复核：

图号：S3-16

旧路面病害及路面处理工程数量表

县道X347线新丰县仓前至下河洞（沙田路口至长春段）公路改造工程　　　　第 3 页 共 4 页

序号	起讫桩号 或 中心桩号	水泥混凝土面层接缝类病害				水泥混凝土面层表层类病害							程度	长度（m）	位置（左、中、右）	平均宽度（m）	路面病害处理方式	凿除18cm厚旧路面	重铺18cmC35砼路面板	灌缝	备 注
		错台	接缝碎裂	角隅断裂	唧泥和板底脱空	破碎	露骨	纵裂	横裂	纵横裂	纹裂、网裂和起皮	坑洞						面积	面积	长度	
																		m^2	m^2	m	
1	K35+398 ~ K35+398			√									轻微	2.0	右板	——	调坡后重铺路面处理				
2	K35+338 ~ K35+350					√							严重	12.0	左板	2.8					
3	K35+338 ~ K35+343									√			严重	5.0	右板	2.8					
4	K35+432 ~ K35+432								√				轻微	2.8	右板	——					
5	K35+467 ~ K35+472									√			严重	5.0	右板	2.8					
6	K35+522 ~ K35+532					√							严重	10.0	右板	2.8	换板	28.0	28.0		
7	K35+542 ~ K35+542								√				中等	1.0	左板	2.8	扩缝修补	2.8	2.8		
8	K35+571 ~ K35+571			√									轻微	2.0	右板	——	灌缝			2.0	
9	K35+628 ~ K35+628								√				中等	1.0	左板	2.8	扩缝修补	2.8	2.8		
10	K35+680 ~ K35+705					√							严重	25.0	左右板	5.6	换板	140.0	140.0		
11	K35+740 ~ K35+740								√				中等	1.0	左板	2.8	扩缝修补	2.8	2.8		
12	K35+780 ~ K35+780			√									轻微	2.0	右板	——	灌缝			2.0	
13	K35+833 ~ K35+843					√							严重	10.0	左右板	5.6	调坡后重铺路面处理				
14	K35+842 ~ K35+852			√									严重	10.0	右板	2.8					
15	K35+865 K35+865								√				中等	1.0	右板	2.8					
16	K35+893 ~ K35+903					√			√				严重	10.0	左右板	5.6	换板	56.0	56.0		
17	K35+926 ~ K35+940					√							严重	14.0	左右板	5.6	换板	78.4	78.4		
18	K35+952 ~ K35+957									√			严重	5.0	左板	2.8	换板	14.0	14.0		
19	K35+960 ~ K35+965								√				严重	5.0	左右板	5.6	换板	28.0	28.0		
20	K35+975 ~ K35+990					√							严重	15.0	左右板	5.6	换板	84.0	84.0		
21	K36+033 ~ K36+038									√			严重	5.0	右板	2.8	调坡后重铺路面处理				
22	K36+038 ~ K36+048					√							严重	10.0	左右板	5.6					
23	K36+053 ~ K36+058								√				严重	5.0	右板	2.8					
24	小计																	436.8	436.8	4.0	

编制：　　　　复核：　　　　图号：S3-16

旧路面病害及路面处理工程数量表

县道X347线新丰县仓前至下河洞（沙田路口至长春段）公路改造工程

序号	起讫桩号 或 中心桩号	水泥混凝土面层接缝类病害				水泥混凝土面层表层类病害							程度	长度（m）	位置（左、中、右）	平均宽度（m）	路面病害处理方式	凿除18cm厚旧路面	重铺18cmC35砼路面板	灌缝	备 注
		错台	接缝碎裂	角隅断裂	唧泥和板底脱空	破碎	露骨	纵裂	横裂	纵横裂	纹裂、网裂和起皮	坑洞						面积	面积	长度	
																		m^2	m^2	m	
1	K36+149 ~ K36+149								√				中等	1.0	右板	2.8	调坡后重铺路面处理				
2	K36+192 ~ K36+192								√				中等	1.0	右板	2.8					
3	K36+196 ~ K36+196								√				中等	1.0	右板	2.8					
4	K36+220 ~ K36+220								√				中等	1.0	左右板	5.6	扩缝修补	5.6	5.6		
5	K36+345 ~ K36+345								√				轻微	2.8	右板	——	调坡后重铺路面处理				
6	K36+372 ~ K36+377					√							严重	5.0	右板	2.8					
7	K36+528 ~ K36+533									√			严重	5.0	左板	2.8					
8	K36+588 ~ K36+602									√			严重	14.0	左板	2.8	换板	39.2	39.2		
9	K36+593 ~ K36+598									√			严重	5.0	右板	2.8	换板	14.0	14.0		
10	K36+742 ~ K36+747									√			严重	5.0	左板	2.8	换板	14.0	14.0		
11	K36+978 ~ K36+978								√				中等	1.0	左右板	5.6	扩缝修补	5.6	5.6		
12	K37+020 ~ K37+020			√									轻微	2.8	左板	——	灌缝			2.8	
13	K37+057 ~ K37+057								√				中等	1.0	左右板	5.6	扩缝修补	5.6	5.6		
14	K37+085 ~ K37+085								√				中等	1.0	左板	2.8	扩缝修补	2.8	2.8		
15	K37+187 ~ K37+207					√							严重	20.0	左右板	5.6	换板	112.0	112.0		
16	K37+220 ~ K37+220								√				中等	1.0	右板	2.8	扩缝修补	2.8	2.8		
17	K37+268 ~ K37+268								√				中等	1.0	左板	2.8	扩缝修补	2.8	2.8		
18	K37+272 ~ K37+297					√							严重	25.0	右板	2.8	换板	70.0	70.0		
19	K37+292 ~ K37+297					√							严重	5.0	左板	2.8	换板	14.0	14.0		
20	预留量												严重	90.0		5.5	换板	495.0	495.0	50.0	
21																					
22											因勘察设计调查时间与实际施工时间存在一定的时间间隔，考虑到此段时间内可能增加的路面破损数量，因此增加路面维修预留量。										
23																					
24	小计																	783.4	783.4	52.8	
25	合计																	2060.2	2060.2	164.2	

编制：王韬　　复核：陈保伟　　图号：S3-16

旧路面处理工程数量表（加宽路段）

县道X347线新丰县仓前至下河洞（沙田路口至长春段）公路改造工程

起 讫 桩 号	旧路面处理位置	长 度 (米)	平均宽度	水泥混凝土面层（C35砼）		10cm石屑垫层	开挖路基土	压实路基土	植筋		凿除路侧10cm砼地坪	异形板钢筋网HPB400	备 注
				厚 度	数 量	数 量	体积	数 量	Φ14	根数	数 量	Φ12	
				（厘米）	（平方米）	（平方米）	（立方米）	（平方米）	（kg）	（根）	（平方米）	（kg）	
K34+020 ~ K34+148	左侧加宽	128.0	1.2	18	148.2	186.6	52.3	186.6	66.43	183		134.76	注：1、本表格已包括平曲线弯道路面加宽数量。 2、凿除地坪砼厚度暂定为10cm。 3、加宽位置压实度≥95%，且路基压实处理后路床顶面综合回弹模量值不低于40MPa。 4、加筋异形板位置详见《旧路面加宽工程平面图》
K34+110 ~ K34+190	右侧加宽	80.0	0.9	18	75.8	99.8	27.9	99.8	41.75	115		55.82	
K34+240 ~ K34+323	左侧加宽	83.0	0.9	18	77.7	102.6	28.7	102.6	43.20	119		69.12	
K34+314 ~ K34+520	右侧加宽	206.0	1.2	18	245.9	307.7	86.1	307.7	107.09	295			
K34+620 ~ K34+640	左侧加宽	20.0	0.7	18	13.8	19.8	5.5	19.8	10.53	29			
K34+674 ~ K34+698	左侧加宽	24.0	0.6	18	13.5	20.7	5.8	20.7	12.71	35	13.5	23.37	
K34+704 ~ K34+740	左侧加宽	36.0	1.1	18	40.2	51.0	14.3	51.0	18.88	52	40.2		
K34+717 ~ K34+740	右侧加宽	23.0	0.7	18	15.2	22.1	6.2	22.1	11.98	33		23.37	
K34+820 ~ K34+890	右侧加宽	70.0	1.7	18	117.9	138.9	38.9	138.9	36.66	101		86.28	
K34+964 ~ K35+137	右侧加宽	173.0	1.2	18	215.4	267.3	74.8	267.3	90.02	248		203.26	
K35+120 ~ K35+229	左侧加宽	109.0	0.6	18	64.3	97.0	27.2	97.0	56.63	156		131.03	
K35+194 ~ K35+230	右侧加宽	36.0	0.4	18	15.3	26.1	7.3	26.1	18.88	52		190.21	
K35+500 ~ K35+631	左侧加宽	131.0	1.4	18	186.0	225.3	63.1	225.3	68.24	188	56		
K35+645 ~ K35+683	左侧加宽	38.0	1.0	18	38.3	49.7	13.9	49.7	19.97	55		43.76	
K35+671 ~ K35+820	右侧加宽	149.0	1.8	18	262.6	307.3	86.0	307.3	77.32	213	40	53.58	
K35+880 ~ K36+020	右侧加宽	140.0	2.0	18	274.8	316.8	88.7	316.8	72.96	201			
K36+080 ~ K36+140	左侧加宽	60.0	0.6	18	34.2	52.2	14.6	52.2	31.22	86			
K36+097 ~ K36+140	右侧加宽	43.0	0.7	18	31.6	44.5	12.5	44.5	22.51	62		46.50	
K36+200 ~ K36+220	右侧加宽	20.0	0.8	18	16.8	22.8	6.4	22.8	10.53	29		44.76	
K36+210 ~ K36+329	左侧加宽	119.0	0.9	18	103.2	138.9	38.9	138.9	62.07	171		53.46	
K36+235 ~ K36+276	右侧加宽	41.0	0.4	18	17.1	29.4	8.2	29.4	21.42	59		35.31	
K36+310 ~ K36+340	右侧加宽	30.0	0.6	18	18.2	27.2	7.6	27.2	15.61	43		27.35	
小计		1759.0			2025.8	2553.5	715.0	2553.5	916.6	2525.0	149.7	1221.9	

编制：王超　　　　复核：陈华伟　　　　图号：S3-17-1

旧路面处理工程数量表（加宽路段）

起 讫 桩 号	旧路面处理位置	长 度	平均宽度	水泥混凝土面层（C35砼）		10cm石屑垫层	开挖路基土	压实路基土	植筋		凿除路侧10cm砼地坪	异形板钢筋网HPB400	备 注
				厚 度	数 量	数 量	体积	数 量	⌀14	根数	数 量	⌀12	
		（米）		（厘米）	（平方米）	（平方米）	（立方米）	（平方米）	（kg）	（根）	（平方米）	（kg）	
K36+380 ~ K36+500	左侧加宽	120.0	0.2	18	18.2	54.2	15.2	54.2	62.44	172			注：1、本表格已包括平曲线弯道路面加宽数量。 2、凿除地坪砼厚度暂定为10cm。 3、加宽位置压实度≥95%，且路基压实处理后路床顶面综合回弹模量值不低于40MPa。 4、加筋异形板位置详见《旧路面加宽工程平面图》
K36+560 ~ K36+600	左侧加宽	40.0	1.9	18	77.1	89.1	25.0	89.1	21.05	58			
K36+640 ~ K36+657	左侧加宽	17.0	1.1	18	17.9	23.0	6.4	23.0	9.08	25		69.12	
K36+650 ~ K36+760	右侧加宽	110.0	1.8	18	196.0	229.0	64.1	229.0	57.35	158		0.00	
K36+800 ~ K36+880	左侧加宽	80.0	1.2	18	94.5	118.5	33.2	118.5	41.75	115			
K36+865 ~ K36+880	右侧加宽	15.0	0.8	18	12.3	16.8	4.7	16.8	7.99	22		23.37	
K36+940 ~ K37+034	左侧加宽	94.0	1.4	18	128.9	157.1	44.0	157.1	49.01	135		0.00	
K37+022 ~ K37+120	右侧加宽	98.0	1.8	18	179.7	209.1	58.5	209.1	51.18	141		23.37	
K37+180 ~ K37+220	左侧加宽	40.0	1.6	18	63.4	75.4	21.1	75.4	21.05	58		86.28	
K37+210 ~ K37+314	右侧加宽	104.0	2.5	18	261.3	292.5	81.9	292.5	54.09	149		203.26	
小计		718.0			1049.3	1264.7	354.1	1264.7	375.0	1033.0	0.0	405.4	
合计		2477.0			3075.2	3818.3	1069.1	3818.3	1291.6	3558.0	149.7	1627.3	

编制： 复核：

图号：S3-17-1

旧路面处理工程数量表（调坡路段）

县道X347线新丰县仓前至下河洞（沙田路口至长春段）公路改造工程 第 1 页 共 1 页

起 讫 桩 号	调坡方式	旧路面处理位置	长 度	标准宽度	平均宽度（含路面加宽）	水泥混凝土面层（C35砼）		10cm石屑垫层	压实路基土	胀缝				角隅钢筋	横向缩缝	纵向施工缝	挖除18cm厚旧路面	备 注
						厚 度	数 量	数 量	数 量	胀缝个数	Φ12（kg）	Φ12（kg）	φ28（kg）	Φ12（kg）	φ28（kg）	Φ14（kg）	数 量	
			（米）			（厘米）	（平方米）	（平方米）	（平方米）								（平方米）	
K34+190 ~ K34+240	加高	满铺	50.0	6.5	9.6	18	481.3	511.3	511.3							51	55	注： 1、调坡加高中挖除旧路面为调坡段前后接顺使用。 2、调坡位置路基压实度≥95%，且路基压实处理后路床顶面综合回弹模量值不低于40MPa。
K34+520 ~ K34+620	加高	满铺	100.0	6.5	6.7	18	673.0	733.0	733.0	1	80.2	124.25	42.50	36	255	106	55	
K34+740 ~ K34+820	加高	满铺	80.0	6.5	7.7	18	617.0	665.0	665.0							85	55	
K34+890 ~ K34+960	降低	满铺	70.0	6.5	7.1	18	499.6	541.6	541.6							72	391.34	
K35+230 ~ K35+300	加高	满铺	70.0	6.5	6.9	18	484.4	526.4	526.4							72	55	
K35+300 ~ K35+500	降低	满铺	200.0	6.5	7.4	18	1472.2	1592.2	1592.2	1	80.2	124.25	42.50	36	255	212	1096.7	
K35+820 ~ K35+880	降低	满铺	60.0	6.5	7.3	18	438.6	474.6	474.6							64	391.34	
K36+020 ~ K36+080	降低	满铺	60.0	6.5	6.5	18	390.0	426.0	426.0							64	331.84	
K36+140 ~ K36+200	加高	满铺	60.0	6.5	6.5	18	391.9	427.9	427.9							64	55	
K36+340 ~ K36+380	加高	满铺	40.0	6.5	6.5	18	260.0	284.0	284.0							42	55	
K36+500 ~ K36+560	加高	满铺	60.0	6.5	6.8	18	408.2	444.2	444.2							64	55	
K36+600 ~ K36+640	加高	满铺	40.0	6.5	7.0	18	279.4	303.4	303.4							42	55	
K36+760 ~ K36+800	加高	满铺	40.0	6.5	6.8	18	273.0	297.0	297.0							42	55	
K36+880 ~ K36+940	加高	满铺	60.0	6.5	7.1	18	426.1	462.1	462.1							64	55	
K37+120 ~ K37+180	加高	满铺	60.0	6.5	6.6	18	393.7	429.7	429.7							64	55	
合计			1050.0				7488.3	8118.3	8118.3		160.4	248.5	85.0	71.0	510.0	1105.3	2816.2	

编制：王超 复核：陈华伟 图号：S3-17-2

裂缝修补结构图（一）

（适用于轻微裂缝处理路段）

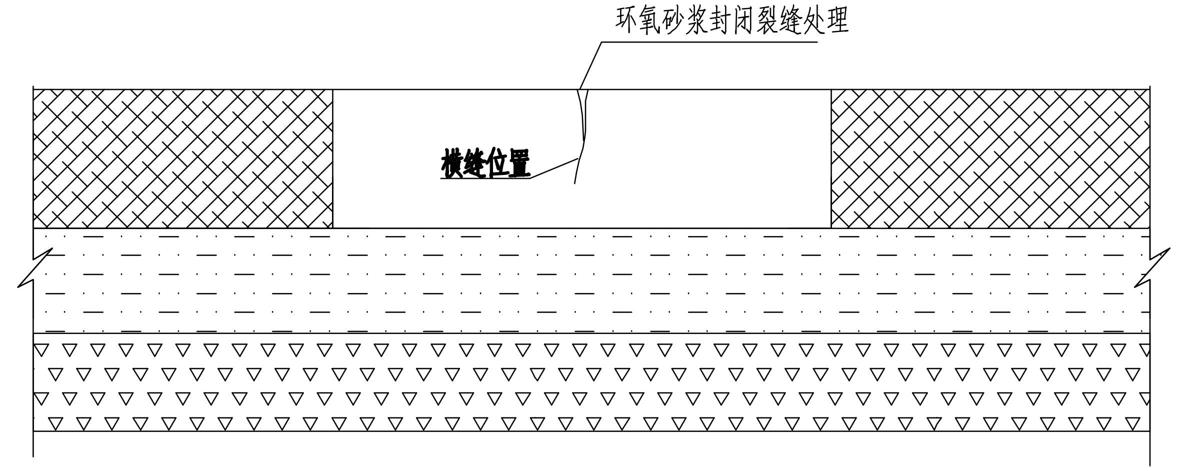

裂缝处治平面图

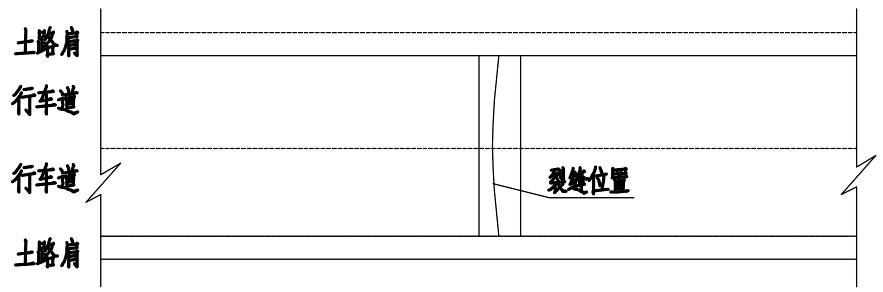

裂缝修补结构图（二）

（适用于中等裂缝且基层未损坏路段）

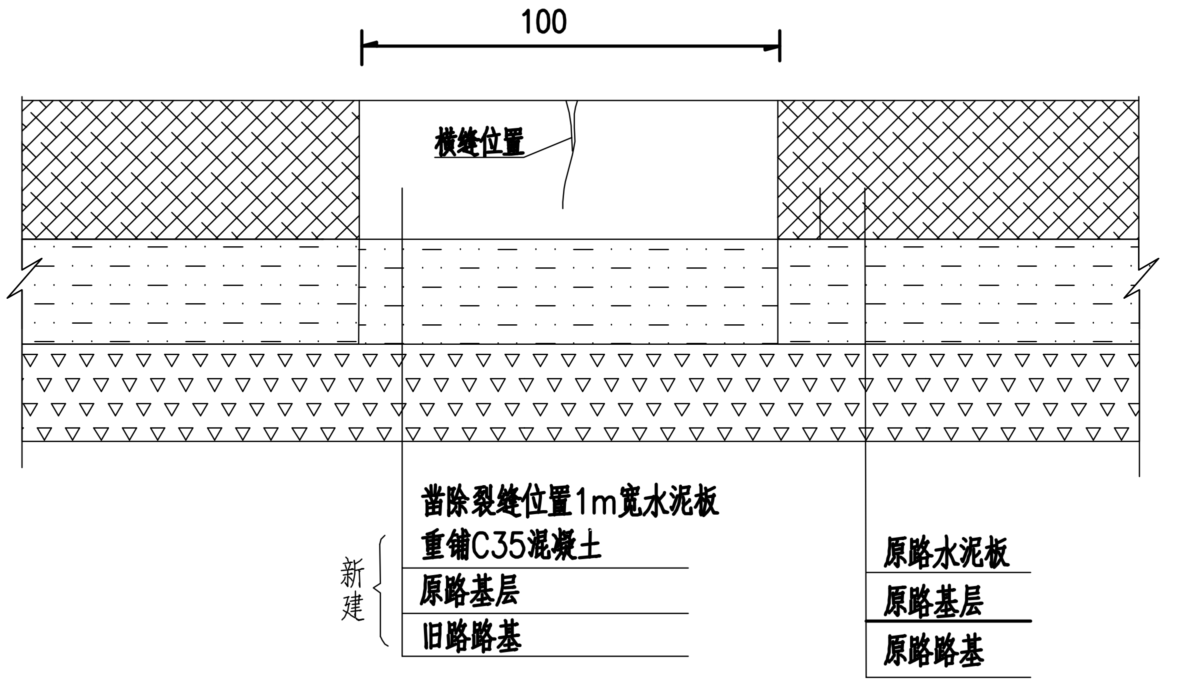

维修路面结构图

（适用于旧路面板裂缝严重或破碎路段）

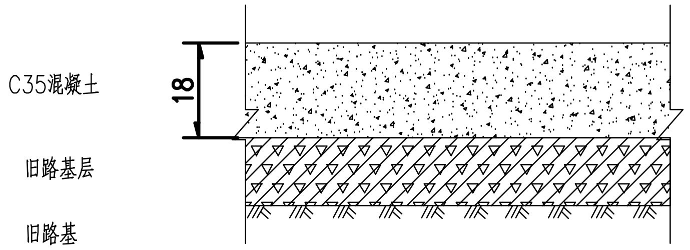

注：

1.本图尺寸以厘米为单位。

2.小于5mm的轻微裂缝，采用裂缝修补结构图（一）处理。

3.单条中等以上横向裂缝（缝宽大于5mm）路段的裂缝采用裂缝修补结构图（二）处治。

4.多条中等以上横向裂缝路段或路面板破损严重的水泥板应采用换板处理。

5.病害严重的水泥板开挖后如路面基层破损严重或出现软弱路基情况，应及时通知设计单位到现场进行处理。

广东泛珠勘察设计有限公司	县道X347线新丰县仓前至下河洞 （沙田路口至长春段）公路改造工程	旧路面处理设计图	设计	王韬	复核	陈保伟	审核	吴清芳	图号	S3-18

K34+020~K34+370		
第　1　页	共　12　页	

图例:

▨ 加宽部分

▩ 加宽钢筋砼板部分

░ 调坡部分

广东泛珠勘察设计有限公司	县道X347线新丰县仓前至下河洞 (沙田路口至长春段)公路改造工程	旧路面处理平面布置图	设计	王韬	复核	陈保伟	审核	吴沛芳	图号	S3-19

K34+370~K34+720	
第 2 页	共 12 页

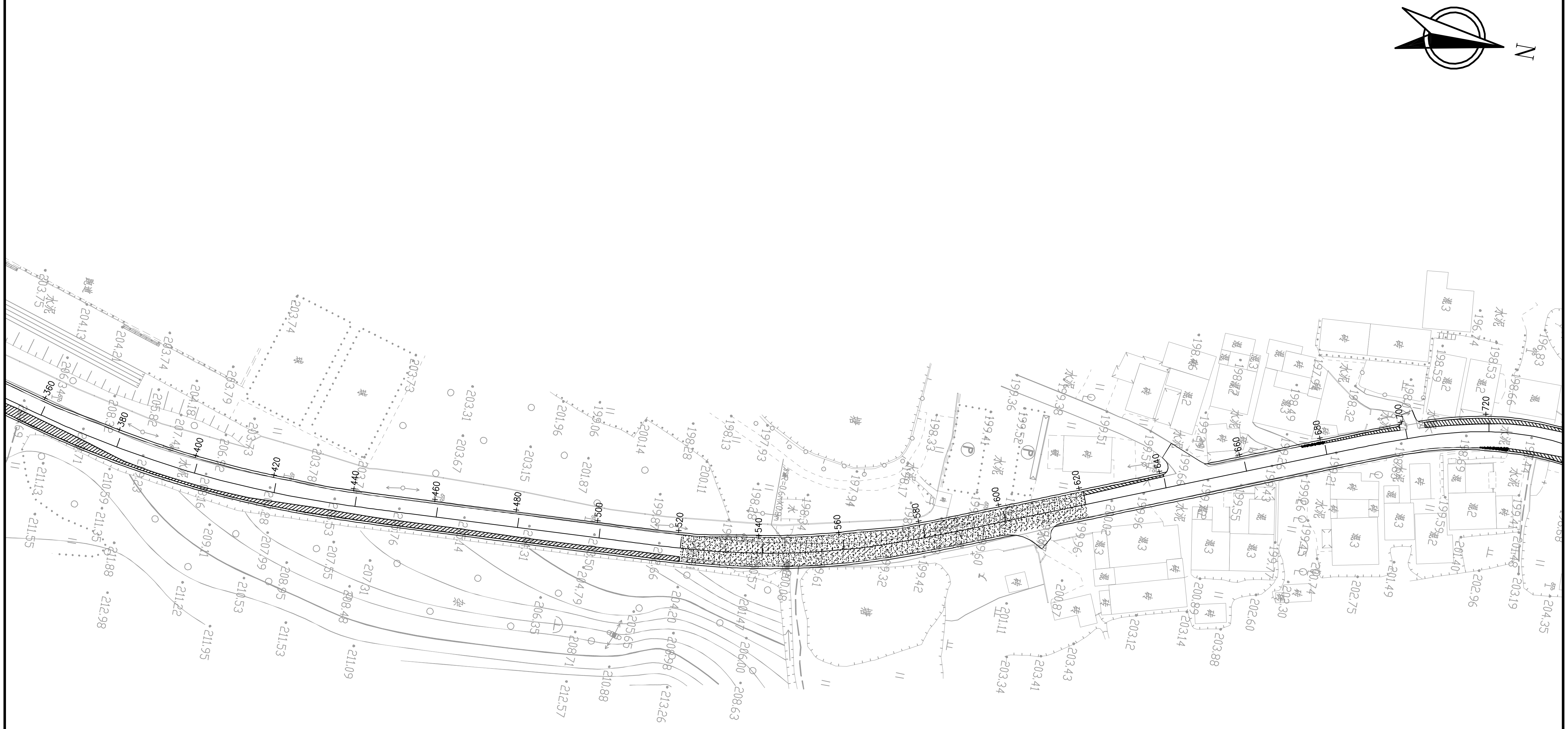

图例:

▨ 加宽部分

▦ 加宽钢筋砼板部分

░ 调坡部分

广东泛珠勘察设计有限公司	县道X347线新丰县仓前至下河洞 （沙田路口至长春段）公路改造工程	旧路面处理平面布置图	设计	王韬	复核	陈华伟	审核	吴清芳	图号 S3-19

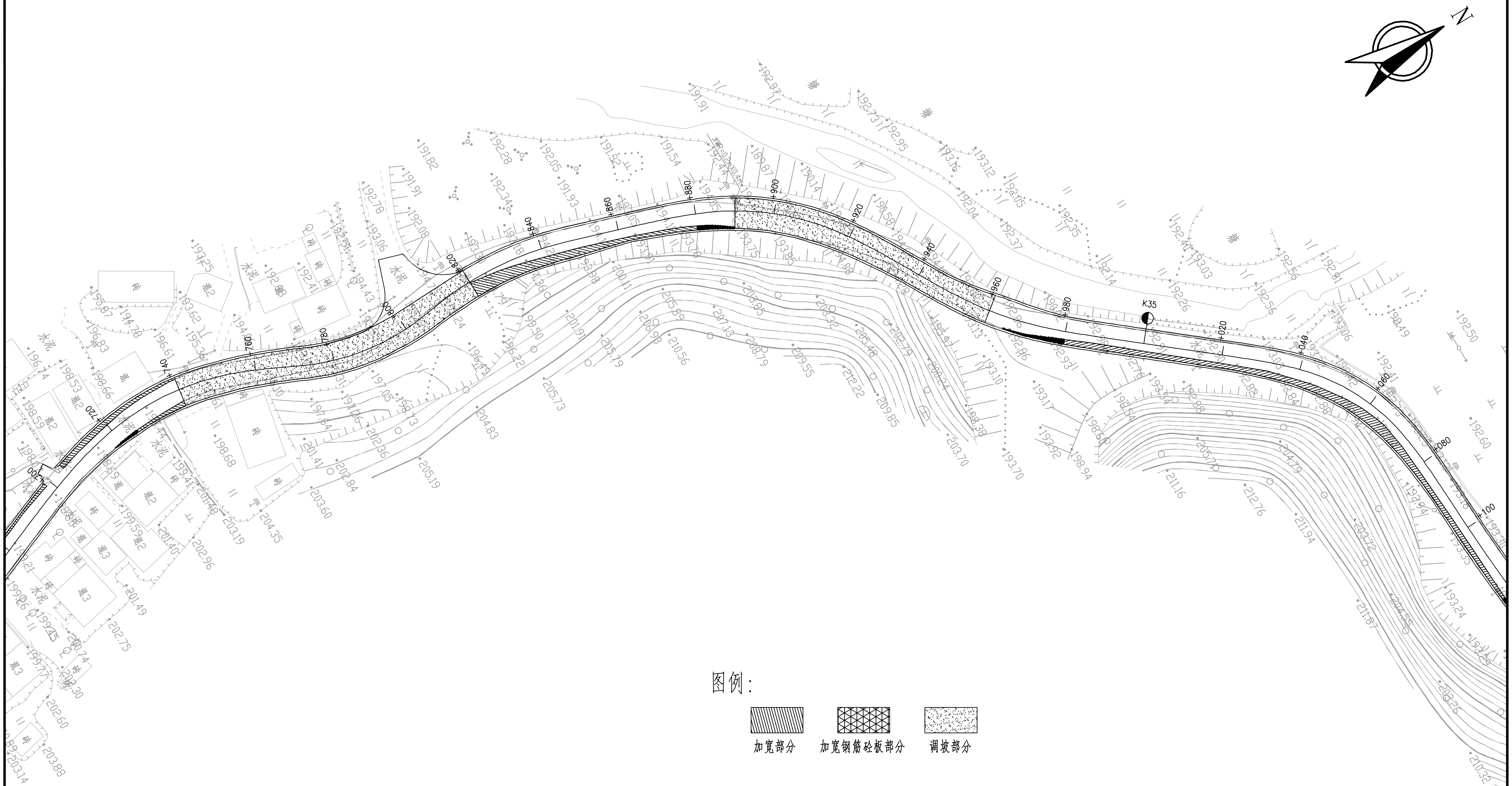

图例:

▨ 加宽部分

▦ 加宽钢筋砼板部分

░ 调坡部分

广东泛珠勘察设计有限公司	县道X347线新丰县仓前至下河洞 (沙田路口至长春段)公路改造工程	旧路面处理平面布置图	设计		复核		审核		图号	S3-19

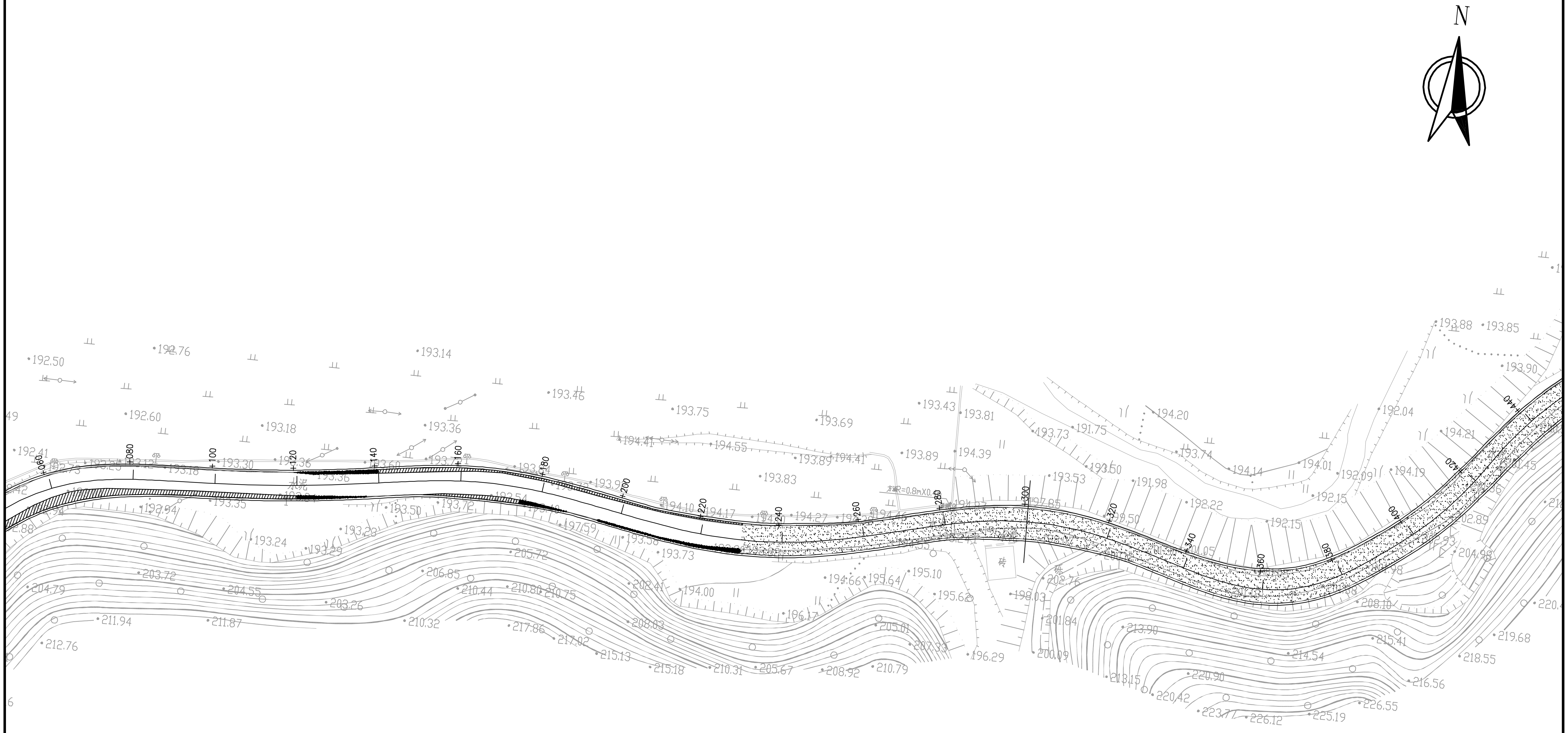

图例:

▨ 加宽部分

▩ 加宽钢筋砼板部分

░ 调坡部分

广东泛珠勘察设计有限公司

县道X347线新丰县仓前至下河洞
（沙田路口至长春段）公路改造工程

旧路面处理平面布置图

设计 王韬
复核 陈华伟
审核 吴清芳
图号 S3-19

图例:

▨ 加宽部分

▩ 加宽钢筋砼板部分

░ 调坡部分

广东泛珠勘察设计有限公司	县道X347线新丰县仓前至下河洞 (沙田路口至长春段)公路改造工程	旧路面处理平面布置图	设计		复核		审核		图号	S3-19

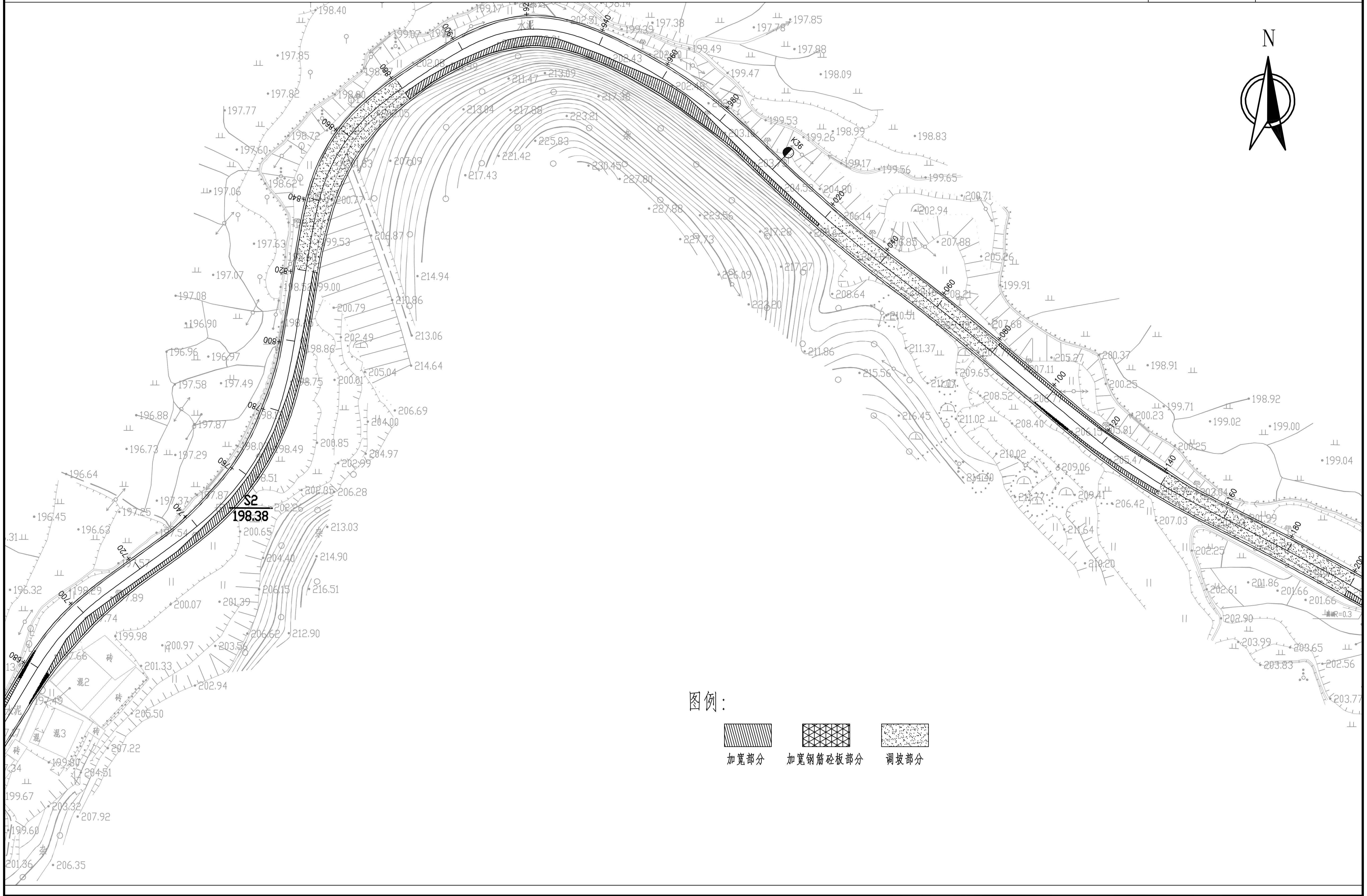

图例:

▨ 加宽部分

▦ 加宽钢筋砼板部分

░ 调坡部分

广东泛珠勘察设计有限公司	县道X347线新丰县仓前至下河洞 (沙田路口至长春段)公路改造工程	旧路面处理平面布置图	设计		复核		审核		图号	S3-19

K36+120~K36+470	
第 7 页	共 12 页

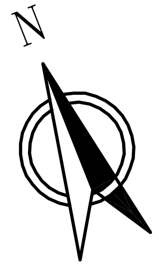

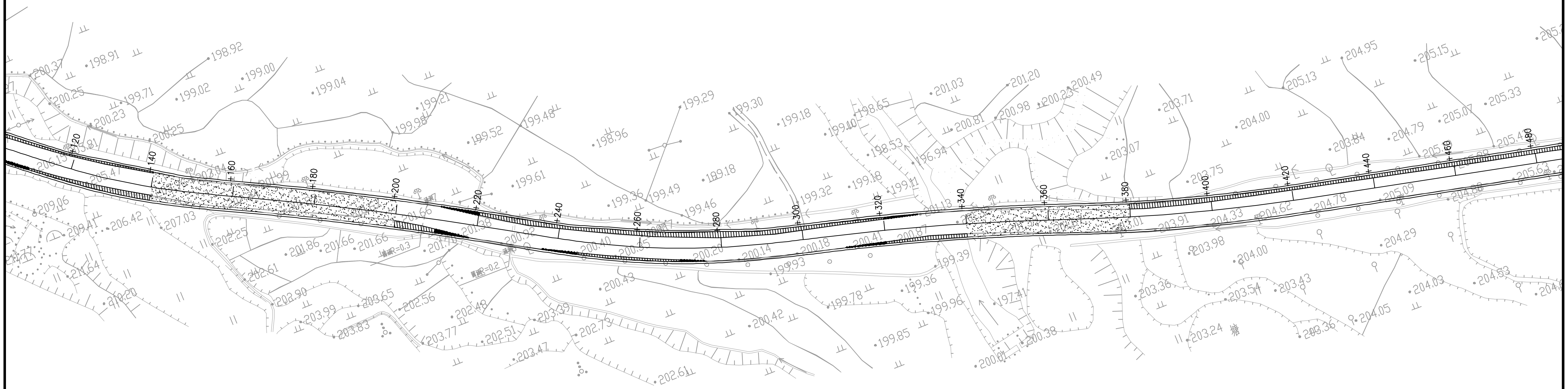

图例:

▨	▩	░
加宽部分	加宽钢筋砼板部分	调坡部分

广东泛珠勘察设计有限公司	县道X347线新丰县仓前至下河洞 （沙田路口至长春段）公路改造工程	旧路面处理平面布置图	设计	王韬	复核	陈保伟	审核	吴清芳	图号	S3-19

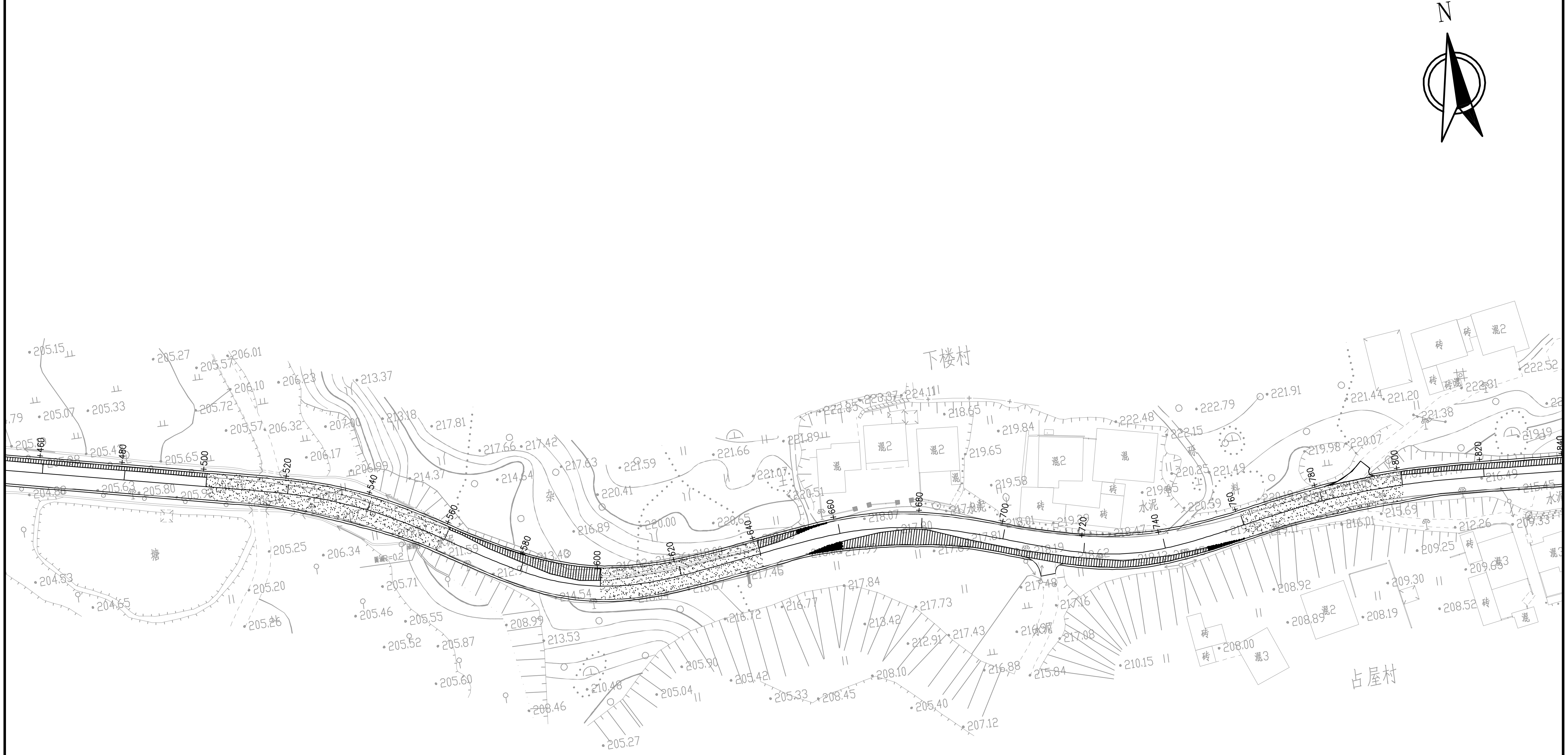

图例:

▨	▦	░
加宽部分	加宽钢筋砼板部分	调坡部分

广东泛珠勘察设计有限公司	县道X347线新丰县仓前至下河洞 （沙田路口至长春段）公路改造工程	旧路面处理平面布置图	设计	王韬	复核	陈保伟	审核	吴清芳	图号	S3-19

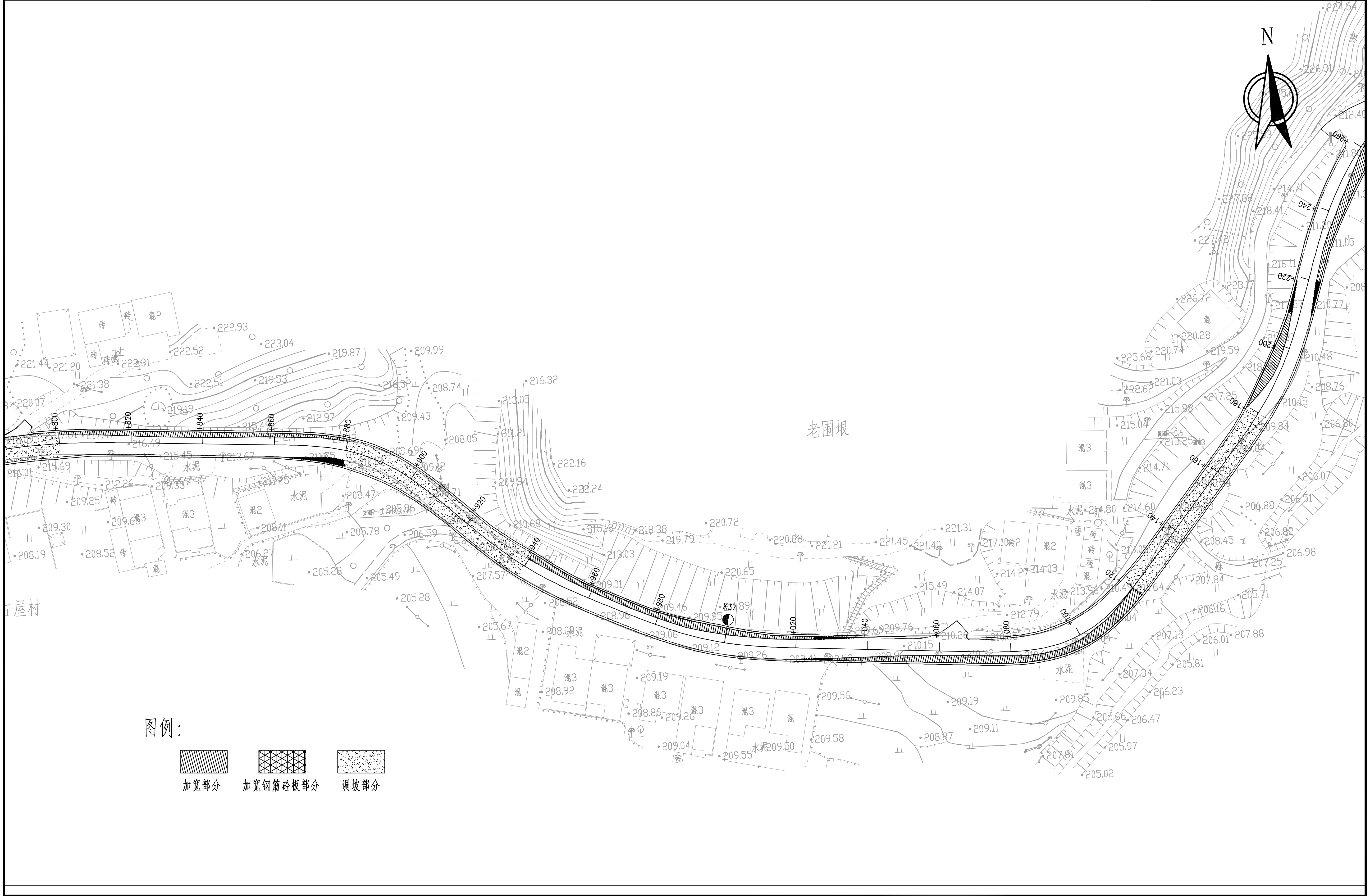

图例:

▨	▦	░
加宽部分	加宽钢筋砼板部分	调坡部分

广东泛珠勘察设计有限公司	县道X347线新丰县仓前至下河洞 (沙田路口至长春段)公路改造工程	旧路面处理平面布置图	设计	王韬	复核	陈华伟	审核	吴清芳	图号	S3-19

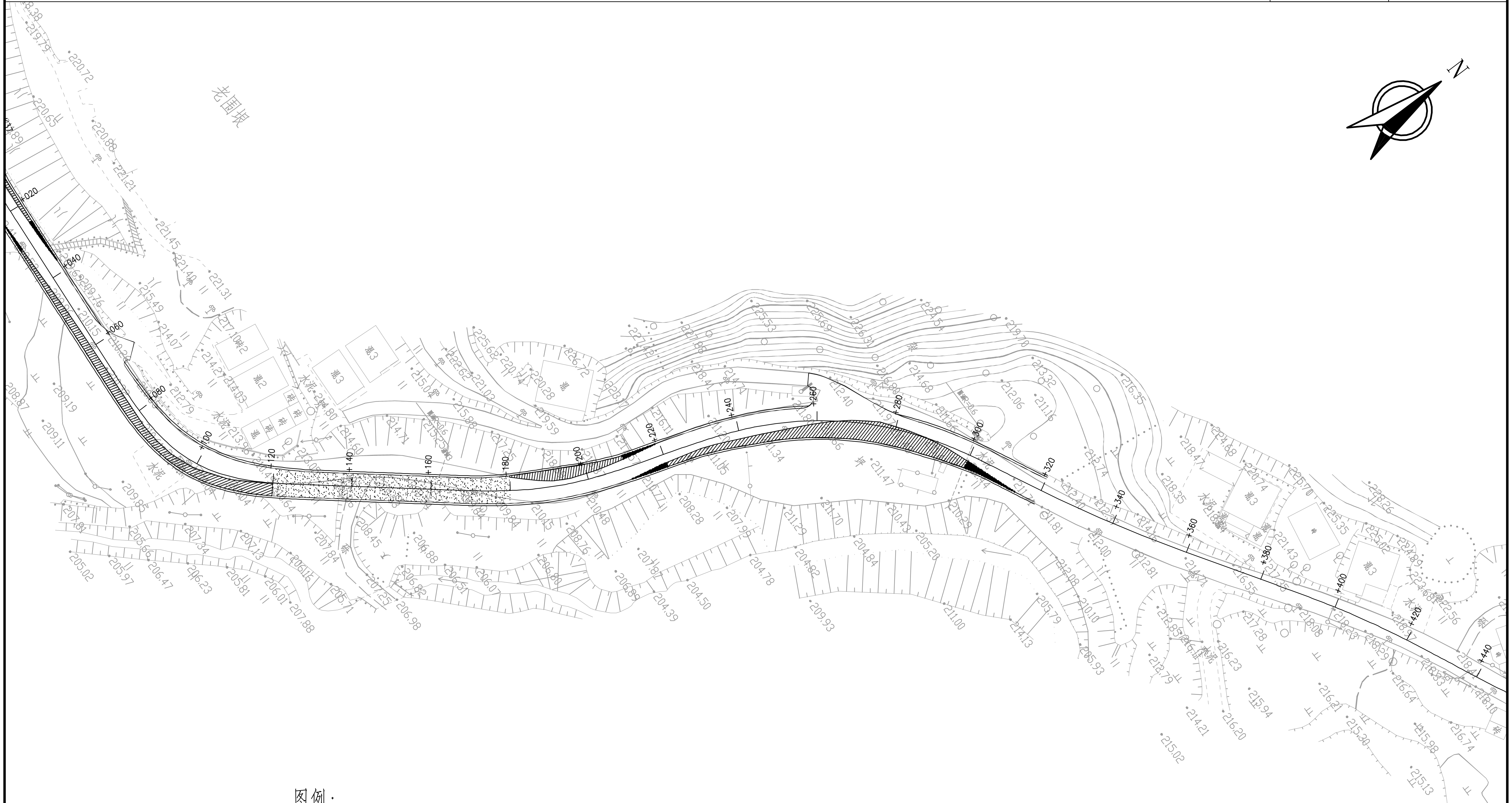

图例:

▨ 加宽部分　▦ 加宽钢筋砼板部分　░ 调坡部分

注:

1、本图尺寸均以m为单位。

2、本图比例1:500。

3、本图坐标系采用1980西安坐标系，高程采用1985国家高程基准。

广东泛珠勘察设计有限公司	县道X347线新丰县仓前至下河洞 （沙田路口至长春段）公路改造工程	旧路面处理平面布置图	设计		复核		审核		图号	S3-19

路面工程数量表（弯道加宽等其他部分）

县道X347线新丰县仓前至下河洞（沙田路口至长春段）公路改造工程

起 讫 桩 号	长 度 (米)	18cmC35水泥板	10cm石屑垫层	压实路基	C30砼建筑物前补平	0.33m厚培土路肩				备 注
		数 量 (立方米)	数 量 (立方米)	数 量 (立方米)	数 量 (立方米)	数 量 (平方米)				
K34+020 ~ K37+310	3290.0				72.00	3290.0				
弯道加宽		1400	1400.0	1400.0						
							注：公路加铺后与建筑前的高差采用C30砼补平接顺。			
合计	3290.0		1400.0		72.0	3290.0	0.0	0.0		

编制：王韬　　　　复核：陈保伟　　　　图号：S3-20

路面结构图（一）

适用于K34+019.5~ K37+310挖补路段(仅示意一侧加宽)

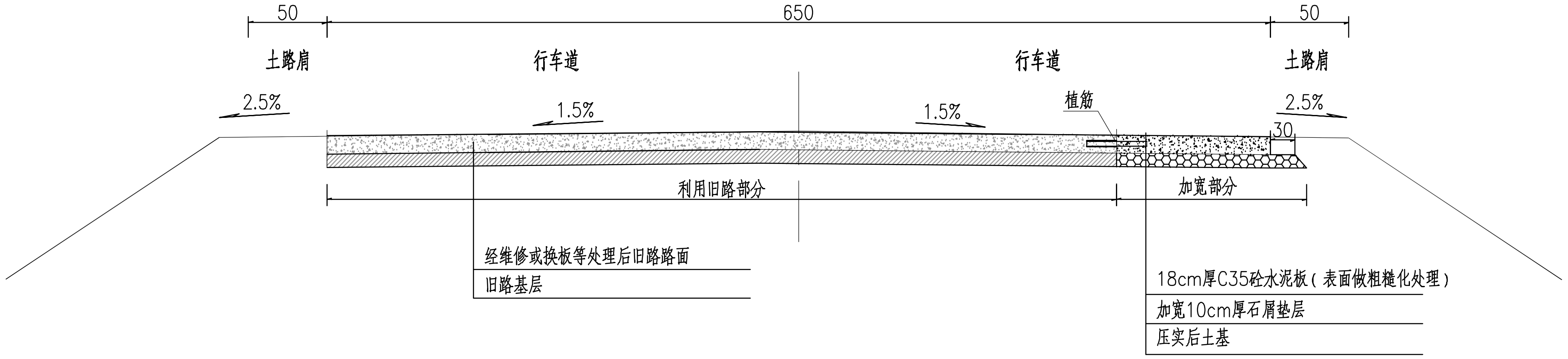

路面结构图（二）

适用于K34+019.5~ K37+310平纵调整的改造路段

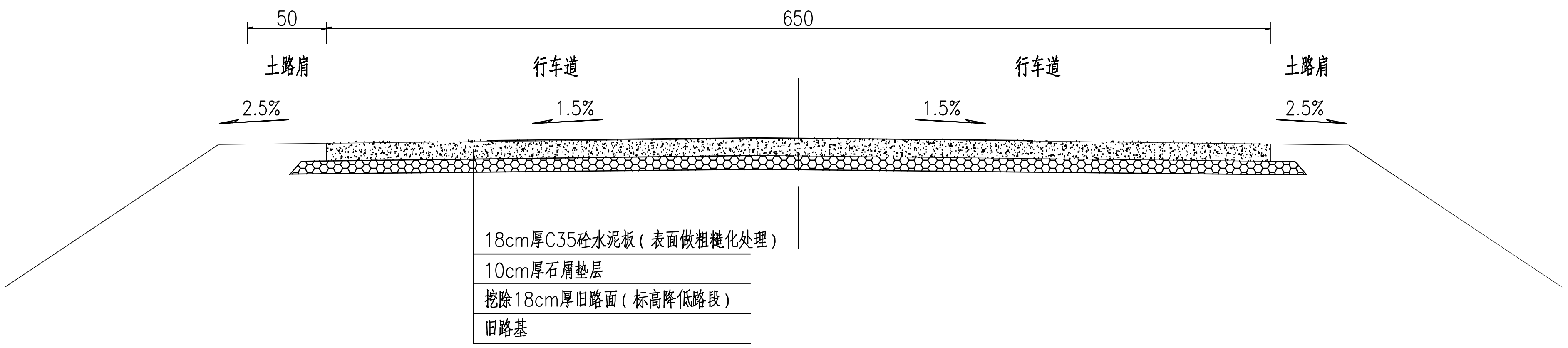

钢筋砼路面板横断面

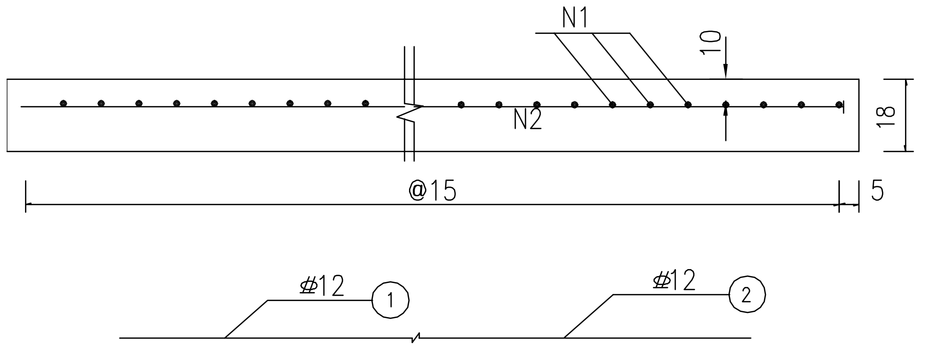

异型路面板钢筋砼平面示意图

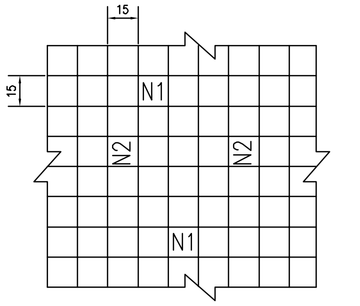

植入锚筋大样

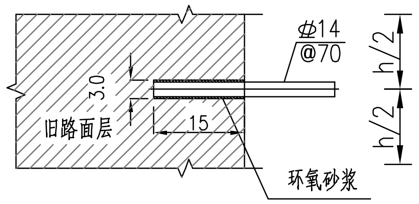

1.本图标注尺寸均以厘米为单位。

广东泛珠勘察设计有限公司	县道X347线新丰县仓前至下河洞 （沙田路口至长春段）公路改造工程	路面结构	设计	王韬	复核	陈华伟	审核	吴清芳	图号	S3-21

砼路面板设计图

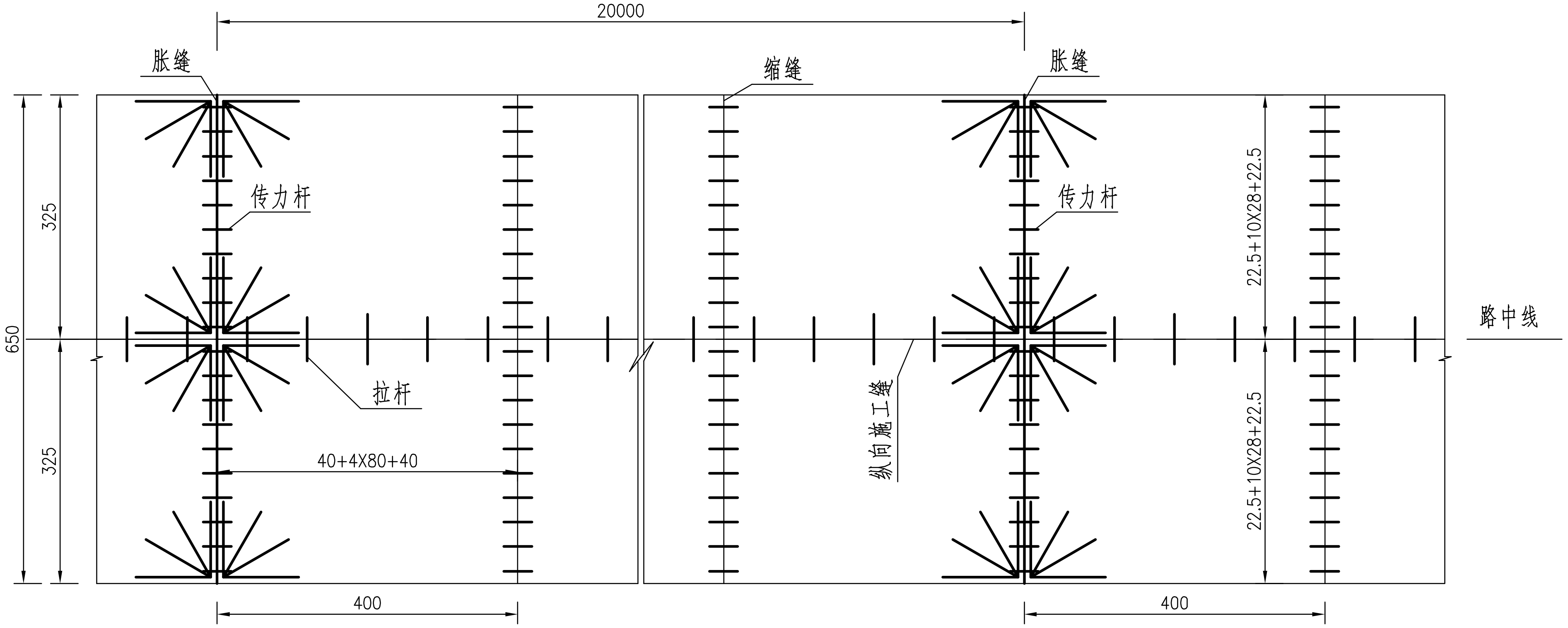

附注：

1.本图标注尺寸除钢筋直径以毫米计外,余均以厘米为单位。

2.胀缝一般设在路面板与明涵等构造物相接处或平交处,其余位置的胀缝宜尽量少设。本项目在搭板与路面板相接处设置一道胀缝,在邻近胀缝处的3条横向缩缝采用假缝传力杆型,其余缩缝采用假缝型。厚边型胀缝适用于起点、终点与旧路面相接处。

3、横向施工缝宜少设,其位置设在横向胀、缩缝处。设在胀缝处的横向施工缝,其形式同横向胀缝;设在缩缝处的横向施工缝,则采用平缝加传力杆型。

广东泛珠勘察设计有限公司	县道X347线新丰县仓前至下河洞 (沙田路口至长春段)公路改造工程	砼路面板设计图	设计		复核		审核		图号 S3-22

厚边型胀缝A (1:20)

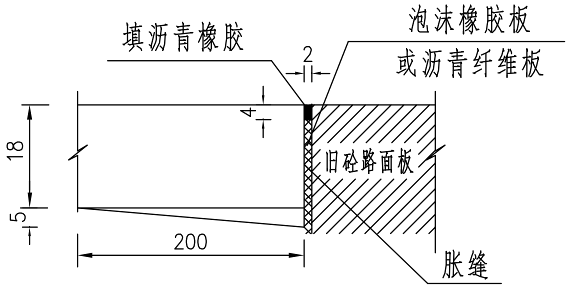

胀缝B (1:20)

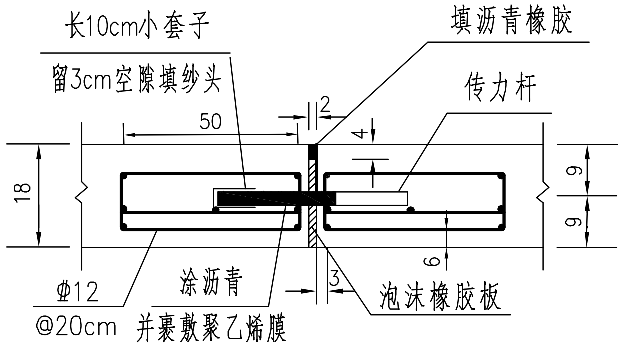

纵向缩缝 (1:20)

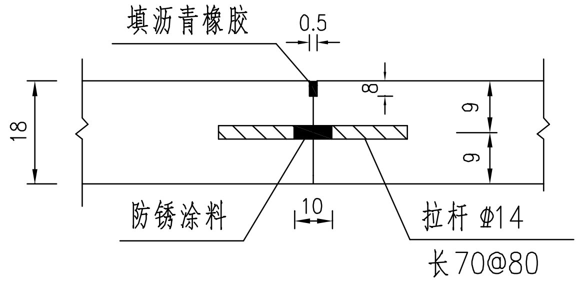

角隅钢筋大样(1:40)

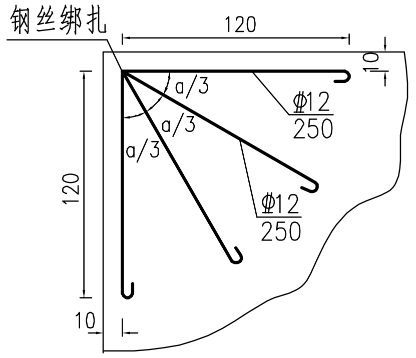

横向施工缝 (1:20)

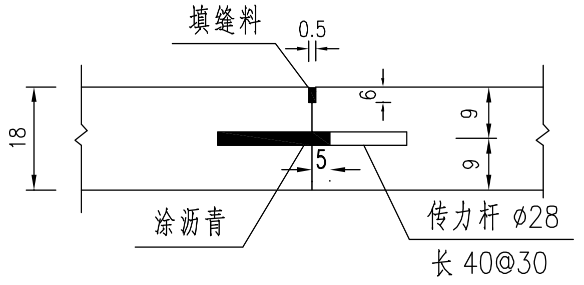

胀缝B钢筋

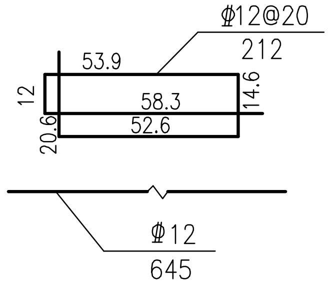

纵向施工缝 (1:20)

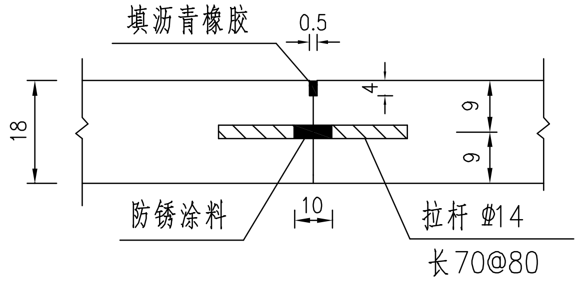

横向缩缝
（假缝加传力杆型） (1:20)

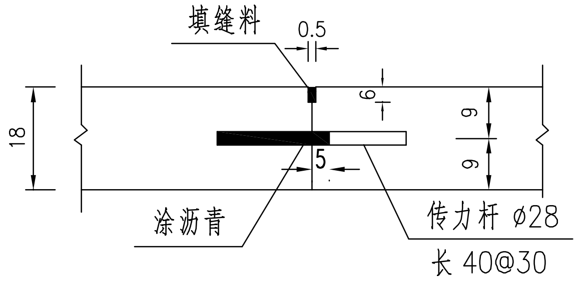

附注：

1.本图尺寸除钢筋直径以毫米计外,余均以厘米为单位,比例如图。

2.传力杆采用光面钢筋,其长度的一半再加上5cm,应涂以沥青并在涂沥青的一端加一套子,内留空隙,胀缝套子应在相邻板中交叉布置。

3.横向施工缝应尽可能减少,其位置应设于胀缝或缩缝处,设在缩缝处时,应加设传力杆。

4.角隅钢筋补强布置于砼板上部,距板顶不应小于5cm,距板边的距离为10cm。胀缝及锐角处均设置角隅钢筋。

5.路面施工时应严格按照《路基、路面施工技术规范》的有关条文进行。

广东泛珠勘察设计有限公司	县道X347线新丰县仓前至下河洞 (沙田路口至长春段)公路改造工程	砼路面板设计图	设计	王超	复核	陈保伟	审核	吴清芳	图号	S3-22

第四篇　桥梁、涵洞

说 明

一、概述

本项目现有桥梁2座，分别为K33+985沙田中桥及K36+337井下桥。根据建设单位提供的检测报告，沙田中桥及井下桥均为2类桥梁，构件有轻微缺损，对桥梁使用功能无影响。考虑到两座桥的桥梁宽度均满足本项目路面宽度要求且桥梁均为2类桥梁，因此利用旧桥。鉴于桥梁已使用多年，且检测报告时间为2023年10月，为保证桥梁的使用功能，建议建设单位加强经常性检查及定期对桥梁进行全面检测。根据建设单位意见，本项目沙田中桥井下桥仅根据检测报告对桥梁进行养护性维修。

本项目共设置涵洞16道，其中盖板涵利用旧涵接长2道、盖板涵废除处理2道、盖板涵新建1道、盖板涵利用1道、圆管涵新建4道、圆管涵拆除旧涵重建1道、圆管涵废除处理2道、圆管涵利用旧涵接长3道。

二、技术标准

1.汽车荷载等级：公路—Ⅱ级；

2.桥涵宽度：桥涵与路基同宽。

三、主要材料

1.混凝土及圬工砌体的强度等级见各图表要求。

2.钢筋：普通钢筋采用HPB300钢筋和HRB400钢筋，HPB300钢筋应符合《钢筋混凝土用钢 第一部分：热轧光圆钢筋》(GB 1499.1-2017)的规定，HRB400钢筋应符合《钢筋混凝土用钢 第二部分：热轧带肋钢筋》(GB 1499.2-2018)的规定。

3.其它材料：砂、石、水、土的质量要求均按《公路桥涵施工技术规范》（JTG/T 3650-2020）有关条文办理。

四、设计要点

4.1 涵 洞

本项目涵洞为灌溉涵及过水涵。涵洞设置的位置和跨径主要是综合考虑沿线排水和灌溉的需要，并尽量采用方便施工的结构。

五、施工注意事项

1、涵洞放样时，应认真核对进出口高程、角度及水流方向，若发现与实际沟渠底高程、角度差异过大或水流方向不符时，应及时通知设计单位进行处理并及时予以调整。

2、在地基土质变化较大、基础埋置深度不一或地基承载力基本容许值[fao]发生较大变化，以及路基填挖交界处均应设置沉降缝。

3、八字翼墙与涵台间的沉降缝可于浇筑八字翼墙混凝土时，在涵台端面敷设数层沥青和油毛毡而形成(厚度1～2厘米)。

4、涵洞施工完成后，混凝土强度达到设计强度的85%时，方可进行回填；洞身两侧填土应严格对称均衡水平分层夯实，其每侧长度不应小于洞身两侧填土高度的一倍，压实度不小于96%；洞身两侧紧靠涵身部分的回填土不宜采用大型机械进行压实施工，宜采用人工配合小型机械的方法夯填密实。

5、施工中当涵洞上填土高度不足0.5m时，严禁采用振动或碾压设备对涵顶和洞身范围内的填土进行碾压；填土高度不足1.0m时，采用人工或小型机具夯填；填土高度超过1.0m时，方可采用机械填筑。

6、当涵洞洞口与沟渠的衔接影响排水时，应及时予以调整。

7、涵洞外层防水措施：在涵洞与填土接触面均涂热沥青三道；进行涵洞外层防水层施工后才可进行下一步施工工序，即沥青涂抹需在回填之前进行。

8、钢筋混凝土圆管涵

1）管节预制、运输、存放时，应注意轻放，堆放的底面应平整，必要时铺设5～10cm的砂垫层，使管节受力均匀，以免开裂。

2）管节拼接时，填塞缝隙的沥青麻絮，上半圈应从外往里填塞，下半圈应从里往外填塞。

3）管涵基础应按设计要求浇筑，管基砼可分两次浇筑，先浇节底的下部分，此时应注意预留节壁厚度及安放管节座浆砼2～3cm，待安装好

管节后才浇筑管底以上部分砼，并应保证新旧砼的结合及与管壁的结合；基底下砂砾垫层、碎石垫层必须均匀、密实。

4）涵洞全长范围内，每4～6m应设置一道沉降缝，沉降缝必须贯穿整个断面（包括基础）；沉降缝处两端应对齐、平整，上下不得交错。

5）管节沉降缝宽度为1.0cm～1.5cm，具体构造：节间缝隙采用热沥青浸制麻絮填塞，并用麻绳绕沉降缝一周，外面圈裹两道满涂热沥青的油毛毡或四层沥青浸制麻布，粗铅丝绑扎固定。

6）为防止河床过度冲刷，应采用铺砌对河床进行处理，对倾斜较大的岩石河床，基础和铺砌可做成阶梯形。洞底和洞口铺砌必须注意平整，砂砾垫层必须均匀、密实。洞底和洞口铺砌采用两层，上层采用片石混凝土或素混凝土，下层采用砂砾垫层铺设。

9、钢筋混凝土盖板涵

1）预制盖板必须在混凝土强度达到设计强度的85%以上时才能进行脱模。

2）采用现浇盖板时，盖板分块应与沉降缝严格对齐；板与台背间、板与板之间的缝内板与台背间、板与板之间的缝内注入聚硫橡胶填满空隙。

3）涵台和基础混凝土均须分层浇筑，浇筑厚度须满足《公路桥涵施工技术规范》的相关要求，新浇注混凝土与下层已浇筑混凝土的温差宜小于20°C；浇筑基础最上层混凝土时，须与涵身梗肋或者底板以上30cm涵台一起浇筑。

4）混凝土的分层浇筑宜连续进行，因故中断间歇时，其间歇时间应小于前层混凝土的初凝时间或能重塑时间；浇筑上层混凝土之前，须对施工缝进行如下处理：处理层混凝土表面的松弱层应予以凿除，经凿毛处理后的混凝土面，应采用洁净水冲洗干净。

5）盖板、涵台以及基础在浇筑混凝土过程中，应随机取样制作标准养护和施工用混凝土强度、弹性模量试件，应从构件不同部位分别进行取样；施工试件应在同样条件下振动成型、养护，28d标准试件按标准养护办理。

6）涵洞全长范围内，每4～6m应设置一道沉降缝；沉降缝必须贯穿整个断面（包括基础），缝宽2cm，沉降缝的设置应与板方向平行。

7）沉降缝的防水措施：① 在基础部分填塞沥青木板，并在流水面边缘填塞5cm热沥青浸制麻絮或灌缝胶；② 基础以上，两侧面和顶面设置三油两毡防水层，宽度为50cm；接缝外侧以沥青木板填塞，内侧填塞5cm热沥青浸制麻絮或灌缝胶；③ 顶面三油两毡处理后外包粘土保护层，厚20cm，宽20cm。

8、涵洞实地桩号、交角、高程与设计图略有出入时，可按现场情况酌情调整。

9、未尽事宜，应符合交通部部颁《公路桥涵施工技术规范》（JTG/T 3650-2020）和《公路工程混凝土结构耐久性设计规范》（JTG/T 3310-2019）。

桥梁工程设置一览表

县道X347线新丰县仓前至下河洞（沙田路口至长春段）公路改造工程　　　　第 1 页　共 1 页

序号	中心桩号	桥梁名称	孔数及跨径 (孔-m)	交角 (度)	桥面宽度 (m)	桥梁全长 (m)	结构类型				备注
							上部结构	下部结构			
								墩	台	基础	
1	K33+985.0	沙田中桥	2-25	90	8.0	69.0	空腹式板拱	重力式桥墩	重力式桥台	扩大基础	利用旧桥
2	K36+337	井下桥	1-8	90	7.8	12.5	实腹式板拱		重力式桥台	扩大基础	利用旧桥
3											
4											
5											
6											
7											
8											
9											
10											
11											
12											
13											
14											
15											
16											
17											
18											

编制：　　　　复核：　　　　图号：S4-2

裂缝分类处理示意图工程数量表

序号	中心桩号	桥梁名称	桥面铺装及腹拱环氧树脂胶泥封缝（m^3）	环氧细石砼修补破损栏杆（m^3）	M10水泥砂浆勾缝（m）	腹拱拱圈修补及勾缝用5m高支架（m^2）	清除积土（m^3）	备 注
1	K33+985.0	沙田中桥	0.128	0.006	90	60	20.7	清除积土包含栏杆侧及疏通泄水口
2	K36+337	井下桥	0.004	0.048	60	23		
3								
4								
5								
6								
7								
8								
9								
10								
11								
12								
13								
14								
15								
16								
17								
18								

广东泛珠勘察设计有限公司	县道X347线新丰县仓前至下河洞 （沙田路口至长春段）公路改造工程	桥梁混凝土破损修复设计图	设计	王韬	复核	陈[illegible]伟	审核	吴清芳	图号 S4-3

裂缝分类处理示意图

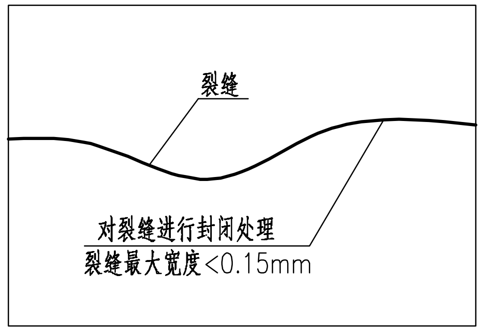

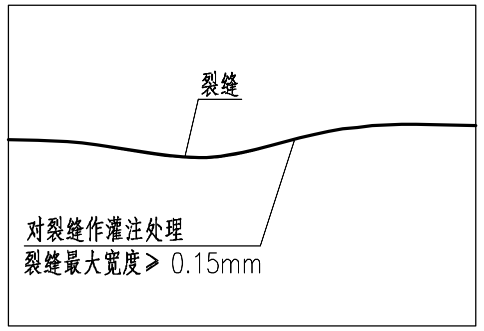

裂缝表面封闭示意图

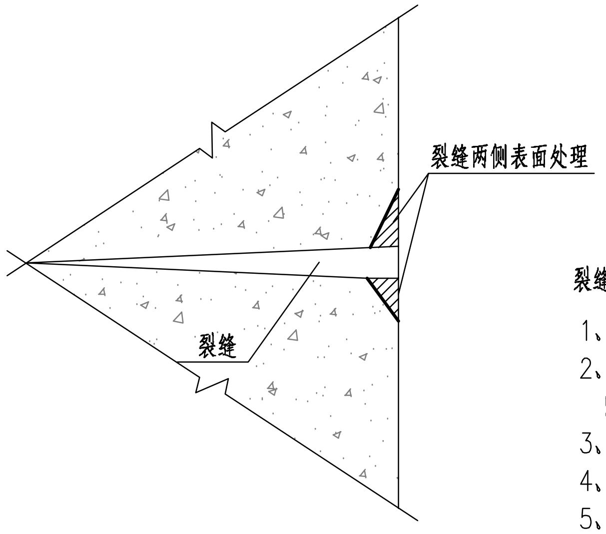

裂缝表面封闭工艺步骤：

1、铲除裂缝左右两侧面层、批荡，将裂缝两侧清理干净；
2、用钢丝刷清除表面松散的混凝土，用压力水清洗裂缝，
自然风干后再用脱脂棉蘸丙酮或酒精清洗裂缝；
3、用纯环氧基液涂刷裂缝表面作为混凝土与封缝胶之间的底面处理；
4、配制环氧树脂胶泥，涂刷两遍环氧树脂胶泥进行表面封闭；
5、胶泥经2～3天后固化，检查施工质量，表面不均整的进行表面打磨处理，
裂缝封闭结束。

裂缝灌浆封闭示意图

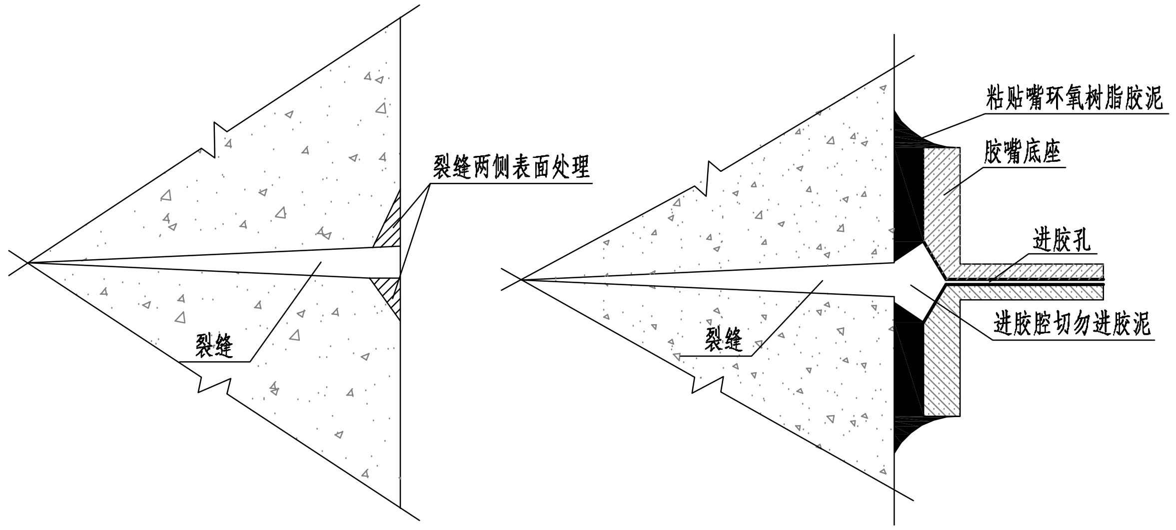

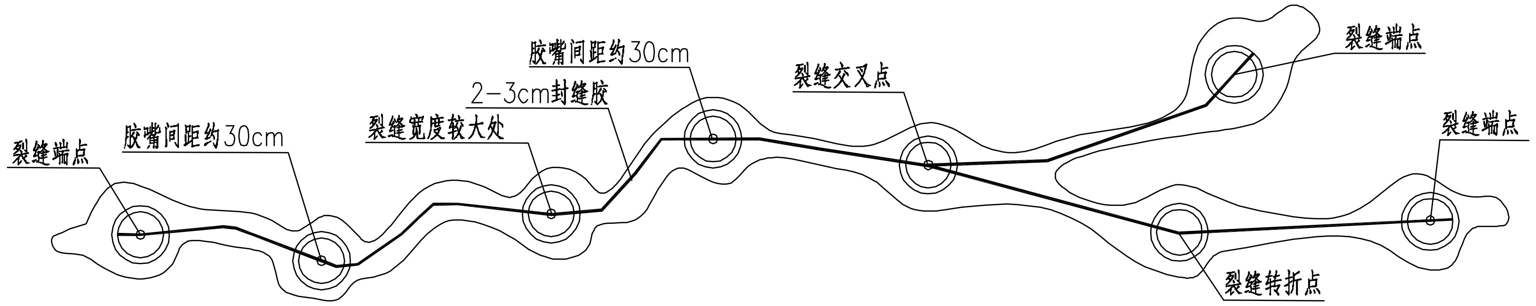

裂缝封闭灌浆工艺步骤：

1.铲除裂缝左右两侧面层、批荡，将裂缝两侧清理干净，对较大的混凝土构件中较深的
裂缝，为有效封缝，可沿裂缝凿"V"形槽；
2.用钢丝刷清除表面松散的混凝土，用压力水清洗裂缝，自然风干后再用脱脂棉蘸丙酮
或酒精清洗裂缝；
3.粘贴注入器底座：首尾各一个，中间按间距约30cm布置，缝宽则疏，缝窄则密。在一
条逢上必须有进浆孔，排气孔，出浆孔。
4.裂缝表面封闭：用密封胶封闭裂缝表面，胶泥厚不小于1mm，宽度2～3cm。
5.密封检查：从最下或左的进浆孔输入0.4MPa无油压缩空气，相邻或右孔排气时逐个关闭所有阀门，
再沿缝附近涂刷肥皂水检漏；若有气泡冒出说明该处漏气，作好标记。用裂缝表面封闭胶对漏气的区
域进行封闭，待达到强度后再气检，如此反复直至不漏气为止。
6.配制裂缝灌注胶，用低速搅拌器搅拌均匀；
7.裂缝灌浆：用有恒压作用的注入器自动灌注裂缝封闭胶，当相邻孔不夹气冒胶时关闭该阀，逐一排
气冒胶关阀，直至最后一个阀。
8.封口结束：待缝内浆液达到初凝而不外流时可拆下灌浆嘴，再用封闭胶抹平封口，表面不均整的进行表面打磨处理，裂缝封闭结束。

注：

1、图中未详的施工工艺及步骤请参考施工图说明；

广东泛珠勘察设计有限公司	县道X347线新丰县仓前至下河洞 (沙田路口至长春段) 公路改造工程	桥梁混凝土破损修复设计图	设计	王韬	复核	陈华伟	审核	吴清芳	图号	S4-3

涵洞设置一览表

县道X347线新丰县仓前至下河洞（沙田路口至长春段）公路改造工程　　　　第 1 页　　共 1 页

编号	中心桩号	结构类型	交角（度）	洞口型式		孔数及孔径（孔—m）	净宽x净高 (m) x (m)	涵长 L (m)	涵底标高 h (m)	路面标高 H (m)	涵顶填土高度 (cm)	涵底坡度自左向右降低为正 i (%)	备注
				左侧	右侧								
1	K34+275.000	圆管涵	90	八字墙	竖井	1-D0.75		14.00	205.83	208.22	156	-1.0%	新建
2	K34+545.400	盖板涵	90	接水沟	接旧涵		1-0.8×0.6	2.80	198.30	200.71	158	-0.5%	利用旧涵接长
3	K34+890.000	盖板涵	90				1-0.2×0.4						旧涵做废除处理
4	K34+980.000	圆管涵	90	八字墙	竖井	1-D1.5		10.00	189.99	192.91	126	-1.0%	新建
5	K35+282.000	圆管涵	90	八字墙	八字墙	1-D0.75		10.00	194.80	196.38	75	-1.0%	拆除旧涵重建
6	K35+500.000	盖板涵	40	接水沟	接旧涵		1-0.8×1.6	4.50	195.00	197.19	36	-1.0%	利用旧涵接长
7	K35+557.200	圆管涵	145			1-D0.3							旧涵做废除处理
8	K35+565.000	盖板涵	90	接水沟	接水沟		1-0.8×0.5	8.30	195.18	195.98		-1.0%	新建
9	K35+820.000	圆管涵	90	八字墙	竖井	1-D0.75		9.00	197.96	199.45	66	-0.5%	新建
10	K36+207.000	圆管涵	90	接旧涵	接水沟	1-D0.3		2.00	200.50	201.54	70	0.0%	利用旧涵接长
11	K36+229.000	圆管涵	90	接水沟	接旧涵	1-D0.3		2.00	200.00	200.93	59	0.0%	利用旧涵接长
12	K36+554.000	圆管涵	80	接水沟	接水沟	1-D0.3							旧涵做废除处理
13	K36+909.000	盖板涵	90	接水沟	接水沟		1-0.7×0.7						旧涵做废除处理
14	K36+924.000	圆管涵	90	八字墙	八字墙	1-D1.5		14.00	206.60	208.91	65	0.5%	新建
15	K37+161.000	圆管涵	105	接旧涵	八字墙	1-D0.75		5.00	208.13	209.73	77	1.0%	利用旧涵接长
16	K37+299.600	盖板涵	90	八字墙	八字墙		1-0.5×0.5						利用旧涵
17													
18													
19													
20													
21													
22													
23													
24													
25													
26													
27													
28													

编制：　　　　复核：　　　　图号：S4-4

圆管涵工程数量表

县道X347线新丰县仓前至下河洞（沙田路口至长春段）公路改造工程

编号	涵洞中心桩号（m）	结构类型	孔数—孔径（孔—米）	交角（度）	涵长（m）	洞口型式		涵身		涵基		八字墙			竖井			端　墙		C20砼缘石（m^{3}）	清基（m^{3}）	拆除旧涵及路面砼（m^{3}）	拆除旧涵砌体（m^{3}）	恢复路面C35砼（m^{3}）	洞口接顺0.8m*0.6m边沟C20片石砼（m^{3}）	清除淤泥（m^{3}）	备注
						左侧	右侧	钢筋（kg）	C25砼（m^{3}）	C20砼（m^{3}）	砂垫层（m^{3}）	C20片石砼墙身（m^{3}）	C20片石砼基础（m^{3}）	C20片石砼铺砌及隔水墙（m^{3}）	C20片石砼井身（m^{3}）	C20片石砼铺砌（m^{3}）	C20片石砼 井基础（m^{3}）	C20片石砼墙身（m^{3}）	C20片石砼基础（m^{3}）								
1	K34+275.0	圆管涵	1-D0.75	90	14.00	八字墙	竖井	288.0	3.0	10.79	2.04	1.45	0.95	1.74	4.87	0.09	2.14	0.79	0.49	0.14	57.0	4.5		4.5			新建
2	K34+980.0	圆管涵	1-D1.5	90	10.00	八字墙	竖井	884.0	9.0	21.11	15.23	4.68	1.86	4.04	7.07	0.25	2.77	1.15	0.63	0.25	155.6	9.0		9.0			新建
3	K35+282.0	圆管涵	1-D0.75	90	10.00	八字墙	八字墙	206.0	3.0	8.23	1.22	2.90	1.91	3.48				1.57	0.97	0.27	56.4	5.4	4.1	4.5			拆除旧涵重建
4	K35+820.0	圆管涵	1-D0.75	90	9.00	八字墙	竖井	185.0	2.0	7.59	1.02	1.45	0.95	1.74	3.04	0.09	2.14	0.79	0.49	0.14	41.4	4.5		4.5	10.2		新建
5	K36+924.0	圆管涵	1-D1.5	90	14.00	八字墙	八字墙	1237.0	12.0	29.55	21.32	9.36	3.73	8.08				2.30	1.26	0.50	227.8	9.0		9.0			新建
6	K37+161.0	圆管涵	1-D0.75	105	5.00	接旧涵	八字墙	103.0	2.0	5.02	0.20	1.45	0.95	1.74				0.79	0.49	0.14	31.2					18.5	利用旧涵接长
7																											
8																											
9																											
10																											
11																											
12																											
13																											
14																											
15																											
16																											
17																											
18																											
19																											
20																											
21																											
22																											
23																											
24																											
25																											
26																											
27																											
合计								2903.0	31.0	82.3	41.0	21.3	10.4	20.8	15.0	0.4	7.1	7.4	4.3	1.4	569.5	32.4	4.1	31.5	10.2	18.5	

编制：　　　　复核：　　　　图号:S4-5

灌溉涵工程数量表

县道X347线新丰县仓前至下河洞（沙田路口至长春段）公路改造工程　　　　第 1 页　共 1 页

编号	涵洞中心桩号（m）	结构类型	孔数—孔径（孔—米）	交角（度）	涵长（m）	洞口型式		涵身			涵基		八字墙			端 墙		清基（m^3）	拆除砼（m^3）	拆除旧涵砌体（m^3）	恢复C35砼路面（m^3）	备注
						左侧	右侧	钢筋（kg）	C25砼（m^3）	M7.5水泥砂浆（m^3）	C20砼（m^3）	砂垫层（m^3）	C20片石砼墙身（m^3）	C20片石砼基础（m^3）	C20片石砼铺砌及隔水墙（m^3）	C20片石砼墙身（m^3）	C20片石砼基础（m^3）					
1	K36+207.0	圆管涵	1-D0.3	90	2.00	接旧涵	接水沟	10.0	0.1	0.004	0.15	0.14				0.09		0.8				利用旧涵接长
2	K36+229.0	圆管涵	1-D0.3	90	2.00	接水沟	接旧涵	10.0	0.1	0.004	0.15	0.14				0.09		0.8				利用旧涵接长
合计								20.0	0.2	0.0	0.3	0.3				0.2		1.6				

编制：　　　　复核：　　　　图号:S4-6

涵洞设置参数表

序号	涵 洞 中 心 桩 号	孔数及孔径 (孔—m)	洞口型式		尺寸及参数																
			左侧	右侧	交 角 (度)	涵长L (m)	B1 (m)	B11 (m)	B2 (m)	B22 (m)	H0 (m)	H (m)	H1 (m)	H2 (m)	H3 (m)	h1 (cm)	h2 (cm)	Hd1 (m)	Hd2 (m)	i自左向右降低为正 (%)	h3 (cm)
1	K34+275.000	1-D0.75	八字墙	竖井	90	14.0	3.75	6.00	3.75	0.50	205.833	208.224	208.163	208.163	205.633	159.8	145.8	205.7	205.9	-1.0%	253.0
2	K34+980.000	1-D1.5	八字墙	竖井	90	10.0	3.80	1.95	3.75	0.50	189.988	192.910	192.848	192.855	189.788	125.7	116.5	189.9	190.0	-1.0%	306.7
3	K35+282.000	1-D0.75	八字墙	八字墙	90	10.0	3.75	1.18	3.89	1.18	194.800	196.381	196.336	196.324		75.6	64.4	194.8	194.9	-1.0%	
4	K35+820.000	1-D0.75	八字墙	竖井	90	9.0	3.75	1.00	3.75	0.50	197.959	199.450	199.389	199.389	197.759	62.4	57.9	197.9	198.0	0%	163.0
5	K36+924.000	1-D1.5	八字墙	八字墙	90	14.0	3.75	0.50	3.75	6.00	206.600	208.907	208.846	208.846		56.5	63.5	206.6	206.6	0.5%	
6	K37+161.000	1-D0.75	接旧涵	八字墙	105	5.0	3.75		3.89	5.00	208.130	209.727	209.666	209.664		91.8	91.8	208.2	208.0	1.0%	

广东泛珠勘察设计有限公司	县道X347线新丰县仓前至下河洞 (沙田路口至长春段)公路改造工程	圆管涵设置参数表	设计		复核		审核		图号 S4-7

纵剖面 1:100

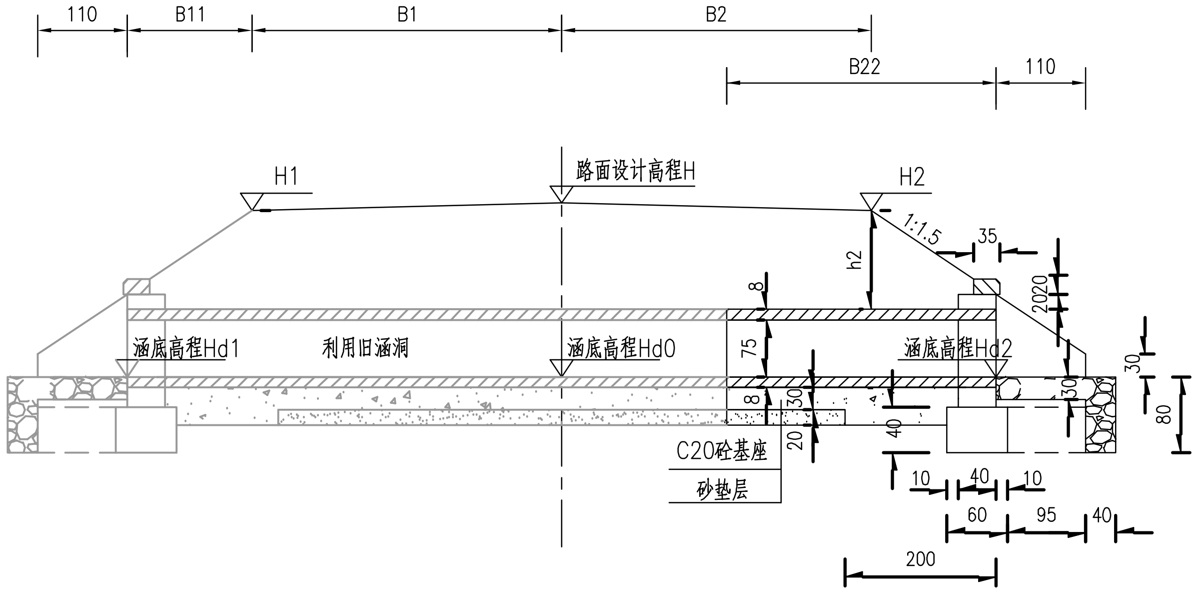

平 面 1:100

(管节基础未示)

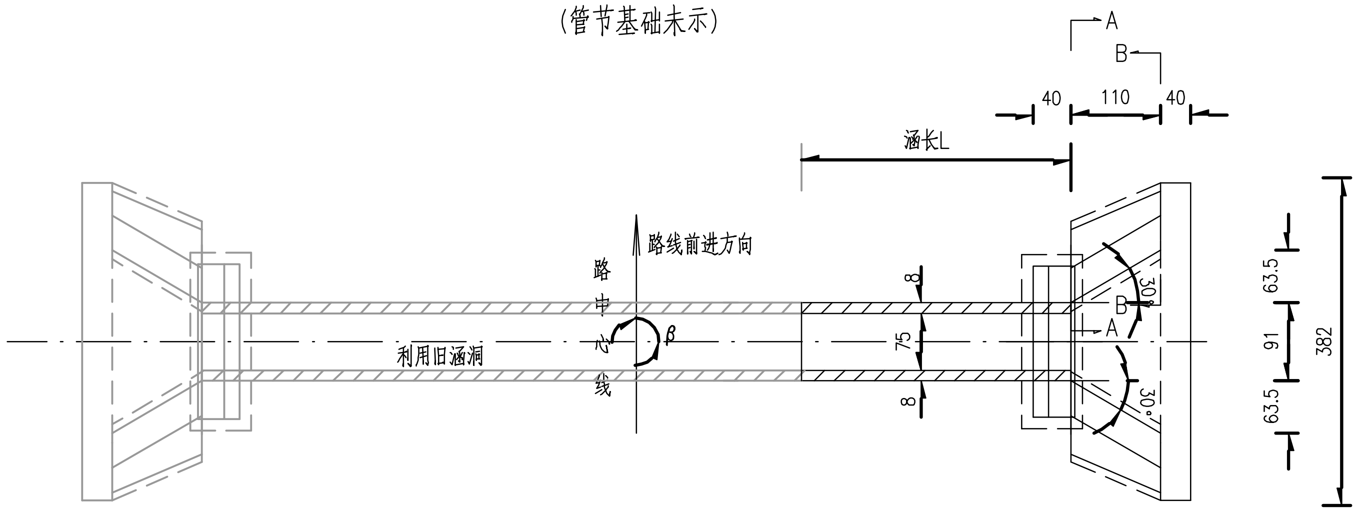

八字墙洞口立面

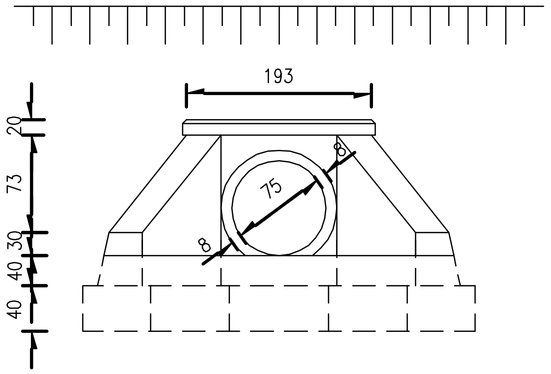

A—A

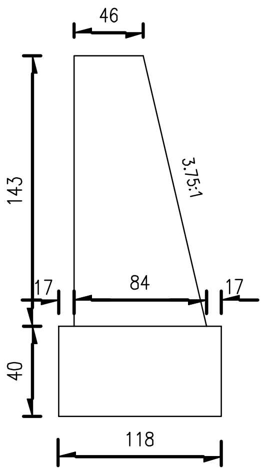

B—B

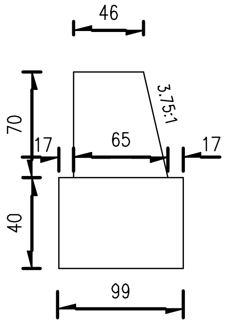

附注:

1.本图标注尺寸除高程以米计外,余均以厘米为单位.

2.基底容许承载力要求达到0.18MPa.

3.本图适用于出、入水口皆为八字墙的涵洞。

4.涵洞具体尺寸见涵洞尺寸及工程数量表,八字墙施工时
  可根据实际情况作适当调整。

广东泛珠勘察设计有限公司	县道X347线新丰县仓前至下河洞 (沙田路口至长春段)公路改造工程	1-0.75圆管涵一般布置图	设计		复核		审核		图号	S4-8

纵剖面 1:100

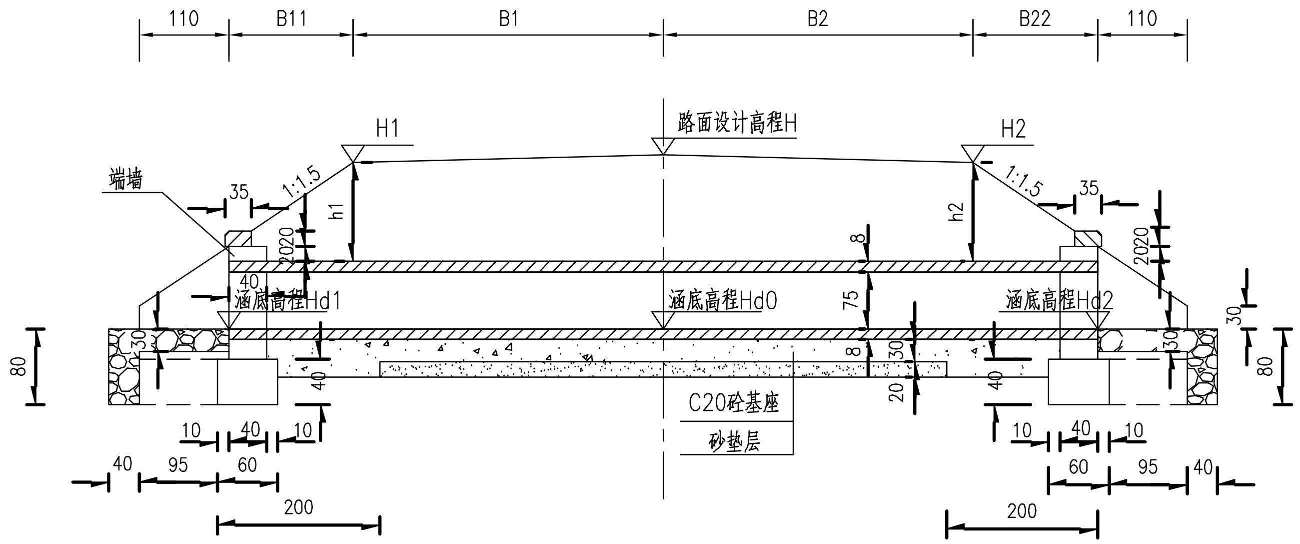

平 面 1:100

(管节基础未示)

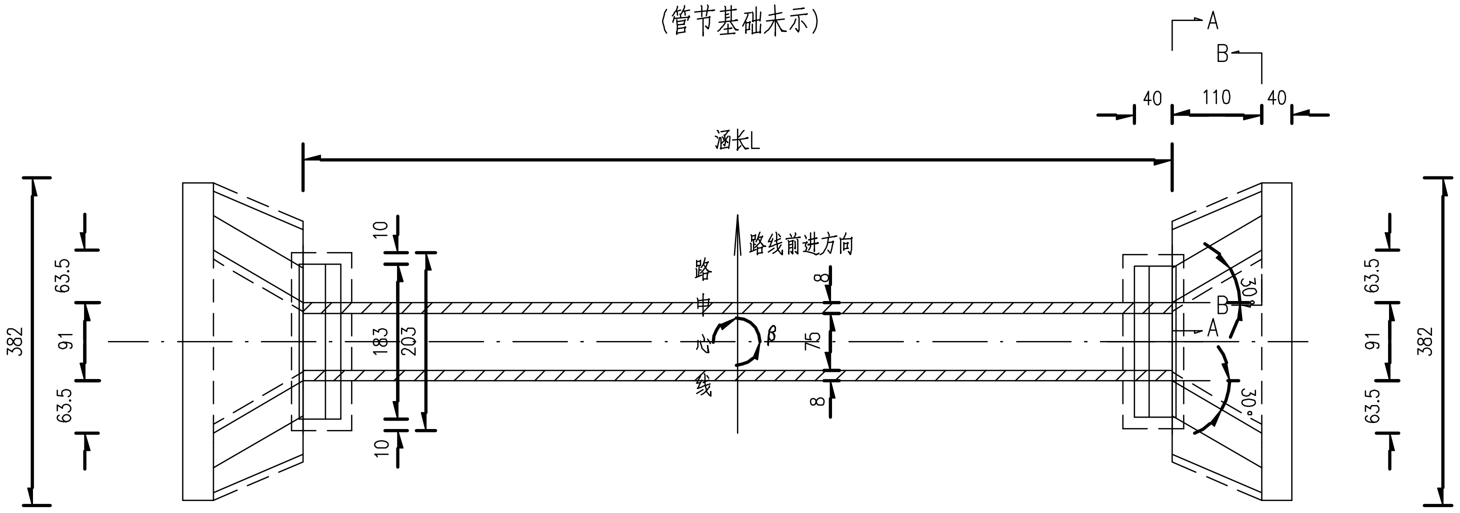

八字墙洞口立面

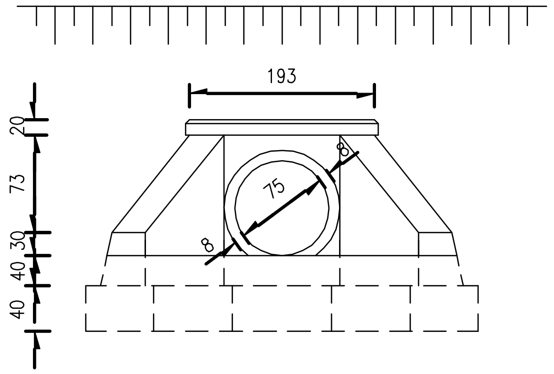

A—A

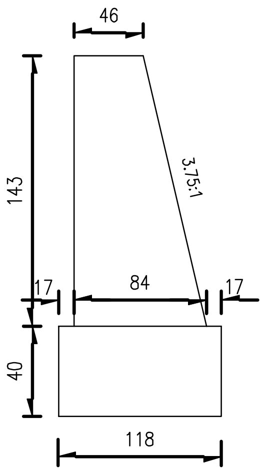

B—B

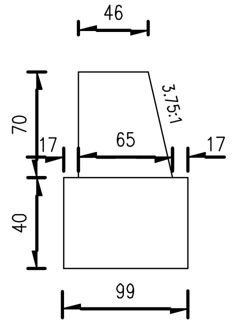

附注:

1.本图标注尺寸除高程以米计外,余均以厘米为单位.

2.基底容许承载力要求达到0.18MPa.

3.本图适用于出、入水口皆为八字墙的涵洞。

4.涵洞具体尺寸见涵洞尺寸及工程数量表,八字墙施工时可根据实际情况作适当调整。

广东泛珠勘察设计有限公司	县道X347线新丰县仓前至下河洞 (沙田路口至长春段)公路改造工程	1-0.75圆管涵一般布置图	设计		复核		审核		图号	S4-8

纵剖面 1:100

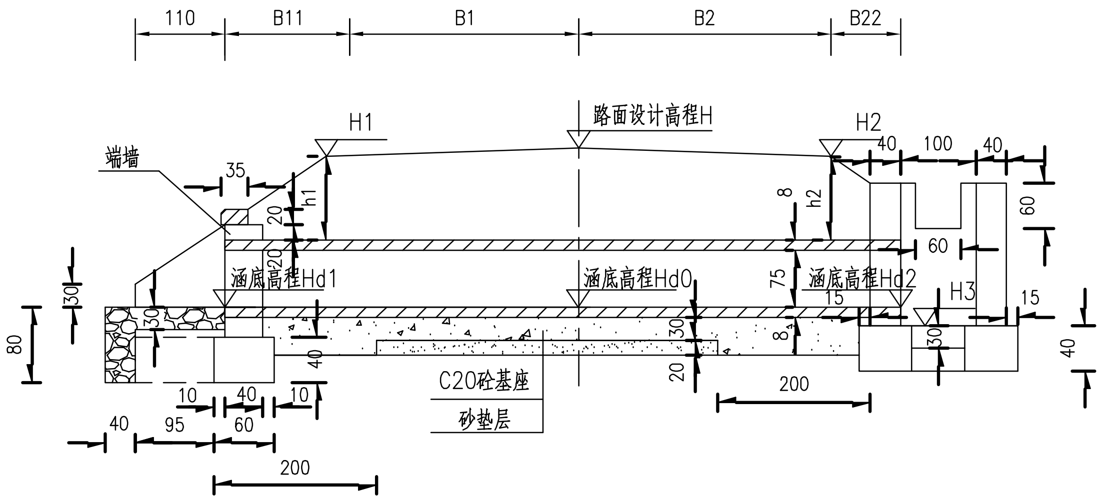

平 面 1:100

(管节基础未示)

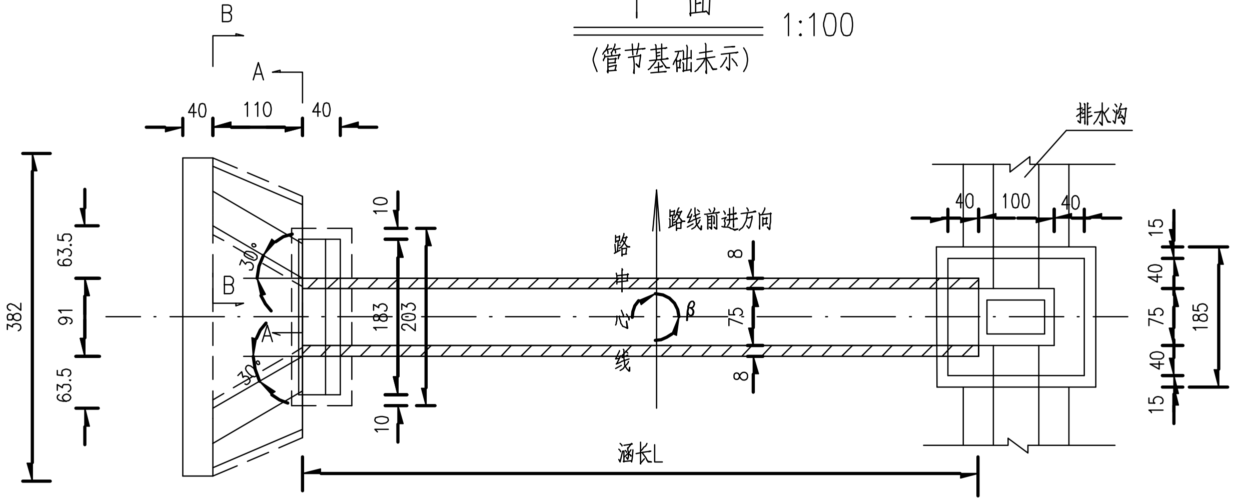

A–A

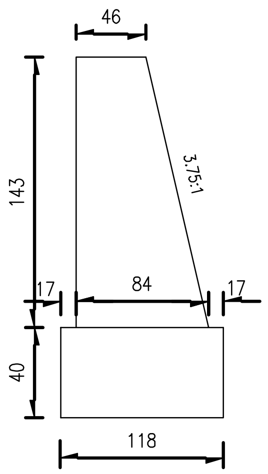

B–B

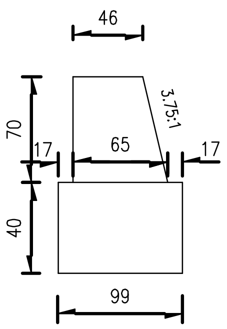

八字墙洞口立面

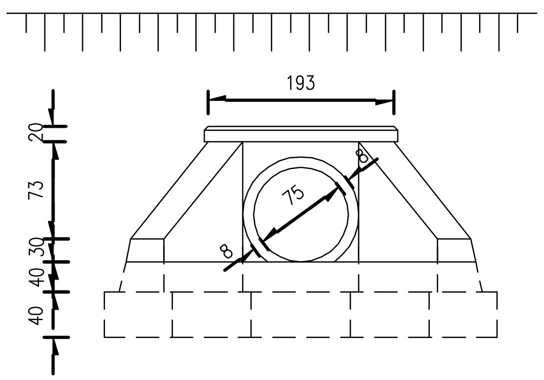

竖井侧面图

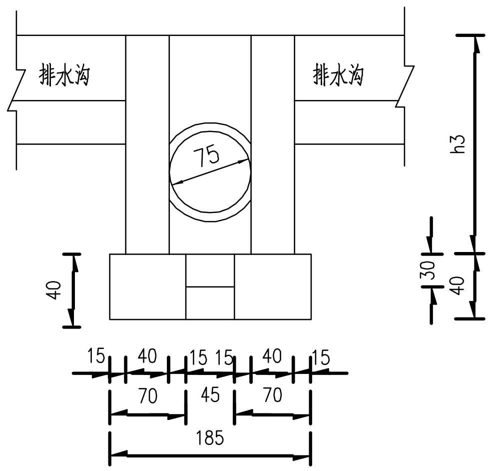

附注:

1.本图标注尺寸除高程以米计外,余均以厘米为单位.

2.基底容许承载力要求达到0.18MPa.

3.本图适用于新建洞口形式为八字墙和竖井。

4.八字墙施工时可根据实际情况作适当调整。

广东泛珠勘察设计有限公司	县道X347线新丰县仓前至下河洞 （沙田路口至长春段）公路改造工程	1-0.75圆管涵一般布置图	设计		复核		审核		图号	S4-8

管节基底构造

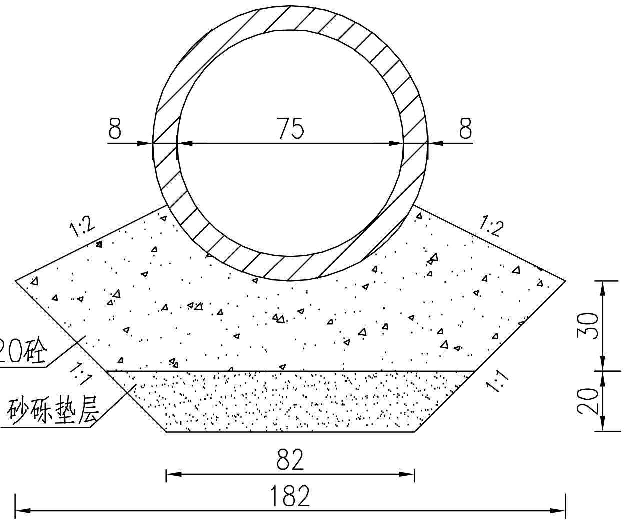

端部管基构造

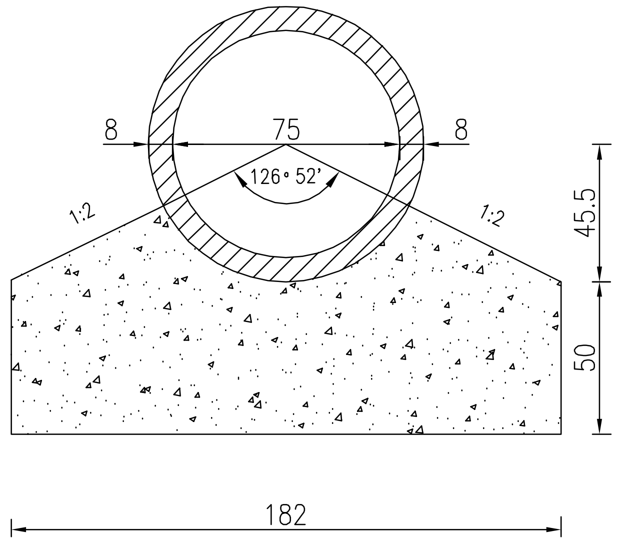

管节接头

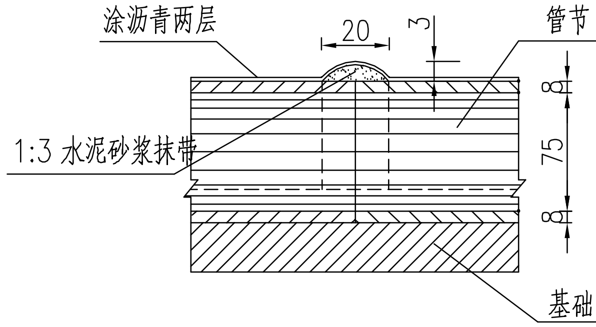

沉降缝

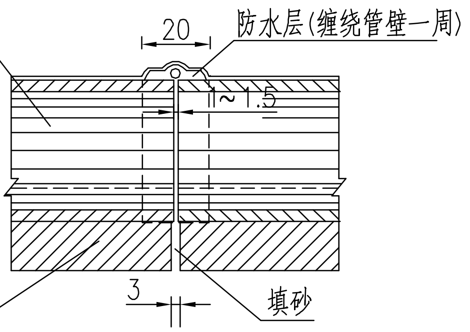

防水层大样

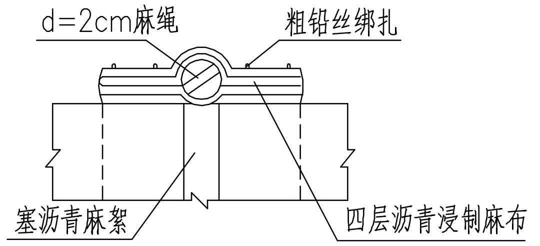

ϕ75管节横断面

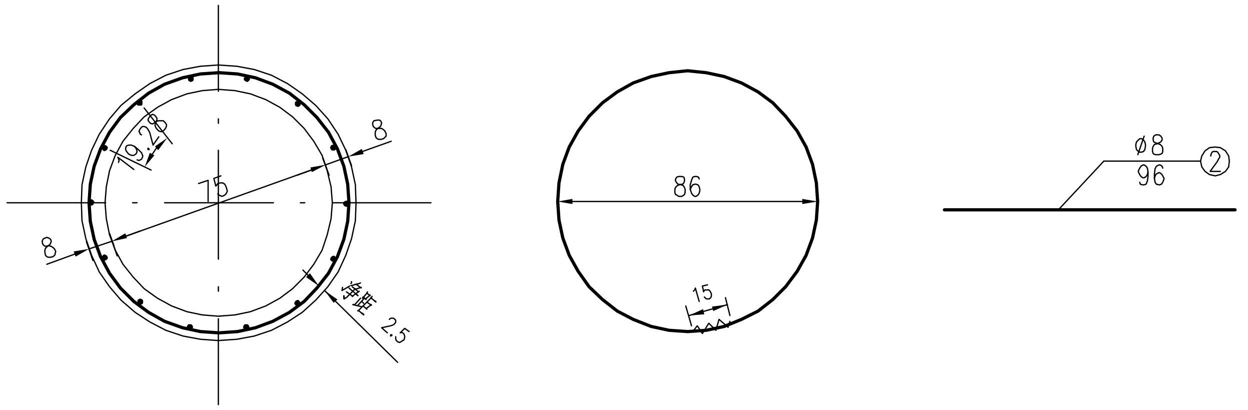

每米管基工程数量表

孔径 n-D (cm)	管 基 C20混凝土 (m³)	基 础 砂砾垫层 (m³)	端部管基 C20混凝土 (m³)
1-75	0.641	0.204	1.095

每米管节工程数量表

管节	节数	编号	直径 (mm)	长度 (cm)	根数	共重 (kg)	C25砼 (m³)
1m 正管节	1	1	ϕ10	2464	1	15.20	0.209
		2	ϕ8	96	14	5.31	

ϕ75正管节纵断面

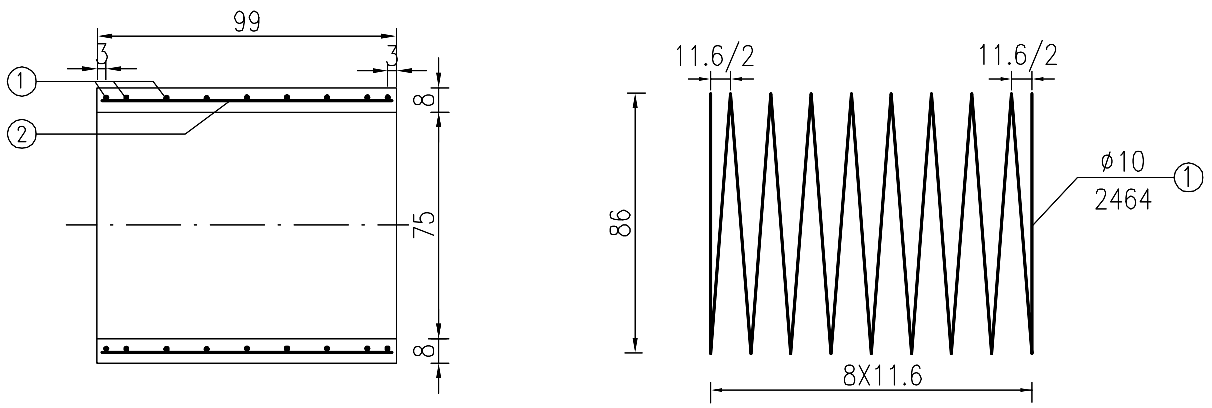

附注:

1.本图尺寸均以厘米为单位,钢筋直径以毫米为单位.

2.管节的接头拼接构造为:管节间的缝隙用浸过沥青的麻絮填塞,外面用满涂热沥青的油毛毡圈裹两道。

3.采用螺旋形钢筋时待管节两端最外圈钢筋形成后其其末端搭接150mm,并用钢丝绑扎或焊接。

4.斜交管涵端头管节按正交计算工程量,施工时根据斜交角给予施工。

广东泛珠勘察设计有限公司	县道X347线新丰县仓前至下河洞 (沙田路口至长春段)公路改造工程	1-0.75圆管涵基础、管节、接头设计图	设计	王韬	复核	陈华伟	审核	吴清芳	图号 S4-9

纵断面

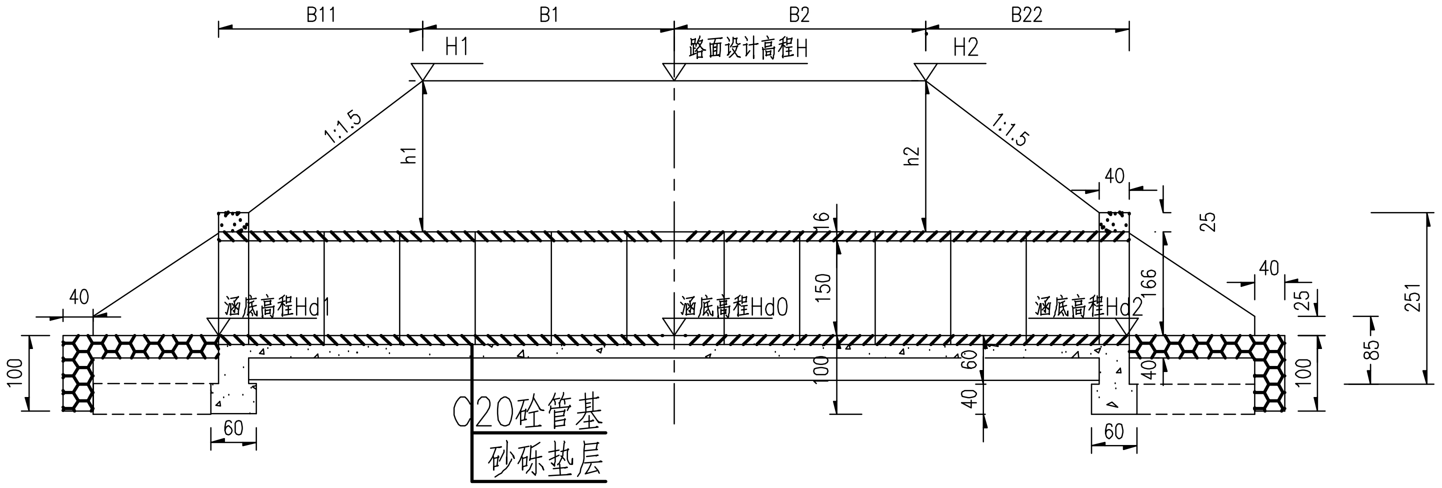

单孔洞口立面

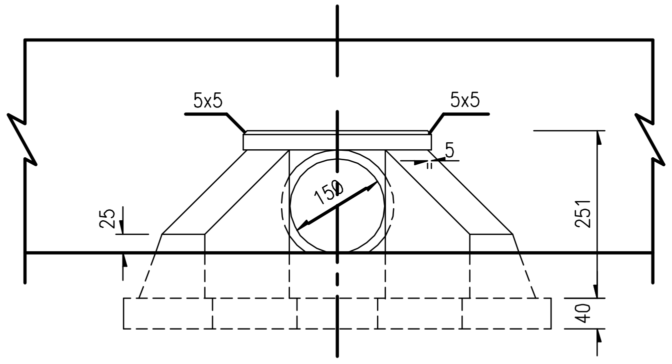

平面

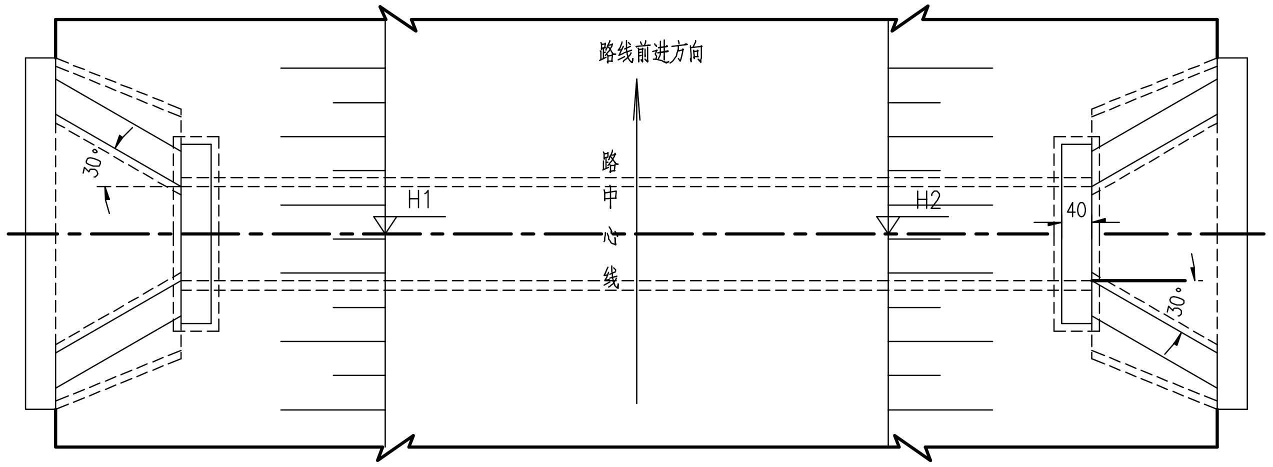

边沟大样

（接出水口）

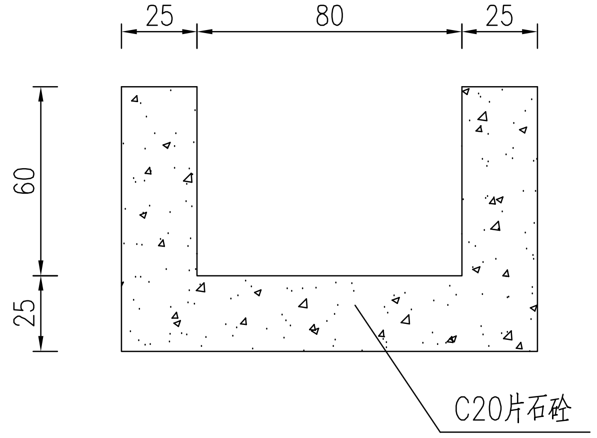

注:

1.本图标注尺寸除高程以米计外,余均以厘米为单位.

2.基底容许承载力要求达到0.22MPa.

3.涵洞具体尺寸见涵洞尺寸及工程数量表,八字墙施工时可根据实际情况作适当调整。

广东泛珠勘察设计有限公司	县道X347线新丰县仓前至下河洞 （沙田路口至长春段）公路改造工程	1-1.5钢筋砼圆管涵布置图	设计		复核		审核		图号	S4-10

纵断面

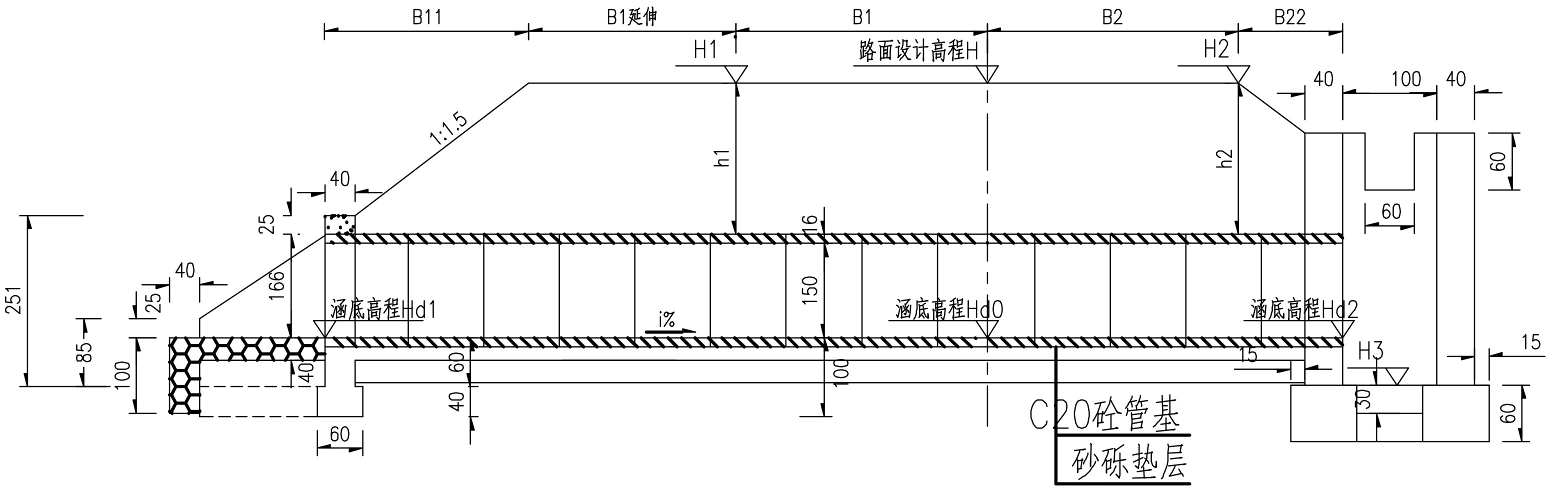

平面

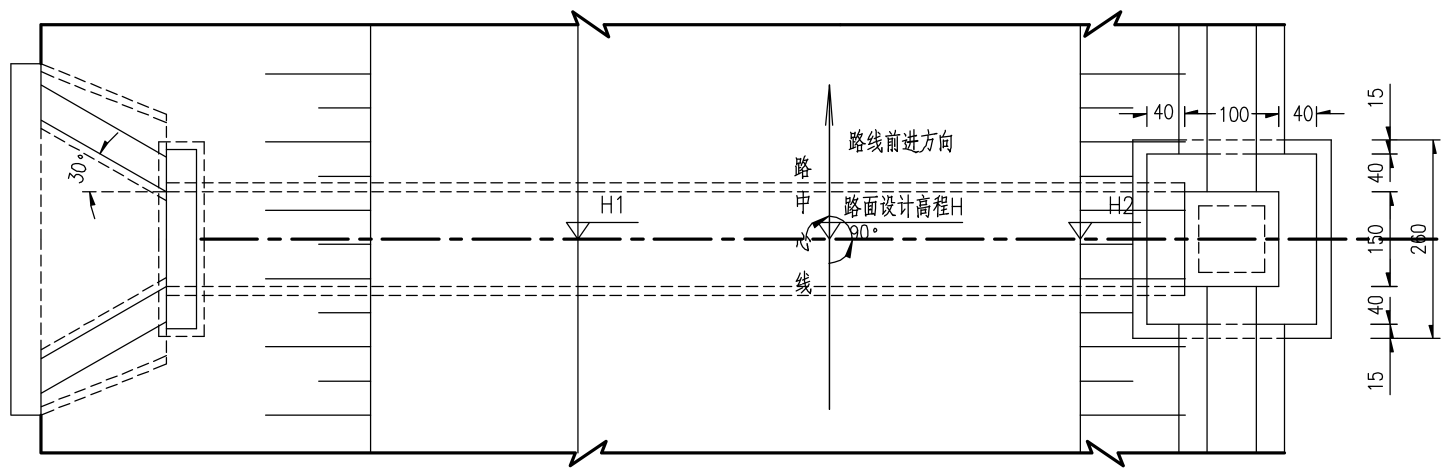

单孔洞口立面

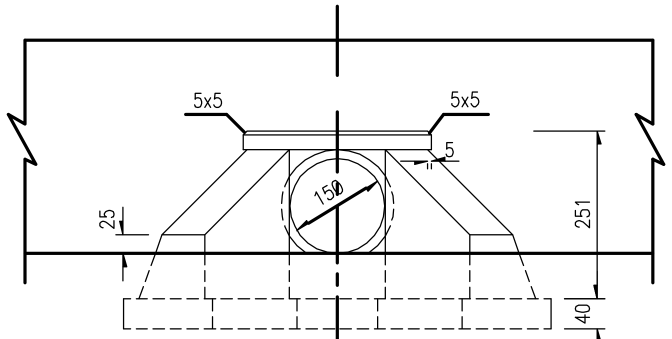

竖井侧面图

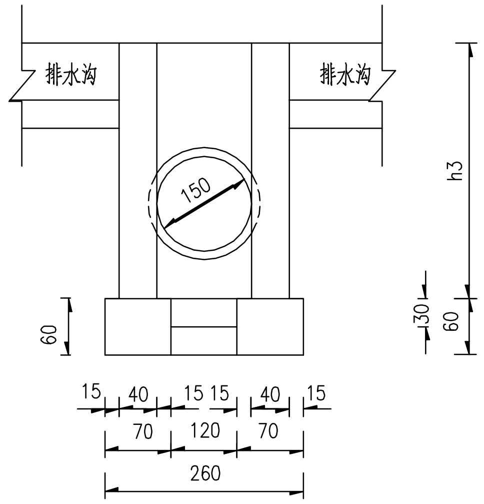

注:

1.本图标注尺寸除高程以米计外,余均以厘米为单位.

2.基底容许承载力要求达到0.22MPa.

3.涵洞具体尺寸见涵洞尺寸及工程数量表,八字墙施工时
可根据实际情况作适当调整。

4.涵洞竖井井口采用盖板封闭,具体做法见<<路基排水、防护工程设计图>>,
数量已计入<<路基排水、防护工程数量表>>。

广东泛珠勘察设计有限公司	县道X347线新丰县仓前至下河洞 (沙田路口至长春段)公路改造工程	1-1.5钢筋砼圆管涵布置图	设计	王松	复核	陈集伟	审核	吴清芳	图号	S4-10

单孔管节基底构造

横断面

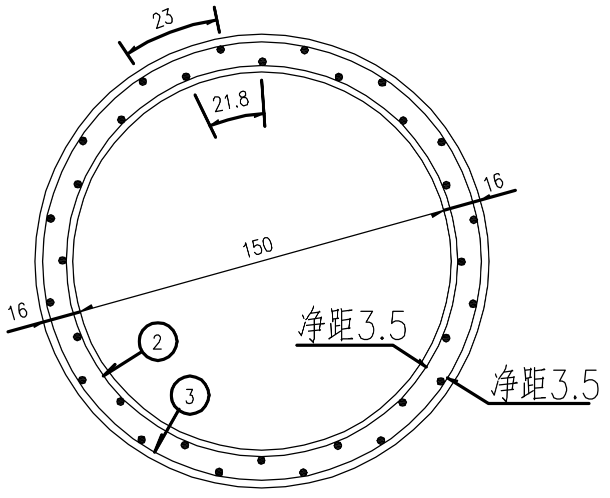

纵断面

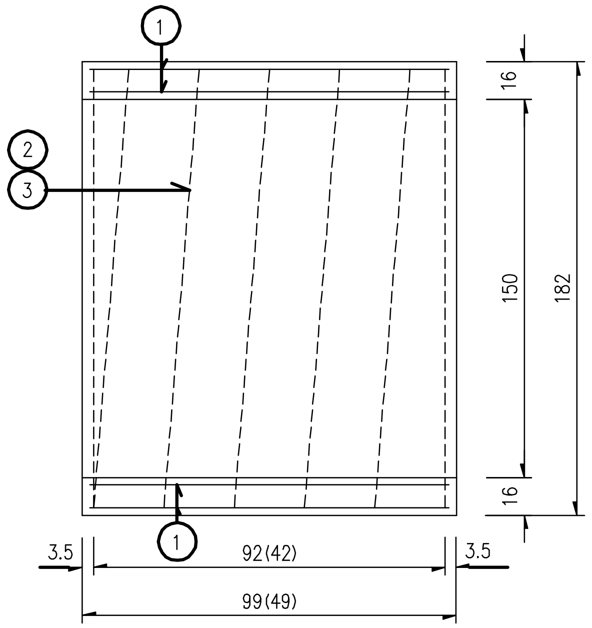

A－A

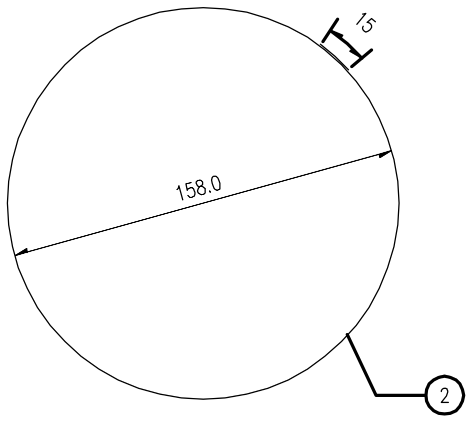

B－B

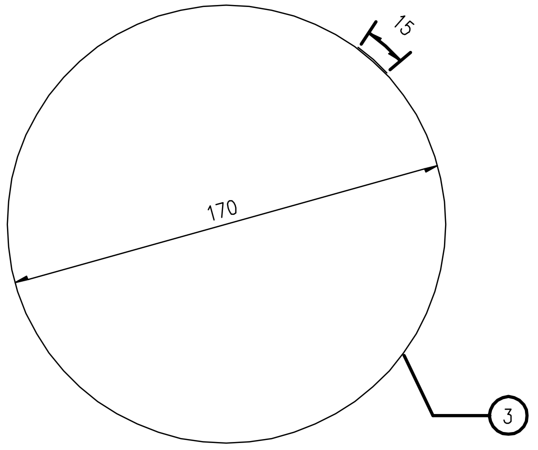

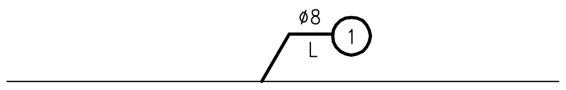

每米管节工程数量表

管节	节数	编号	直径(mm)	长度(cm)	钢筋数量n(根)	共重(kg)	C25砼(m^3)
1m 正管节	1	1	ϕ8	95.0	48	18.01	0.83
		2	ϕ10	5491.0	11	70.32	
		3	ϕ10	5905.7	11		

螺旋主筋内圈

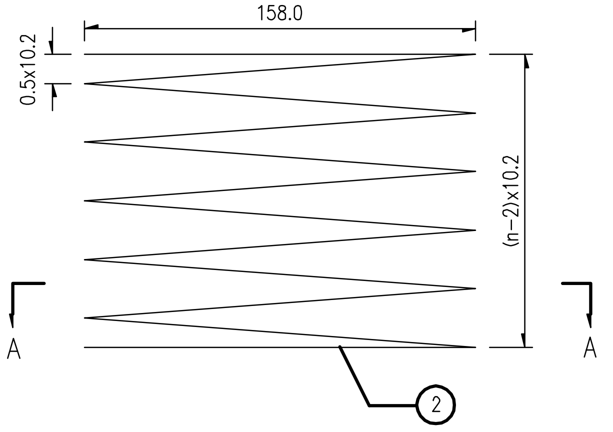

螺旋主筋外圈

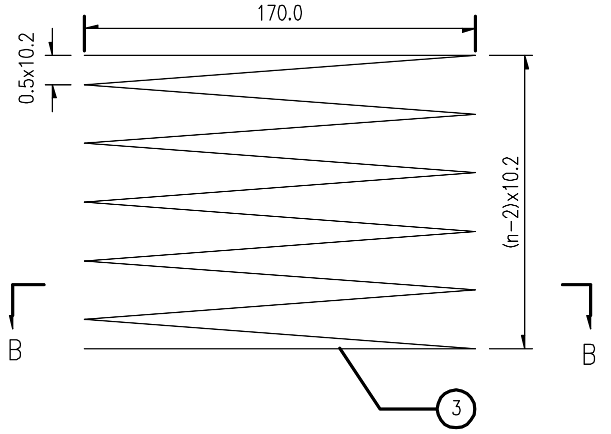

注:

1’本图尺寸除钢筋直径以毫米计外,其余均以厘米为单位。

2’施工拆模时,为区别洞顶填土高度不同的管节,应在管节表面注明适用的洞顶填土高度值。

3’纵断面图中括号外数字适用于1.0m的管节,括号内数字适用于0.5m的管节。

4’图中n值表示2’3号钢筋的圈数。

5’管节两端最外一圈钢筋形成正圆形后, 其末端搭接15cm,采用焊接接头‘

广东泛珠勘察设计有限公司	县道X347线新丰县仓前至下河洞 (沙田路口至长春段) 公路改造工程	1－1.5钢筋砼圆管涵正管节钢筋构造图	设计		复核		审核		图号 S4－11

单孔管节基底构造

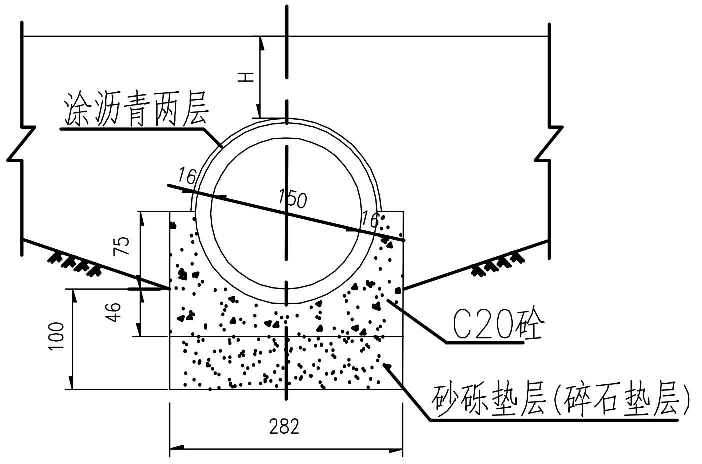

管节接头

沉降缝

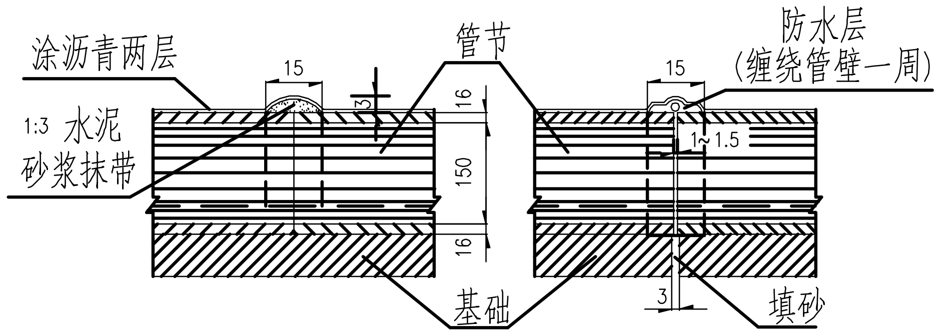

单孔管节填筑断面

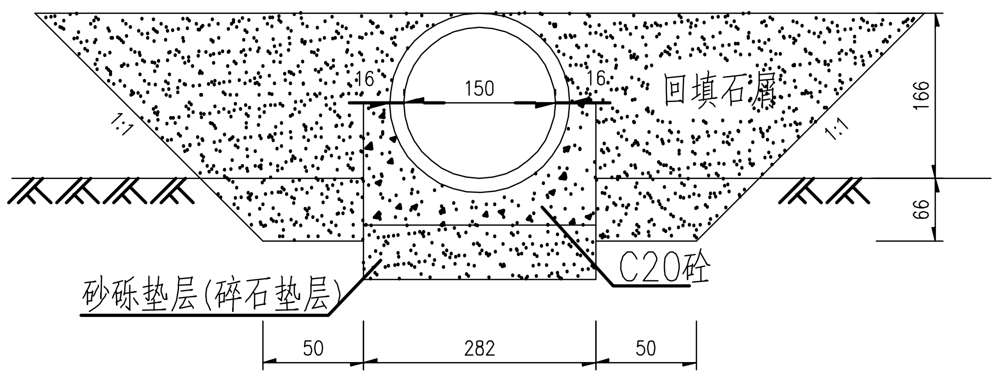

防水层大样

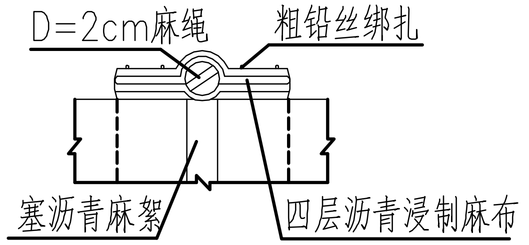

一米管基工程数量表

孔径 n−D (cm)	单孔管基 C20混凝土 (m^3)	单孔基础 砂砾垫层 (m^3)
1−150	2.111	1.523

注:

1、本图尺寸单位除注明者外, 均以厘米计‘

2、管基砼可先浇筑管节以下部分, 此时注意预留安放管节坐浆砼2~3cm, 待安放管节后再浇筑以上部分,并应保证新旧砼的结合及与管壁的结合‘

3、圆管外壁所涂沥青以及管节接头和沉降缝所用材料不作统计‘

4、地基承载力要求在200kpa以下时候采用砂砾垫层;地基承载力要求在200kpa以上时候采用碎石垫层。

5、涵洞两侧2倍路基填土高度范围内的填土压实度不应小于96%。

广东泛珠勘察设计有限公司	县道X347线新丰县仓前至下河洞 (沙田路口至长春段) 公路改造工程	1.5钢筋砼圆管涵基础及管节接头构造图	设计		复核		审核		图号	S4−12

斜交八字式翼墙

纵断面

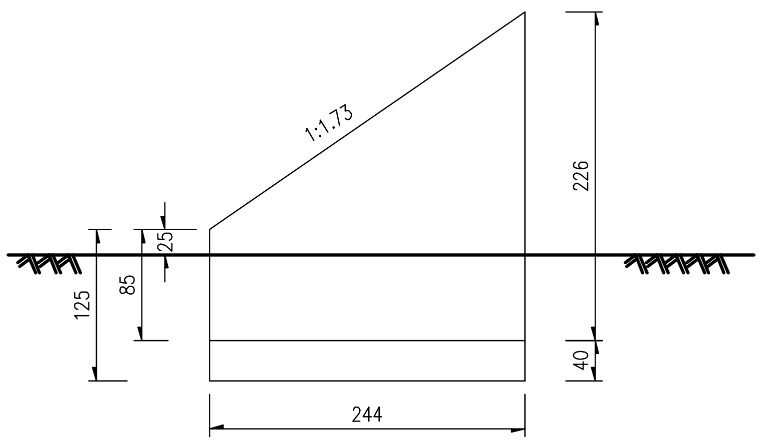

立 面

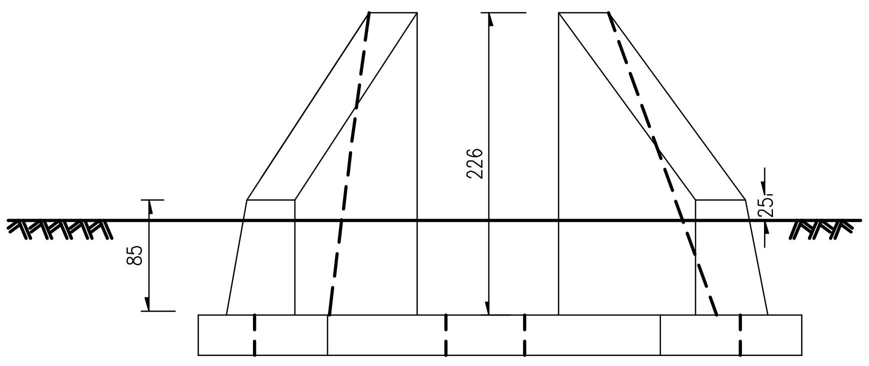

Ⅰ—Ⅰ

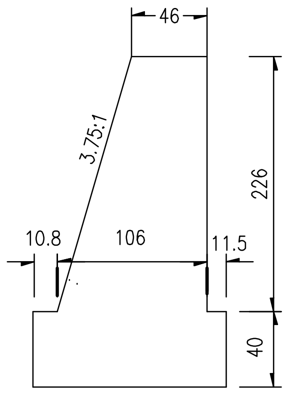

Ⅱ—Ⅱ

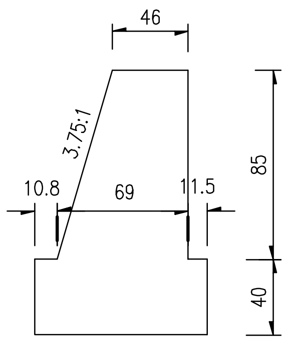

平 面

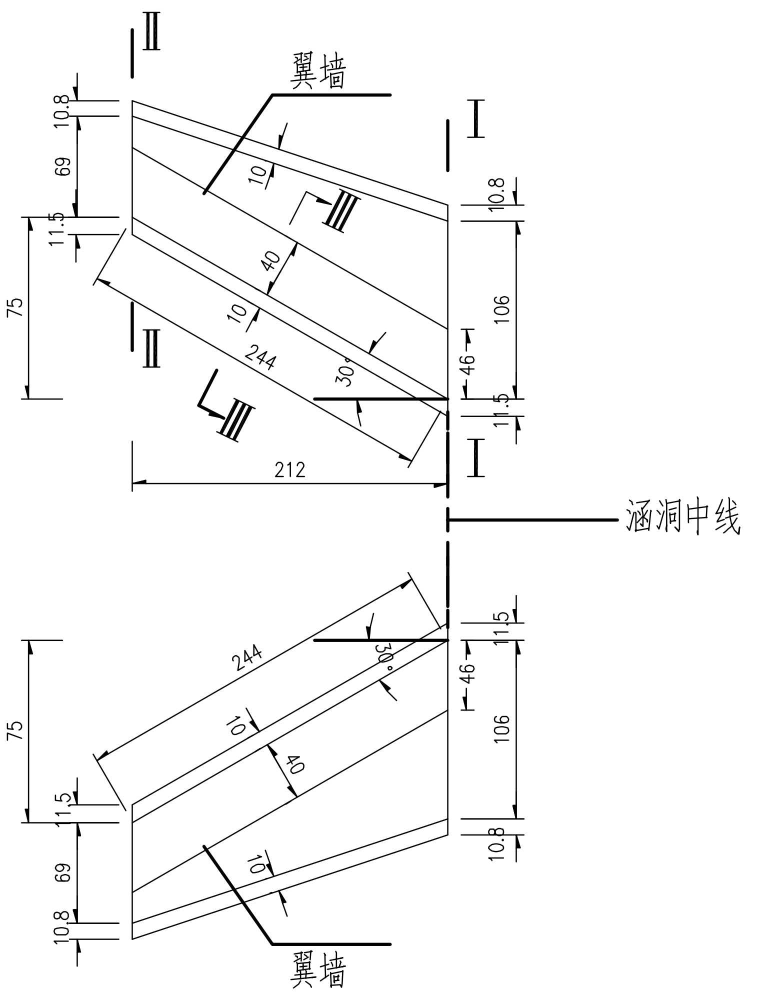

端墙构造

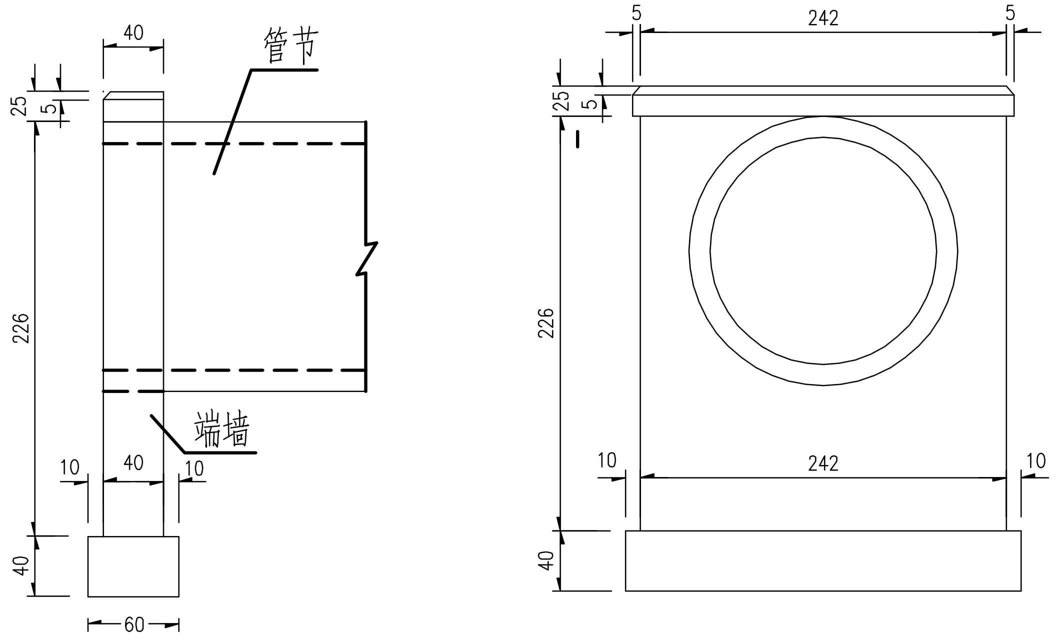

Ⅲ—Ⅲ

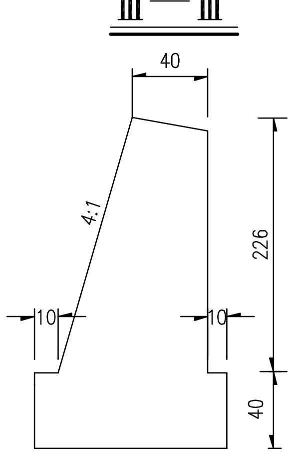

注:
1.本图尺寸单位以厘米计'

广东泛珠勘察设计有限公司	县道X347线新丰县仓前至下河洞 （沙田路口至长春段）公路改造工程	1-1.5钢筋砼圆管涵洞口构造图	设计		复核		审核		图号	S4-13

立面图

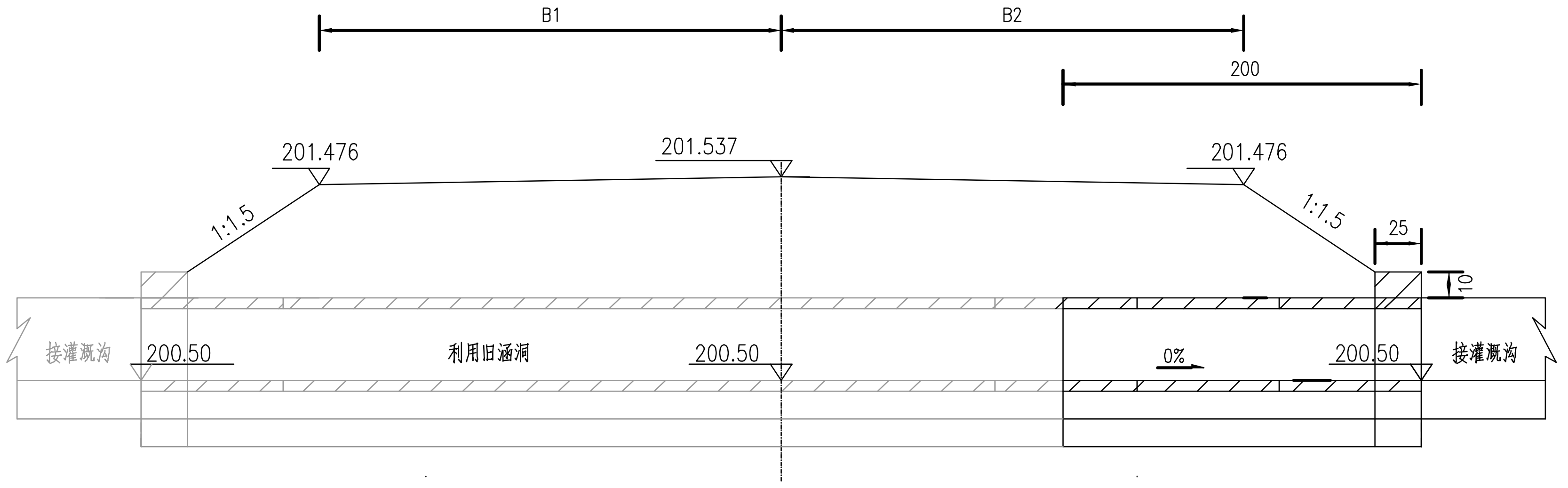

端墙构造

1:50

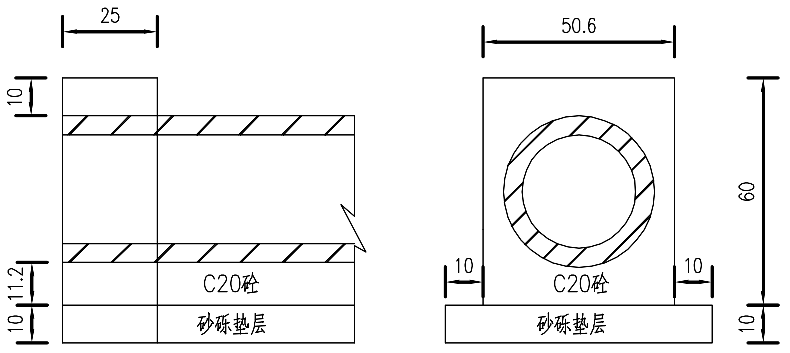

平面图

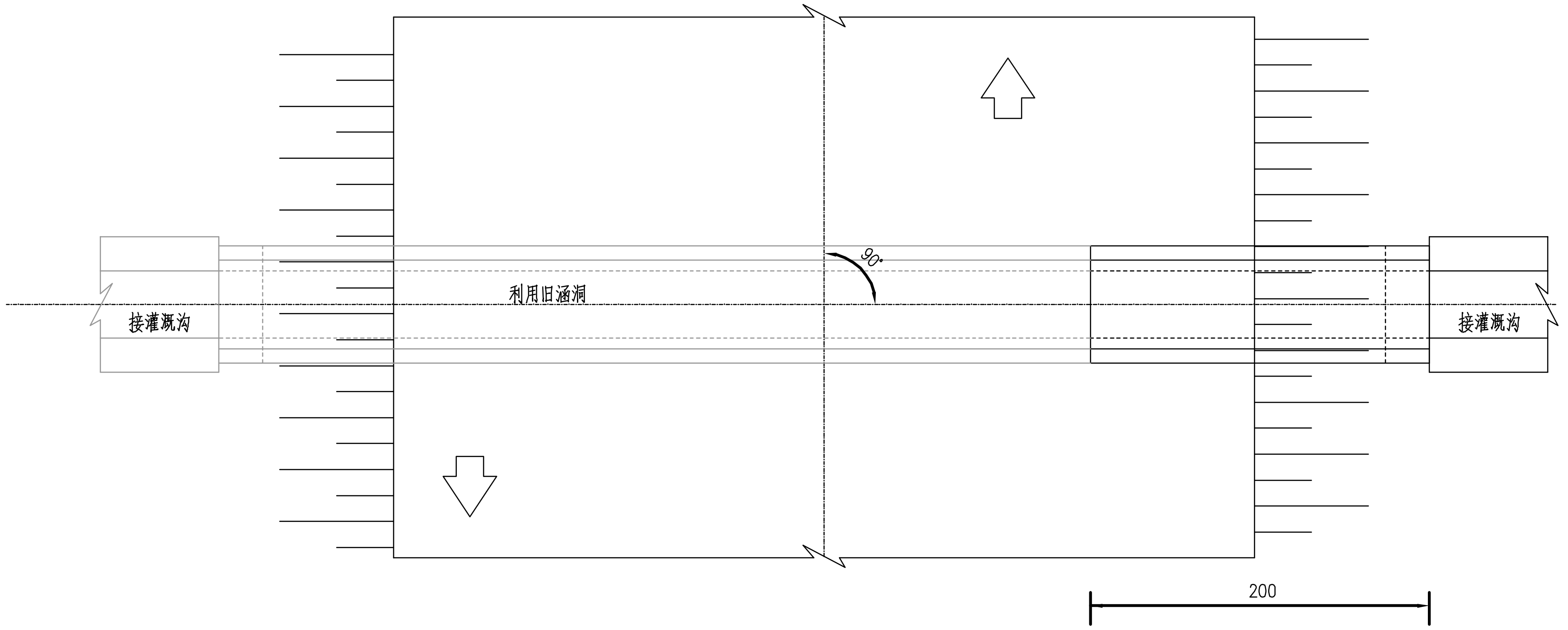

附注:

1.本图标注尺寸除高程以米计外,余均以厘米为单位.

2.基底容许承载力要求达到0.12MPa.

广东泛珠勘察设计有限公司	县道X347线新丰县仓前至下河洞 （沙田路口至长春段）公路改造工程	K36+207灌溉涵一般布置图	设计	王韬	复核	陈华伟	审核	吴清芳	图号	S4-14

立面图

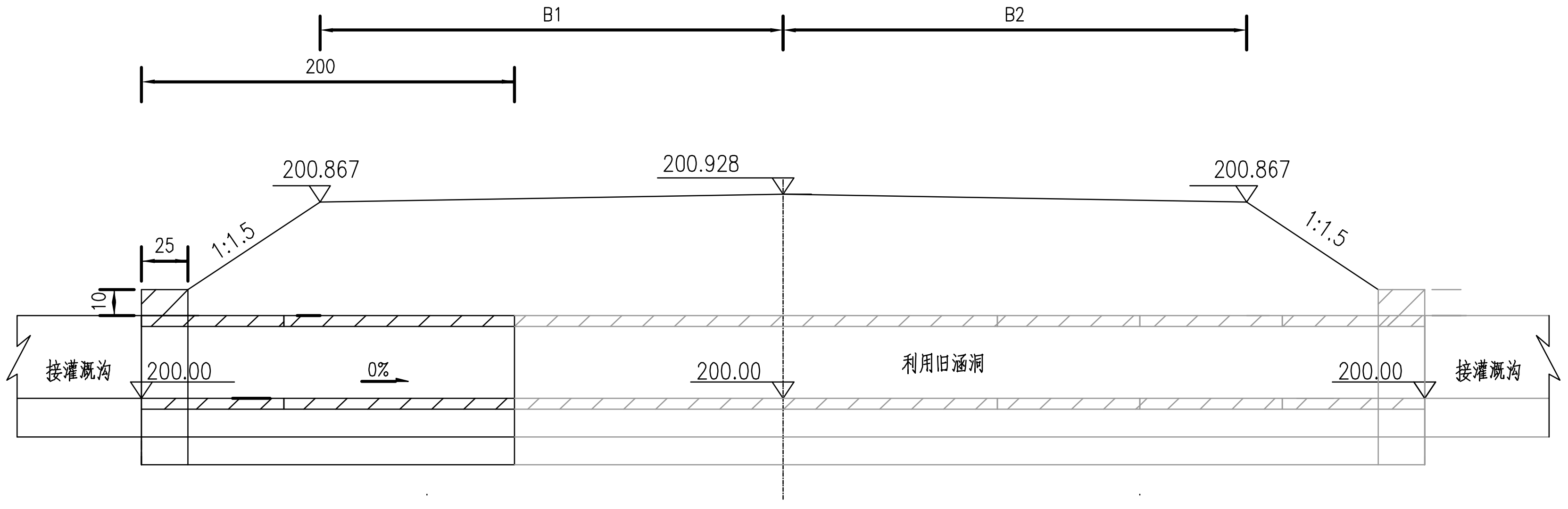

端墙构造

1:50

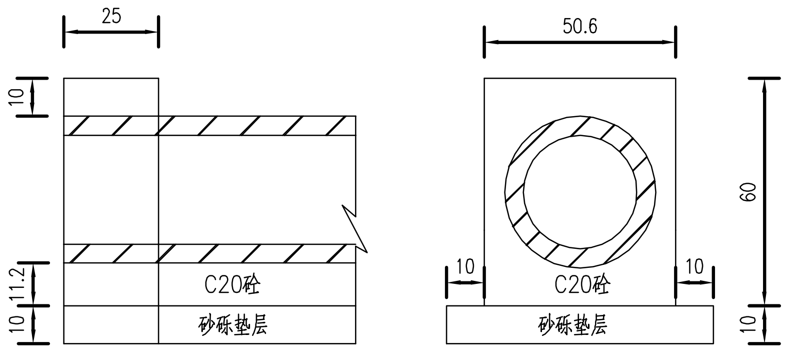

平面图

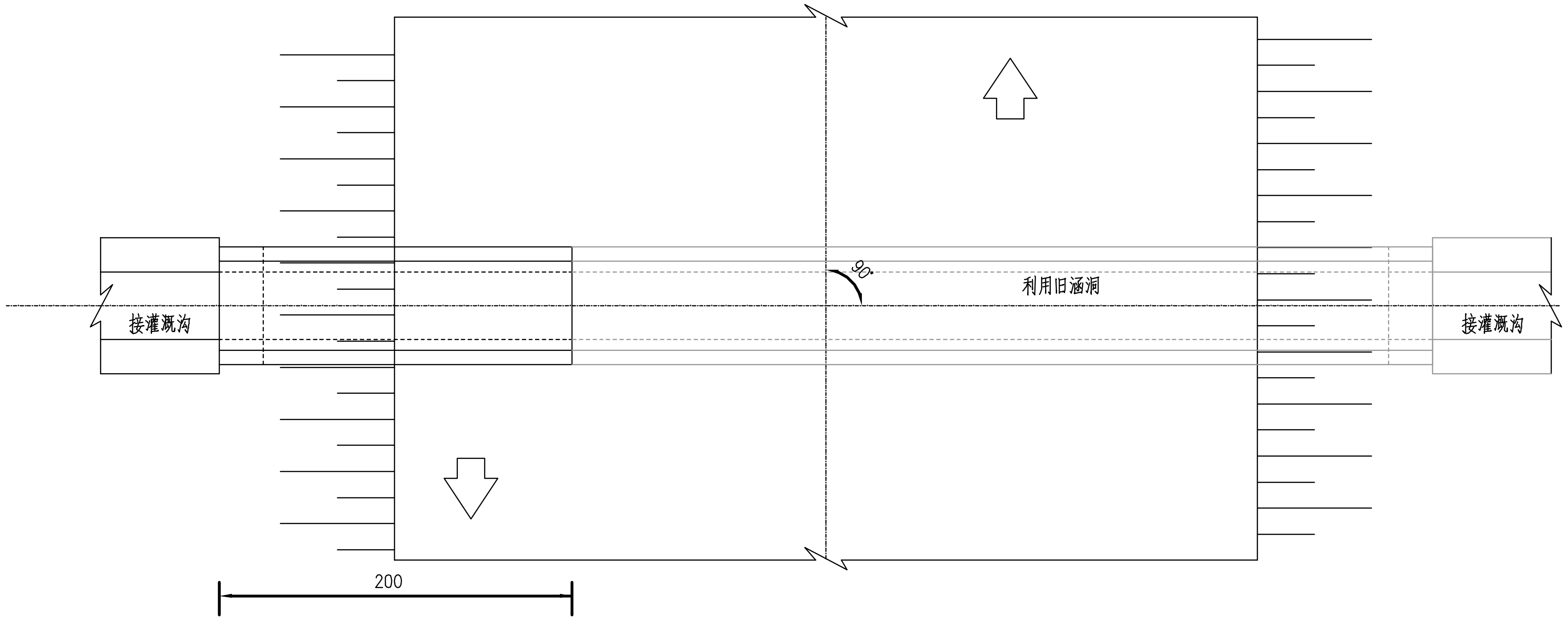

附注:

1.本图标注尺寸除高程以米计外,余均以厘米为单位.

2.基底容许承载力要求达到0.12MPa.

广东泛珠勘察设计有限公司	县道X347线新丰县仓前至下河洞 (沙田路口至长春段)公路改造工程	K36+229灌溉涵一般布置图	设计	王韬	复核	陈泽伟	审核	吴清芳	图号	S4-15

钢筋混凝土管120°基础

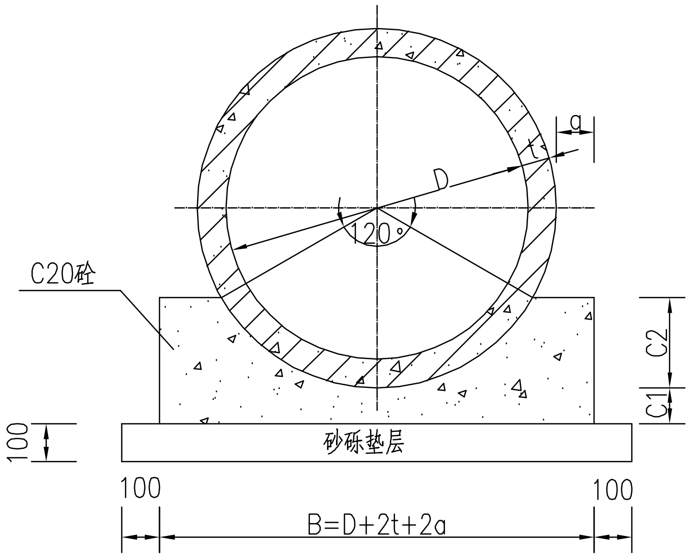

钢筋混凝土管120°基础

尺寸及数量(mm)							
管径D	管壁厚t	管肩宽a	管基宽B	管　基　厚		C20砼	砂砾垫层
				C1	C2	m^3/m	m^3/m
300	35	80	530	100	100	0.0767	0.0706

钢丝网水泥砂浆抹带

管径D	抹带宽W	抹带厚f	钢丝网宽P	钢丝网 m^2	抹带水泥砂浆m^3/口	捻缝水泥砂浆m^3/口
300	200	25	180	0.183	0.0040	0.0002

2米长灌溉涵管规格表

项次 \ 内径 D(mm)		300
外径 D1(mm)		400
壁厚 δ(mm)		50
环筋	规格 (mm)	φ8
	螺旋内径 D2(mm)	329
	螺距 l(mm)	245
	环数	10
	总长 (m)	11.22
	总重 (kg)	4.43
纵筋	规格 (mm)	φ8
	间距(弧长) S(mm)	164.9
	单根长(l +$_1$100)(mm)	2060
	根数	6
	总长 (m)	12.36
	总重 (kg)	4.88
每节管钢筋总重 (kg)		9.31
每节管混凝土体积 (m3)		0.11

抹带接口横断面

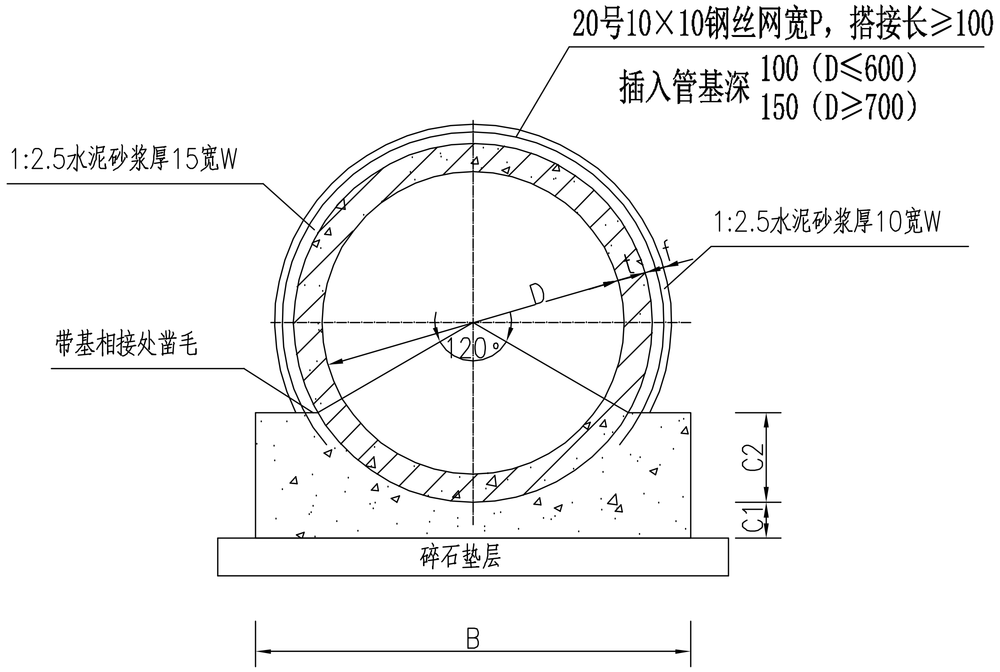

抹带接口纵断面

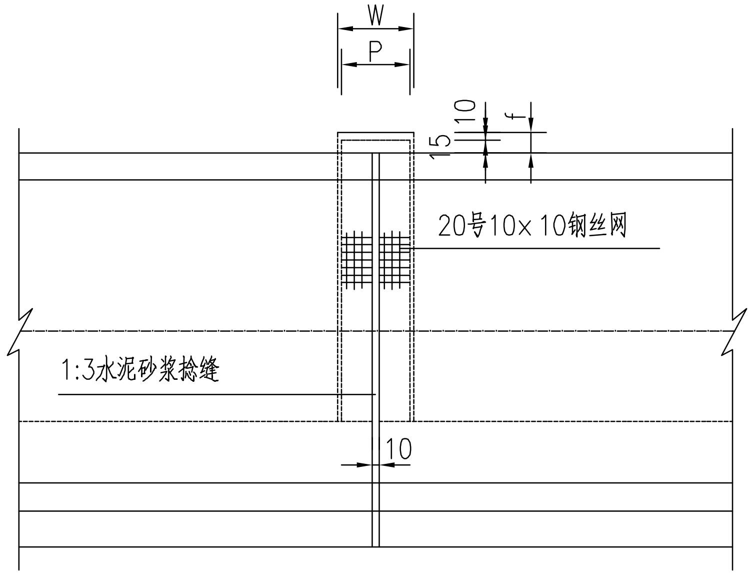

注：1、本图适用于开槽施工的灌溉涵。

2、C1、C2分开浇筑时，C1部分表面要求作成毛面并冲洗干净。

3、在抹带宽度内管壁需凿毛刷净润湿。

广东泛珠勘察设计有限公司	县道X347线新丰县仓前至下河洞 （沙田路口至长春段）公路改造工程	D0.3m灌溉涵管道基础、接口设计图	设计		复核		审核		图号	S4-16

D300管配筋图

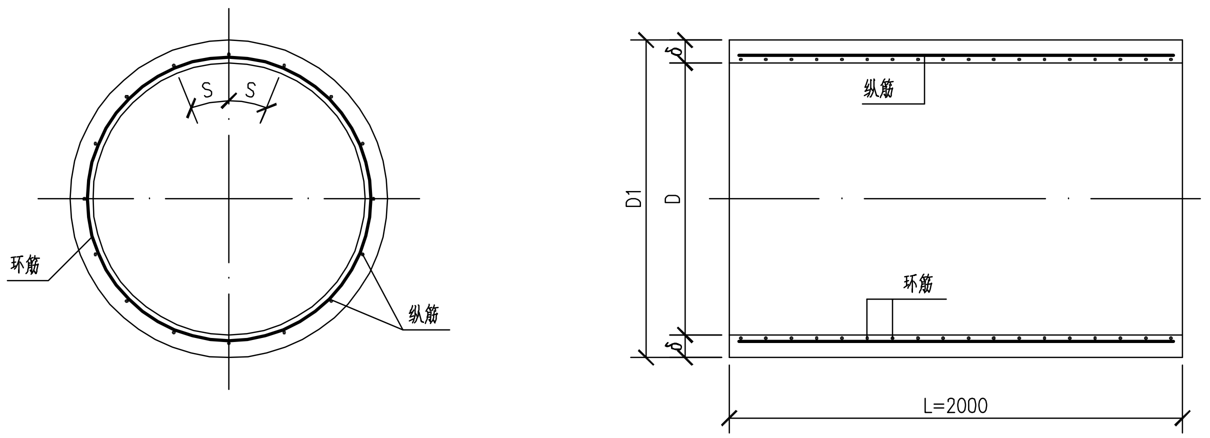

纵筋

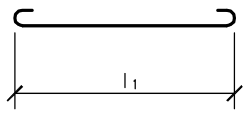

环筋

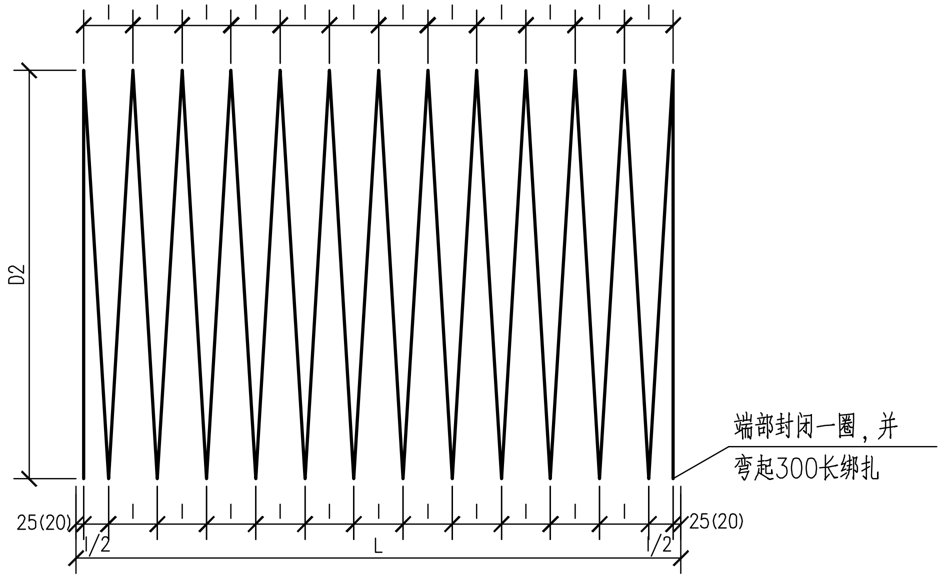

说明：

1、本图尺寸单位除注明外均以毫米计。

2、设计荷载等级：公路—II级。

3、材料：管身C30混凝土，HRB335钢筋。

4、钢筋保护层：管壁内环筋为20，管端25。

5、钢筋网点连接要求点焊(或碰焊)，斜筋应封闭，并与环筋点焊(或碰焊)。

6、预制后有得出现蜂窝及露筋现象，并需经养护期达到后方可使用，管节制作允许误差：内径 $< \pm 6$；壁厚 $<^{+7}_{-3}$；管长 $<^{+8}_{-10}$；圆度 $d_{最大}/d_{最小} < 0.1\% \times d$。

广东泛珠勘察设计有限公司	县道X347线新丰县仓前至下河洞 (沙田路口至长春段)公路改造工程	D0.3m灌溉涵涵管设计图	设计	王超	复核	陈保伟	审核	吴清芳	图号	S4-17

涵洞工程数量表 （盖板涵）

县道X347线新丰县仓前至下河洞（沙田路口至长春段）公路改造工程

序号	中心桩号	交角	孔数-跨径×涵高	涵长	洞身									洞口					挖基	涵背回填	拆旧涵		恢复C35砼路面	破除旧路面	临时工程		附属工程（支架）		备注
					盖板（含帽石）			台帽			台身及基础			铺砌及隔水墙	墙身	基础	0.8m*0.6m边沟	0.6m*0.6m边沟	陆上	砂性土	混凝土	圬工							
					砼	钢筋	油毛毡	砼	钢筋		砼	钢筋	垫层	M7.5浆砌片石	C20片石砼	C20片石砼	C20片石砼	C20片石砼	土方				18cm厚		改沟挖方	φ50cm混凝土管涵	面积	高度	
					C35砼	HRB400		C35砼	HPB300	HRB400	C35砼	HRB400	碎石																
		(°)	(m×m)	(m)	(m^3)	(kg)	($m^{2)}$	(m^3)	(kg)	(kg)	(m^3)	(kg)	(m^3)	(m^3)	(m^3)	(m^3)	(m^3)	(m^3)	(m^3)	(m^3)	(m^3)	(m^3)	(m^3)	(m^3)	(m^3)	(m)	($m^{2)}$	(m)	
1	K34+545.4	90	1-0.8×0.6	2.80	0.70	205.0	2.24	1.00	48.00	39.00	3.70								2.96	2.69							2.24	0.60	利用旧涵接长
2	K35+500.0	40	1-0.8×1.6	4.50	1.20	330.0	3.60	1.50	73.00	63.00	10.40								8.32	18.72			4.50	4.50			3.60	1.60	利用旧涵接长
3	K35+565.0	90	1-0.8×0.5	8.30	2.20	609.0	6.64	2.90	134.00	117.00	10.30								8.24	6.90							6.64	0.54	新建
			合计		4.10	1144.0	12.48	5.40	255.00	219.00	24.40								19.52	28.31	0.00	0.00	4.50	4.50			12.48	2.74	

编制：

复核：

图号：S4-18

盖板涵平面示意图

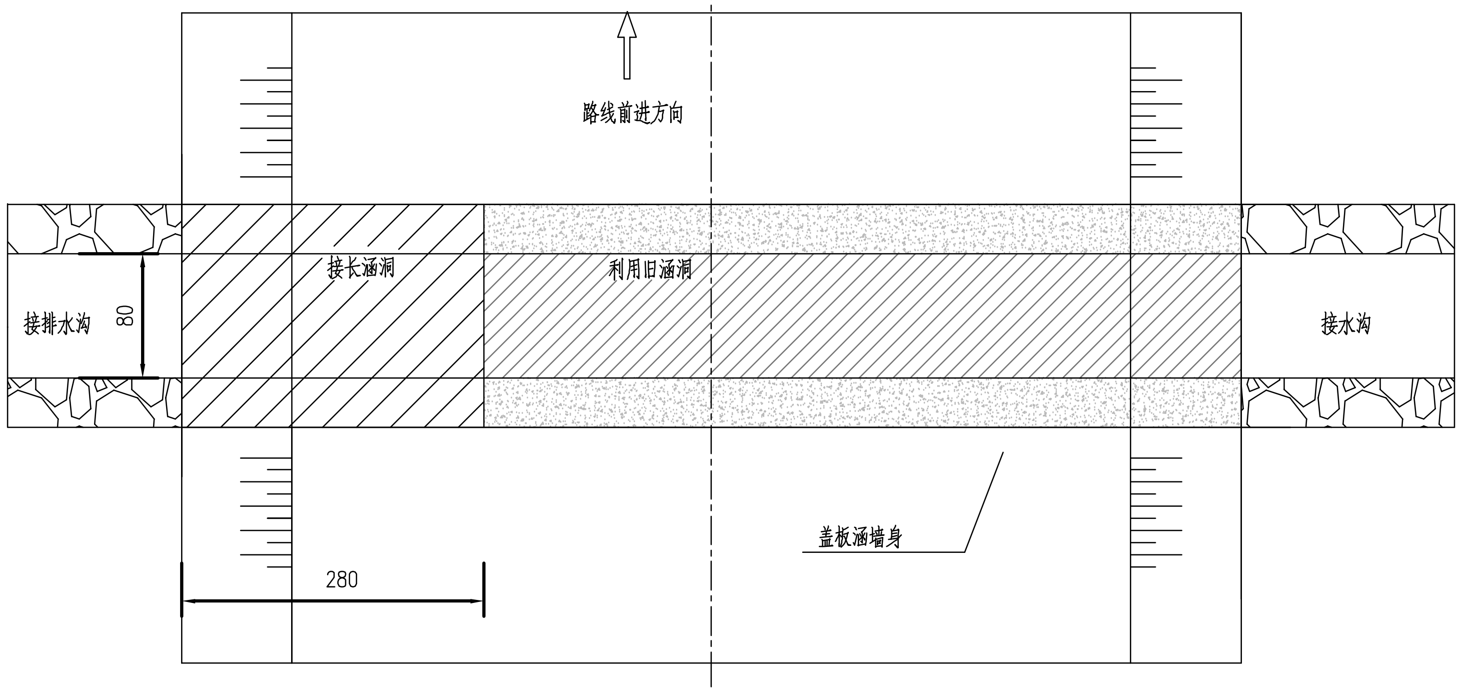

中心洞身断面

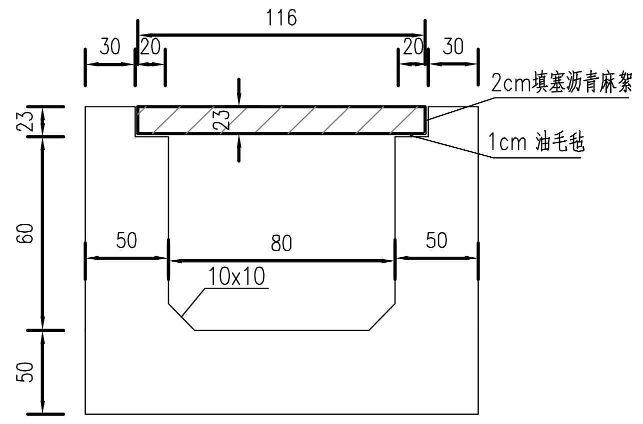

A-A

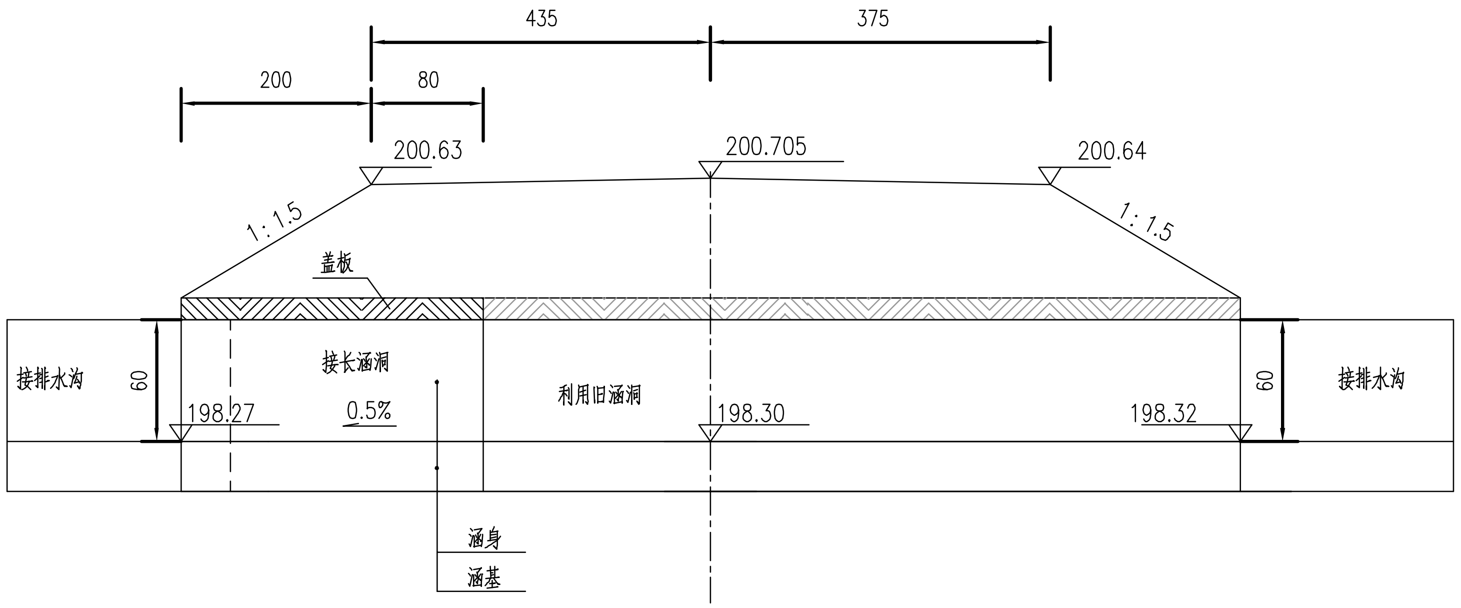

注:

1.本图尺寸除钢筋直径以毫米计外,余均以厘米为单位。

广东泛珠勘察设计有限公司	县道X347线新丰县仓前至下河洞 （沙田路口至长春段）公路改造工程	K34+545.4盖板涵一般布置图	设计	王韬	复核	陈华伟	审核	吴清芳	图号	S4-19

盖板涵平面示意图

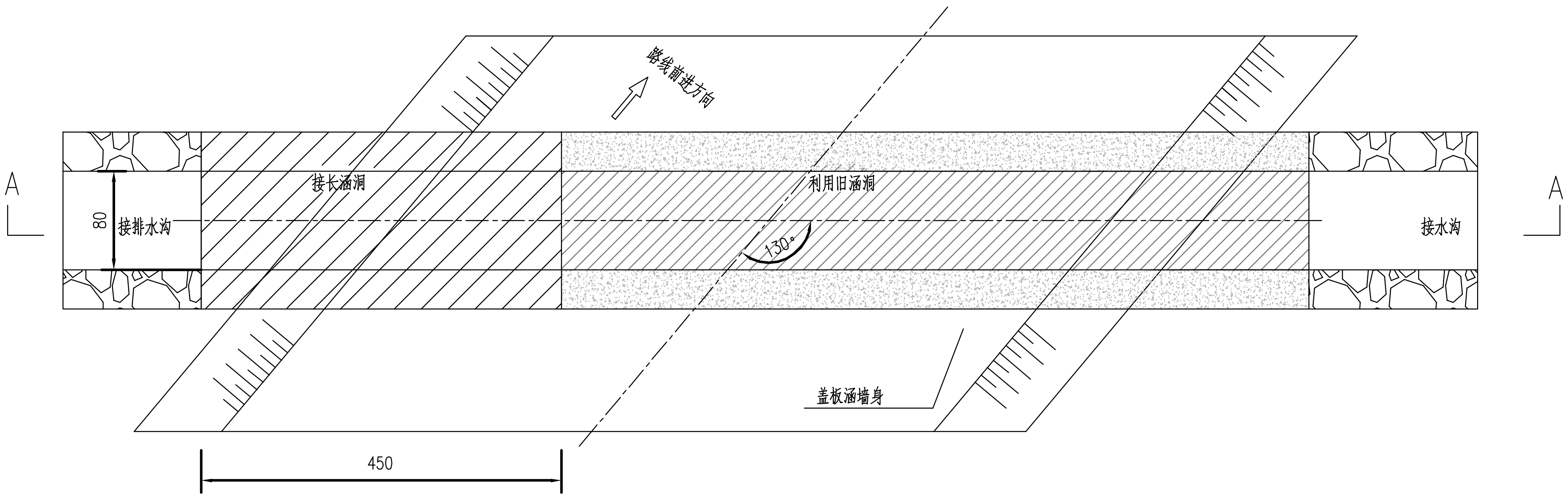

中心洞身断面

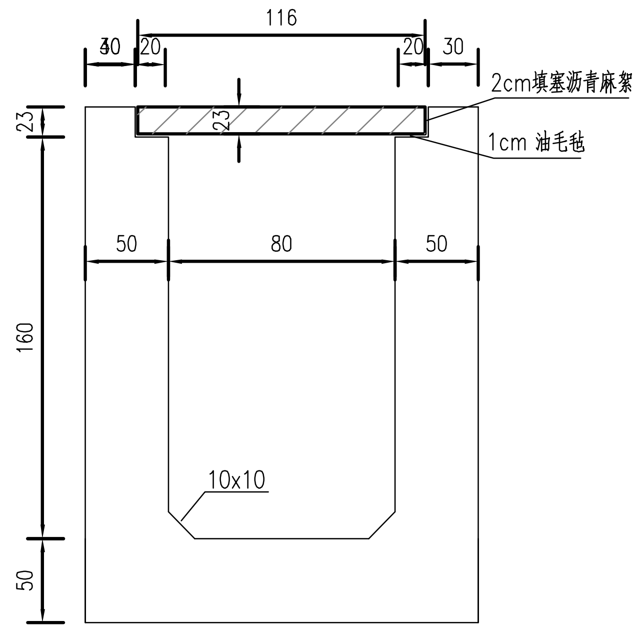

A-A

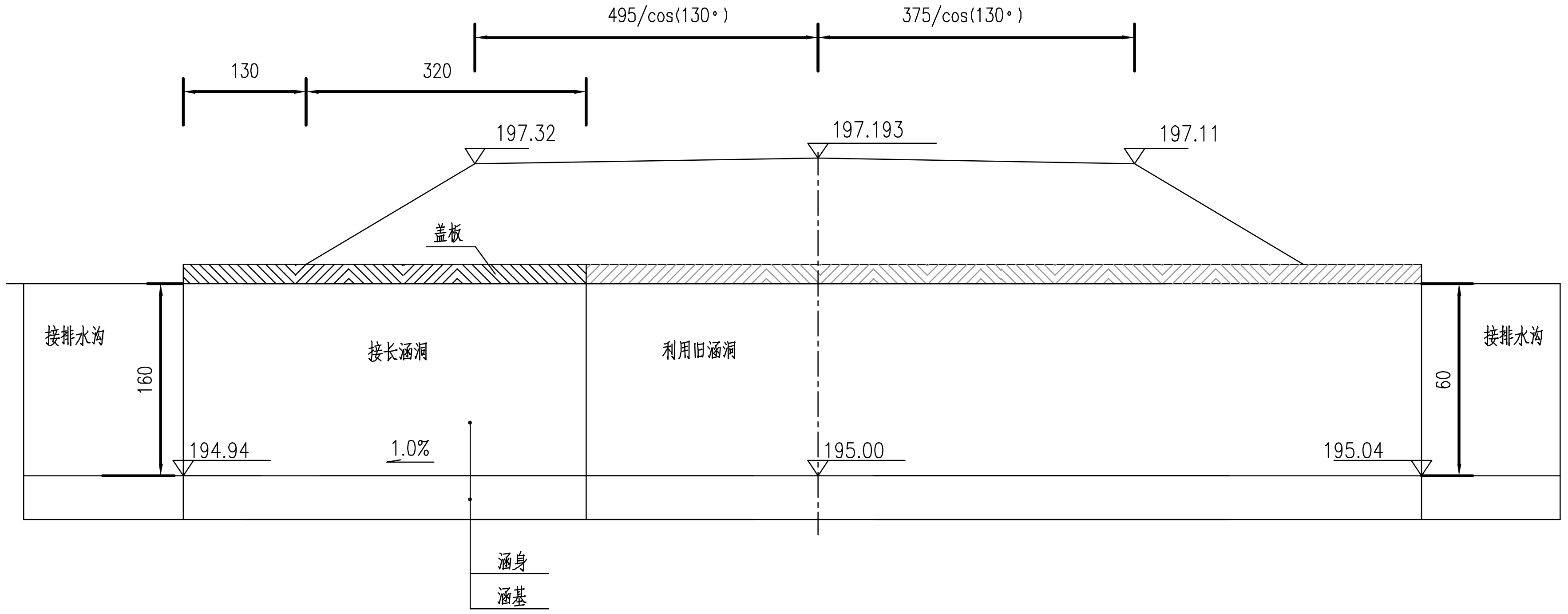

注:

1.本图尺寸除钢筋直径以毫米计外,余均以厘米为单位。

广东泛珠勘察设计有限公司	县道X347线新丰县仓前至下河洞 (沙田路口至长春段)公路改造工程	K35+500盖板涵一般布置图	设计	王韬	复核	陈华伟	审核	吴清芳	图号	S4-20

盖板涵平面示意图

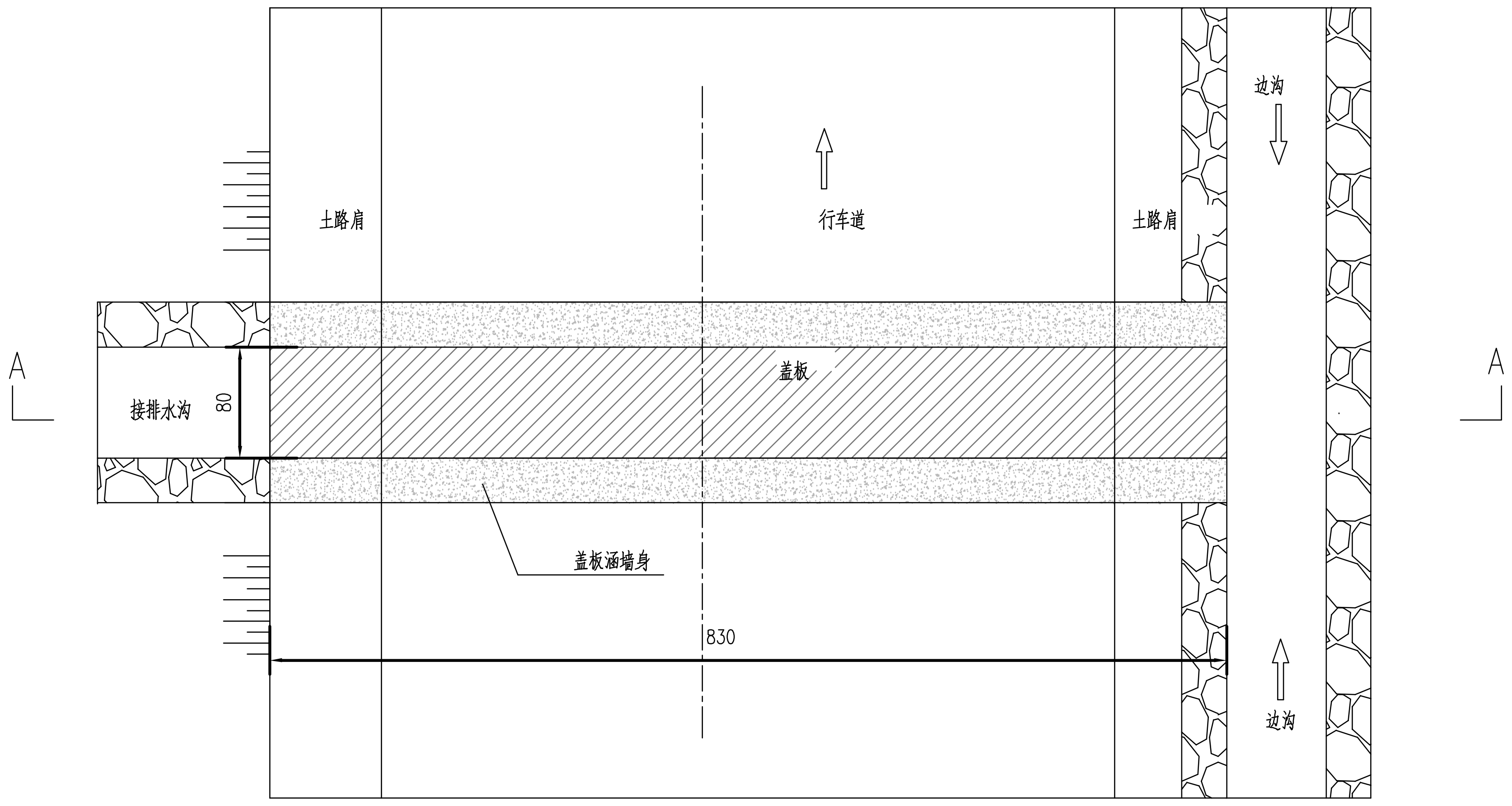

A–A

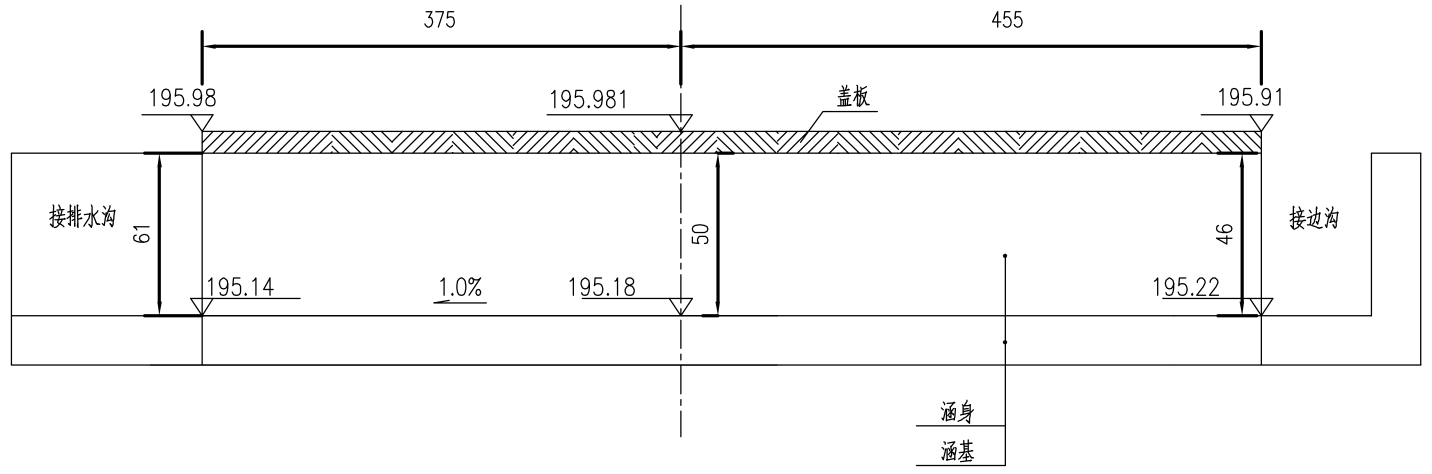

中心洞身断面

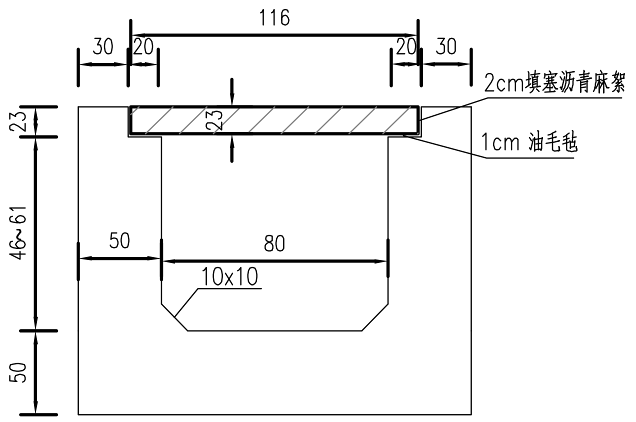

注:

1.本图尺寸除钢筋直径以毫米计外,余均以厘米为单位。

广东泛珠勘察设计有限公司	县道X347线新丰县仓前至下河洞 (沙田路口至长春段)公路改造工程	K35+565盖板涵一般布置图	设计	王韬	复核	陈[illegible]伟	审核	吴清芳	图号	S4–21

盖板断面图

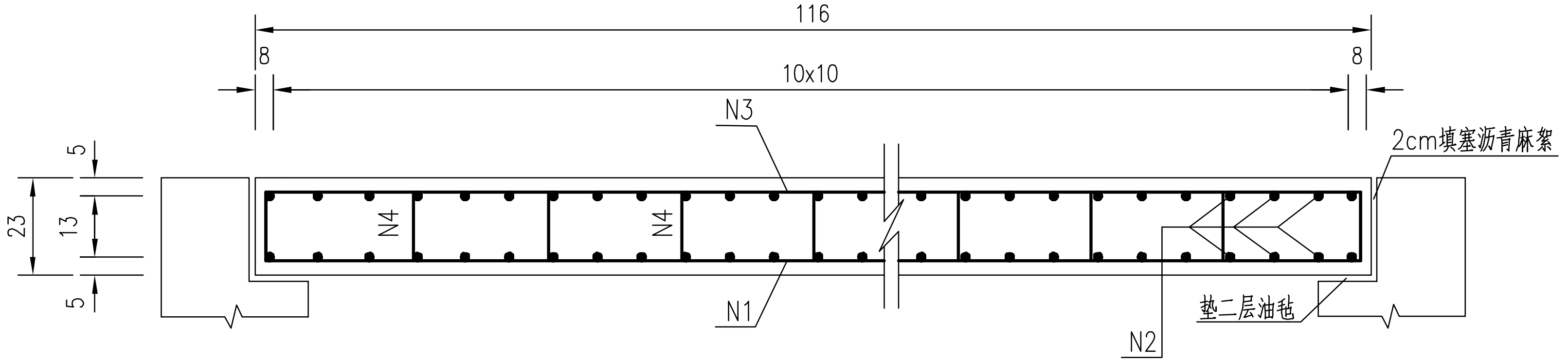

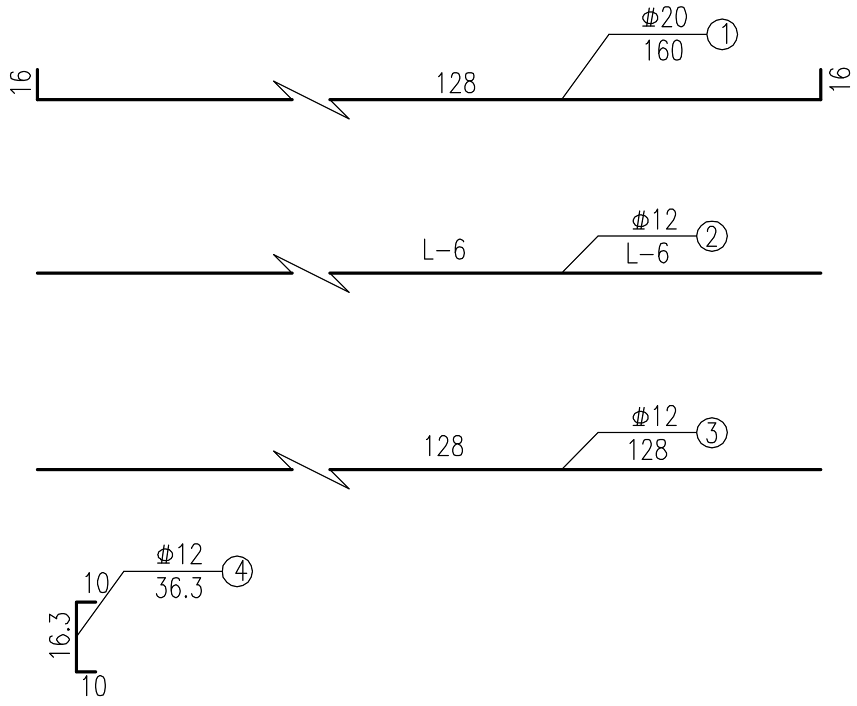

钢筋平面布置

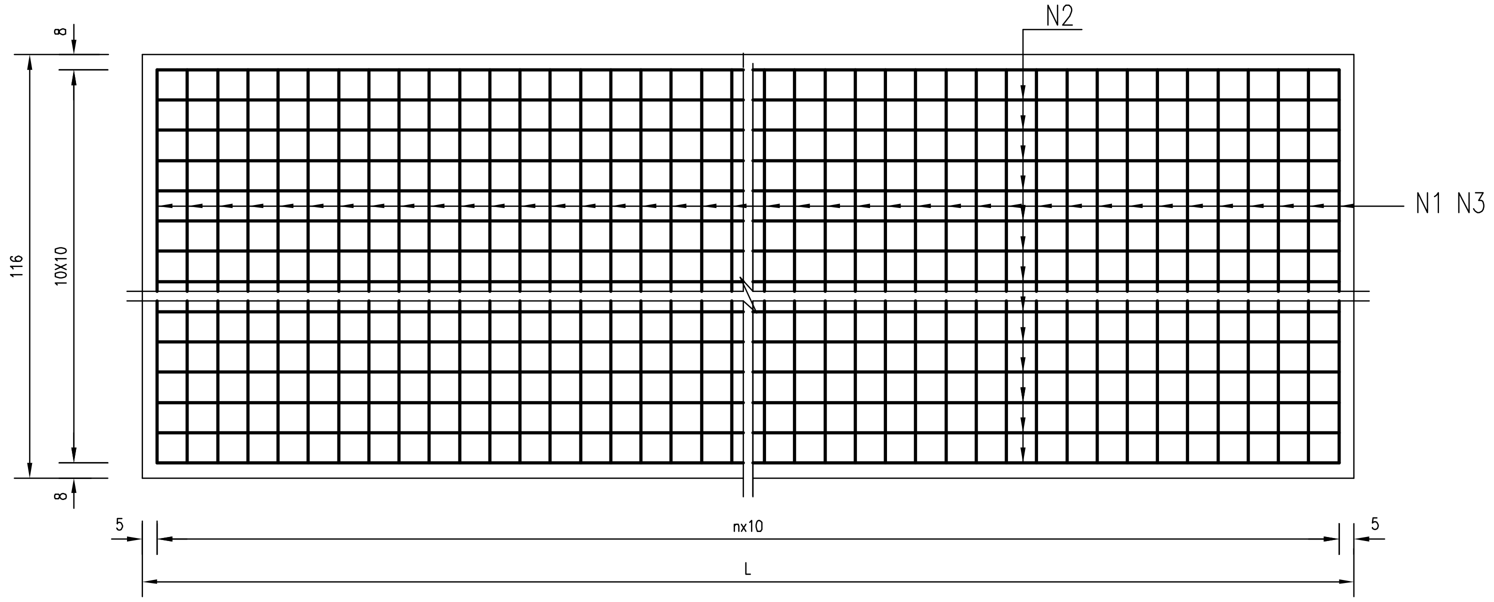

注:

1.本图尺寸除钢筋直径以毫米计外,余均以厘米为单位。
2.盖板采用C35砼。
3.N4钢筋纵横向各间隔4根N1、N2钢筋布置。

广东泛珠勘察设计有限公司	县道X347线新丰县仓前至下河洞 （沙田路口至长春段）公路改造工程	0.8m跨径盖板设计图（一）	设计	王韬	复核	陈华伟	审核	吴清芳	图号 S4-22

工程数量表

参数	构件名称	钢筋编号	直径 (mm)	每根长 (cm)	每一构件数量（盖板）				盖板数量合计			支架高度	支架面积
					根数	共长 (m)	单位重 (kg/m)	共重 (kg)	数量	总重 (kg)	C35砼 (m^3)	(m)	(m^2)
L= 280cm	K34+545.4盖板涵(接2.8m长)	1	⌀20	160.0	28	44.8	2.470	110.7	1	111	0.7	0.6	2.2
n= 27		2	⌀12	274.0	22	60.3	0.888	53.5		54			
		3	⌀12	128.0	28	35.8	0.888	31.8		32			
		4	⌀12	36.3	27	9.8	0.888	8.7		9			
L= 450cm	K35+500盖板沟(接4.5m长)	1	⌀20	160.0	45	72.0	2.470	177.8	1	178	1.2	1.6	3.6
n= 44		2	⌀12	444.0	22	97.7	0.888	86.8		87			
		3	⌀12	128.0	45	57.6	0.888	51.1		51			
		4	⌀12	36.3	45	16.3	0.888	14.5		14			
L= 830cm	K35+565盖板沟(新建8.3m长)	1	⌀20	160.0	83	132.8	2.470	328.0	1	328	2.2	0.5	6.6
n= 82		2	⌀12	824.0	22	181.3	0.888	161.0		161			
		3	⌀12	128.0	83	106.2	0.888	94.3		94			
		4	⌀12	36.3	81	29.4	0.888	26.1		26			

广东泛珠勘察设计有限公司	县道X347线新丰县仓前至下河洞 （沙田路口至长春段）公路改造工程	0.8m跨径盖板设计图（二）	设计		复核		审核		图号	S4-22

中心洞身断面

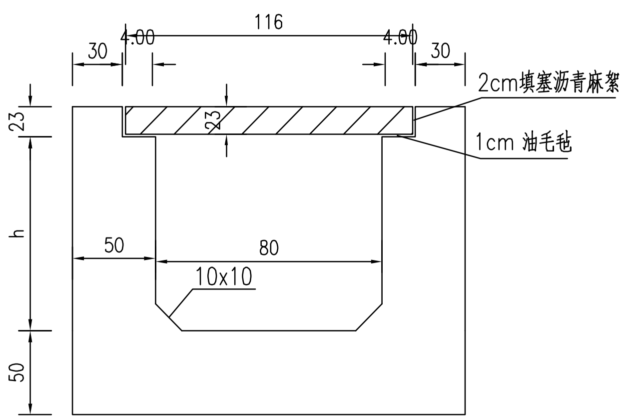

台帽大样图

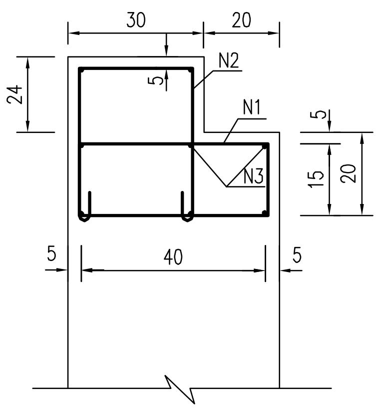

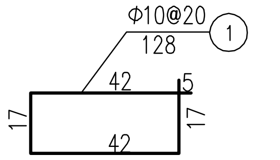

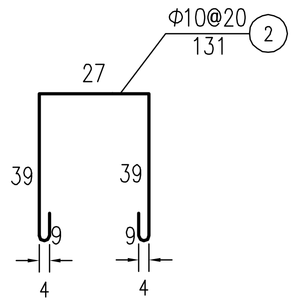

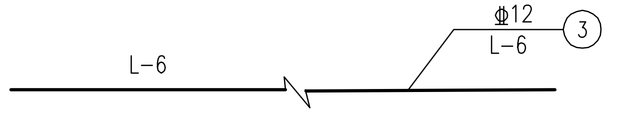

工程数量表

参数	构件名称	钢筋编号	直径(mm)	每根长(cm)	每一构件数量				台帽数量合计			盖板涵墙身	恢复18cm厚砼路面	凿除旧路面砼
					根数	共长(m)	单位重(kg/m)	共重(kg)	数量	总重(kg)	C35砼(m^3)	C35砼(m^3)	C35砼(m^3)	(m^3)
L= 280cm	K34+545.4盖板涵(接2.8m长)	1	∅10	128.0	15	19.2	0.617	11.8	2	24	1.0	3.7		
均h= 60cm		2	∅10	131.0	15	19.7	0.617	12.2		24				
		3	Φ12	274.0	8	21.9	0.888	19.4		39				
L= 450cm	K35+500盖板沟(接4.5m长)	1	∅10	128.0	23	29.4	0.617	18.1	2	36	1.5	10.4		
均h= 160cm		2	∅10	131.0	23	30.1	0.617	18.6		37				
		3	Φ12	444.0	8	35.5	0.888	31.5		63				
L= 830cm	K35+565盖板沟(新建8.3m长)	1	∅10	128.0	42	53.8	0.617	33.2	2	66	2.9	10.3	4.5	4.5
均h= 54cm		2	∅10	131.0	42	55.0	0.617	33.9		68				
		3	Φ12	824.0	8	65.9	0.888	58.5		117				

注:

1.本图尺寸除钢筋直径以毫米计外,余均以厘米为单位。

2.台帽采用C35砼。

广东泛珠勘察设计有限公司	县道X347线新丰县仓前至下河洞 (沙田路口至长春段)公路改造工程	0.8m跨径盖板涵涵帽设计图	设计	王	复核	陈华伟	审核	吴清芳	图号	S4-23

盖板涵沉降缝、防水构造立面图

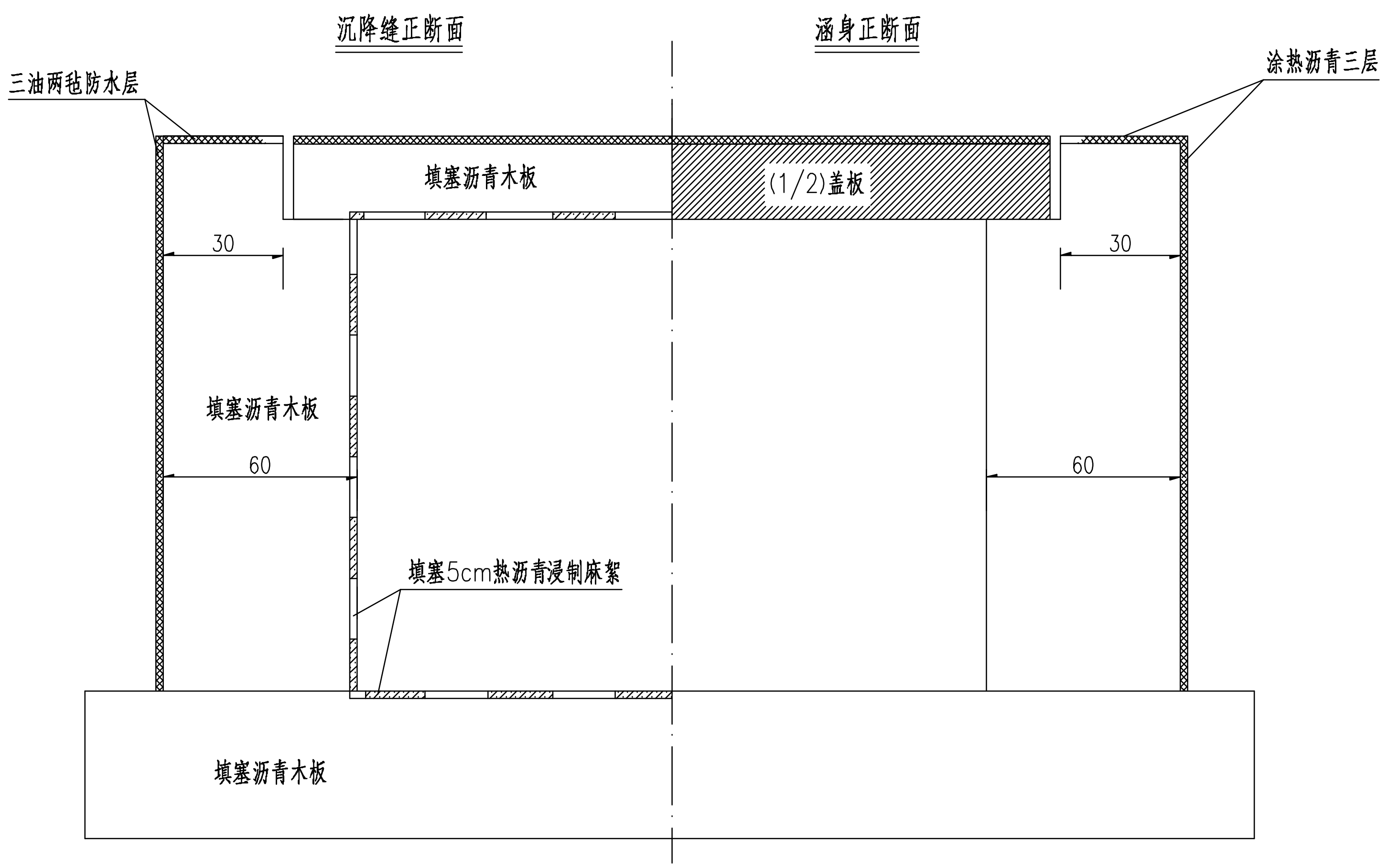

注:

1、图中尺寸均以厘米为单位。

2、沉降缝的防水措施:

(1)基础部分填塞沥青木板，在流水面边缘填塞5cm热沥青浸制麻絮;

(2)在基础以上，两侧面和顶面设置三油两毡防水层，油毡宽度为50cm，接缝外侧以沥青木板填塞,内侧填塞5cm热沥青浸制麻絮;

3、涵洞外层防水措施：在涵洞与填土接触部分均涂热沥青三道;进行涵洞外层防水层施工后才可进行下一步施工工序，即沥青涂抹需在回填之前进行。

广东泛珠勘察设计有限公司	县道X347线新丰县仓前至下河洞 (沙田路口至长春段)公路改造工程	盖板涵沉降缝、防水构造立面图	设计	王韬	复核	陈华伟	审核	吴清芳	图号	S4-24

整体式基础盖板涵地基换填横断面示意图

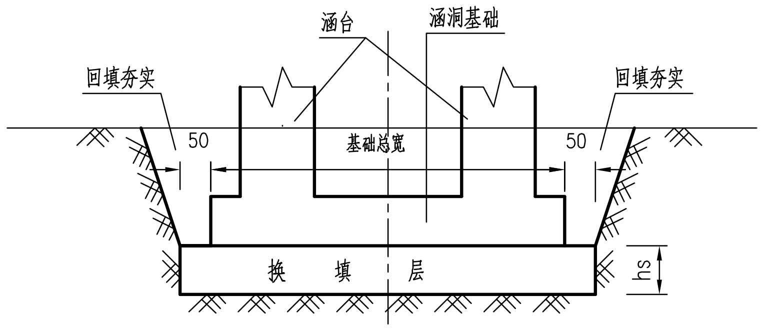

注:

1、本图用于处理涵洞基底的地基承载力基本容许值[fao]达不到设计要求，采用换填处理能达到要求的涵洞。

2、一般情况下,在满足下述要求时方宜采取此方案进行地基处理:

  1) 涵洞基础垫层下,地基承载力基本容许值[fao]不满足设计要求的土层一般不大于3m,局部凹陷处不大于5m。

  2) 软弱土层下的硬土层(持力层)的地基承载力基本容许值[fao]较高,能达到设计要求(须考虑换填层自重产生的应力)。

  3) 软弱土层不适合其他方法处理,或者其他方法处理的结果不能满足设计要求。

  4) 换填材料充足,运输方便,且换填层的地基承载力基本容许值[fao]能达到设计要求；挖除的软弱土有充足的废置空间或者加以利用。

3、换填深度hs的确定:

  1) 硬土层(持力层)以上的软弱土层须全部清除。

  2) 要求换填厚度的最小值不小于0.5m,并不小于原设计基础垫层的厚度，基底换填时取消基础垫层。

  3) 若涵洞基础垫层下的软弱层厚度不大于0.5m,局部凹陷处不大于1.0m,且软弱层下为如下土层时: 微、弱风化岩石,密实、中密的碎、砾石土,密实的中、粗砂土,坚硬的老黏土,应清除全部软弱层, 用M7.5号浆砌片石填充硬土与基础底面间的空间,填充宽度应宽出基础50cm。

  4) 局部凹陷,明显不满足要求的土应清除；若是岩石中的凹陷,则应采用M15号浆砌片石填充。

  5) 同一涵节内的换填厚度必须相同；在地质变化剧烈时可适当调整涵洞沉降缝位置。

4、换填宽度的确定:一般情况下如本图所示；若局部凹陷处于换填范围的边缘,则换填范围应在局部按凹陷宽度加宽。

5、换填材料的选择:

  1) 必须能使换填层的地基承载力基本容许值[fao]大于等于设计值。

  2) 涵洞基底的地基承载力基本容许值[fao]≤200kPa时,一般选用砂砾垫层;涵洞基底的地基承载力基本容许值 [fao]>200kPa时,一般选用级配碎石。

  3) 在满足要求的情况下优先采用边坡开挖或隧道开挖的硬质石料。

  4) 若换填材料为碎石、级配碎石、卵石、片石,且下层土有可能在荷载作用下被挤入换填层时,则应在换填的底部设置20cm厚的中、粗砂层。

6、在将换填底面置于第3点之第3小点所列硬土层时,若硬土层的顶面为大于1:5、小于1:3的斜面,则在换填前应在硬土层上开挖宽高比大于1:2的台阶,台阶宽度不小于3m,并设置2%的反坡;若硬土层的顶面为大于1:3的斜面,则在换填前应在硬土层上开挖台阶,台阶高不大于1.5m,相邻的下游台阶用干砌片石砌筑至与上游台阶同高,最后形成宽度不小于3m的大台阶,再填筑换填料。

7、正式施工前应进行施工工艺实验,现场测定换填层的地基承载力基本容许值[fao],以使处理效果满足设计要求。

广东泛珠勘察设计有限公司	县道X347线新丰县仓前至下河洞 (沙田路口至长春段) 公路改造工程	盖板涵钢筋混凝土盖板涵地基换填垫层法	设计		复核		审核		图号 S4-25

第六篇　路线交叉

说　明

一、路线交叉设计说明

1.1 路线交叉设计

根据路线走向以及被交叉道路的情况，本项目交叉口共有13处，均为与沿线村道的平面交叉。

考虑沿线被交道路的等级、交通量及项目投资等实际情况，平面交叉均采用加铺转角式设计，被交叉的道路以接顺为原则。路面结构为挖除旧路面板后重新浇筑水泥混凝土面层（C35砼）（18cm）。

二、施工注意事项

1．应按设计图纸的有关控制要素进行施工放样，控制好平交位置。路基、路面施工的质量要求与主线相同。

2．施工时应注意与既有道路在平、纵横断面上的顺接。

3．施工时应注意路口地段各种管线和构造物。

平面交叉设置及工程数量一览表

县道X347线新丰县仓前至下河洞（沙田路口至长春段）公路改造工程　　　　第 1 页 共 1 页

序号	中心桩号 或 起讫桩号	被交路现有标准		交叉形式	交叉角度(度)	接顺长度 L(m)		转角半径 (m)		工 程 数 量				备 注
		等级	路基宽度B(m)							凿除旧水泥板（18cm）	水泥混凝土面层（C35砼）（18cm）	加高均厚18cm旧路面	加宽10cm厚石屑垫层	
						左侧	右侧	R1	R2	数 量(平方米)	数 量(平方米)	数 量(平方米)	数 量(平方米)	
1	K34+234.0	等外路	7.5	Y型	136		12.0	4	20	63.00	63.00	15.66	15.66	
2	K34+265.0	等外路	7.0	T型	90		3.5	5	5	35.59	35.59			
3	K34+608.0	等外路	3.5	T型	90		5.2	3	10	27.51	27.51			
4	K34+642.0	等外路	4.0	Y型	48	8.0		2	5	41.20	41.20			
5	K34+700.0	等外路	2.8	T型	90	3.0		2	2	10.66	10.66			
6	K34+808.0	等外路	6.5	T型	90	12.0		10	12	154.12	154.12	154.12		
7	K35+499.0	等外路	3.0	Y型	50	6.0		2	10	25.00	25.00			
8	K35+603.0	等外路	2.5	T型	90	2.7		3	3	11.04	11.04			
9	K35+638.0	等外路	7.0	T型	90	4.0		3	5	34.04	34.04			
10	K36+712.0	等外路	3.6	T型	90		3.7	2	5	23.77	23.77			
11	K36+791.0	等外路	3.0	Y型	143	5.8		1	15	29.01	29.01			
12	K37+066.0	等外路	4.5	Y型	144	7.0		15	1	37.70	37.70			
13	K37+258.0	等外路	3.5	Y型	22	16.0		3	5	120.50	120.50			
14														
15														
16														
17														
18														
19														
20														
21														
22														
23														
24														
25														
26														
27	合计									613.1	613.1	185.4	15.7	

编制：　　　　　　　　复核：　　　　　　　　图号：S6-2

一般T型平面交叉示意图

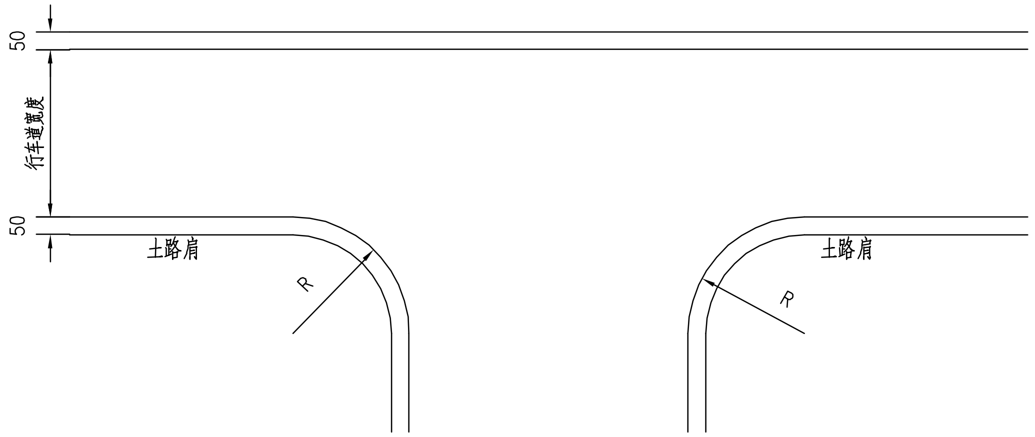

一般十字型平面交叉示意图

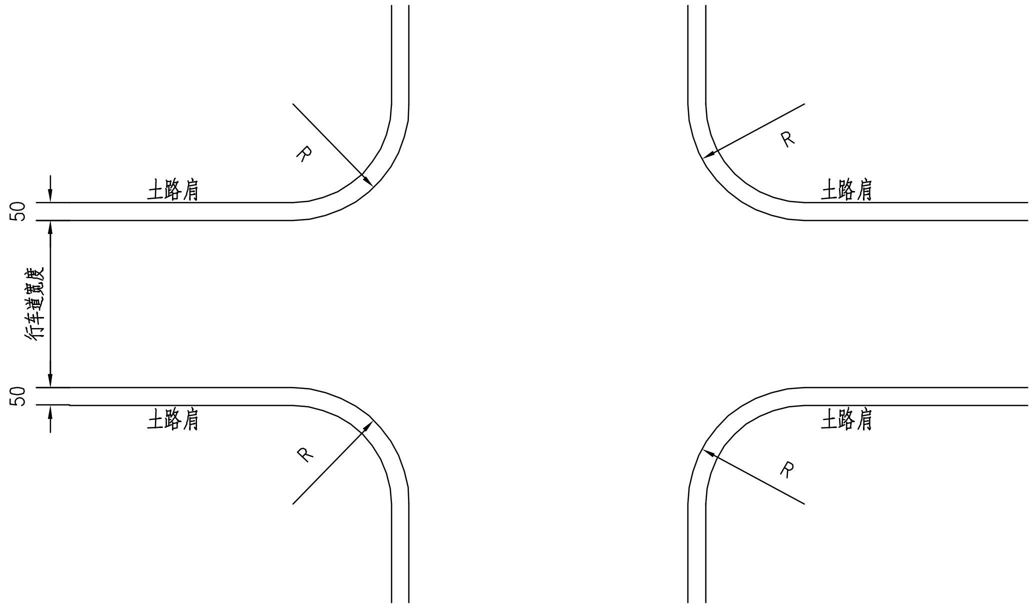

注：

1.本图尺寸均以厘米为单位。

2.全线一般平交口路面处治结合现状进行处理。

3.全线一般平交口路面处治数量已计入<<平面交叉设置及工程数量一览表 >>。

广东泛珠勘察设计有限公司	县道X347线新丰县仓前至下河洞 （沙田路口至长春段）公路改造工程	其他平交平面示意图	设计	王超	复核	陈华伟	审核	吴清芳	图号	S6-3

第九篇　其他工程

说明

一、改路、改沟等其他工程说明

本项目路线进过区域，村道、沟渠较多，占用少量现有道路情况。设计中对被占用的道路进行了改移。改移道路均按现有路况进行了设计。对改路在总体设计中绘制了平面布置图，示出了平面改移位置，施工时结合现场实际情况，可进行必要的调整，使工程更加经济合理，力求不给沿线群众的生产、生活带来不便。其具体位置和数量详见有关图纸。

三、施工注意事项

1．应按设计图纸的有关要求及对应公路工程相关项目的技术要求进行施工。

其他工程数量表

县道X347线新丰县仓前至下河洞（沙田路口至长春段）公路改造工程

序 号	工程名称	起 讫 桩 号	位置	长 度	沟宽	沟深	路面宽	工 程 项 目 及 数 量						备 注
								挖方	填方	10cm厚	挖除旧18cm厚	18cm厚	28cm厚	
										石屑垫层	C35水泥砼接顺	C35水泥砼	土路肩	
				(m)	(m)	(m)	(m)	(m^3)	(m^3)	(m^2)	(m^2)	(m^2)	(m^2)	
1	改路	K36+880 ~ K36+920	右侧	40			2.5~3.5		187.0	155.9	25.0	155.9	80.0	
2														
3														
4														
5														
6														
7														
8														
9														
10														
11														
12														
13														
14														
15														
16														
17														
18														
19														
20														
21														
22														

编制：　　　　复核：　　　　图号：S9-2

K0+000~K0+032	
第 1 页	共 1 页

曲线元素表

交点号	交点坐标		交点桩号	转角值	曲线要素值（米）					
	X(N)	Y(E)			半径	缓和曲线长度	切线长度	曲线长度	外距	校正值
BP	2657573.576	493276.215	K0+000							
JD1	2657572.074	493259.858	K0+016.426	38°05′33.3″(Y)	10		3.452	6.648	0.579	0.256
EP	2657580.660	493246.559	K0+032							

广东泛珠勘察设计有限公司	县道X347线新丰县仓前至下河洞 （沙田路口至长春段）公路改造工程	改路平面图	设计		复核		审核		图号	S9-3

GK0+000~GK0+032

第 1 页 共 1 页

V 1:100
H 1:1000

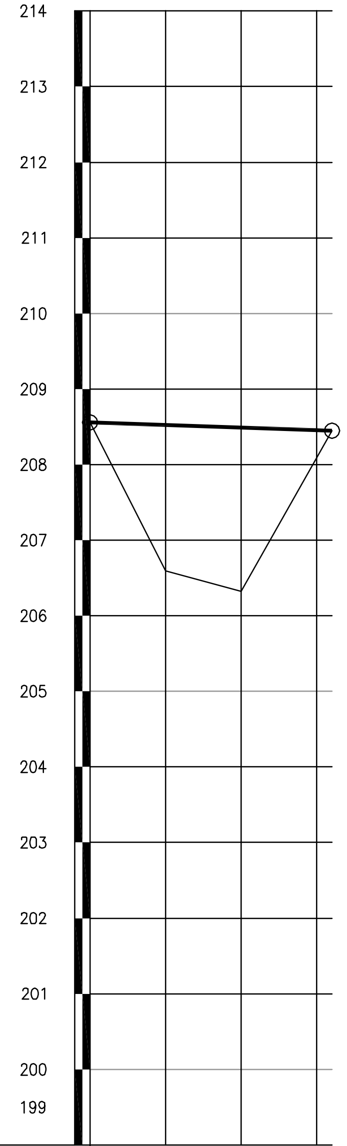

设计高程(m)	208.56	208.53	208.49	208.45
地面高程(m)	208.56	206.59	206.32	208.45
填挖高度(m)	0.00	1.94	2.17	0.00
坡度(%)坡长(m)	208.56	32.00	-0.347	208.45
直线及平曲线	R-∞	I-38°05′33.3″(Y)	JD1 R-10	R-∞
里 程 桩 号	GK0+000	+010	+020	

附注：

1.本图标注尺寸均以米为单位，
竖向比例为1:100
横向比例为1:1000。
2.本图采用国家2000坐标系，高程采用1985国家高程基准。

广东泛珠勘察设计有限公司	县道X347线新丰县仓前至下河洞 （沙田路口至长春段）公路改造工程	路线纵断面图	设计	王韬	复核	陈保伟	审核	吴清芳

图号 S9-4

直线、曲线及转角表

县道X347线新丰县仓前至下河洞（沙田路口至长春段）公路改造工程

第 1 页　共 1 页

交点号	交点坐标		交点桩号	转角值	曲线要素值 (m)							曲线主点桩号					直线长度及方向			备注
	N (X)	E (Y)			半径	缓和曲线长度	缓和曲线参数	切线长度	曲线长度	外距	校正值	第一缓和曲线起点	第一缓和曲线终点或圆曲线起点	曲线中点	第二缓和曲线起点或圆曲线终点	第二缓和曲线终点	直线段长 (m)	交点间距(m)	计算方位角	
1	2	3	4	5	6	7	8	9	10	11	12	13	14	15	16	17	18	19	20	21
BP	2657573.576	493276.2154	GK0+000														12.9737	16.42602	264° 45′ 14″	
JD1	2657572.074	493259.8582	GK0+016.426	38° 05′ 33.3″ (Y)	10			3.452	6.64841	0.5792	0.256		GK0+012.974	GK0+016.298	GK0+019.622		12.37789	15.83021	302° 50′ 47.3″	
EP	2657580.66	493246.5588	GK0+032																	

编制：　　　　复核：　　　　图号：S9-5

纵坡、竖曲线表

县道X347线新丰县仓前至下河洞（沙田路口至长春段）公路改造工程　　　　第 1 页　共 1 页

序号	桩号	竖曲线							纵坡（%）		变坡点间距	直坡段长	备注
		标高（m）	凸曲线半径R（m）	凹曲线半径R（m）	切线长T（m）	外距E（m）	起点桩号	终点桩号	+	-	（m）	（m）	
0	GK0+000	208.56								-0.346875	32	32	
1	GK0+032	208.449											

编制：　　　　复核：　　　　图号：S9-6

改路路基标准横断面图

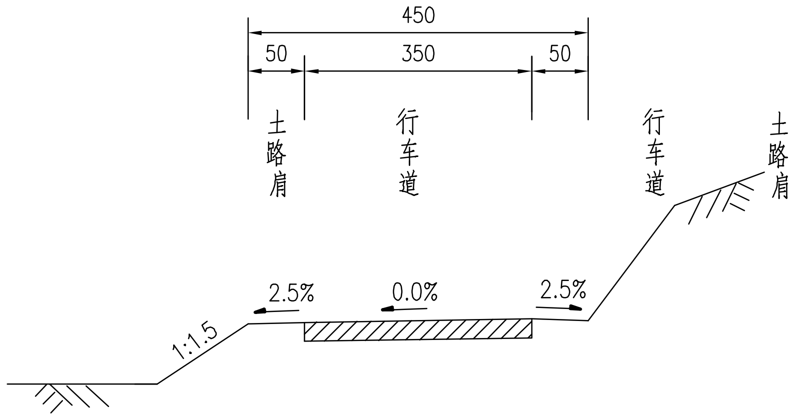

附注:

1.本图尺寸除注明外均以厘米计。

2.挖方路段边坡视边坡岩质采用坡率为1：0.75~1:1,填方路段边坡坡率采用1:1.5。

广东泛珠勘察设计有限公司	县道X347线新丰县仓前至下河洞 （沙田路口至长春段）公路改造工程	改路路基标准横断面图	设计	王韬	复核	陈保伟	审核	吴清芳	图号	S9-7

第十篇　筑路材料

说明

一、沿线筑路材料

1、石　料

本项目建设场区附近，石料可到回龙镇黄门塘石场购取，石材储量丰富，可提供各种规格石料，可满足工程需要。采用汽车运输（陆运）方式，平均运距约26.3公里。

2、砂　料

本项目河砂可到沙田叶屋村砂场购取，采用汽车运输（陆运）方式，平均运距约为10公里。

3、路基用土

本设计路段路基开挖量相对不大，路基部分土、石方需要弃运，取（弃）土场初步确定在项目附近山地。中标后，应由施工单位与当地主管部门进一步协商、确定。

4、钢材、水泥和沥青等

本项目水泥、钢筋、沥青等可到新丰县城购取，采用汽车运输（陆运）方式，平均运距约为42公里。

5、水、电

本项目沿线水资源主要为当地小河流，工程用水可直接取用，但必须经过化验，满足要求，方可使用；工程及生活用水也可以直接采用沿线村庄的自来水。

本项目所在村镇有电线路和通讯线路，可以与有关部门联系架接，满足工程需要。

二、施工注意事项

1．水泥、钢材、石料、砂石料等各种筑路材料的质量应符合公路工程相关技术规范的要求，对进场每一批次材料应进行抽检实验，确保材料质量。

2．加强与沿线乡镇及各相关部门联系，确保用水、用电安全，尽量减少对周边群众生产、生活的影响。

沿线筑路材料料场表

县道X347线新丰县仓前至下河洞（沙田路口至长春段）公路改造工程　　第 1 页　共 1 页

序号	料场地址	材料名称	上路桩号	至上路桩号距离(km)	料场说明	储藏量(m^3)	开采时间	开采方法	运输方式	通往料场道路情况	备注
1	沙田叶屋村砂场	砂料	K33+710	10.0	中、粗砂均有购买。	丰富		码头转运	汽车	县道X262、县道X362	
2	回龙镇黄门塘石场	石料	K33+710	26.3	生产花岗岩，石质坚硬，产碎石、片石、块石、石屑。	丰富	已开采	机械	汽车	县道X262、省道S347	
3	新丰县城	混凝土	K33+710	42.4					汽车	县道X851、省道S347	
4	新丰县城	钢筋	K33+710	42.4					汽车	县道X851、省道S347	

编制：陈泽伟　　复核：王[illegible]　　图号：S10-2

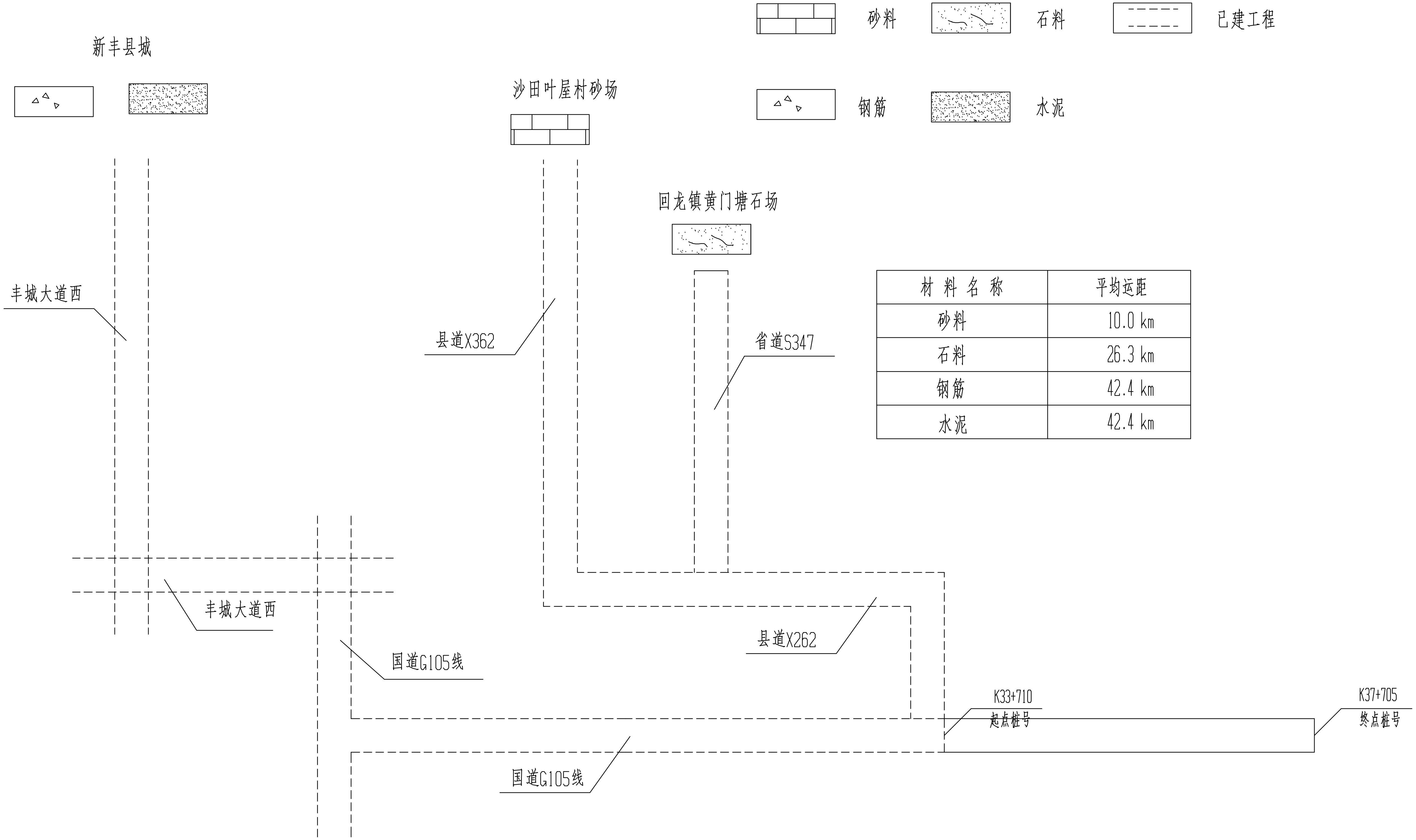

材料名称	平均运距
砂料	10.0 km
石料	26.3 km
钢筋	42.4 km
水泥	42.4 km

注： 1.本图为砂、石筑路材料供应示意。

2.料场位置详见<<沿线筑路材料料场表>>。

广东泛珠勘察设计有限公司	县道X347线新丰县仓前至下河洞 （沙田路口至长春段）公路改造工程	沿线筑路材料供应示意图	设计	王韬	复核	陈保伟	审核	吴清芳	图号	S10-3

第十一篇　施工组织计划

说 明

一、施工组织与计划

根据项目规模、工程特点及前期筹备情况，本项目总工期预计12个月，施工月数从施工招标后开始起算。具体安排详见图纸。

本施工图设计文件仅按《公路工程基本建设项目设计文件编制办法》编制了工程概略进度图、施工便道主要工程数量表及临时工程数量表。本项目属招标工程，承包商中标后，应有详细的施工组织计划交业主和监理工程师批准后方可施工。

其他临时工程数量表

县道X347线新丰县仓前至下河洞（沙田路口至长春段）公路改造工程

第 1 页　共 1 页

序号	桩号范围	电力线	临时交通组织	水泥稳定碎石搅拌场地		混凝土搅拌场地		便道		备注
		(km)	(km)	(m^2/个)	15cm厚C20砼场地硬化（m^2）	(m^2/个)	15cm厚C20砼场地硬化（m^2）	长度(m)	宽度（m）	
1	K33+710~K37+310	0.5	0.5							
	合计	0.5	0.5							

编制：陈保伟　　复核：王韬　　图号：S11-2

公路临时用地表

县道X347线新丰县仓前至下河洞（沙田路口至长春段）公路改造工程　　第 1 页　共 1 页

序号	工程名称	地点或桩号	临时用地种类					合计(亩)	备注
			水田(亩)	旱地(亩)	果园(亩)	山地(亩)			
K33+710~K37+310									
1	取(弃)土场	新丰县							
2	搅拌场地	新丰县							
3	预制场地	新丰县							
4	施工机构用地	新丰县		0.5				0.5	
	合计			0.5				0.5	

编制：陈[illegible]伟　　复核：王[illegible]　　图号：S11-3

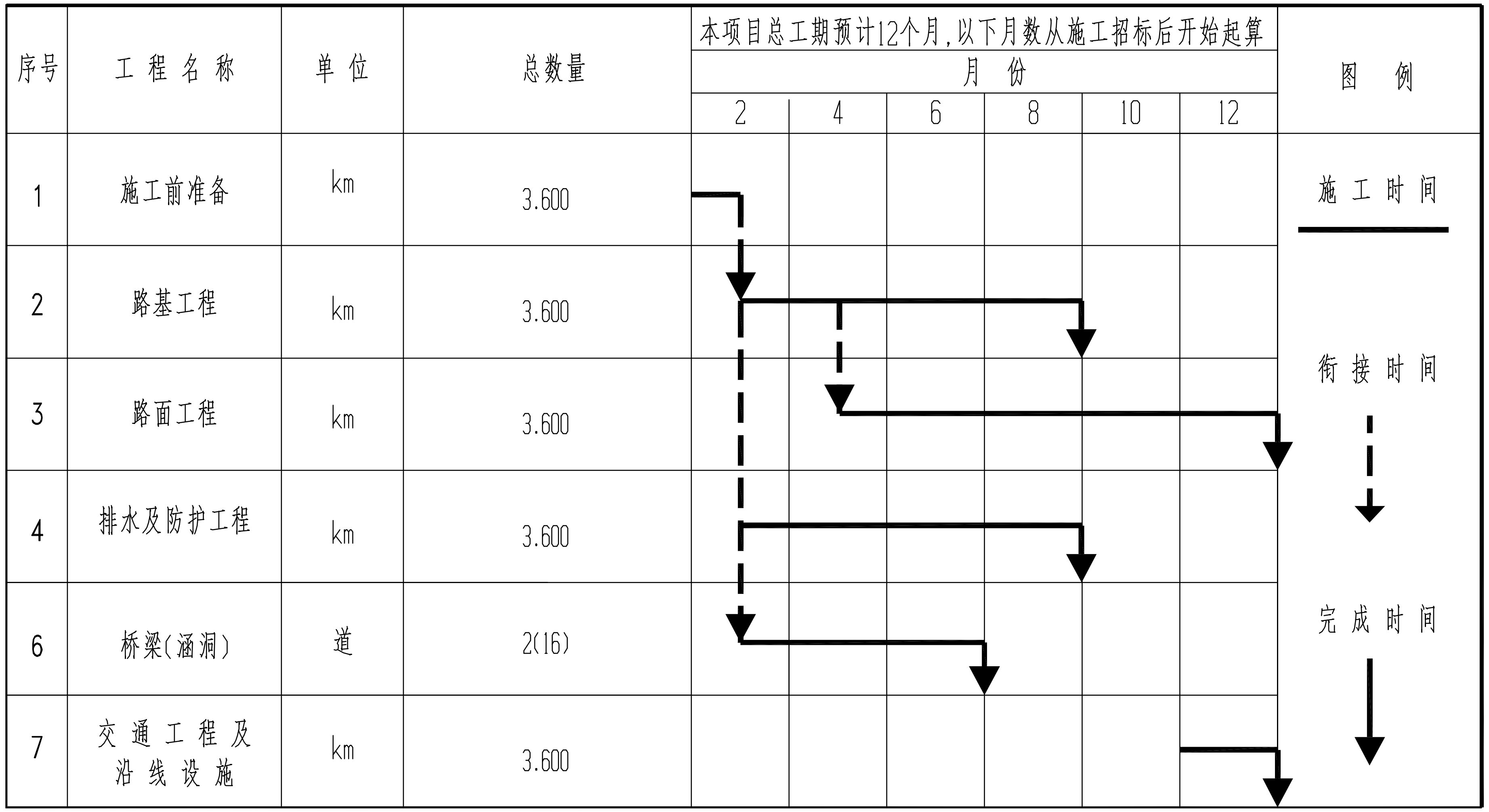

序号	工程名称	单位	总数量	本项目总工期预计12个月，以下月数从施工招标后开始起算 月份 2	4	6	8	10	12	图例
1	施工前准备	km	3.600							施工时间
2	路基工程	km	3.600							
3	路面工程	km	3.600							衔接时间
4	排水及防护工程	km	3.600							
6	桥梁(涵洞)	道	2(16)							完成时间
7	交通工程及沿线设施	km	3.600							

附注：

1.工期为12个月,从施工招标后开始起算。

2.本进度图仅供参考,实际施工时应以监理工程师批准的施工方案为准。

广东泛珠勘察设计有限公司	县道X347线新丰县仓前至下河洞 （沙田路口至长春段）公路改造工程	工程概略进度图	设计	王韬	复核	陈华伟	审核	吴清芳
							图号	S11-4

第十二篇　施工图预算

说明

一、编制依据

1.交通运输部发布的《公路工程预算定额》JTG/T 3832—2018；

2.交通运输部发布的《公路工程建设项目概算预算编制办法》JTG 3830-2018；

3.交通运输部办公厅《转发财政部安全监管总局关于印发企业安全生产费用提取和使用管理办法的通知》（厅财字[2012]96号）；

4.国家发展和改革委计价格[2002]1980号文《招标代理服务收费管理暂行办法》；

5.计价格[2002]10号国家计委、建设部关于发布《工程勘察设计收费管理规定》的通知；

6.交通运输部办公厅文件交办公路[2016]66号文交通运输部办公厅关于印发《公路工程营业税改征增值税计价依据调整方案》的通知；

7.广东省建设厅关于“营业税改增值税后调整广东省建设工程计价依据”的通知 粤建市函[2016]1113号；

8.广东省交通运输厅文件粤交基[2016]562号广东省交通运输厅关于印发《营业税改增值税我省公路养护工程造价计价依据调整补充方案》的通知；

9. 交通运输部2019年第26号关于调整《公路工程建设项目概算预算编制办法》（JTG3830-2018）中“税金”有关规定的公告；

10.利用纵横广东公路造价编审系统专业版 10.1.4.656 计算出结果。

二、人工工日单价、材料单价、机械台班单价取费

1.人工单价：根据广东省交通运输厅发布粤交基[2022]67号文规定按四类区工资标准 129.08元/工日计算人工费。

2.材料单价：按建设工程造价信息韶关市新丰县第一季度工程材料信息价(扣税后)，以及广东省2025年3月份交通建设工程主要材料信息价(扣税后)编制。缺项部分材料价格参考市场价确定。**碎石等石材运距26.3公里，砂砾等砂料运距10公里；水泥、钢材、商品沥青料等主材运距42公里。**

3.机械台班单价：按现行《公路工程机械台班费用定额》（JTG/T 3833—2018）及广东省交通运输厅发布粤交基[2022]67号文附件“广东省公路工程建设项目机械台班车船税计费标准”计算。

三、其他工程费、规费、企业管理费

根据交通运输部发布的《公路工程建设项目概算预算编制办法》JTG 3830-2018及广东概预算粤交基[2019]544号文的规定计取，其中：

1.冬季施工增加费不计。

2.雨季施工增加费按雨量区“II-6”计算。

3.夜间施工增加费不计。

4.高原、风沙施工增加费不计。

5.沿海地区施工增加费不计。

6.本工程为改建工程，计算行车干扰施工增加费，次数101~500。

7.施工辅助费按“编制办法”规定计算。

8.工地转移计50km。

9.规费按广东省补充规定计算，其中养老保险按14.00%计，失业保险按0.8%，医疗保险按6.85%，工伤保险按0.5%，住房公积金按8.5%计。

10.企业管理基本费用、财务费用按 “编制办法”规定计算。

11.职工探亲路费按“编制办法”规定计算。

12.职工取暖补贴费不计。

四、利润、税金

按交通部发布的《公路工程建设项目概算预算编制办法》JTG

3830-2018及“交通运输部2019年第26号关于调整税金有关规定的公告”的规定计取。

1.计划利润按定额直接费与间接费之和扣除规费的7.42%计算；

2.税金按直接费、设备购置费、间接费与利润之和的9%计算。

五、工程建设其他费用

1.建设项目管理费：按“编制办法”规定计算。包括建设单位管理费（按定额建筑安装工程费为基数以累进方法计）、设计文件审查费（按定额建筑安装工程费为基数以累进方法计）、工程监理费（按定额建筑安装工程费为基数以累进方法计）。竣工验收试验检测费按“编制办法”计列。

2.研究试验费：不计。

3.建设项目前期工作费（按定额建筑安装工程费为基数以累进方法计）。

（1）方案设计费：按方案设计中选通知书计取。

（2）勘察设计费：按建设部《工程勘察设计收费标准》2002年修订本计算。

（3）招标文件编制费：按国家发展和改革委计价格[2002]1980号《招标代理服务收费管理暂行办法》计算。

4.专项评估费：按规定（依据委托合同、或参照类似工程已发生的费用）计算。

5.施工机构迁移费：不计。

6.供电贴费：停止征收。

7.联合试运转费：按建安费的0.04%计。

8.工程保险费：按建安费（不含设备费）的0.4%计。

九、预备费

1.差价预备费：不计。

2.基本预备费：按“编制办法”规定，以建筑安装工程费、土地使用及拆迁补偿费、工程建设其他费用之和为基数的3%计算。

十、回收金额

1.回收金额：未计。

十一、其他说明

1.安全文明生产经费按建安费（不含安全生产费本身）的1.5%计列。

十二、预算总造价

本工程预算：建安费：4667657元，总投资：5870033元。

总预算表

建设项目名称：县道X347线新丰县仓前至下河洞（沙田路口至长春段）公路改造工程

编制范围：县道X347线新丰县仓前至下河洞（沙田路口至长春段）公路改造工程　　第 1 页　　共 4 页　　预 01 表

工程或费用编码	工程或费用名称	单位	数量	金额(元)	技术经济指标	各项费用比例(%)	备　注
1	第一部分 建筑安装工程费	公路公里	3.600	4667657	1296571.39	79.52	
101	临时工程	公路公里	3.600	9242	2567.22	0.16	
10103	其他临时工程	公路公里	3.600	9242	2567.22	0.16	
1010301	临时供电及电信设施	总额	1.000	6242	6242.00	0.11	
1010304	交通组织	总额	1.000	3000	3000.00	0.05	
102	路基工程	km	3.600	1452465	403462.50	24.74	
10201	场地清理	km	3.600	159067	44185.28	2.71	
1020101	清理与掘除	km/m2	3.600	53095	14748.61	0.90	
1	清除表土	m3/m2	2451.000/12255.000	28656	11.69/2.34	0.49	
2	伐树、挖根	棵		24439		0.42	
1020102	挖除旧路面	m3/m2	877.750/4876.400	105972	120.73/21.73	1.81	
102010201	挖除水泥混凝土面层	m3/m2	877.750/4876.400	105972	120.73/21.73	1.81	
10202	路基挖方	m3	17958.000	236095	13.15	4.02	
1020201	挖土方	m3	15803.000	165578	10.48	2.82	
1	利用土方开挖运	m3	2381.000	24163	10.15	0.41	
2	弃土方开挖运	m3	13422.000	141415	10.54	2.41	
1020202	挖石方	m3	2155.000	70517	32.72	1.20	
1	弃石方开挖运	m3	2155.000	70517	32.72	1.20	
10203	路基填方	m3	2379.000	11347	4.77	0.19	
1020301	利用土方填筑	m3	2379.000	11347	4.77	0.19	
10206	排水工程	km	3.600	435228	120896.67	7.41	
1020602	排水沟	m3/m	643.000/2382.000	399747	621.69/167.82	6.81	
LJ060201	现浇混凝土排水沟	m3/m	643.000/2382.000	399747	621.69/167.82	6.81	
1020603	截水沟	m3/m	21.000/150.000	27225	1296.43/181.50	0.46	
102060302	混凝土预制块截水沟	m3/m	21.000/150.000	27225	1296.43/181.50	0.46	
1020604	急流槽	m3/m	19.420/17.000	8256	425.13/485.65	0.14	
102060403	浆砌片石急流槽	m3/m	19.420/17.000	8256	425.13/485.65	0.14	
10207	路基防护与加固工程	km	3.600	610728	169646.67	10.40	
1020701	一般边坡防护与加固	km	3.600	173676	48243.33	2.96	
102070101	坡面植物防护	m2	6773.000	149850	22.12	2.55	
1	喷播植草	m2	4625.000	64838	14.02	1.10	
2	三维网植草	m2	2148.000	85012	39.58	1.45	
102070102	坡面圬工防护	m3/m2	54.000	23826	441.22	0.41	
1020704	其他防护	km	0.348	437052	1255896.55	7.45	
1	挡墙	m3/m	648.000/348.000	437052	674.46/1255.90	7.45	
103	路面工程	km	3.600	2166117	601699.17	36.90	
10302	水泥混凝土路面	m2	14024.000	1971799	140.60	33.59	
1030201	垫层	m3/m2		156193		2.66	

编制：李红杰　　　　复核：郑杰鑫

总预算表

建设项目名称：县道X347线新丰县仓前至下河洞（沙田路口至长春段）公路改造工程

编制范围：县道X347线新丰县仓前至下河洞（沙田路口至长春段）公路改造工程　　第 2 页　　共 4 页　　预 01 表

工程或费用编码	工程或费用名称	单位	数量	金额(元)	技术经济指标	各项费用比例(%)	备　注
1	10cm石屑垫层	m2	13337.000	156193	11.71	2.66	
1030204	面层	m3/m2	2524.320/14024.000	1815606	719.25/129.46	30.93	
1	重铺18cmC35砼路面板	m2	14024.000	1815606	129.46	30.93	
10304	路槽、路肩及中央分隔带	km	3.600	51122	14200.56	0.87	
1030402	路肩	km	3.600	51122	14200.56	0.87	
10306	旧路面处理	km/m2		143196		2.44	
4	灌缝	m	164.200	1143	6.96	0.02	
7	植筋	m2	3558.000	60880	17.11	1.04	
8	挖土基	m3	1069.000	13787	12.90	0.23	
9	压实路基土	m2	13337.000	23578	1.77	0.40	
10	C30砼建筑物前补平	m3	72.000	43808	608.44	0.75	
104	桥梁涵洞工程	km		312002		5.32	
10401	涵洞工程	m/道		285649		4.87	
1040101	管涵	m/道	62.000/6.000	234366	3780.10/39061.00	3.99	
4	灌溉涵	m/道	4.000/2.000	920	230.00/460.00	0.02	
1040102	盖板涵	m/道	15.600/3.000	50363	3228.40/16787.67	0.86	
10406	旧桥利用与处治	m2/m		26353		0.45	
1040601	桥梁加固	m2/m		26353		0.45	
106	交叉工程	处	13.000	128987	9922.08	2.20	
10601	平面交叉	处	13.000	128987	9922.08	2.20	
1060102	公路与等外公路平面交叉	处	13.000	128987	9922.08	2.20	
107	交通工程及沿线设施	公路公里	3.600	445264	123684.44	7.59	
10701	交通安全设施	公路公里	3.600	445264	123684.44	7.59	
1070101	主线路基段	km		430521		7.33	
107010101	护栏和栏杆	km		180603		3.08	
10701010101	路侧护栏	m	794.000	180603	227.46	3.08	
1	Gr-B-2E	m	794.000	180603	227.46	3.08	
107010103	交通标志	块	72.000	73183	1016.43	1.25	
1	○80	个	14.000	12255	875.36	0.21	
2	△70+□70x35	个	41.000	40323	983.49	0.69	
3	黄闪灯	个	10.000	8075	807.50	0.14	
4	凸面镜	个	3.000	3490	1163.33	0.06	
5	○80+□53x34	个	4.000	9040	2260.00	0.15	
107010104	交通标线	m2	1572.600	93878	59.70	1.60	
1	热熔标线	m2/m	1308.000	66942	51.18	1.14	
2	振动标线	m2/m	264.600	26936	101.80	0.46	
107010106	其他交通安全设施	km		82857		1.41	
1	混凝土里程牌、百米粧、界碑	个		4223		0.07	

编制：李红杰　　复核：郑杰鑫

总预算表

建设项目名称：县道X347线新丰县仓前至下河洞（沙田路口至长春段）公路改造工程

编制范围：县道X347线新丰县仓前至下河洞（沙田路口至长春段）公路改造工程　　第 3 页　　共 4 页　　预 01 表

工程或费用编码	工程或费用名称	单位	数量	金额(元)	技术经济指标	各项费用比例(%)	备　注
1	混凝土百米粧	个	36.000	507	14.08	0.01	
2	混凝土界碑	个	36.000	3185	88.47	0.05	
3	混凝土里程牌	个	4.000	531	132.75	0.01	
2	示警桩（单柱式）	个	156.000	39115	250.74	0.67	
3	轮廓标	个	204.000	4223	20.70	0.07	
3	道口标柱	个	96.000	35296	367.67	0.60	
1070106	安全设施拆除工程	公路公里		14743		0.25	
1	铲除标线	m2	695.400	14743	21.20	0.25	
109	其他工程	公路公里	3.600	31461	8739.17	0.54	
10904	改路工程	km/处	0.040/1.000	24561	614025.00/24561.00	0.42	
8	自来水管迁改	m	230.000	6900	30.00	0.12	
110	专项费用	元		122119		2.08	
11001	施工场地建设费	元		53936		0.92	215742*0.25
11002	安全生产费	元		68183		1.16	4545538*1.5%
2	第二部分 土地使用及拆迁补偿费	公路公里	3.600	453772	126047.78	7.73	
201	土地使用费	亩		272434		4.64	
20101	永久征用土地	亩	13.300	267434	20107.82	4.56	
20102	临时用地	亩	0.500	5000	10000.00	0.09	
202	拆迁补偿费	公路公里	3.600	181338	50371.67	3.09	
20201	房屋及附属设施拆迁	m2		17458		0.30	
20202	管线拆迁	公路公里	3.600	163880	45522.22	2.79	
3	第三部分 工程建设其他费用	公路公里	3.600	577632	160453.33	9.84	
301	建设项目管理费	公路公里	3.600	176118	48921.67	3.00	
30101	建设单位（业主）管理费	公路公里	3.600	18000	5000.00	0.31	
30102	建设项目信息化费	公路公里	3.600				
30103	工程监理费	公路公里	3.600	124912	34697.78	2.13	124912
30104	设计文件审查费	公路公里	3.600	3206	890.56	0.05	3206
30105	竣（交）工验收试验检测费	公路公里	3.600	30000	8333.33	0.51	
302	研究试验费	公路公里	3.600				
303	建设项目前期工作费	公路公里	3.600	302843	84123.06	5.16	
GD3030301	设计费	公路公里	3.600	156792	43553.33	2.67	(209000+(4667657-5000000)*(17.8/500))*0.9*1.89*0.55*0.85
GD3030302	勘察费	公路公里	3.600	84000	23333.33	1.43	4*14000*1.5
3	方案设计费	公路公里	3.600	10200	2833.33	0.17	
GD30304	招标文件及标底编制费	公路公里	3.600	36172	10047.78	0.62	38000+(4667657-5000000)*0.55%
5	预算编制费	公路公里	3.600	15679	4355.28	0.27	156792*0.1
304	专项评价（估）费	公路公里	3.600	80000	22222.22	1.36	
304-1	竣工安全评估费	公路公里	3.600	20000	5555.56	0.34	
304-2	使用林地评估费	公路公里	3.600	60000	16666.67	1.02	

编制：李红杰　　复核：郑杰鑫

总预算表

建设项目名称：县道X347线新丰县仓前至下河洞（沙田路口至长春段）公路改造工程

编制范围：县道X347线新丰县仓前至下河洞（沙田路口至长春段）公路改造工程　　第 4 页　　共 4 页　　预 01 表

工程或费用编码	工程或费用名称	单位	数量	金额(元)	技术经济指标	各项费用比例(%)	备　注
308	工程保险费	公路公里	3.600	18671	5186.39	0.32	4667657*0.4%
4	第四部分 预备费	公路公里	3.600	170972	47492.22	2.91	
401	基本预备费	公路公里	3.600	170972	47492.22	2.91	5699061*3%
402	价差预备费	公路公里	3.600				
5	第一至四部分合计	公路公里	3.600	5870033	1630564.72	100.00	4667657+453772+577632+170972
6	建设期贷款利息	公路公里	3.600				贷款总额：2990773元。其中XXX银行贷款额2990773元，计息年0年，
	新增加费用项目	元					
	*请在此输入费用项目						
7	公路基本造价	公路公里	3.600	5870033	1630564.72	100.00	5870033+0+0

编制：李红杰　　　　复核：郑杰鑫

人工、材料、设备、机械的数量、单价表

建设项目名称：县道X347线新丰县仓前至下河洞（沙田路口至长春段）公路改造工程

编制范围：县道X347线新丰县仓前至下河洞（沙田路口至长春段）公路改造工程　　第 1 页　　共 4 页　　预02表

序号	编码	名称	单位	单价（元）	总数量	分项统计									场外运输损耗		备注（规格）
						临时工程	路基工程	路面工程	桥梁涵洞工程	交叉工程	交通工程及沿线设施	其他工程			%	数量	
1	1001001	人工	工日	129.08	4816.162	2.250	2435.212	1348.066	583.238	107.335	322.955	17.106					
2	1051001	机械工	工日	129.08	928.970		435.854	349.138	33.937	45.485	60.095	4.457					
3	1511008	普C25-32.5-2(商)	m3	389.38	31.310				31.310								
4	1511031	普C15-32.5-4(商)	m3	365.00	1.958						1.958						
5	1511032	普C20-32.5-4(商)	m3	380.53	107.712				84.252		23.460						
6	1511033	普C25-32.5-4(商)	m3	389.38	31.853				0.202		31.651						
7	1511037	普C35-42.5-4(商)	m3	411.50	3436.666			3146.986	75.378	179.296		35.006					
8	1517001	预制构件	m3	100.00	7.070		7.070										
9	20000200	20mm以内冲击钻头	个	9.50	88.772			88.772									
10	20000319	碎石（1cm）	m3	116.50	0.037				0.037								最大粒径1cm以内堆方
11	20000321	环氧胶液	kg		20.672				20.672								
12	20000322	环氧胶泥	m3		0.072			0.071	0.001								
13	20000326	环氧混凝土	m3		0.055				0.055								
14	20000611	压浆嘴	个	3.00	7.920				7.920								压力灌浆用，与空压机配套
15	20000763	乙二胺(EDA)	kg	27.00	10.313			8.255	2.058								
16	20000764	二丁脂	kg	24.00	19.217			16.438	2.779								
17	20000765	丙酮	kg	14.00	10.313			8.255	2.058								
18	2001001	HPB300钢筋	t	3431.00	3.591		0.047	0.070	3.362	0.002	0.110						
19	2001002	HRB400钢筋	t	3350.00	7.378		0.358	5.623	1.397								
20	2001019	钢丝绳	t	5222.00	0.107				0.010		0.097						股丝6-7×19，绳径7.1—9.0mm；股丝6×37，绳径14.1～15.5mm
21	2001021	8～12号铁丝	kg	4.53	157.096	2.100	136.080		18.916								镀锌铁丝
22	2001022	20～22号铁丝	kg	4.77	38.255		3.802	9.567	19.764		5.122						镀锌铁丝
23	2003004	型钢	t	3471.00	1.232	0.008		0.036	0.151	0.001	1.037						工字钢，角钢
24	2003005	钢板	t	3482.00	0.476	0.025					0.451						Q235，δ＝5～40mm
25	2003008	钢管	t	5613.00	1.184				1.184								无缝钢管
26	2003012	镀锌钢板	t	4323.00	0.016						0.016						δ＝1mm，δ＝1.5mm，δ＝3mm
27	2003015	钢管立柱	t	5359.00	15.880						15.880						
28	2003017	波形钢板	t	4957.00	12.223						12.223						镀锌（包括端头板、撑架）
29	2003025	钢模板	t	5111.00	0.518		0.087		0.431								各类定型大块钢模板
30	2003026	组合钢模板	t	4978.00	2.854		2.690		0.130		0.035						
31	2009003	空心钢钎	kg	6.28	25.857		25.857										优质碳素工具钢
32	2009004	Φ50mm以内合金钻头	个	40.01	42.379		42.379										Φ43mm
33	2009011	电焊条	kg	4.57	88.932			2.242	1.904		84.787						结422（502、506、507）3.2/4.0/5.0
34	2009013	螺栓	kg	11.00	671.413				23.956		647.457						混合规格
35	2009028	铁件	kg	4.04	4179.983	5.750	3781.440		375.020		17.772						铁件
36	2009029	镀锌铁件	kg	5.18	1167.742						1167.742						
37	2009030	铁钉	kg	4.31	50.640				50.640								混合规格

编制：李红杰　　复核：郑杰鑫

人工、材料、设备、机械的数量、单价表

建设项目名称：县道X347线新丰县仓前至下河洞（沙田路口至长春段）公路改造工程

编制范围：县道X347线新丰县仓前至下河洞（沙田路口至长春段）公路改造工程　　第 2 页　　共 4 页　　预02表

序号	编码	名称	单位	单价（元）	总数量	分项统计									场外运输损耗		备注（规格）
						临时工程	路基工程	路面工程	桥梁涵洞工程	交叉工程	交通工程及沿线设施	其他工程			%	数量	
38	2009034	U形锚钉	kg	4.27	677.050		677.050										
39	3001001	石油沥青	t	3855.00	2.433		0.854	1.394	0.095	0.073		0.017					
40	3003002	汽油	kg	8.62	1788.309		357.659		125.858		1304.777						92号
41	3003003	柴油	kg	7.21	21594.506		16270.592	4067.503	478.740	648.900	48.496	80.068					0号，-10号，-20号
42	3005001	煤	t	854.00	0.295			0.270	0.004	0.014		0.003			1.00	0.003	
43	3005002	电	kW•h	0.85	10537.193		2007.166	7103.059	282.356	256.447	838.194	50.070					
44	3005004	水	m3	2.72	3001.117		2247.746	376.224	285.005	20.774	66.064	5.304					
45	4003001	原木	m3	945.00	2.857		2.592		0.258		0.007						混合规格
46	4003002	锯材	m3	1220.00	6.141			0.869	5.211	0.048	0.003	0.009					中板δ＝19～35mm，中方混合规格
47	4013001	草籽	kg	80.00	136.815		135.460								1.00	1.355	
48	5001009	三维植被网	m2	10.62	2682.852		2682.852										EM2、EM3、EM4、EM5
49	5001013	PVC塑料管(Φ50mm)	m	7.01	128.232		116.640		11.592								
50	5005002	硝铵炸药	kg	13.45	313.895		313.895										1号、2号岩石硝铵炸药
51	5005008	非电毫秒雷管	个	4.07	352.686		352.686										导爆管长3~7m
52	5005009	导爆索	m	2.05	187.477		187.477										爆速6000~7000m/s
53	5009002	油漆	kg	15.38	8.804						8.804						
54	5009007	底油	kg	8.85	361.698						361.698						
55	5009008	热熔涂料	kg	5.31	6134.520						6134.520						
56	5009009	环氧树脂	kg	23.01	69.157			54.829	14.328								E—42，E—44，E—51
57	5009012	油毛毡	m2	3.10	30.326				30.326								400g，0.915m×21.95m
58	5501002	土	m3	9.71	29.128				28.280						3.00	0.848	路面用堆方
59	5501003	黏土	m3	11.65	54.096		52.520								3.00	1.576	堆方
60	5501007	种植土	m3	11.65	498.100		483.592								3.00	14.508	
61	5503004	砂	m3	147.00	53.974				52.658						2.50	1.316	路面用堆方
62	5503005	中(粗)砂	m3	145.63	773.140		666.785	37.536	47.660		2.302				2.50	18.857	混凝土、砂浆用堆方
63	5503007	砂砾	m3	69.00	299.274		296.106		0.205						1.00	2.963	堆方
64	5503014	石屑	m3	67.96	1698.543			1659.923	0.396	1.991		19.416			1.00	16.817	粒径≤0.8cm堆方
65	5505005	片石	m3	77.67	247.620		226.345		21.275								码方
66	5505012	碎石(2cm)	m3	116.50	23.702		22.364		-0.013		1.116				1.00	0.235	最大粒径2cm堆方
67	5505013	碎石(4cm)	m3	116.50	619.992		544.925	67.728	1.200						1.00	6.139	最大粒径4cm堆方
68	5505015	碎石(8cm)	m3	116.50	539.682		462.672		69.329		2.338				1.00	5.343	最大粒径8cm堆方
69	5509001	32.5级水泥	t	309.73	74.529		18.208	30.763	24.686		0.133				1.00	0.738	
70	5509002	42.5级水泥	t	331.86	356.687		351.974	0.036	0.168		0.977				1.00	3.532	
71	5511002	钢筋混凝土电杆(7m)	根	264.10	1.500	1.500											
72	6007002	铝合金标志	t	18448.00	0.357						0.357						包括板面、垫板及其他金属附件
73	6007003	反光玻璃珠	kg	3.50	554.079						554.079						GB/T24722-2009 1、2号(A类)
74	6007004	反光膜	m2	203.54	150.508						150.508						

编制：李红杰　　复核：郑杰鑫

人工、材料、设备、机械的数量、单价表

建设项目名称：县道X347线新丰县仓前至下河洞（沙田路口至长春段）公路改造工程

编制范围：县道X347线新丰县仓前至下河洞（沙田路口至长春段）公路改造工程　　第 3 页　　共 4 页　　预02表

序号	编码	名称	单位	单价（元）	总数量	分项统计									场外运输损耗		备注（规格）
						临时工程	路基工程	路面工程	桥梁涵洞工程	交叉工程	交通工程及沿线设施	其他工程			%	数量	
75	6007010	震动标线涂料	kg	5.13	2076.845						2076.845						
76	7001009	120/20聚乙烯绝缘电力电缆	m	14.02	157.500	157.500											规格120/20
77	7801001	其他材料费	元	1.00	39417.418	78.900	30734.628	3841.830	1144.137	205.902	3369.449	42.572					
78	7901001	设备摊销费	元	1.00	1849.771	1848.950		0.821									
79	20001994	功率3.0kW以内电动手持冲击钻	台班	164.24	85.942			85.499	0.444								
80	20001995	容积100L以内低速搅拌器	台班	160.55	4.529			4.270	0.260								
81	8001006	135kW以内履带式推土机	台班	1623.63	2.941		2.941										T180带松土器
82	8001027	1.0m3以内履带式液压单斗挖掘机	台班	1223.38	0.062				0.062								WY100液压
83	8001030	2.0m3以内履带式液压单斗挖掘机	台班	1525.69	22.180		20.790	1.390									WY200A液压
84	8001037	2.0m3以内履带式机械单斗挖掘机	台班	1665.99	0.983				0.983								W200A机械
85	8001045	1.0m3以内轮胎式装载机	台班	597.27	0.714		0.695		0.018								ZL20
86	8001047	2.0m3以内轮胎式装载机	台班	988.00	12.023		11.243		0.145	0.621		0.014					ZL40
87	8001058	120kW以内自行式平地机	台班	1216.54	13.288		3.497	9.469		0.004		0.317					F155
88	8001080	10～12t光轮压路机	台班	527.81	24.523		6.661	17.338				0.524					3Y-10/12
89	8001081	12～15t光轮压路机	台班	600.69	3.107			3.068		0.004		0.036					3Y-12/15
90	8001083	18～21t光轮压路机	台班	762.11	5.944			5.868		0.007		0.069					3Y-18/21
91	8001085	0.6t以内手扶式振动碾	台班	186.67	24.121		0.851	22.800				0.470					YZS06B
92	8001095	蛙式夯土机	台班	29.88	5.634		3.662		1.972								HW-280
93	8001132	液压喷播机	台班	365.79	6.773		6.773										CYP-4456
94	8003070	热熔标线设备	台班	853.79	6.148						6.148						含热熔釜标线车BJ-130、油涂抹器动力等
95	8003074	标线清除机	台班	474.58	12.517						12.517						
96	8003075	凸起振动标线机	台班	627.68	3.546						3.546						
97	8003077	2.5-4.5m轨道式水泥混凝土摊铺机	台班	1398.39	5.555			5.189		0.296		0.070					HTG4500含模轨400m
98	8003079	混凝土电动真空吸水机组	台班	164.74	1.482			0.988	0.494								含吸垫5mX5m
99	8003083	混凝土电动刻纹机	台班	287.60	108.148			101.253		5.769		1.126					RQF180
100	8003085	混凝土电动切缝机	台班	233.08	38.954			36.068	0.497	1.998		0.390					SLF
101	8003090	混凝土路缘石机动铺筑机	台班	251.55	0.055				0.055								机动
102	8003101	机动破路机	台班	232.68	160.723		123.763		5.203	31.123		0.635					LPR300
103	8005002	250L以内强制式混凝土搅拌机	台班	200.66	40.178		35.424	2.112	2.599		0.043						JD250
104	8005010	400L以内灰浆搅拌机	台班	160.59	1.101		1.101										UJ325
105	8005028	3m3以内混凝土搅拌运输车	台班	833.68	0.034				0.034								JCQ3
106	8005056	15m3/h以内混凝土搅拌站	台班	873.04	0.018				0.018								HZ15
107	8007001	2t以内载货汽车	台班	371.72	5.214						5.214						
108	8007003	4t以内载货汽车	台班	504.51	18.647		5.351				13.297						CA10B
109	8007005	6t以内载货汽车	台班	506.66	3.011				1.775		1.236						CA141K,CA1091K
110	8007015	10t以内自卸汽车	台班	770.07	20.242		15.426		0.834	3.883		0.099					QD361
111	8007016	12t以内自卸汽车	台班	850.98	154.450		144.406	9.450	0.594								T138,SX360

编制：李红杰　　复核：郑杰鑫

人工、材料、设备、机械的数量、单价表

建设项目名称：县道X347线新丰县仓前至下河洞（沙田路口至长春段）公路改造工程

编制范围：县道X347线新丰县仓前至下河洞（沙田路口至长春段）公路改造工程　　　　第 4 页　　　　共 4 页　　　　预02表

序号	编码	名称	单位	单价（元）	总数量	分项统计									场外运输损耗		备注（规格）
						临时工程	路基工程	路面工程	桥梁涵洞工程	交叉工程	交通工程及沿线设施	其他工程			%	数量	
112	8007041	6000L以内洒水汽车	台班	732.53	5.080		5.080										YGJ5102GSSEQ
113	8007043	10000L以内洒水汽车	台班	1116.33	24.462			22.804	0.224	1.184		0.250					YGJ5170GSSJN
114	8009025	5t以内汽车式起重机	台班	691.95	5.982				4.890		1.093						QY5
115	8009026	8t以内汽车式起重机	台班	753.15	13.536		12.312		1.224								QY8
116	8009027	12t以内汽车式起重机	台班	888.04	0.094				0.094								QY12
117	8009028	16t以内汽车式起重机	台班	1062.74	1.391				1.391								QY16
118	8009030	25t以内汽车式起重机	台班	1394.51	1.561				1.561								QY25
119	8015002	40mm以内钢筋切断机	台班	39.63	15.833			15.833									GJ40
120	8015028	32kV·A以内交流电弧焊机	台班	207.03	10.399			0.336	0.300		9.763						BX1-330
121	8017039	0.3m3/min内电动空压机	台班	29.16	27.017			23.767	3.249								Z-0.3/7
122	8017047	3m3/min内机动空压机	台班	291.98	0.160			0.049	0.111								CV-3/8-1
123	8017049	9m3/min内机动空压机	台班	705.22	17.383		17.383										VY-9/7
124	8099001	小型机具使用费	元	1.00	6837.878		2541.724	3101.820	519.089	72.841	600.920	1.485					

编制：李红杰　　　　复核：郑杰鑫

建筑安装工程费计算表

建设项目名称：县道X347线新丰县仓前至下河洞（沙田路口至长春段）公路改造工程

编制范围：县道X347线新丰县仓前至下河洞（沙田路口至长春段）公路改造工程

序号	工程或费用编码	工程或费用名称	单位	工程量	定额直接费（元）	定额设备购置费（元）	直接费(元)				设备购置费	措施费	企业管理费	规费	利润（元）	税金（元）	金额合计（元）	
							人工费	材料费	施工机械使用费	合计					费率 7.42(%)	税率 9(%)	合计	单价
1	2	3	4	5	6	7	8	9	10	11	12	13	14	15	16	17	18	19
1	101	临时工程	公路公里	3.600													9242	2567.22
2	10103	其他临时工程	公路公里	3.600													9242	2567.22
3	1010301	临时供电及电信设施	总额	1.000	4921		290	4678		4968		65	219	89	386	515	6242	6242.00
4	1010304	交通组织	总额	1.000	3000					3000							3000	3000.00
5	102	路基工程	km	3.600													1452465	403462.50
6	10201	场地清理	km	3.600													159067	44185.28
7	1020101	清理与掘除	km/m2	3.600													53095	14748.61
8	1	清除表土	m3/m2	2451.000	21448		1266		20620	21886		837	537	1336	1694	2366	28656	11.69
9	2	伐树、挖根	棵		12975		15247		421	15668		468	573	4673	1040	2017	24439	
10	1020102	挖除旧路面	m3/m2	877.750													105972	120.73
11	102010201	挖除水泥混凝土面层	m3/m2	877.750	64936		29458		43404	72862		2716	1855	14632	5157	8750	105972	120.73
12	10202	路基挖方	m3	17958.000													236095	13.15
13	1020201	挖土方	m3	15803.000													165578	10.48
14	1	利用土方开挖运	m3	2381.000	18055		1045		17416	18461		696	429	1159	1423	1995	24163	10.15
15	2	弃土方开挖运	m3	13422.000	106113		5286		103042	108328		4062	2440	6552	8356	11677	141415	10.54
16	1020202	挖石方	m3	2155.000													70517	32.72
17	1	弃石方开挖运	m3	2155.000	50129		10968	7943	34349	53260		1594	1387	4513	3941	5822	70517	32.72
18	10203	路基填方	m3	2379.000													11347	4.77
19	1020301	利用土方填筑	m3	2379.000	8104		645		7770	8415		340	270	738	647	937	11347	4.77
20	10206	排水工程	km	3.600													435228	120896.67
21	1020602	排水沟	m3/m	643.000													399747	621.69
22	LJ060201	现浇混凝土排水沟	m3/m	643.000	251988		100842	194663	3489	298994		5076	11171	31596	19903	33007	399747	621.69
23	1020603	截水沟	m3/m	21.000													27225	1296.43
24	102060302	混凝土预制块截水沟	m3/m	21.000	16003		10489	7753	1058	19300		444	658	3306	1269	2248	27225	1296.43
25	1020604	急流槽	m3/m	19.420													8256	425.13
26	102060403	浆砌片石急流槽	m3/m	19.420	4990		2081	3702	408	6191		114	208	668	393	682	8256	425.13
27	10207	路基防护与加固工程	km	3.600													610728	169646.67
28	1020701	一般边坡防护与加固	km	3.600													173676	48243.33
29	102070101	坡面植物防护	m2	6773.000													149850	22.12
30	1	喷播植草	m2	4625.000	47055		9253	31539	9023	49815		879	1799	3301	3690	5354	64838	14.02
31	2	三维网植草	m2	2148.000	57678		14779	46270	4190	65239		1046	2426	4745	4537	7019	85012	39.58
32	102070102	坡面圬工防护	m3/m2	54.000	14227		6762	9948	934	17644		333	608	2148	1126	1967	23826	441.22
33	1020704	其他防护	km	0.348													437052	1255896.55
34	1	挡墙	m3/m	648.000	273597		106217	207322	13748	327287		5693	12139	34223	21624	36086	437052	674.46

编制：李红杰　　　　复核：郑杰鑫

建筑安装工程费计算表

建设项目名称：县道X347线新丰县仓前至下河洞（沙田路口至长春段）公路改造工程

编制范围：县道X347线新丰县仓前至下河洞（沙田路口至长春段）公路改造工程　　第 2 页　　共 3 页　　预 03 表

序号	工程或费用编码	工程或费用名称	单位	工程量	定额直接费(元)	定额设备购置费(元)	直接费(元)				设备购置费	措施费	企业管理费	规费	利润(元)	税金(元)	金额合计(元)	
							人工费	材料费	施工机械使用费	合计					费率 7.42(%)	税率 9(%)	合计	单价
1	2	3	4	5	6	7	8	9	10	11	12	13	14	15	16	17	18	19
35	103	路面工程	km	3.600													2166117	601699.17
36	10302	水泥混凝土路面	m2	14024.000													1971799	140.60
37	1030201	垫层	m3/m2														156193	
38	1	10cm石屑垫层	m2	13337.000	135463		861	112808	12482	126151		1564	4140	966	10475	12897	156193	11.71
39	1030204	面层	m3/m2	2524.320													1815606	719.25
40	1	重铺18cmC35砼路面板	m2	14024.000	1241124		116366	1320613	67834	1504813		10650	13815	42510	93906	149912	1815606	129.46
41	10304	路槽、路肩及中央分隔带	km	3.600													51122	14200.56
42	1030402	路肩	km	3.600	27408		28729		4256	32985		1187	838	9707	2184	4221	51122	14200.56
43	10306	旧路面处理	km/m2														143196	
44	4	灌缝	m	164.200	715		551	212	16	779		23	22	169	56	94	1143	6.96
45	7	植筋	m2	3558.000	32969		16875	7386	19006	43267		276	1042	8724	2544	5027	60880	17.11
46	8	挖土基	m3	1069.000	10390		428		10162	10590		395	231	615	818	1138	13787	12.90
47	9	压实路基土	m2	13337.000	16858		1205		16290	17495		709	562	1520	1345	1947	23578	1.77
48	10	C30砼建筑物前补平	m3	72.000	27768		8994	23297	1419	33710		533	849	2936	2163	3617	43808	608.44
49	104	桥梁涵洞工程	km														312002	
50	10401	涵洞工程	m/道														285649	
51	1040101	管涵	m/道	62.000	137394		55000	112645	10475	178120		3182	5031	17875	10806	19352	234366	3780.10
52	4	灌溉涵	m/道	4.000	557		238	406	44	688		13	22	78	43	76	920	230.00
53	1040102	盖板涵	m/道	15.600	33433		9714	25842	3056	38612		678	1124	3178	2614	4157	50363	3228.40
54	10406	旧桥利用与处治	m2/m														26353	
55	1040601	桥梁加固	m2/m		15650		10328	7065	1501	18894		207	572	3285	1219	2176	26353	
56	106	交叉工程	处	13.000													128987	9922.08
57	10601	平面交叉	处	13.000													128987	9922.08
58	1060102	公路与等外公路平面交叉	处	13.000	86237		13855	74540	14792	103187		1287	1228	6047	6587	10651	128987	9922.08
59	107	交通工程及沿线设施	公路公里	3.600													445264	123684.44
60	10701	交通安全设施	公路公里	3.600													445264	123684.44
61	1070101	主线路基段	km														430521	
62	107010101	护栏和栏杆	km														180603	
63	10701010101	路侧护栏	m	794.000													180603	227.46
64	1	Gr-B-2E	m	794.000	141533		13697	127323	3769	144789		852	4481	4671	10897	14913	180603	227.46
65	107010103	交通标志	块	72.000													73183	1016.43
66	1	○80	个	14.000	8742		1130	8503	230	9863		82	255	369	674	1012	12255	875.36
67	2	△70+□70x35	个	41.000	29104		3372	28284	857	32513		263	858	1117	2243	3329	40323	983.49
68	3	黄闪灯	个	10.000	6517		295	6346	92	6733		22	65	99	489	667	8075	807.50

编制：李红杰　　复核：郑杰鑫

建筑安装工程费计算表

建设项目名称：县道X347线新丰县仓前至下河洞（沙田路口至长春段）公路改造工程

编制范围：县道X347线新丰县仓前至下河洞（沙田路口至长春段）公路改造工程　　第 3 页　　共 3 页　　预 03 表

序号	工程或费用编码	工程或费用名称	单位	工程量	定额直接费(元)	定额设备购置费(元)	直接费(元)				设备购置费	措施费	企业管理费	规费	利润(元)	税金(元)	金额合计(元)	
							人工费	材料费	施工机械使用费	合计					费率 7.42(%)	税率 9(%)	合计	单价
1	2	3	4	5	6	7	8	9	10	11	12	13	14	15	16	17	18	19
69	4	凸面镜	个	3.000	2539		318	2487	54	2859		22	62	102	177	268	3490	1163.33
70	5	○80+□53x34	个	4.000	6435		781	6351	166	7298		58	187	255	495	747	9040	2260.00
71	107010104	交通标线	m2	1572.600													93878	59.70
72	1	热熔标线	m2/m	1308.000	44552		5234	39471	8086	52791		819	1979	2313	3513	5527	66942	51.18
73	2	振动标线	m2/m	264.600	25531		2357	11952	5643	19952		481	1134	1131	2014	2224	26936	101.80
74	107010106	其他交通安全设施	km														82857	
75	1	混凝土里程牌、百米粧、界碑	个														4223	
76	1	混凝土百米粧	个	36.000	326		167	188	10	365		8	14	52	26	42	507	14.08
77	2	混凝土界碑	个	36.000	1985		943	1330	65	2338		44	88	295	157	263	3185	88.47
78	3	混凝土里程牌	个	4.000	326		171	193	21	385		8	14	54	26	44	531	132.75
79	2	示警桩（单柱式）	个	156.000	27159		3906	26743	601	31250		290	960	1276	2109	3230	39115	250.74
80	3	轮廓标	个	204.000	3841		184	3755		3939		15	39	56	70	104	4223	20.70
81	3	道口标柱	个	96.000	24021		4822	22499	538	27859		295	816	1547	1865	2914	35296	367.67
82	1070106	安全设施拆除工程	公路公里														14743	
83	1	铲除标线	m2	695.400	9100		4309		5941	10250		327	404	1816	729	1217	14743	21.20
84	109	其他工程	公路公里	3.600													31461	8739.17
85	10904	改路工程	km/处	0.040	16906		2209	15862	1855	19926		210	255	853	1289	2028	24561	614025.00
86	8	自来水管迁改	m	230.000	6900					6900							6900	30.00
87	110	专项费用	元														122119	
88	11001	施工场地建设费	元														53936	
89	11002	安全生产费	元														68183	
合　计					3076702	0	621667	2499919	449133	3580619	0	48863	77806	227295	236719	374236	4667657	0.00

编制：李红杰　　复核：郑杰鑫

综合费率计算表

建设项目名称：县道X347线新丰县仓前至下河洞（沙田路口至长春段）公路改造工程

编制范围：县道X347线新丰县仓前至下河洞（沙田路口至长春段）公路改造工程　　第 1 页　　共 1 页　　预 04 表

序号	工程类别	措施费(%)											企业管理费(%)						规费(%)					
		冬季施工增加费	雨季施工增加费	夜间施工增加费	高原地区施工增加费	风沙地区施工增加费	沿海地区施工增加费	行车干扰施工增加费	施工辅助费	工地转移费	综合费率		基本费用	主副食运费补贴	职工探亲路费	职工取暖补贴	财务费用	综合费率	养老保险费	失业保险费	医疗保险费	工伤保险费	住房公积金	综合费率
											I	II												
1	2	3	4	5	6	7	8	9	10	11	12	13	14	15	16	17	18	19	20	21	22	23	24	25
1	土方		1.114					2.343	0.521	0.224	3.681	0.521	2.747	0.122	0.192		0.271	3.332	14.000	0.800	6.850	0.500	8.500	30.650
2	石方		1.018					1.881	0.470	0.176	3.075	0.470	2.792	0.108	0.204		0.259	3.363	14.000	0.800	6.850	0.500	8.500	30.650
3	运输		1.136					2.230	0.154	0.157	3.523	0.154	1.374	0.118	0.132		0.264	1.888	14.000	0.800	6.850	0.500	8.500	30.650
4	路面		1.093					2.098	0.818	0.321	3.512	0.818	2.427	0.066	0.159		0.404	3.056	14.000	0.800	6.850	0.500	8.500	30.650
5	隧道								1.195	0.257	0.257	1.195	3.569	0.096	0.266		0.513	4.444	14.000	0.800	6.850	0.500	8.500	30.650
6	构造物 I		0.753					1.386	1.201	0.262	2.401	1.201	3.587	0.114	0.274		0.466	4.441	14.000	0.800	6.850	0.500	8.500	30.650
7	构造物 I (不计冬)		0.753					1.386	1.201	0.262	2.401	1.201	3.587	0.114	0.274		0.466	4.441	14.000	0.800	6.850	0.500	8.500	30.650
8	构造物II		0.883					1.516	1.537	0.333	2.732	1.537	4.726	0.126	0.348		0.545	5.745	14.000	0.800	6.850	0.500	8.500	30.650
9	构造物III(桥梁)		1.730					1.417	2.729	0.622	3.769	2.729	5.976	0.225	0.551		1.094	7.846	14.000	0.800	6.850	0.500	8.500	30.650
10	构造物III(除桥以外不计雨夜)							1.417	2.729	0.622	2.039	2.729	5.976	0.225	0.551		1.094	7.846	14.000	0.800	6.850	0.500	8.500	30.650
11	技术复杂大桥		1.052						1.677	0.389	1.441	1.677	4.143	0.101	0.208		0.637	5.089	14.000	0.800	6.850	0.500	8.500	30.650
12	钢材及钢结构(桥梁)								0.564	0.351	0.351	0.564	2.242	0.104	0.164		0.653	3.163	14.000	0.800	6.850	0.500	8.500	30.650
13	钢材及钢结构(除桥以外不计夜)								0.564	0.351	0.351	0.564	2.242	0.104	0.164		0.653	3.163	14.000	0.800	6.850	0.500	8.500	30.650
14	费率为0																							
15	路面(不计雨)							2.098	0.818	0.321	2.419	0.818	2.427	0.066	0.159		0.404	3.056	14.000	0.800	6.850	0.500	8.500	30.650
16	构造物I(不计雨)							1.386	1.201	0.262	1.648	1.201	3.587	0.114	0.274		0.466	4.441	14.000	0.800	6.850	0.500	8.500	30.650
17	构造物III(除桥以外)		1.730					1.417	2.729	0.622	3.769	2.729	5.976	0.225	0.551		1.094	7.846	14.000	0.800	6.850	0.500	8.500	30.650
18	钢材及钢结构(除桥以外)								0.564	0.351	0.351	0.564	2.242	0.104	0.164		0.653	3.163	14.000	0.800	6.850	0.500	8.500	30.650

编制：李红杰　　复核：郑杰鑫

专项费用计算表

建设项目名称：县道X347线新丰县仓前至下河洞（沙田路口至长春段）公路改造工程

编制范围：县道X347线新丰县仓前至下河洞（沙田路口至长春段）公路改造工程　　第 1 页　　共 1 页　　预 06 表

序号	编码	工程或费用名称	说明及计算式	金额(元)	备　注
1	11001	施工场地建设费	{施工场地建设费}*0.25	53936	215742*0.25
2	11002	安全生产费	{建安费}*1.5%	68183	4545538*1.5%

编制：李红杰　　复核：郑杰鑫

土地使用及拆迁补偿费计算表

建设项目名称：县道X347线新丰县仓前至下河洞（沙田路口至长春段）公路改造工程

编制范围：县道X347线新丰县仓前至下河洞（沙田路口至长春段）公路改造工程　　第 1 页　　共 1 页　　预 07 表

序号	编码	费用名称	单位	数量	单价(元)	金额(元)	说明及计算式	备　　注
1	201	土地使用费	亩			272434		
2	20101	永久征用土地	亩	13.300	20107.82	267434		
3	31	土地征用补偿费				267434		
4	31-1	农用地				13175		
5	31-1-3	林地				12693		
6	31-1-3-1	有林地	亩	0.660	19231.82	12693		
7	31-1-5	其他农用地				482		
8	31-1-5-5	养殖水面	亩	0.020	24100.00	482		
9	31-2	建设用地				3500		
10	31-2-5	住宅用地				3500		
11	31-2-5-3	农村宅基地	亩	0.070	50000.00	3500		
12	31-3	未利用地				250759		
13	31-3-1	未利用土地				250759		
14	31-3-1-1	荒草地	亩	3.110	29030.87	90286		
15	31-3-1-7	其他未利用土地	亩	9.430	17017.29	160473		
16	20102	临时用地	亩	0.500	10000.00	5000		
17	202	拆迁补偿费	公路公里	3.600	50371.67	181338		
18	20201	房屋及附属设施拆迁	m2			17458		
19	32	拆迁补偿费				17458		
20	32-1	房屋及附属设施拆迁及补偿				17458		
21	32-1-6	简易棚房	m2	55.990	159.99	8958		
22	32-1-7	零星建筑物及辅助设施				8500		
23	32-1-7-2	石砌围墙	m	85.000	100.00	8500		
24	20202	管线拆迁	公路公里	3.600	45522.22	163880		
25	32	拆迁补偿费				163880		
26	32-2	管线拆迁				163880		
27	32-2-1	迁移电力线				78000		
28	32-2-1-1	电力线（××类型）	m	390.000	200.00	78000		
29	32-2-5	电力通讯设施				85880		
30	32-2-5-1	电线杆	根	13.000	760.00	9880		
31	32-2-5-2	路灯	座	76.000	1000.00	76000		

编制：李红杰　　复核：郑杰鑫

工程建设其他费计算表

建设项目名称：县道X347线新丰县仓前至下河洞（沙田路口至长春段）公路改造工程

编制范围：县道X347线新丰县仓前至下河洞（沙田路口至长春段）公路改造工程 第 1 页 共 1 页 预 08 表

序号	编码	费用名称及项目	说明及计算式	金额(元)	备　注
1	3	第三部分 工程建设其他费用		577632	
2	301	建设项目管理费		176118	
3	30101	建设单位（业主）管理费	3.600(公路公里)×5000.00(元/公路公里)	18000	
4	30102	建设项目信息化费			
5	30103	工程监理费	{工程监理费}	124912	124912
6	30104	设计文件审查费	{设计文件审查费}	3206	3206
7	30105	竣（交）工验收试验检测费	3.600(公路公里)×8333.33(元/公路公里)	30000	
8	302	研究试验费			
9	303	建设项目前期工作费		302843	
10	GD3030301	设计费	(209000+({建安费}-5000000)*(17.8/500))*0.9*1.89*0.55*0.85	156792	(209000+(4667657-5000000)*(17.8/500))*0.9*1.89*0.55*0.85
11	GD3030302	勘察费	4*14000*1.5	84000	4*14000*1.5
12	3	方案设计费	3.600(公路公里)×2833.33(元/公路公里)	10200	
13	GD30304	招标文件及标底编制费	38000+({建安费}-5000000)*0.55%	36172	38000+(4667657-5000000)*0.55%
14	5	预算编制费	{设计费}*0.1	15679	156792*0.1
15	304	专项评价（估）费		80000	
16	304-1	竣工安全评估费	3.600(公路公里)×5555.56(元/公路公里)	20000	
17	304-2	使用林地评估费	3.600(公路公里)×16666.67(元/公路公里)	60000	
18	308	工程保险费	{建安费(不含设备费)}*0.4%	18671	4667657*0.4%
19	401	基本预备费	{一二三部分合计}*3%	170972	5699061*3%
20	402	价差预备费	{价差预备费}		
21	6	建设期贷款利息			贷款总额：2990773元。其中XXX银行贷款额2990773元，计息年0年，

编制：李红杰　　　　复核：郑杰鑫

分项工程预算表

编制范围：县道X347线新丰县仓前至下河洞（沙田路口至长春段）公路改造工程

分项编号：1010301　　工程名称:临时供电及电信设施　　单位:总额　　数量:1　　单价:6242　　第 1 页　　共 61 页　　预 21-2 表

代号	工程项目			架设输电线路															合计	
	工程细目			架设输电线路																
	定额单位			100m																
	工程数量			0.500																
	定额表号			7～1～5～1 改																
	工、料、机名称	单位	单价(元)	定额	数量	金额(元)	定额	数量	金额(元)	定额	数量	金额(元)	定额	数量	金额(元)	定额	数量	金额(元)	数量	金额(元)
1001001	人工	工日	129.08	4.500	2.250	290													2.250	290
2001021	8～12号铁丝	kg	4.53	4.200	2.100	10													2.100	10
2003004	型钢	t	3471.00	0.015	0.008	26													0.008	26
2003005	钢板	t	3482.00	0.050	0.025	87													0.025	87
2009028	铁件	kg	4.04	11.500	5.750	23													5.750	23
5511002	钢筋混凝土电杆(7m)	根	264.10	3.000	1.500	396													1.500	396
7001009	120/20聚乙烯绝缘电力电缆	m	14.02	315.000	157.500	2208													157.500	2208
7801001	其他材料费	元	1.00	157.800	78.900	79													78.900	79
7901001	设备摊销费	元	1.00	3697.900	1848.950	1849													1848.950	1849
9999001	基价	元	1.00	9843.000	4921.500	4922													4921.500	4922
	直接费	元				4968														4968
	措施费 I	元		239	2.401%	6														6
	II	元		4921	1.201%	59														59
	企业管理费	元		4921	4.441%	219														219
	规费	元		290	30.650%	89														89
	利润	元		5202	7.42%	386														386
	税金	元		5722	9%	515														515
	金额合计	元				6242														6242

编制：李红杰　　复核：郑杰鑫

分项工程预算表

编制范围：县道X347线新丰县仓前至下河洞（沙田路口至长春段）公路改造工程

分项编号：1　　工程名称:清除表土　　单位:m3/m2　　数量:2451　　单价:11.69　　第 2 页　　共 61 页　　预 21-2 表

代号	工程项目			伐树、挖根、除草、清除表土			装载机装土、石方			自卸汽车运土、石方									合计	
	工程细目			135kW以内推土机清除表土			2m3以内装载机装土			12t以内自卸汽车运土1km										
	定额单位			100m3			1000m3天然密实方			1000m3天然密实方										
	工程数量			24.510			2.451			2.451										
	定额表号			1～1～1～12			1～1～10～2			1～1～11～7										
	工、料、机名称	单位	单价(元)	定额	数量	金额(元)	定额	数量	金额(元)	定额	数量	金额(元)	定额	数量	金额(元)	定额	数量	金额(元)	数量	金额(元)
1001001	人工	工日	129.08	0.400	9.804	1266													9.804	1266
8001006	135kW以内履带式推土机	台班	1623.63	0.120	2.941	4775													2.941	4775
8001047	2.0m3以内轮胎式装载机	台班	988.00				1.410	3.456	3414										3.456	3414
8007016	12t以内自卸汽车	台班	850.98							5.960	14.608	12431							14.608	12431
9999001	基价	元	1.00	235.000	5759.850	5760	1390.000	3406.890	3407	5015.000	12291.765	12292							21458.505	21459
	直接费	元				6041			3414			12431								21886
	措施费 I	元		5750	3.681%	212	3406	3.681%	125	12292	3.523%	433								770
	II	元		5750	0.521%	30	3406	0.521%	18	12292	0.154%	19								67
	企业管理费	元		5750	3.332%	192	3406	3.332%	113	12292	1.888%	232								537
	规费	元		2026	30.650%	621	447	30.650%	137	1886	30.650%	578								1336
	利润	元		6186	7.42%	459	3666	7.42%	272	12978	7.42%	963								1694
	税金	元		7556	9%	680	4078	9%	367	14656	9%	1319								2366
	金额合计	元				8235			4446			15975								28656

编制：李红杰　　复核：郑杰鑫

分项工程预算表

编制范围：县道X347线新丰县仓前至下河洞（沙田路口至长春段）公路改造工程

分项编号：2　　工程名称:伐树、挖根　　单位:棵　　数量:0　　单价:0　　第 3 页　　共 61 页　　预 21-2 表

代号	工程项目			伐树、挖根、除草、清除表土			伐树、挖根、除草、清除表土			夯实填土									合计	
	工程细目			砍挖灌木林(直径10cm以下)稀			人工伐树及挖根(直径10cm以上)			人工夯实填土										
	定额单位			1000m2			10棵			1000m3压实方										
	工程数量			5.205			23.800			0.030										
	定额表号			1～1～1～4			1～1～1～1			1～1～7～1										
	工、料、机名称	单位	单价(元)	定额	数量	金额(元)	定额	数量	金额(元)	定额	数量	金额(元)	定额	数量	金额(元)	定额	数量	金额(元)	数量	金额(元)
1001001	人工	工日	129.08	6.200	32.271	4166	3.500	83.300	10752	85.000	2.550	329							118.121	15247
8099001	小型机具使用费	元	1.00				17.700	421.260	421										421.260	421
9999001	基价	元	1.00	659.000	3430.095	3430	390.000	9282.000	9282	9034.000	271.020	271							12983.115	12983
	直接费	元				4166			11173			329								15668
	措施费 I	元		3430	2.401%	82	9274	2.401%	223	271	3.681%	10								315
	II	元		3430	1.201%	41	9274	1.201%	111	271	0.521%	1								153
	企业管理费	元		3430	4.441%	152	9274	4.441%	412	271	3.332%	9								573
	规费	元		4166	30.650%	1277	10750	30.650%	3295	330	30.650%	101								4673
	利润	元		3706	7.42%	275	10013	7.42%	743	296	7.42%	22								1040
	税金	元		5989	9%	539	15956	9%	1436	467	9%	42								2017
	金额合计	元				6532			17393			514								24439

编制：李红杰　　复核：郑杰鑫

分项工程预算表

编制范围：县道X347线新丰县仓前至下河洞（沙田路口至长春段）公路改造工程

分项编号：102010201　　工程名称：挖除水泥混凝土面层　　单位:m3/m2　　数量:877.75　　单价:120.73　　　　预 21-2 表

代号	工程项目			全部挖除旧路面			装载机装土、石方			自卸汽车运土、石方									合计	
	工程细目			破碎机挖清水泥混凝土面层			2m3以内装载机装次坚石、坚石			10t以内自卸汽车运石5km										
	定额单位			10m3			1000m3天然密实方			1000m3天然密实方										
	工程数量			87.775			0.878			0.878										
	定额表号			2～3～1～7			1～1～10～8			1～1～11～19 改										
	工、料、机名称	单位	单价(元)	定额	数量	金额(元)	定额	数量	金额(元)	定额	数量	金额(元)	定额	数量	金额(元)	定额	数量	金额(元)	数量	金额(元)
1001001	人工	工日	129.08	2.600	228.215	29458													228.215	29458
8001047	2.0m3以内轮胎式装载机	台班	988.00				2.810	2.467	2438										2.467	2438
8003101	机动破路机	台班	232.68	1.410	123.763	28797													123.763	28797
8007015	10t以内自卸汽车	台班	770.07							17.570	15.426	11879							15.426	11879
8099001	小型机具使用费	元	1.00	3.300	289.658	290													289.658	290
9999001	基价	元	1.00	579.000	50821.725	50822	2769.000	2431.182	2431	13339.000	11711.642	11712							64964.549	64965
	直接费	元				58545			2438			11879								72862
	措施费 I	元		50792	3.512%	1784	2432	3.075%	75	11712	3.523%	413								2272
	II	元		50792	0.818%	415	2432	0.470%	11	11712	0.154%	18								444
	企业管理费	元		50792	3.056%	1552	2432	3.363%	82	11712	1.888%	221								1855
	规费	元		45432	30.650%	13925	316	30.650%	97	1990	30.650%	610								14632
	利润	元		54542	7.42%	4047	2601	7.42%	193	12358	7.42%	917								5157
	税金	元		80267	9%	7224	2900	9%	261	14056	9%	1265								8750
	金额合计	元				87492			3157			15323								105972

编制：李红杰　　复核：郑杰鑫

分项工程预算表

编制范围：县道X347线新丰县仓前至下河洞（沙田路口至长春段）公路改造工程

分项编号：1　　工程名称:利用土方开挖运　　单位:m3　　数量:2381　　单价:10.15　　第 5 页　　共 61 页　　预 21-2 表

代号	工、料、机名称	单位	单价(元)	定额	数量	金额(元)	定额	数量	金额(元)	定额	数量	金额(元)	定额	数量	金额(元)	定额	数量	金额(元)	合计 数量	合计 金额(元)
	工程项目			挖掘机挖装土、石方			自卸汽车运土、石方													
	工程细目			2.0m3以内挖掘机挖装硬土			12t以内自卸汽车运土1km													
	定额单位			1000m3天然密实方			1000m3天然密实方													
	工程数量			2.381			2.381													
	定额表号			1～1～9～9			1～1～11～7 改													
1001001	人工	工日	129.08	3.400	8.095	1045													8.095	1045
8001030	2.0m3以内履带式液压单斗挖掘机	台班	1525.69	1.470	3.500	5340													3.500	5340
8007016	12t以内自卸汽车	台班	850.98				5.960	14.191	12076										14.191	12076
9999001	基价	元	1.00	2568.000	6114.408	6114	5015.000	11940.715	11941										18055.123	18055
	直接费	元				6385			12076											18461
	措施费 I	元		6114	3.681%	225	11941	3.523%	421											646
	II	元		6114	0.521%	32	11941	0.154%	18											50
	企业管理费	元		6114	3.332%	204	11941	1.888%	225											429
	规费	元		1948	30.650%	597	1834	30.650%	562											1159
	利润	元		6577	7.42%	488	12601	7.42%	935											1423
	税金	元		7933	9%	714	14233	9%	1281											1995
	金额合计	元				8645			15518											24163

编制：李红杰　　复核：郑杰鑫

分项工程预算表

编制范围：县道X347线新丰县仓前至下河洞（沙田路口至长春段）公路改造工程

分项编号：2　　工程名称:弃土方开挖运　　单位:m3　　数量:13422　　单价:10.54　　　　预 21-2 表

代号	工程项目			挖掘机挖装土、石方			挖掘机挖装土、石方			挖掘机挖装土、石方			自卸汽车运土、石方						合计	
	工程细目			2.0m3以内挖掘机挖装松土			2.0m3以内挖掘机挖装普通土			2.0m3以内挖掘机挖装硬土			12t以内自卸汽车运土3km							
	定额单位			1000m3天然密实方			1000m3天然密实方			1000m3天然密实方			1000m3天然密实方							
	工程数量			3.232			8.081			2.109			10.191							
	定额表号			1～1～9～7			1～1～9～8			1～1～9～9			1～1～11～7 改							
	工、料、机名称	单位	单价(元)	定额	数量	金额(元)	定额	数量	金额(元)	定额	数量	金额(元)	定额	数量	金额(元)	定额	数量	金额(元)	数量	金额(元)
1001001	人工	工日	129.08	2.700	8.726	1126	3.100	25.051	3234	3.400	7.171	926							40.948	5286
8001030	2.0m3以内履带式液压单斗挖掘机	台班	1525.69	1.140	3.684	5621	1.300	10.505	16028	1.470	3.100	4730							17.289	26379
8007016	12t以内自卸汽车	台班	850.98										8.840	90.088	76663				90.088	76663
9999001	基价	元	1.00	1998.000	6457.536	6458	2281.000	18432.761	18433	2568.000	5415.912	5416	7439.000	75810.849	75811				106117.058	106117
	直接费	元				6747			19262			5656			76663					108328
	措施费 I	元		6458	3.681%	238	18433	3.681%	679	5416	3.681%	199	75806	3.523%	2671					3787
	II	元		6458	0.521%	34	18433	0.521%	96	5416	0.521%	28	75806	0.154%	117					275
	企业管理费	元		6458	3.332%	215	18433	3.332%	614	5416	3.332%	180	75806	1.888%	1431					2440
	规费	元		2078	30.650%	637	5945	30.650%	1822	1726	30.650%	529	11628	30.650%	3564					6552
	利润	元		6941	7.42%	515	19825	7.42%	1471	5822	7.42%	432	80027	7.42%	5938					8356
	税金	元		8389	9%	755	23944	9%	2155	7022	9%	632	90389	9%	8135					11677
	金额合计	元				9141			26099			7656			98519					141415

编制：李红杰　　　　复核：郑杰鑫

分项工程预算表

编制范围：县道X347线新丰县仓前至下河洞（沙田路口至长春段）公路改造工程

分项编号：1　　工程名称:弃石方开挖运　　单位:m3　　数量:2155　　单价:32.72　　第 7 页　　共 61 页　　预 21-2 表

代号	工　程　项　目			开炸石方			开炸石方			装载机装土、石方			装载机装土、石方			自卸汽车运土、石方			合计	
	工　程　细　目			机械打眼开炸软石			机械打眼开炸次坚石			2m3以内装载机装软石			2m3以内装载机装次坚石、坚石			12t以内自卸汽车运石3km				
	定　额　单　位			1000m3天然密实方			1000m3天然密实方			1000m3天然密实方			1000m3天然密实方			1000m3天然密实方				
	工　程　数　量			1.437			0.718			1.437			0.718			2.155				
	定　额　表　号			1～1～14～4			1～1～14～5			1～1～10～5			1～1～10～8			1～1～11～21 改				
	工、料、机名称	单位	单价(元)	定额	数量	金额(元)	定额	数量	金额(元)	定额	数量	金额(元)	定额	数量	金额(元)	定额	数量	金额(元)	数量	金额(元)
1001001	人工	工日	129.08	33.500	48.140	6214	51.300	36.833	4754										84.973	10968
2009003	空心钢钎	kg	6.28	9.000	12.933	81	18.000	12.924	81										25.857	162
2009004	Φ50mm以内合金钻头	个	40.01	17.000	24.429	977	25.000	17.950	718										42.379	1696
5005002	硝铵炸药	kg	13.45	129.000	185.373	2493	179.000	128.522	1729										313.895	4222
5005008	非电毫秒雷管	个	4.07	148.000	212.676	866	195.000	140.010	570										352.686	1435
5005009	导爆索	m	2.05	79.000	113.523	233	103.000	73.954	152										187.477	384
7801001	其他材料费	元	1.00	17.600	25.291	25	25.600	18.381	18										43.672	44
8001047	2.0m3以内轮胎式装载机	台班	988.00							2.130	3.061	3024	2.810	2.018	1993				5.079	5017
8007016	12t以内自卸汽车	台班	850.98													11.140	24.007	20429	24.007	20429
8017049	9m3/min内机动空压机	台班	705.22	4.590	6.596	4652	7.100	5.098	3595										11.694	8247
8099001	小型机具使用费	元	1.00	239.800	344.593	345	434.000	311.612	312										656.205	656
9999001	基价	元	1.00	9896.000	14220.552	14221	14907.000	10703.226	10703	2099.000	3016.263	3016	2769.000	1988.142	1988	9374.000	20200.970	20201	50129.153	50129
	直接费	元				15885			11929			3024			1993			20429		53260
	措施费 I	元		10204	3.075%	314	7892	3.075%	243	3017	3.075%	93	1988	3.075%	61	20201	3.523%	712		1423
	II	元		14220	0.470%	67	10703	0.470%	50	3017	0.470%	14	1988	0.470%	9	20201	0.154%	31		171
	企业管理费	元		14220	3.363%	478	10703	3.363%	360	3017	3.363%	101	1988	3.363%	67	20201	1.888%	381		1387
	规费	元		6215	30.650%	1905	4754	30.650%	1457	395	30.650%	121	261	30.650%	80	3100	30.650%	950		4513
	利润	元		15081	7.42%	1119	11361	7.42%	843	3221	7.42%	239	2129	7.42%	158	21321	7.42%	1582		3941
	税金	元		19767	9%	1779	14878	9%	1339	3589	9%	323	2367	9%	213	24089	9%	2168		5822
	金额合计	元				21547			16221			3915			2581			26253		70517

编制：李红杰　　复核：郑杰鑫

分项工程预算表

编制范围：县道X347线新丰县仓前至下河洞（沙田路口至长春段）公路改造工程

分项编号：1020301　　工程名称:利用土方填筑　　单位:m3　　数量:2379　　单价:4.77　　第 8 页　　共 61 页　　预 21-2 表

代号	工程项目			I.填方路基															合计	
	工程细目			三、四级公路填方路基10～12t光轮压路机碾压土方																
	定额单位			1000m3压实方																
	工程数量			2.379																
	定额表号			1～1～18～10																
	工、料、机名称	单位	单价(元)	定额	数量	金额(元)	定额	数量	金额(元)	定额	数量	金额(元)	定额	数量	金额(元)	定额	数量	金额(元)	数量	金额(元)
1001001	人工	工日	129.08	2.100	4.996	645													4.996	645
8001058	120kW以内自行式平地机	台班	1216.54	1.470	3.497	4254													3.497	4254
8001080	10～12t光轮压路机	台班	527.81	2.800	6.661	3516													6.661	3516
9999001	基价	元	1.00	3406.000	8102.874	8103													8102.874	8103
	直接费	元				8415														8415
	措施费 I	元		8104	3.681%	298														298
	II	元		8104	0.521%	42														42
	企业管理费	元		8104	3.332%	270														270
	规费	元		2408	30.650%	738														738
	利润	元		8720	7.42%	647														647
	税金	元		10411	9%	937														937
	金额合计	元				11347														11347

编制：李红杰　　复核：郑杰鑫

分项工程预算表

编制范围：县道X347线新丰县仓前至下河洞（沙田路口至长春段）公路改造工程

分项编号：LJ060201　　工程名称:现浇混凝土排水沟　　单位:m3/m　　数量:643　　单价:621.69　　　　预 21-2 表

代号	工 程 项 目			混凝土边沟、排水沟、截水沟、急流槽			混凝土边沟、排水沟、截水沟、急流槽			混凝土边沟、排水沟、截水沟、急流槽			混凝土边沟、排水沟、截水沟、急流槽						合计	
	工 程 细 目			现浇混凝土边沟、排水沟			预制混凝土水沟盖板（矩形）			水沟盖板安装			水沟盖板钢筋							
	定 额 单 位			10m3			10m3			10m3			1t							
	工 程 数 量			63.600			0.700			0.700			0.395							
	定 额 表 号			1～3～4～5 改			1～3～4～9 改			1～3～4～12			1～3～4～11							
	工、料、机名称	单位	单价(元)	定额	数量	金额(元)	定额	数量	金额(元)	定额	数量	金额(元)	定额	数量	金额(元)	定额	数量	金额(元)	数量	金额(元)
1001001	人工	工日	129.08	12.000	763.200	98514	15.400	10.780	1391	6.200	4.340	560	7.400	2.923	377				781.243	100843
1517001	预制构件	m3	100.00							10.100	7.070	707							7.070	707
2001001	HPB300钢筋	t	3431.00										0.119	0.047	161				0.047	161
2001002	HRB400钢筋	t	3350.00										0.906	0.358	1199				0.358	1199
2001022	20～22号铁丝	kg	4.77				3.400	2.380	11				3.600	1.422	7				3.802	18
2003025	钢模板	t	5111.00				0.016	0.011	57										0.011	57
2003026	组合钢模板	t	4978.00	0.026	1.654	8232													1.654	8232
2009028	铁件	kg	4.04	7.800	496.080	2004													496.080	2004
3001001	石油沥青	t	3855.00	0.013	0.827	3187													0.827	3187
3005004	水	m3	2.72	12.000	763.200	2076	16.000	11.200	30	10.000	7.000	19							781.400	2125
5503005	中(粗)砂	m3	145.63	5.000	318.000	46310	4.849	3.394	494	0.410	0.287	42							321.681	46846
5505012	碎石(2cm)	m3	116.50	-0.004	-0.254	-30	8.078	5.655	659										5.401	629
5505013	碎石(4cm)	m3	116.50	8.568	544.925	63484													544.925	63484
5509001	32.5级水泥	t	309.73				3.717	2.602	806	0.118	0.083	26							2.685	831
5509002	42.5级水泥	t	331.86	3.040	193.344	64163													193.344	64163
7801001	其他材料费	元	1.00	15.700	998.520	999	28.600	20.020	20										1018.540	1019
8005002	250L以内强制式混凝土搅拌机	台班	200.66	0.270	17.172	3446	0.270	0.189	38										17.361	3484
8099001	小型机具使用费	元	1.00				5.000	3.500	4				6.300	2.489	2				5.989	6
9999001	基价	元	1.00	3882.000	246895.200	246895	4145.000	2901.500	2902	758.000	530.600	531	4149.000	1638.855	1639				251966.155	251966
	直接费	元				292385			3510			1353			1746					298994
	措施费 I	元		84167	2.401%	2021	1183	2.401%	28	461	2.401%	11	313	0.351%	1					2061
	II	元		246916	1.201%	2965	2902	1.201%	35	531	1.201%	6	1639	0.564%	9					3015
	企业管理费	元		246916	4.441%	10966	2902	4.441%	129	531	4.441%	24	1639	3.163%	52					11171
	规费	元		100731	30.650%	30874	1416	30.650%	434	561	30.650%	172	378	30.650%	116					31596
	利润	元		262871	7.42%	19505	3100	7.42%	230	566	7.42%	42	1698	7.42%	126					19903
	税金	元		358711	9%	32284	4367	9%	393	1611	9%	145	2056	9%	185					33007
	金额合计	元				391000			4759			1753			2235					399747

编制：李红杰　　　　复核：郑杰鑫

分项工程预算表

编制范围：县道X347线新丰县仓前至下河洞（沙田路口至长春段）公路改造工程

分项编号：102060302　　工程名称:混凝土预制块截水沟　　单位:m3/m　　数量:21　　单价:1296.43　　　　预 21-2 表

代号	工程项目			混凝土边沟、排水沟、截水沟、急流槽			混凝土边沟、排水沟、截水沟、急流槽			基础垫层			开挖沟槽			装载机装土、石方			自卸汽车运土、石方		
	工程细目			预制截水沟（矩形）			铺砌截水沟（矩形）			填砂砾（砂）基础垫层			人工开挖土方			2m3以内装载机装土			12t以内自卸汽车运土3km		
	定额单位			10m3实体			10m3实体			10m3实体			1000m3天然密实方			1000m3天然密实方			1000m3天然密实方		
	工程数量			2.100			2.100			1.050			0.087			0.087			0.087		
	定额表号			1～3～4～6 改			1～3～4～7			4～11～5～1			1～3～1～1			1～1～10～2			1～1～11～7 改		
	工、料、机名称	单位	单价(元)	定额	数量	金额(元)	定额	数量	金额(元)	定额	数量	金额(元)	定额	数量	金额(元)	定额	数量	金额(元)	定额	数量	金额(元)
1001001	人工	工日	129.08	14.600	30.660	3958	10.400	21.840	2819	2.900	3.045	393	200.100	17.409	2247						
2003025	钢模板	t	5111.00	0.036	0.076	386															
3001001	石油沥青	t	3855.00				0.013	0.027	105												
3005004	水	m3	2.72	16.000	33.600	91	13.000	27.300	74												
5503005	中(粗)砂	m3	145.63	4.849	10.183	1483	0.470	0.987	144												
5503007	砂砾	m3	69.00							12.750	13.388	924									
5505012	碎石(2cm)	m3	116.50	8.078	16.964	1976															
5509001	32.5级水泥	t	309.73	3.717	7.806	2418	0.137	0.288	89												
7801001	其他材料费	元	1.00	28.600	60.060	60	0.900	1.890	2												
8001047	2.0m3以内轮胎式装载机	台班	988.00													1.410	0.123	121			
8001085	0.6t以内手扶式振动碾	台班	186.67																		
8005002	250L以内强制式混凝土搅拌机	台班	200.66	0.270	0.567	114															
8007016	12t以内自卸汽车	台班	850.98																8.840	0.769	654
8099001	小型机具使用费	元	1.00	5.000	10.500	10															
9999001	基价	元	1.00	4152.000	8719.200	8719	1284.000	2696.400	2696	902.000	947.100	947	21267.000	1850.229	1850	1390.000	120.930	121	7439.000	647.193	647
	直接费	元				10497			3233			1317			2247			121			654
	措施费 I	元		3370	2.401%	81	2321	2.401%	56	324	2.401%	8	1850	3.681%	68	121	3.681%	4	647	3.523%	23
	II	元		8719	1.201%	105	2696	1.201%	32	948	1.201%	11	1850	0.521%	10	121	0.521%	1	647	0.154%	1
	企业管理费	元		8719	4.441%	387	2696	4.441%	120	948	4.441%	42	1850	3.332%	62	121	3.332%	4	647	1.888%	12
	规费	元		4033	30.650%	1236	2819	30.650%	864	392	30.650%	120	2248	30.650%	689	16	30.650%	5	98	30.650%	30
	利润	元		9286	7.42%	689	2898	7.42%	215	1011	7.42%	75	1995	7.42%	148	135	7.42%	10	687	7.42%	51
	税金	元		13000	9%	1170	4522	9%	407	1578	9%	142	3222	9%	290	144	9%	13	767	9%	69
	金额合计	元				14165			4927			1715			3514			158			840

编制：李红杰　　　　复核：郑杰鑫

分项工程预算表

编制范围：县道X347线新丰县仓前至下河洞（沙田路口至长春段）公路改造工程

分项编号：102060302　　工程名称:混凝土预制块截水沟　　单位:m3/m　　数量:21　　单价:1296.43　　第 11 页　　共 61 页　　预 21-2 表

代号	工　程　项　目			挖路槽、培路肩、修筑泄水槽															合计	
	工　程　细　目			培路肩																
	定　额　单　位			100m3																
	工　程　数　量			0.405																
	定　额　表　号			2～3～2～5																
	工、料、机名称	单位	单价(元)	定额	数量	金额(元)	定额	数量	金额(元)	定额	数量	金额(元)	定额	数量	金额(元)	定额	数量	金额(元)	数量	金额(元)
1001001	人工	工日	129.08	20.500	8.303	1072													81.257	10489
2003025	钢模板	t	5111.00																0.076	386
3001001	石油沥青	t	3855.00																0.027	105
3005004	水	m3	2.72																60.900	166
5503005	中(粗)砂	m3	145.63																11.170	1627
5503007	砂砾	m3	69.00																13.388	924
5505012	碎石(2cm)	m3	116.50																16.964	1976
5509001	32.5级水泥	t	309.73																8.094	2507
7801001	其他材料费	元	1.00																61.950	62
8001047	2.0m3以内轮胎式装载机	台班	988.00																0.123	121
8001085	0.6t以内手扶式振动碾	台班	186.67	2.100	0.851	159													0.851	159
8005002	250L以内强制式混凝土搅拌机	台班	200.66																0.567	114
8007016	12t以内自卸汽车	台班	850.98																0.769	654
8099001	小型机具使用费	元	1.00																10.500	10
9999001	基价	元	1.00	2524.000	1022.220	1022													16003.272	16003
	直接费	元				1231														19300
	措施费 I	元		1022	3.512%	36														276
	II	元		1022	0.818%	8														168
	企业管理费	元		1022	3.056%	31														658
	规费	元		1181	30.650%	362														3306
	利润	元		1092	7.42%	81														1269
	税金	元		1744	9%	157														2248
	金额合计	元				1906														27225

编制：李红杰　　复核：郑杰鑫

分项工程预算表

编制范围：县道X347线新丰县仓前至下河洞（沙田路口至长春段）公路改造工程

分项编号：102060403　　工程名称:浆砌片石急流槽　　单位:m3/m　　数量:19.42　　单价:425.13　　　　预 21-2 表

代号	工　程　项　目			石砌边沟、排水沟、截水沟、急流槽			基础垫层			开挖沟槽			装载机装土、石方			自卸汽车运土、石方			合计	
	工　程　细　目			浆砌片石急流槽			填砂砾（砂）基础垫层			人工开挖土方			2m3以内装载机装土			12t以内自卸汽车运土3km				
	定　额　单　位			10m3实体			10m3实体			1000m3天然密实方			1000m3天然密实方			1000m3天然密实方				
	工　程　数　量			1.942			0.074			0.030			0.030			0.030				
	定　额　表　号			1～3～3～3			4～11～5～1			1～3～1～1			1～1～10～2			1～1～11～7 改				
	工、料、机名称	单位	单价(元)	定额	数量	金额(元)	定额	数量	金额(元)	定额	数量	金额(元)	定额	数量	金额(元)	定额	数量	金额(元)	数量	金额(元)
1001001	人工	工日	129.08	5.100	9.904	1278	2.900	0.215	28	200.100	6.003	775							16.122	2081
3005004	水	m3	2.72	18.000	34.956	95													34.956	95
5503005	中(粗)砂	m3	145.63	4.170	8.098	1179													8.098	1179
5503007	砂砾	m3	69.00				12.750	0.944	65										0.944	65
5505005	片石	m3	77.67	11.500	22.333	1735													22.333	1735
5509001	32.5级水泥	t	309.73	1.037	2.014	624													2.014	624
7801001	其他材料费	元	1.00	2.300	4.467	4													4.467	4
8001045	1.0m3以内轮胎式装载机	台班	597.27	0.080	0.155	93													0.155	93
8001047	2.0m3以内轮胎式装载机	台班	988.00										1.410	0.042	42				0.042	42
8005010	400L以内灰浆搅拌机	台班	160.59	0.150	0.291	47													0.291	47
8007016	12t以内自卸汽车	台班	850.98													8.840	0.265	226	0.265	226
9999001	基价	元	1.00	2070.000	4019.940	4020	902.000	66.748	67	21267.000	638.010	638	1390.000	41.700	42	7439.000	223.170	223	4989.568	4990
	直接费	元				5055			93			775			42			226		6191
	措施费 I	元		1184	2.401%	28	23	2.401%	1	638	3.681%	23	42	3.681%	2	223	3.523%	8		62
	II	元		4020	1.201%	48	67	1.201%	1	638	0.521%	3	42	0.521%		223	0.154%			52
	企业管理费	元		4020	4.441%	179	67	4.441%	3	638	3.332%	21	42	3.332%	1	223	1.888%	4		208
	规费	元		1334	30.650%	409	29	30.650%	9	777	30.650%	238	7	30.650%	2	33	30.650%	10		668
	利润	元		4272	7.42%	317	67	7.42%	5	687	7.42%	51	40	7.42%	3	229	7.42%	17		393
	税金	元		6033	9%	543	111	9%	10	1111	9%	100	56	9%	5	267	9%	24		682
	金额合计	元				6579			122			1211			55			289		8256

编制：李红杰　　复核：郑杰鑫

分项工程预算表

编制范围：县道X347线新丰县仓前至下河洞（沙田路口至长春段）公路改造工程

分项编号：1　　工程名称:喷播植草　　单位:m2　　数量:4625　　单价:14.02　　第 13 页　　共 61 页　　预 21-2 表

代号	工程项目			Ⅱ.植草												合计	
	工程细目			机械液压喷播植草（填方边坡）													
	定额单位			1000m2													
	工程数量			4.625													
	定额表号			1～4～2～7													
	工、料、机名称	单位	单价(元)	定额	数量	金额(元)	定额	数量	金额(元)	定额	数量	金额(元)	定额	数量	金额(元)	数量	金额(元)
1001001	人工	工日	129.08	15.500	71.688	9253										71.688	9253
3005004	水	m3	2.72	90.000	416.250	1132										416.250	1132
4013001	草籽	kg	80.00	20.000	92.500	7400										92.500	7400
5501007	种植土	m3	11.65	71.400	330.225	3847										330.225	3847
7801001	其他材料费	元	1.00	4142.700	19159.988	19160										19159.988	19160
8001132	液压喷播机	台班	365.79	1.000	4.625	1692										4.625	1692
8007003	4t以内载货汽车	台班	504.51	0.790	3.654	1843										3.654	1843
8007041	6000L以内洒水汽车	台班	732.53	0.750	3.469	2541										3.469	2541
8017049	9m3/min内机动空压机	台班	705.22	0.840	3.885	2740										3.885	2740
8099001	小型机具使用费	元	1.00	44.700	206.738	207										206.738	207
9999001	基价	元	1.00	10174.000	47054.750	47055										47054.750	47055
	直接费	元				49815											49815
	措施费 I	元		16367	2.401%	393											393
	II	元		40506	1.201%	486											486
	企业管理费	元		40506	4.441%	1799											1799
	规费	元		10770	30.650%	3301											3301
	利润	元		49730	7.42%	3690											3690
	税金	元		59489	9%	5354											5354
	金额合计	元				64838											64838

编制：李红杰　　　　复核：郑杰鑫

分项工程预算表

编制范围：县道X347线新丰县仓前至下河洞（沙田路口至长春段）公路改造工程

分项编号：2　　工程名称:三维网植草　　单位:m2　　数量:2148　　单价:39.58　　第 14 页　　共 61 页　　预 21-2 表

代号	工程项目			II.植草			I.挂网												合计	
	工程细目			机械液压喷播植草（填方边坡）			三维植被网挂网植草护坡													
	定额单位			1000m2			1000m2													
	工程数量			2.148			2.148													
	定额表号			1～4～2～7			1～4～2～2													
	工、料、机名称	单位	单价(元)	定额	数量	金额(元)	定额	数量	金额(元)	定额	数量	金额(元)	定额	数量	金额(元)	定额	数量	金额(元)	数量	金额(元)
1001001	人工	工日	129.08	15.500	33.294	4298	37.800	81.194	10481										114.488	14778
2009034	U形锚钉	kg	4.27				315.200	677.050	2891										677.050	2891
3005004	水	m3	2.72	90.000	193.320	526													193.320	526
4013001	草籽	kg	80.00	20.000	42.960	3437													42.960	3437
5001009	三维植被网	m2	10.62				1249.000	2682.852	28492										2682.852	28492
5501007	种植土	m3	11.65	71.400	153.367	1787													153.367	1787
7801001	其他材料费	元	1.00	4142.700	8898.520	8899	111.300	239.072	239										9137.592	9138
8001132	液压喷播机	台班	365.79	1.000	2.148	786													2.148	786
8007003	4t以内载货汽车	台班	504.51	0.790	1.697	856													1.697	856
8007041	6000L以内洒水汽车	台班	732.53	0.750	1.611	1180													1.611	1180
8017049	9m3/min内机动空压机	台班	705.22	0.840	1.804	1272													1.804	1272
8099001	小型机具使用费	元	1.00	44.700	96.016	96													96.016	96
9999001	基价	元	1.00	10174.000	21853.752	21854	16678.000	35824.344	35824										57678.096	57678
	直接费	元				23136			42103											65239
	措施费 I	元		7601	2.401%	183	8629	2.401%	207											390
	II	元		18812	1.201%	226	35824	1.201%	430											656
	企业管理费	元		18812	4.441%	835	35824	4.441%	1591											2426
	规费	元		5002	30.650%	1533	10480	30.650%	3212											4745
	利润	元		23100	7.42%	1714	38046	7.42%	2823											4537
	税金	元		27622	9%	2486	50367	9%	4533											7019
	金额合计	元				30113			54899											85012

编制：李红杰　　复核：郑杰鑫

分项工程预算表

编制范围：县道X347线新丰县仓前至下河洞（沙田路口至长春段）公路改造工程

分项编号：102070102　　工程名称:坡面圬工防护　　单位:m3/m2　　数量:54　　单价:441.22　　　　预 21-2 表

代号	工　程　项　目			石砌护坡			开挖沟槽			装载机装土、石方			自卸汽车运土、石方						合计	
	工　程　细　目			浆砌片石护坡（坡高10m以内）			人工开挖土方			2m3以内装载机装土			12t以内自卸汽车运土3km							
	定　额　单　位			10m3实体			1000m3天然密实方			1000m3天然密实方			1000m3天然密实方							
	工　程　数　量			5.400			0.054			0.054			0.054							
	定　额　表　号			1～4～11～2			1～3～1～1			1～1～10～2			1～1～11～7 改							
	工、料、机名称	单位	单价(元)	定额	数量	金额(元)	定额	数量	金额(元)	定额	数量	金额(元)	定额	数量	金额(元)	定额	数量	金额(元)	数量	金额(元)
1001001	人工	工日	129.08	7.700	41.580	5367	200.100	10.805	1395										52.385	6762
3005004	水	m3	2.72	16.000	86.400	235													86.400	235
5503005	中(粗)砂	m3	145.63	4.060	21.924	3193													21.924	3193
5505005	片石	m3	77.67	11.500	62.100	4823													62.100	4823
5509001	32.5级水泥	t	309.73	1.003	5.416	1678													5.416	1678
7801001	其他材料费	元	1.00	3.500	18.900	19													18.900	19
8001045	1.0m3以内轮胎式装载机	台班	597.27	0.100	0.540	323													0.540	323
8001047	2.0m3以内轮胎式装载机	台班	988.00							1.410	0.076	75							0.076	75
8005010	400L以内灰浆搅拌机	台班	160.59	0.150	0.810	130													0.810	130
8007016	12t以内自卸汽车	台班	850.98										8.840	0.477	406				0.477	406
9999001	基价	元	1.00	2334.000	12603.600	12604	21267.000	1148.418	1148	1390.000	75.060	75	7439.000	401.706	402				14228.784	14229
	直接费	元				15768			1395			75			406					17644
	措施费 I	元		4847	2.401%	116	1148	3.681%	42	75	3.681%	3	402	3.523%	14					175
	II	元		12602	1.201%	151	1148	0.521%	6	75	0.521%		402	0.154%	1					158
	企业管理费	元		12602	4.441%	560	1148	3.332%	38	75	3.332%	2	402	1.888%	8					608
	规费	元		5540	30.650%	1698	1396	30.650%	428	10	30.650%	3	62	30.650%	19					2148
	利润	元		13423	7.42%	996	1240	7.42%	92	81	7.42%	6	431	7.42%	32					1126
	税金	元		19289	9%	1736	2000	9%	180	89	9%	8	478	9%	43					1967
	金额合计	元				21025			2181			97			523					23826

编制：李红杰　　　　复核：郑杰鑫

分项工程预算表

编制范围：县道X347线新丰县仓前至下河洞（沙田路口至长春段）公路改造工程

分项编号：1　　工程名称:挡墙　　单位:m3/m　　数量:648　　单价:674.46　　　　预 21-2 表

代号	工 程 项 目			现浇混凝土挡土墙			挡土墙防渗层、泄水层及填内心			夯实填土									合计	
	工 程 细 目			现浇片石混凝土挡土墙			挡土墙砂砾泄水层			夯土机夯实填土										
	定 额 单 位			10m3			100m3			1000m3压实方										
	工 程 数 量			64.800			2.210			0.052										
	定 额 表 号			1～4～19～1 改			1～4～26～2			1～1～7～2 改										
	工、料、机名称	单位	单价(元)	定额	数量	金额(元)	定额	数量	金额(元)	定额	数量	金额(元)	定额	数量	金额(元)	定额	数量	金额(元)	数量	金额(元)
1001001	人工	工日	129.08	11.500	745.200	96190	34.000	75.140	9699	48.800	2.538	328							822.878	106217
2001021	8～12号铁丝	kg	4.53	2.100	136.080	616													136.080	616
2003026	组合钢模板	t	4978.00	0.016	1.037	5161													1.037	5161
2009028	铁件	kg	4.04	50.700	3285.360	13273													3285.360	13273
3005004	水	m3	2.72	10.000	648.000	1763	12.000	26.520	72										674.520	1835
4003001	原木	m3	945.00	0.040	2.592	2449													2.592	2449
5001013	PVC塑料管(Φ50mm)	m	7.01	1.800	116.640	818													116.640	818
5501003	黏土	m3	11.65							1010.000	52.520	612							52.520	612
5503005	中(粗)砂	m3	145.63	4.690	303.912	44259													303.912	44259
5503007	砂砾	m3	69.00				127.500	281.775	19442										281.775	19442
5505005	片石	m3	77.67	2.190	141.912	11022													141.912	11022
5505015	碎石(8cm)	m3	116.50	7.140	462.672	53901													462.672	53901
5509002	42.5级水泥	t	331.86	2.448	158.630	52643													158.630	52643
7801001	其他材料费	元	1.00	19.900	1289.520	1290													1289.520	1290
8001095	蛙式夯土机	台班	29.88							70.420	3.662	109							3.662	109
8005002	250L以内强制式混凝土搅拌机	台班	200.66	0.270	17.496	3511													17.496	3511
8009026	8t以内汽车式起重机	台班	753.15	0.190	12.312	9273													12.312	9273
8099001	小型机具使用费	元	1.00	13.200	855.360	855													855.360	855
9999001	基价	元	1.00	3880.000	251424.000	251424	9588.000	21189.480	21189	19057.000	990.964	991							273604.444	273604
	直接费	元				297024			29214			1049								327287
	措 施 费 I	元		91950	2.401%	2208	7986	2.401%	192	379	3.681%	14								2414
	II	元		251417	1.201%	3020	21189	1.201%	254	991	0.521%	5								3279
	企业管理费	元		251417	4.441%	11165	21189	4.441%	941	991	3.332%	33								12139
	规费	元		101628	30.650%	31149	9700	30.650%	2973	330	30.650%	101								34223
	利润	元		267817	7.42%	19872	22574	7.42%	1675	1038	7.42%	77								21624
	税金	元		364433	9%	32799	35244	9%	3172	1278	9%	115								36086
	金额合计	元				397237			38421			1394								437052

编制：李红杰　　复核：郑杰鑫

分项工程预算表

编制范围：县道X347线新丰县仓前至下河洞（沙田路口至长春段）公路改造工程

分项编号：1　　工程名称:10cm石屑垫层　　单位:m2　　数量:13337　　单价:11.71　　　　预 21-2 表

代号	工程项目			路面垫层																合计	
	工程细目			机械铺碎石压实厚度10cm																
	定额单位			1000m2																
	工程数量			13.337																
	定额表号			2～1～1～15 改																
	工、料、机名称	单位	单价(元)	定额	数量	金额(元)	定额	数量	金额(元)	定额	数量	金额(元)	定额	数量	金额(元)	定额	数量	金额(元)	数量	金额(元)
1001001	人工	工日	129.08	0.500	6.669	861													6.669	861
5503014	石屑	m3	67.96	124.460	1659.923	112808													1659.923	112808
8001058	120kW以内自行式平地机	台班	1216.54	0.270	3.601	4381													3.601	4381
8001081	12～15t光轮压路机	台班	600.69	0.230	3.068	1843													3.068	1843
8001083	18～21t光轮压路机	台班	762.11	0.440	5.868	4472													5.868	4472
8007043	10000L以内洒水汽车	台班	1116.33	0.120	1.600	1787													1.600	1787
9999001	基价	元	1.00	10157.000	135463.909	135464													135463.909	135464
	直接费	元				126151														126151
	措施费 I	元		12977	3.512%	456														456
	措施费 II	元		135463	0.818%	1108														1108
	企业管理费	元		135463	3.056%	4140														4140
	规费	元		3152	30.650%	966														966
	利润	元		141173	7.42%	10475														10475
	税金	元		143300	9%	12897														12897
	金额合计	元				156193														156193

编制：李红杰　　复核：郑杰鑫

分项工程预算表

编制范围：县道X347线新丰县仓前至下河洞（沙田路口至长春段）公路改造工程

分项编号：1 工程名称：重铺18cmC35砼路面板 单位:m2 数量:14024 单价:129.46 第 18 页 共 61 页 预 21-2 表

代号	工程项目			I.普通混凝土			III.拉杆、传力杆及钢筋			III.拉杆、传力杆及钢筋									合计	
	工程细目			轨道摊铺机铺筑混凝土路面厚度18cm			人工及轨道式摊铺机铺筑路面拉杆及传力杆			水泥混凝土路面钢筋										
	定额单位			1000m2路面			1t			1t										
	工程数量			14.024			3.736			0.071										
	定额表号			2～2～17～3 改			2～2～17～13 改			2～2～17～15										
	工、料、机名称	单位	单价(元)	定额	数量	金额(元)	定额	数量	金额(元)	定额	数量	金额(元)	定额	数量	金额(元)	定额	数量	金额(元)	数量	金额(元)
1001001	人工	工日	129.08	62.500	876.500	113139	6.600	24.658	3183	4.800	0.341	44							901.499	116365
1511037	普C35-42.5-4(商)	m3	411.50	224.400	3146.986	1294985													3146.986	1294985
2001001	HPB300钢筋	t	3431.00	0.003	0.042	144				0.019	0.001	5							0.043	149
2001002	HRB400钢筋	t	3350.00				1.138	4.252	14243	1.006	0.071	239							4.323	14482
2001022	20～22号铁丝	kg	4.77				0.700	2.615	12	5.100	0.362	2							2.977	14
2003004	型钢	t	3471.00	0.001	0.014	49													0.014	49
2009011	电焊条	kg	4.57				0.600	2.242	10										2.242	10
3001001	石油沥青	t	3855.00	0.091	1.276	4920	0.007	0.026	101										1.302	5021
3005001	煤	t	854.00	0.018	0.252	216													0.252	216
3005004	水	m3	2.72	26.000	364.624	992													364.624	992
4003002	锯材	m3	1220.00	0.060	0.841	1027													0.841	1027
7801001	其他材料费	元	1.00	257.700	3613.985	3614	14.900	55.666	56										3669.651	3670
8003077	2.5-4.5m轨道式水泥混凝土摊铺机	台班	1398.39	0.370	5.189	7256													5.189	7256
8003083	混凝土电动刻纹机	台班	287.60	7.220	101.253	29120													101.253	29120
8003085	混凝土电动切缝机	台班	233.08	2.501	35.074	8175													35.074	8175
8007043	10000L以内洒水汽车	台班	1116.33	1.480	20.756	23170													20.756	23170
8015028	32kV·A以内交流电弧焊机	台班	207.03				0.090	0.336	70										0.336	70
8099001	小型机具使用费	元	1.00				11.000	41.096	41	9.800	0.696	1							41.792	42
9999001	基价	元	1.00	87287.000	1224112.888	1224113	4478.000	16729.808	16730	3875.000	275.125	275							1241117.821	1241118
	直接费	元				1486806			17716			291								1504813
	措施费 I	元		157232	3.769%	5926	2724	0.351%	10	37	0.351%									5936
	措施费 II	元		169216	2.729%	4618	16732	0.564%	94	275	0.564%	2								4714
	企业管理费	元		169216	7.846%	13277	16732	3.163%	529	275	3.163%	9								13815
	规费	元		135426	30.650%	41508	3227	30.650%	989	42	30.650%	13								42510
	利润	元		1247938	7.42%	92597	17358	7.42%	1288	283	7.42%	21								93906
	税金	元		1644733	9%	148026	20622	9%	1856	333	9%	30								149912
	金额合计	元				1792758			22482			366								1815606

编制：李红杰 复核：郑杰鑫

分项工程预算表

编制范围：县道X347线新丰县仓前至下河洞（沙田路口至长春段）公路改造工程

分项编号：1030402　　工程名称:路肩　　单位:km　　数量:3.6　　单价:14200.56　　　　预 21-2 表

代号	工程项目			挖路槽、培路肩、修筑泄水槽															合计	
	工程细目			培路肩																
	定额单位			100m3																
	工程数量			10.857																
	定额表号			2～3～2～5																
	工、料、机名称	单位	单价(元)	定额	数量	金额(元)	定额	数量	金额(元)	定额	数量	金额(元)	定额	数量	金额(元)	定额	数量	金额(元)	数量	金额(元)
1001001	人工	工日	129.08	20.500	222.569	28729													222.569	28729
8001085	0.6t以内手扶式振动碾	台班	186.67	2.100	22.800	4256													22.800	4256
9999001	基价	元	1.00	2524.000	27403.068	27403													27403.068	27403
	直接费	元				32985														32985
	措施费 I	元		27408	3.512%	963														963
	措施费 II	元		27408	0.818%	224														224
	企业管理费	元		27408	3.056%	838														838
	规费	元		31670	30.650%	9707														9707
	利润	元		29434	7.42%	2184														2184
	税金	元		46900	9%	4221														4221
	金额合计	元				51122														51122

编制：李红杰　　复核：郑杰鑫

分项工程预算表

编制范围：县道X347线新丰县仓前至下河洞（沙田路口至长春段）公路改造工程

分项编号：4　　工程名称:灌缝　　单位:m　　数量:164.2　　单价:6.96　　第 20 页　　共 61 页　　预 21-2 表

代号	工程项目			维修水泥混凝土路面接缝及裂缝															合计	
	工程细目			接缝保养及填缝料更换接缝灌缝稀沥青																
	定额单位			100m																
	工程数量			1.642																
	定额表号			粤2～13～1																
	工、料、机名称	单位	单价(元)	定额	数量	金额(元)	定额	数量	金额(元)	定额	数量	金额(元)	定额	数量	金额(元)	定额	数量	金额(元)	数量	金额(元)
1001001	人工	工日	129.08	2.600	4.269	551													4.269	551
3001001	石油沥青	t	3855.00	0.032	0.053	203													0.053	203
3005001	煤	t	854.00	0.006	0.010	8													0.010	8
7901001	设备摊销费	元	1.00	0.500	0.821	1													0.821	1
8017047	3m3/min内机动空压机	台班	291.98	0.030	0.049	14													0.049	14
8099001	小型机具使用费	元	1.00	1.200	1.970	2													1.970	2
9999001	基价	元	1.00	435.000	714.270	714													714.270	714
	直接费	元				779														779
	措施费 I	元		471	3.512%	17														17
	II	元		715	0.818%	6														6
	企业管理费	元		715	3.056%	22														22
	规费	元		551	30.650%	169														169
	利润	元		755	7.42%	56														56
	税金	元		1044	9%	94														94
	金额合计	元				1143														1143

编制：李红杰　　复核：郑杰鑫

分项工程预算表

编制范围：县道X347线新丰县仓前至下河洞（沙田路口至长春段）公路改造工程

分项编号：7　　工程名称:植筋　　单位:m2　　数量:3558　　单价:17.11　　第 21 页　　共 61 页　　预 21-2 表

代号	工 程 项 目			钻孔植筋（锚栓）			III.拉杆、传力杆及钢筋												合计	
	工 程 细 目			钢筋（锚栓）直径14mm钻孔深度120mm			水泥混凝土路面钢筋													
	定 额 单 位			1000根			1t													
	工 程 数 量			3.558			1.292													
	定 额 表 号			粤4～16～3			2～2～17～15													
	工、料、机名称	单位	单价(元)	定额	数量	金额(元)	定额	数量	金额(元)	定额	数量	金额(元)	定额	数量	金额(元)	定额	数量	金额(元)	数量	金额(元)
1001001	人工	工日	129.08	35.000	124.530	16074	4.800	6.202	801										130.732	16875
20000200	20mm以内冲击钻头	个	9.50	24.950	88.772	843													88.772	843
20000322	环氧胶泥	m3		0.020	0.071														0.071	
20000763	乙二胺(EDA)	kg	27.00	2.320	8.255	223													8.255	223
20000764	二丁脂	kg	24.00	4.620	16.438	395													16.438	395
20000765	丙酮	kg	14.00	2.320	8.255	116													8.255	116
20001994	功率3.0kW以内电动手持冲击钻	台班	164.24	24.030	85.499	14042													85.499	14042
20001995	容积100L以内低速搅拌器	台班	160.55	1.200	4.270	685													4.270	685
2001001	HPB300钢筋	t	3431.00				0.019	0.025	84										0.025	84
2001002	HRB400钢筋	t	3350.00				1.006	1.300	4354										1.300	4354
2001022	20～22号铁丝	kg	4.77				5.100	6.589	31										6.589	31
5009009	环氧树脂	kg	23.01	15.410	54.829	1262													54.829	1262
5509002	42.5级水泥	t	331.86	0.010	0.036	12													0.036	12
7801001	其他材料费	元	1.00	18.600	66.179	66													66.179	66
8015002	40mm以内钢筋切断机	台班	39.63	4.450	15.833	627													15.833	627
8017039	0.3m3/min内电动空压机	台班	29.16	6.680	23.767	693													23.767	693
8099001	小型机具使用费	元	1.00	827.700	2944.957	2945	9.800	12.662	13										2957.619	2958
9999001	基价	元	1.00	7859.000	27962.322	27962	3875.000	5006.500	5006										32968.822	32969
	直接费	元				37983			5284											43267
	措 施 费 I	元		24994	0.351%	88	672	0.351%	2											90
	II	元		27962	0.564%	158	5007	0.564%	28											186
	企业管理费	元		27962	3.163%	884	5007	3.163%	158											1042
	规费	元		27661	30.650%	8478	803	30.650%	246											8724
	利润	元		29097	7.42%	2159	5189	7.42%	385											2544
	税金	元		49756	9%	4478	6100	9%	549											5027
	金额合计	元				54228			6652											60880

编制：李红杰　　　　复核：郑杰鑫

分项工程预算表

编制范围：县道X347线新丰县仓前至下河洞（沙田路口至长春段）公路改造工程

分项编号：8　　工程名称:挖土基　　单位:m3　　数量:1069　　单价:12.9　　第 22 页　　共 61 页　　预 21-2 表

代号	工程项目			挖掘机挖装土、石方			自卸汽车运土、石方												合计	
	工程细目			2.0m3以内挖掘机挖装普通土			12t以内自卸汽车运土3km													
	定额单位			1000m3天然密实方			1000m3天然密实方													
	工程数量			1.069			1.069													
	定额表号			1～1～9～8			1～1～11～7 改													
	工、料、机名称	单位	单价(元)	定额	数量	金额(元)	定额	数量	金额(元)	定额	数量	金额(元)	定额	数量	金额(元)	定额	数量	金额(元)	数量	金额(元)
1001001	人工	工日	129.08	3.100	3.314	428													3.314	428
8001030	2.0m3以内履带式液压单斗挖掘机	台班	1525.69	1.300	1.390	2120													1.390	2120
8007016	12t以内自卸汽车	台班	850.98				8.840	9.450	8042										9.450	8042
9999001	基价	元	1.00	2281.000	2438.389	2438	7439.000	7952.291	7952										10390.680	10391
	直接费	元				2548			8042											10590
	措施费 I	元		2438	3.681%	90	7952	3.523%	280											370
	II	元		2438	0.521%	13	7952	0.154%	12											25
	企业管理费	元		2438	3.332%	81	7952	1.888%	150											231
	规费	元		786	30.650%	241	1220	30.650%	374											615
	利润	元		2628	7.42%	195	8396	7.42%	623											818
	税金	元		3167	9%	285	9478	9%	853											1138
	金额合计	元				3453			10334											13787

编制：李红杰　　复核：郑杰鑫

分项工程预算表

编制范围：县道X347线新丰县仓前至下河洞（沙田路口至长春段）公路改造工程

分项编号：9　　工程名称:压实路基土　　单位:m2　　数量:13337　　单价:1.77　　第 23 页　　共 61 页　　预 21-2 表

代号	工　程　项　目			II.零填及挖方路基															合计	
	工　程　细　目			三级、四级公路零填及挖方路基碾压																
	定　额　单　位			1000m2																
	工　程　数　量			13.337																
	定　额　表　号			1～1～18～28																
	工、料、机名称	单位	单价(元)	定额	数量	金额(元)	定额	数量	金额(元)	定额	数量	金额(元)	定额	数量	金额(元)	定额	数量	金额(元)	数量	金额(元)
1001001	人工	工日	129.08	0.700	9.336	1205													9.336	1205
8001058	120kW以内自行式平地机	台班	1216.54	0.440	5.868	7139													5.868	7139
8001080	10～12t光轮压路机	台班	527.81	1.300	17.338	9151													17.338	9151
9999001	基价	元	1.00	1264.000	16857.968	16858													16857.968	16858
	直接费	元				17495														17495
	措施费 I	元		16858	3.681%	621														621
	II	元		16858	0.521%	88														88
	企业管理费	元		16858	3.332%	562														562
	规费	元		4959	30.650%	1520														1520
	利润	元		18127	7.42%	1345														1345
	税金	元		21633	9%	1947														1947
	金额合计	元				23578														23578

编制：李红杰　　　　复核：郑杰鑫

分项工程预算表

编制范围：县道X347线新丰县仓前至下河洞（沙田路口至长春段）公路改造工程

分项编号：10　　工程名称:C30砼建筑物前补平　　单位:m3　　数量:72　　单价:608.44　　第 24 页　　共 61 页　　预 21-2 表

代号	工程项目			I.普通混凝土															合计	
	工程细目			人工铺筑混凝土路面厚度20cm																
	定额单位			1000m2路面																
	工程数量			0.400																
	定额表号			2～2～17～1																
	工、料、机名称	单位	单价(元)	定额	数量	金额(元)	定额	数量	金额(元)	定额	数量	金额(元)	定额	数量	金额(元)	定额	数量	金额(元)	数量	金额(元)
1001001	人工	工日	129.08	174.200	69.680	8994													69.680	8994
2001001	HPB300钢筋	t	3431.00	0.004	0.002	5													0.002	5
2003004	型钢	t	3471.00	0.054	0.022	75													0.022	75
3001001	石油沥青	t	3855.00	0.099	0.040	153													0.040	153
3005001	煤	t	854.00	0.020	0.008	7													0.008	7
3005004	水	m3	2.72	29.000	11.600	32													11.600	32
4003002	锯材	m3	1220.00	0.070	0.028	34													0.028	34
5503005	中(粗)砂	m3	145.63	93.840	37.536	5466													37.536	5466
5505013	碎石(4cm)	m3	116.50	169.320	67.728	7890													67.728	7890
5509001	32.5级水泥	t	309.73	76.908	30.763	9528													30.763	9528
7801001	其他材料费	元	1.00	265.000	106.000	106													106.000	106
8003079	混凝土电动真空吸水机组	台班	164.74	2.470	0.988	163													0.988	163
8003085	混凝土电动切缝机	台班	233.08	2.486	0.994	232													0.994	232
8005002	250L以内强制式混凝土搅拌机	台班	200.66	5.280	2.112	424													2.112	424
8007043	10000L以内洒水汽车	台班	1116.33	1.120	0.448	500													0.448	500
8099001	小型机具使用费	元	1.00	251.100	100.440	100													100.440	100
9999001	基价	元	1.00	69421.000	27768.400	27768													27768.400	27768
	直接费	元				33710														33710
	措施费 I	元		8726	3.512%	306														306
	措施费 II	元		27768	0.818%	227														227
	企业管理费	元		27768	3.056%	849														849
	规费	元		9579	30.650%	2936														2936
	利润	元		29151	7.42%	2163														2163
	税金	元		40189	9%	3617														3617
	金额合计	元				43808														43808

编制：李红杰　　复核：郑杰鑫

分项工程预算表

编制范围：县道X347线新丰县仓前至下河洞（沙田路口至长春段）公路改造工程

分项编号：1040101　　工程名称:管涵　　单位:m/道　　数量:62　　单价:3780.1　　第 25 页　　共 61 页　　预 21-2 表

代号	工 程 项 目			预制圆管涵			安装圆管涵			载货汽车运输			预制圆管涵			安装圆管涵			基础垫层		
	工 程 细 目			预制圆管涵管径2.0m以内混凝土			起重机安装圆管涵管径1.0m以上			装载质量6t以内载重汽车3km（手摇卷扬机装卸）			预制圆管涵钢筋			现浇管座混凝土			填砂砾（砂）基础垫层		
	定 额 单 位			10m3实体			10m3实体			100m3实体			1t			10m3实体			10m3实体		
	工 程 数 量			3.100			3.100			0.310			2.903			8.230			4.100		
	定 额 表 号			4～7～4～2 改			4～7～5～4			4～8～3～4 改			4～7～4～3			4～7～5～5 改			4～11～5～1 改		
	工、料、机名称	单位	单价(元)	定额	数量	金额(元)	定额	数量	金额(元)	定额	数量	金额(元)	定额	数量	金额(元)	定额	数量	金额(元)	定额	数量	金额(元)
1001001	人工	工日	129.08	32.800	101.680	13125	3.200	9.920	1280	11.100	3.441	444	6.000	17.418	2248	6.200	51.026	6586	2.900	11.890	1535
1511008	普C25-32.5-2(商)	m3	389.38	10.100	31.310	12191															
1511032	普C20-32.5-4(商)	m3	380.53													10.200	83.946	31944			
1511037	普C35-42.5-4(商)	m3	411.50																		
2001001	HPB300钢筋	t	3431.00										1.025	2.976	10209						
2001021	8～12号铁丝	kg	4.53																		
2001022	20～22号铁丝	kg	4.77										4.620	13.412	64						
2003004	型钢	t	3471.00																		
2003025	钢模板	t	5111.00	0.074	0.229	1172															
2003026	组合钢模板	t	4978.00																		
2009028	铁件	kg	4.04													1.300	10.699	43			
2009030	铁钉	kg	4.31													1.800	14.814	64			
3001001	石油沥青	t	3855.00																		
3005001	煤	t	854.00																		
3005004	水	m3	2.72	16.000	49.600	135	1.000	3.100	8							10.000	82.300	224			
4003001	原木	m3	945.00																		
4003002	锯材	m3	1220.00							0.310	0.096	117				0.210	1.728	2109			
5001013	PVC塑料管(Φ50mm)	m	7.01																		
5503004	砂	m3	147.00																12.750	52.275	7684
5503005	中(粗)砂	m3	145.63				0.370	1.147	167												
5503014	石屑	m3	67.96																		
5505005	片石	m3	77.67																		
5505012	碎石(2cm)	m3	116.50																		
5505013	碎石(4cm)	m3	116.50																		
5505015	碎石(8cm)	m3	116.50																		
5509001	32.5级水泥	t	309.73				0.157	0.487	151												
7801001	其他材料费	元	1.00	16.000	49.600	50	2.600	8.060	8	44.300	13.733	14				16.700	137.441	137			
8001027	1.0m3以内履带式液压单斗挖掘机	台班	1223.38																		
8001037	2.0m3以内履带式机械单斗挖掘机	台班	1665.99																		
8001045	1.0m3以内轮胎式装载机	台班	597.27																		
8001047	2.0m3以内轮胎式装载机	台班	988.00																		
8003079	混凝土电动真空吸水机组	台班	164.74																		
8003085	混凝土电动切缝机	台班	233.08																		
8003090	混凝土路缘石机动铺筑机	台班	251.55																		

编制：李红杰　　复核：郑杰鑫

分项工程预算表

编制范围：县道X347线新丰县仓前至下河洞（沙田路口至长春段）公路改造工程

分项编号：1040101　　工程名称:管涵　　单位:m/道　　数量:62　　单价:3780.1　　第 26 页　　共 61 页　　预 21-2 表

代号	工程项目			预制圆管涵			安装圆管涵			载货汽车运输			预制圆管涵			安装圆管涵			基础垫层		
	工程细目			预制圆管涵管径2.0m以内混凝土			起重机安装圆管涵管径1.0m以上			装载质量6t以内载重汽车3km（手摇卷扬机装卸）			预制圆管涵钢筋			现浇管座混凝土			填砂砾（砂）基础垫层		
	定额单位			10m3实体			10m3实体			100m3实体			1t			10m3实体			10m3实体		
	工程数量			3.100			3.100			0.310			2.903			8.230			4.100		
	定额表号			4～7～4～2 改			4～7～5～4			4～8～3～4 改			4～7～4～3			4～7～5～5 改			4～11～5～1 改		
	工、料、机名称	单位	单价(元)	定额	数量	金额(元)	定额	数量	金额(元)	定额	数量	金额(元)	定额	数量	金额(元)	定额	数量	金额(元)	定额	数量	金额(元)
8003101	机动破路机	台班	232.68																		
8005002	250L以内强制式混凝土搅拌机	台班	200.66																		
8005028	3m3以内混凝土搅拌运输车	台班	833.68																		
8005056	15m3/h以内混凝土搅拌站	台班	873.04																		
8007005	6t以内载货汽车	台班	506.66							5.690	1.764	894									
8007015	10t以内自卸汽车	台班	770.07																		
8007016	12t以内自卸汽车	台班	850.98																		
8007043	10000L以内洒水汽车	台班	1116.33																		
8009025	5t以内汽车式起重机	台班	691.95	0.460	1.426	987	0.760	2.356	1630							0.130	1.070	740			
8009026	8t以内汽车式起重机	台班	753.15																		
8099001	小型机具使用费	元	1.00	4.900	15.190	15	0.700	2.170	2	87.400	27.094	27	4.700	13.644	14	2.700	22.221	22			
9999001	基价	元	1.00	4242.000	13150.200	13150	911.000	2824.100	2824	4580.000	1419.800	1420	4081.000	11847.143	11847	4058.000	33397.340	33397	1299.000	5325.900	5326
	直接费	元				27675			3246			1496			12535			41870			9219
	措施费 I	元		11731	3.769%	442	2557	2.401%	61	1262	3.523%	44	1865	0.351%	7	6127	3.769%	231	1264	2.401%	30
	II	元		13151	2.729%	359	2823	1.201%	34	1420	0.154%	2	11848	0.564%	67	9207	2.729%	251	5324	1.201%	64
	企业管理费	元		13151	7.846%	1032	2823	4.441%	125	1420	1.888%	27	11848	3.163%	375	9207	7.846%	722	5324	4.441%	236
	规费	元		13494	30.650%	4136	1889	30.650%	579	672	30.650%	206	2248	30.650%	689	6861	30.650%	2103	1533	30.650%	470
	利润	元		14987	7.42%	1112	3046	7.42%	226	1496	7.42%	111	12291	7.42%	912	34609	7.42%	2568	5660	7.42%	420
	税金	元		34756	9%	3128	4267	9%	384	1889	9%	170	14589	9%	1313	47744	9%	4297	10444	9%	940
	金额合计	元				37884			4655			2056			15898			52042			11379

编制：李红杰　　复核：郑杰鑫

分项工程预算表

编制范围：县道X347线新丰县仓前至下河洞（沙田路口至长春段）公路改造工程

分项编号：1040101　　工程名称:管涵　　单位:m/道　　数量:62　　单价:3780.1　　第 27 页　　共 61 页　　预 21-2 表

代号	工程项目			现浇混凝土挡土墙			雨水井、检查井			人行道及路缘石			机械挖基坑土、石方			自卸汽车运土、石方			全部挖除旧路面		
	工程细目			现浇片石混凝土挡土墙			现浇井身混凝土			现浇混凝土路缘石			2.0m3以内挖掘机挖基坑≤1500m3土方			12t以内自卸汽车运土每增运0.5km(平均运距15km以内)			破碎机挖清水泥混凝土面层		
	定额单位			10m3			10m3			10m3			1000m3			1000m3天然密实方			10m3		
	工程数量			6.420			2.250			0.140			0.570			0.570			3.240		
	定额表号			1～4～19～1			1～3～6～1 改			2～3～3～5 改			4～1～3～4			1～1～11～8			2～3～1～7		
	工、料、机名称	单位	单价(元)	定额	数量	金额(元)	定额	数量	金额(元)	定额	数量	金额(元)	定额	数量	金额(元)	定额	数量	金额(元)	定额	数量	金额(元)
1001001	人工	工日	129.08	11.500	73.830	9530	17.000	38.250	4937	2.800	0.392	51	109.200	62.244	8034				2.600	8.424	1087
1511008	普C25-32.5-2(商)	m3	389.38																		
1511032	普C20-32.5-4(商)	m3	380.53																		
1511037	普C35-42.5-4(商)	m3	411.50																		
2001001	HPB300钢筋	t	3431.00				0.046	0.104	355												
2001021	8～12号铁丝	kg	4.53	2.100	13.482	61	1.800	4.050	18												
2001022	20～22号铁丝	kg	4.77				1.000	2.250	11												
2003004	型钢	t	3471.00																		
2003025	钢模板	t	5111.00																		
2003026	组合钢模板	t	4978.00	0.016	0.103	511															
2009028	铁件	kg	4.04	50.700	325.494	1315															
2009030	铁钉	kg	4.31				15.400	34.650	149												
3001001	石油沥青	t	3855.00																		
3005001	煤	t	854.00																		
3005004	水	m3	2.72	10.000	64.200	175	12.000	27.000	73	16.000	2.240	6									
4003001	原木	m3	945.00	0.040	0.257	243															
4003002	锯材	m3	1220.00				1.250	2.813	3431												
5001013	PVC塑料管(Φ50mm)	m	7.01	1.800	11.556	81															
5503004	砂	m3	147.00																		
5503005	中(粗)砂	m3	145.63	4.690	30.110	4385	4.694	10.562	1538	5.002	0.700	102									
5503014	石屑	m3	67.96							2.830	0.396	27									
5505005	片石	m3	77.67	2.190	14.060	1092	2.193	4.934	383												
5505012	碎石(2cm)	m3	116.50				-0.004	-0.009	-1												
5505013	碎石(4cm)	m3	116.50							8.572	1.200	140									
5505015	碎石(8cm)	m3	116.50	7.140	45.839	5340	7.140	16.065	1872												
5509001	32.5级水泥	t	309.73	2.448	15.716	4868	2.448	5.508	1706	3.040	0.426	132									
7801001	其他材料费	元	1.00	19.900	127.758	128	182.000	409.500	410	4.100	0.574	1									
8001027	1.0m3以内履带式液压单斗挖掘机	台班	1223.38																		
8001037	2.0m3以内履带式机械单斗挖掘机	台班	1665.99										1.660	0.946	1576						
8001045	1.0m3以内轮胎式装载机	台班	597.27							0.130	0.018	11									
8001047	2.0m3以内轮胎式装载机	台班	988.00																		
8003079	混凝土电动真空吸水机组	台班	164.74																		
8003085	混凝土电动切缝机	台班	233.08																		
8003090	混凝土路缘石机动铺筑机	台班	251.55							0.390	0.055	14									

编制：李红杰　　复核：郑杰鑫

分项工程预算表

编制范围：县道X347线新丰县仓前至下河洞（沙田路口至长春段）公路改造工程

分项编号：1040101　　工程名称:管涵　　单位:m/道　　数量:62　　单价:3780.1　　　　预 21-2 表

代号	工 程 项 目			现浇混凝土挡土墙			雨水井、检查井			人行道及路缘石			机械挖基坑土、石方			自卸汽车运土、石方			全部挖除旧路面		
	工 程 细 目			现浇片石混凝土挡土墙			现浇井身混凝土			现浇混凝土路缘石			2.0m3以内挖掘机挖基坑≤1500m3土方			12t以内自卸汽车运土每增运0.5km(平均运距15km以内)			破碎机挖清水泥混凝土面层		
	定 额 单 位			10m3			10m3			10m3			1000m3			1000m3天然密实方			10m3		
	工 程 数 量			6.420			2.250			0.140			0.570			0.570			3.240		
	定 额 表 号			1～4～19～1			1～3～6～1 改			2～3～3～5 改			4～1～3～4			1～1～11～8			2～3～1～7		
	工、料、机名称	单位	单价(元)	定额	数量	金额(元)	定额	数量	金额(元)	定额	数量	金额(元)	定额	数量	金额(元)	定额	数量	金额(元)	定额	数量	金额(元)
8003101	机动破路机	台班	232.68																1.410	4.568	1063
8005002	250L以内强制式混凝土搅拌机	台班	200.66	0.270	1.733	348	0.260	0.585	117												
8005028	3m3以内混凝土搅拌运输车	台班	833.68							0.240	0.034	28									
8005056	15m3/h以内混凝土搅拌站	台班	873.04							0.130	0.018	16									
8007005	6t以内载货汽车	台班	506.66																		
8007015	10t以内自卸汽车	台班	770.07																		
8007016	12t以内自卸汽车	台班	850.98													0.720	0.410	349			
8007043	10000L以内洒水汽车	台班	1116.33																		
8009025	5t以内汽车式起重机	台班	691.95																		
8009026	8t以内汽车式起重机	台班	753.15	0.190	1.220	919															
8099001	小型机具使用费	元	1.00	13.200	84.744	85	91.000	204.750	205	26.300	3.682	4							3.300	10.692	11
9999001	基价	元	1.00	3733.000	23965.860	23966	6168.000	13878.000	13878	3161.000	442.540	443	14331.000	8168.670	8169	606.000	345.420	345	579.000	1875.960	1876
	直接费	元				29079			15205			530			9610			349			2161
	措 施 费 I	元		9110	2.401%	219	4374	2.401%	105	111	3.512%	4	8168	3.681%	301	345	3.523%	12	1875	3.512%	66
	II	元		23969	1.201%	288	13878	1.201%	167	443	0.818%	4	8168	0.521%	43	345	0.154%	1	1875	0.818%	15
	企业管理费	元		23969	4.441%	1064	13878	4.441%	616	443	3.056%	14	8168	3.332%	272	345	1.888%	7	1875	3.056%	57
	规费	元		10069	30.650%	3086	5011	30.650%	1536	72	30.650%	22	8277	30.650%	2537	52	30.650%	16	1677	30.650%	514
	利润	元		25539	7.42%	1895	14771	7.42%	1096	472	7.42%	35	8787	7.42%	652	364	7.42%	27	2008	7.42%	149
	税金	元		35633	9%	3207	18722	9%	1685	611	9%	55	13411	9%	1207	411	9%	37	2967	9%	267
	金额合计	元				38838			20410			664			14622			449			3229

编制：李红杰　　　　复核：郑杰鑫

分项工程预算表

编制范围：县道X347线新丰县仓前至下河洞（沙田路口至长春段）公路改造工程

分项编号：1040101　　工程名称:管涵　　单位:m/道　　数量:62　　单价:3780.1　　第 29 页　　共 61 页　　预 21-2 表

代号	工　程　项　目			旧建筑物拆除			装载机装土、石方			自卸汽车运土、石方			I.普通混凝土			混凝土边沟、排水沟、截水沟、急流槽			挖淤泥、湿土、流沙		
	工　程　细　目			挖掘机拆除浆砌圬工			2m3以内装载机装次坚石、坚石			10t以内自卸汽车运石6km			人工铺筑混凝土路面厚度18cm			现浇混凝土边沟、排水沟			人工挖运淤泥20m		
	定　额　单　位			10m3			1000m3天然密实方			1000m3天然密实方			1000m2路面			10m3实体			1000m3		
	工　程　数　量			0.410			0.037			0.037			0.175			1.020			0.019		
	定　额　表　号			4～11～17～7			1～1～10～8			1～1～11～19 改			2～2～17～1 改			1～3～4～5 改			1～1～2～1		
	工、料、机名称	单位	单价(元)	定额	数量	金额(元)	定额	数量	金额(元)	定额	数量	金额(元)	定额	数量	金额(元)	定额	数量	金额(元)	定额	数量	金额(元)
1001001	人工	工日	129.08	0.200	0.082	11							159.600	27.930	3605	12.000	12.240	1580	386.300	7.340	947
1511008	普C25-32.5-2(商)	m3	389.38																		
1511032	普C20-32.5-4(商)	m3	380.53																		
1511037	普C35-42.5-4(商)	m3	411.50										204.000	35.700	14691						
2001001	HPB300钢筋	t	3431.00										0.004	0.001	2						
2001021	8～12号铁丝	kg	4.53																		
2001022	20～22号铁丝	kg	4.77																		
2003004	型钢	t	3471.00										0.048	0.008	29						
2003025	钢模板	t	5111.00																		
2003026	组合钢模板	t	4978.00													0.026	0.027	132			
2009028	铁件	kg	4.04													7.800	7.956	32			
2009030	铁钉	kg	4.31																		
3001001	石油沥青	t	3855.00										0.091	0.016	61	0.013	0.013	51			
3005001	煤	t	854.00										0.018	0.003	3						
3005004	水	m3	2.72													12.000	12.240	33			
4003001	原木	m3	945.00																		
4003002	锯材	m3	1220.00										0.070	0.012	15						
5001013	PVC塑料管(Φ50mm)	m	7.01																		
5503004	砂	m3	147.00																		
5503005	中(粗)砂	m3	145.63													4.694	4.788	697			
5503014	石屑	m3	67.96																		
5505005	片石	m3	77.67													2.193	2.237	174			
5505012	碎石(2cm)	m3	116.50													-0.004	-0.004				
5505013	碎石(4cm)	m3	116.50																		
5505015	碎石(8cm)	m3	116.50													7.140	7.283	848			
5509001	32.5级水泥	t	309.73													2.448	2.497	773			
7801001	其他材料费	元	1.00										257.400	45.045	45	15.700	16.014	16			
8001027	1.0m3以内履带式液压单斗挖掘机	台班	1223.38	0.150	0.062	75															
8001037	2.0m3以内履带式机械单斗挖掘机	台班	1665.99																		
8001045	1.0m3以内轮胎式装载机	台班	597.27																		
8001047	2.0m3以内轮胎式装载机	台班	988.00				2.810	0.104	103												
8003079	混凝土电动真空吸水机组	台班	164.74										2.470	0.432	71						
8003085	混凝土电动切缝机	台班	233.08										2.486	0.435	101						
8003090	混凝土路缘石机动铺筑机	台班	251.55																		

编制：李红杰　　复核：郑杰鑫

分项工程预算表

编制范围：县道X347线新丰县仓前至下河洞（沙田路口至长春段）公路改造工程

分项编号：1040101　　工程名称:管涵　　单位:m/道　　数量:62　　单价:3780.1　　第 30 页　　共 61 页　　预 21-2 表

代号	工　程　项　目			旧建筑物拆除			装载机装土、石方			自卸汽车运土、石方			I.普通混凝土			混凝土边沟、排水沟、截水沟、急流槽			挖淤泥、湿土、流沙		
	工　程　细　目			挖掘机拆除浆砌圬工			2m3以内装载机装次坚石、坚石			10t以内自卸汽车运石6km			人工铺筑混凝土路面厚度18cm			现浇混凝土边沟、排水沟			人工挖运淤泥20m		
	定　额　单　位			10m3			1000m3天然密实方			1000m3天然密实方			1000m2路面			10m3实体			1000m3		
	工　程　数　量			0.410			0.037			0.037			0.175			1.020			0.019		
	定　额　表　号			4～11～17～7			1～1～10～8			1～1～11～19 改			2～2～17～1 改			1～3～4～5 改			1～1～2～1		
	工、料、机名称	单位	单价(元)	定额	数量	金额(元)	定额	数量	金额(元)	定额	数量	金额(元)	定额	数量	金额(元)	定额	数量	金额(元)	定额	数量	金额(元)
8003101	机动破路机	台班	232.68																		
8005002	250L以内强制式混凝土搅拌机	台班	200.66													0.270	0.275	55			
8005028	3m3以内混凝土搅拌运输车	台班	833.68																		
8005056	15m3/h以内混凝土搅拌站	台班	873.04																		
8007005	6t以内载货汽车	台班	506.66																		
8007015	10t以内自卸汽车	台班	770.07							19.850	0.734	566									
8007016	12t以内自卸汽车	台班	850.98																		
8007043	10000L以内洒水汽车	台班	1116.33										1.120	0.196	219						
8009025	5t以内汽车式起重机	台班	691.95																		
8009026	8t以内汽车式起重机	台班	753.15																		
8099001	小型机具使用费	元	1.00										226.100	39.568	40						
9999001	基价	元	1.00	201.000	82.410	82	2769.000	102.453	102	15070.000	557.590	558	88649.000	15513.575	15514	3479.000	3548.580	3549	41056.000	780.064	780
	直接费	元				86			103			566			18882			4392			947
	措施费 I	元		82	2.401%	2	102	3.075%	3	558	3.523%	20	3377	3.769%	127	1350	2.401%	32	780	3.681%	29
	II	元		82	1.201%	1	102	0.470%		558	0.154%	1	3546	2.729%	97	3549	1.201%	43	780	0.521%	4
	企业管理费	元		82	4.441%	4	102	3.363%	3	558	1.888%	11	3546	7.846%	278	3549	4.441%	158	780	3.332%	26
	规费	元		26	30.650%	8	13	30.650%	4	95	30.650%	29	3742	30.650%	1147	1615	30.650%	495	946	30.650%	290
	利润	元		94	7.42%	7	108	7.42%	8	593	7.42%	44	16011	7.42%	1188	3787	7.42%	281	836	7.42%	62
	税金	元		111	9%	10	122	9%	11	667	9%	60	21722	9%	1955	5400	9%	486	1356	9%	122
	金额合计	元				118			132			731			23674			5887			1480

编制：李红杰　　复核：郑杰鑫

分项工程预算表

编制范围：县道X347线新丰县仓前至下河洞（沙田路口至长春段）公路改造工程

分项编号：1040101　工程名称:管涵　单位:m/道　数量:62　单价:3780.1　第 31 页　共 61 页　预 21-2 表

代号	工程项目			装载机装土、石方			自卸汽车运土、石方												合计	
	工程细目			2m3以内装载机装土			12t以内自卸汽车运土3km													
	定额单位			1000m3天然密实方			1000m3天然密实方													
	工程数量			0.019			0.019													
	定额表号			1～1～10～2			1～1～11～7 改													
	工、料、机名称	单位	单价(元)	定额	数量	金额(元)	定额	数量	金额(元)	定额	数量	金额(元)	定额	数量	金额(元)	定额	数量	金额(元)	数量	金额(元)
1001001	人工	工日	129.08																426.107	55002
1511008	普C25-32.5-2(商)	m3	389.38																31.310	12191
1511032	普C20-32.5-4(商)	m3	380.53																83.946	31944
1511037	普C35-42.5-4(商)	m3	411.50																35.700	14691
2001001	HPB300钢筋	t	3431.00																3.081	10567
2001021	8～12号铁丝	kg	4.53																17.532	79
2001022	20～22号铁丝	kg	4.77																15.662	75
2003004	型钢	t	3471.00																0.008	29
2003025	钢模板	t	5111.00																0.229	1172
2003026	组合钢模板	t	4978.00																0.130	643
2009028	铁件	kg	4.04																344.149	1390
2009030	铁钉	kg	4.31																49.464	213
3001001	石油沥青	t	3855.00																0.029	113
3005001	煤	t	854.00																0.003	3
3005004	水	m3	2.72																240.680	655
4003001	原木	m3	945.00																0.257	243
4003002	锯材	m3	1220.00																4.649	5672
5001013	PVC塑料管(Φ50mm)	m	7.01																11.556	81
5503004	砂	m3	147.00																52.275	7684
5503005	中(粗)砂	m3	145.63																47.307	6889
5503014	石屑	m3	67.96																0.396	27
5505005	片石	m3	77.67																21.231	1649
5505012	碎石(2cm)	m3	116.50																-0.013	-2
5505013	碎石(4cm)	m3	116.50																1.200	140
5505015	碎石(8cm)	m3	116.50																69.187	8060
5509001	32.5级水泥	t	309.73																24.634	7630
7801001	其他材料费	元	1.00																807.725	808
8001027	1.0m3以内履带式液压单斗挖掘机	台班	1223.38																0.062	75
8001037	2.0m3以内履带式机械单斗挖掘机	台班	1665.99																0.946	1576
8001045	1.0m3以内轮胎式装载机	台班	597.27																0.018	11
8001047	2.0m3以内轮胎式装载机	台班	988.00	1.410	0.027	26													0.131	129
8003079	混凝土电动真空吸水机组	台班	164.74																0.432	71
8003085	混凝土电动切缝机	台班	233.08																0.435	101
8003090	混凝土路缘石机动铺筑机	台班	251.55																0.055	14

编制：李红杰　复核：郑杰鑫

分项工程预算表

编制范围：县道X347线新丰县仓前至下河洞（沙田路口至长春段）公路改造工程

分项编号：1040101　　工程名称:管涵　　单位:m/道　　数量:62　　单价:3780.1　　第 32 页　　共 61 页　　预 21-2 表

代号	工　程　项　目			装载机装土、石方			自卸汽车运土、石方												合计	
	工　程　细　目			2m3以内装载机装土			12t以内自卸汽车运土3km													
	定　额　单　位			1000m3天然密实方			1000m3天然密实方													
	工　程　数　量			0.019			0.019													
	定　额　表　号			1～1～10～2			1～1～11～7 改													
	工、料、机名称	单位	单价(元)	定额	数量	金额(元)	定额	数量	金额(元)	定额	数量	金额(元)	定额	数量	金额(元)	定额	数量	金额(元)	数量	金额(元)
8003101	机动破路机	台班	232.68																4.568	1063
8005002	250L以内强制式混凝土搅拌机	台班	200.66																2.593	520
8005028	3m3以内混凝土搅拌运输车	台班	833.68																0.034	28
8005056	15m3/h以内混凝土搅拌站	台班	873.04																0.018	16
8007005	6t以内载货汽车	台班	506.66																1.764	894
8007015	10t以内自卸汽车	台班	770.07																0.734	566
8007016	12t以内自卸汽车	台班	850.98				8.840	0.168	143										0.578	492
8007043	10000L以内洒水汽车	台班	1116.33																0.196	219
8009025	5t以内汽车式起重机	台班	691.95																4.852	3357
8009026	8t以内汽车式起重机	台班	753.15																1.220	919
8099001	小型机具使用费	元	1.00																423.755	424
9999001	基价	元	1.00	1390.000	26.410	26	7439.000	141.341	141										137393.356	137393
	直接费	元				26			143											178120
	措施费 I	元		26	3.681%	1	141	3.523%	5											1741
	II	元		26	0.521%		141	0.154%												1441
	企业管理费	元		26	3.332%	1	141	1.888%	3											5031
	规费	元		3	30.650%	1	23	30.650%	7											17875
	利润	元		27	7.42%	2	148	7.42%	11											10806
	税金	元		33	9%	3	167	9%	15											19352
	金额合计	元				34			184											234366

编制：李红杰　　复核：郑杰鑫

分项工程预算表

编制范围：县道X347线新丰县仓前至下河洞（沙田路口至长春段）公路改造工程

分项编号：4　　工程名称:灌溉涵　　单位:m/道　　数量:4　　单价:230　　第 33 页　共 61 页　　预 21-2 表

代号	工　程　项　目			预制圆管涵			安装圆管涵			载货汽车运输			预制圆管涵			安装圆管涵			基础垫层		
	工　程　细　目			预制圆管涵管径1.0m以内混凝土			起重机安装圆管涵管径1.0m以内			装载质量6t以内载重汽车3km（手摇卷扬机装卸）			预制圆管涵钢筋			现浇管座混凝土			填砂砾（砂）基础垫层		
	定　额　单　位			10m3实体			10m3实体			100m3实体			1t			10m3实体			10m3实体		
	工　程　数　量			0.020			0.020			0.002			0.020			0.030			0.030		
	定　额　表　号			4～7～4～1 改			4～7～5～3			4～8～3～4 改			4～7～4～3			4～7～5～5 改			4～11～5～1 改		
	工、料、机名称	单位	单价(元)	定额	数量	金额(元)	定额	数量	金额(元)	定额	数量	金额(元)	定额	数量	金额(元)	定额	数量	金额(元)	定额	数量	金额(元)
1001001	人工	工日	129.08	43.700	0.874	113	5.300	0.106	14	11.100	0.022	3	6.000	0.120	15	6.200	0.186	24	2.900	0.087	11
1511032	普C20-32.5-4(商)	m3	380.53													10.200	0.306	116			
1511033	普C25-32.5-4(商)	m3	389.38	10.100	0.202	79															
2001001	HPB300钢筋	t	3431.00										1.025	0.021	70						
2001021	8～12号铁丝	kg	4.53																		
2001022	20～22号铁丝	kg	4.77										4.620	0.092							
2003025	钢模板	t	5111.00	0.118	0.002	12															
2003026	组合钢模板	t	4978.00																		
2009028	铁件	kg	4.04													1.300	0.039				
2009030	铁钉	kg	4.31													1.800	0.054				
3005004	水	m3	2.72	16.000	0.320	1	1.000	0.020								10.000	0.300	1			
4003001	原木	m3	945.00																		
4003002	锯材	m3	1220.00							0.310	0.001	1				0.210	0.006	8			
5001013	PVC塑料管(Φ50mm)	m	7.01																		
5503004	砂	m3	147.00																12.750	0.383	56
5503005	中(粗)砂	m3	145.63				0.480	0.010	1												
5505005	片石	m3	77.67																		
5505015	碎石(8cm)	m3	116.50																		
5509001	32.5级水泥	t	309.73				0.202	0.004	1												
7801001	其他材料费	元	1.00	21.200	0.424		2.600	0.052		44.300	0.089					16.700	0.501	1			
8001037	2.0m3以内履带式机械单斗挖掘机	台班	1665.99																		
8005002	250L以内强制式混凝土搅拌机	台班	200.66																		
8007005	6t以内载货汽车	台班	506.66							5.690	0.011	6									
8007016	12t以内自卸汽车	台班	850.98																		
8009025	5t以内汽车式起重机	台班	691.95	0.610	0.012	8	1.080	0.022	15							0.130	0.004	3			
8009026	8t以内汽车式起重机	台班	753.15																		
8099001	小型机具使用费	元	1.00	4.800	0.096		0.700	0.014		87.400	0.175		4.700	0.094		2.700	0.081				
9999001	基价	元	1.00	8759.000	175.180	175	1362.000	27.240	27	4580.000	9.160	9	4081.000	81.620	82	4058.000	121.740	122	1299.000	38.970	39

编制：李红杰　　复核：郑杰鑫

分项工程预算表

编制范围：县道X347线新丰县仓前至下河洞（沙田路口至长春段）公路改造工程

分项编号：4　　工程名称:灌溉涵　　单位:m/道　　数量:4　　单价:230　　第 34 页　　共 61 页　　预 21-2 表

代号	工　程　项　目				预制圆管涵			安装圆管涵			载货汽车运输			预制圆管涵			安装圆管涵			基础垫层		
	工　程　细　目				预制圆管涵管径1.0m以内混凝土			起重机安装圆管涵管径1.0m以内			装载质量6t以内载重汽车3km（手摇卷扬机装卸）			预制圆管涵钢筋			现浇管座混凝土			填砂砾（砂）基础垫层		
	定　额　单　位				10m3实体			10m3实体			100m3实体			1t			10m3实体			10m3实体		
	工　程　数　量				0.020			0.020			0.002			0.020			0.030			0.030		
	定　额　表　号				4～7～4～1 改			4～7～5～3			4～8～3～4 改			4～7～4～3			4～7～5～5 改			4～11～5～1 改		
	工、料、机名称		单位	单价(元)	定额	数量	金额(元)	定额	数量	金额(元)	定额	数量	金额(元)	定额	数量	金额(元)	定额	数量	金额(元)	定额	数量	金额(元)
	直接费		元				214			32			10			86			153			67
	措 施 费	I	元		101	3.769%	4	25	2.401%	1	8	3.523%		13	0.351%		23	3.769%	1	9	2.401%	
		II	元		115	2.729%	3	27	1.201%		9	0.154%		82	0.564%		34	2.729%	1	39	1.201%	
	企业管理费		元		115	7.846%	9	27	4.441%	1	9	1.888%		82	3.163%	3	34	7.846%	3	39	4.441%	2
	规费		元		117	30.650%	36	20	30.650%	6	3	30.650%	1	16	30.650%	5	26	30.650%	8	10	30.650%	3
	利润		元		189	7.42%	14	27	7.42%	2	13	7.42%	1	81	7.42%	6	121	7.42%	9	40	7.42%	3
	税金		元		278	9%	25	44	9%	4	11	9%	1	100	9%	9	178	9%	16	78	9%	7
	金额合计		元				305			46			13			109			191			82

编制：李红杰　　复核：郑杰鑫

分项工程预算表

编制范围：县道X347线新丰县仓前至下河洞（沙田路口至长春段）公路改造工程

分项编号：4　　工程名称:灌溉涵　　单位:m/道　　数量:4　　单价:230　　第 35 页　　共 61 页　　预 21-2 表

代号	工程项目			现浇混凝土挡土墙			机械挖基坑土、石方			自卸汽车运土、石方									合计	
	工程细目			现浇片石混凝土挡土墙			2.0m3以内挖掘机挖基坑≤1500m3土方			12t以内自卸汽车运土每增运0.5km(平均运距15km以内)										
	定额单位			10m3			1000m3			1000m3天然密实方										
	工程数量			0.020			0.002			0.002										
	定额表号			1～4～19～1			4～1～3～4			1～1～11～8										
	工、料、机名称	单位	单价(元)	定额	数量	金额(元)	定额	数量	金额(元)	定额	数量	金额(元)	定额	数量	金额(元)	定额	数量	金额(元)	数量	金额(元)
1001001	人工	工日	129.08	11.500	0.230	30	109.200	0.218	28										1.843	238
1511032	普C20-32.5-4(商)	m3	380.53																0.306	116
1511033	普C25-32.5-4(商)	m3	389.38																0.202	79
2001001	HPB300钢筋	t	3431.00																0.021	70
2001021	8～12号铁丝	kg	4.53	2.100	0.042														0.042	
2001022	20～22号铁丝	kg	4.77																0.092	
2003025	钢模板	t	5111.00																0.002	12
2003026	组合钢模板	t	4978.00	0.016		2														2
2009028	铁件	kg	4.04	50.700	1.014	4													1.053	4
2009030	铁钉	kg	4.31																0.054	
3005004	水	m3	2.72	10.000	0.200	1													0.840	2
4003001	原木	m3	945.00	0.040	0.001	1													0.001	1
4003002	锯材	m3	1220.00																0.007	8
5001013	PVC塑料管(Φ50mm)	m	7.01	1.800	0.036														0.036	
5503004	砂	m3	147.00																0.383	56
5503005	中(粗)砂	m3	145.63	4.690	0.094	14													0.104	15
5505005	片石	m3	77.67	2.190	0.044	3													0.044	3
5505015	碎石(8cm)	m3	116.50	7.140	0.143	17													0.143	17
5509001	32.5级水泥	t	309.73	2.448	0.049	15													0.053	16
7801001	其他材料费	元	1.00	19.900	0.398														1.464	1
8001037	2.0m3以内履带式机械单斗挖掘机	台班	1665.99				1.660	0.003	6										0.003	6
8005002	250L以内强制式混凝土搅拌机	台班	200.66	0.270	0.005	1													0.005	1
8007005	6t以内载货汽车	台班	506.66																0.011	6
8007016	12t以内自卸汽车	台班	850.98							0.720	0.001	1							0.001	1
8009025	5t以内汽车式起重机	台班	691.95																0.038	26
8009026	8t以内汽车式起重机	台班	753.15	0.190	0.004	3													0.004	3
8099001	小型机具使用费	元	1.00	13.200	0.264														0.724	1
9999001	基价	元	1.00	3733.000	74.660	75	14331.000	28.662	29	606.000	1.212	1							558.444	558

编制：李红杰　　复核：郑杰鑫

分项工程预算表

编制范围：县道X347线新丰县仓前至下河洞（沙田路口至长春段）公路改造工程

分项编号：4　　工程名称:灌溉涵　　单位:m/道　　数量:4　　单价:230　　第 36 页　　共 61 页　　预 21-2 表

代号	工　程　项　目				现浇混凝土挡土墙			机械挖基坑土、石方			自卸汽车运土、石方									合计	
	工　程　细　目				现浇片石混凝土挡土墙			2.0m3以内挖掘机挖基坑≤1500m3土方			12t以内自卸汽车运土每增运0.5km(平均运距15km以内)										
	定　额　单　位				10m3			1000m3			1000m3天然密实方										
	工　程　数　量				0.020			0.002			0.002										
	定　额　表　号				1～4～19～1			4～1～3～4			1～1～11～8										
	工、料、机名称		单位	单价(元)	定额	数量	金额(元)	定额	数量	金额(元)	定额	数量	金额(元)	定额	数量	金额(元)	定额	数量	金额(元)	数量	金额(元)
	直接费		元				91			34			1								688
	措　施　费	I	元		28	2.401%	1	28	3.681%	1	1	3.523%									8
		II	元		74	1.201%	1	28	0.521%		1	0.154%									5
	企业管理费		元		74	4.441%	3	28	3.332%	1	1	1.888%									22
	规费		元		33	30.650%	10	29	30.650%	9		30.650%									78
	利润		元		81	7.42%	6	27	7.42%	2		7.42%									43
	税金		元		111	9%	10	44	9%	4		9%									76
	金额合计		元				122			51			1								920

编制：李红杰　　复核：郑杰鑫

分项工程预算表

编制范围：县道X347线新丰县仓前至下河洞（沙田路口至长春段）公路改造工程

分项编号：1040102　　工程名称:盖板涵　　单位:m/道　　数量:15.6　　单价:3228.4　　

代号	工　程　项　目			现浇板上部结构			现浇板上部结构			防水层			I.混凝土			II.钢筋			II.钢筋		
	工　程　细　目			矩形板混凝土			现场加工现浇矩形板上部构造钢筋			沥青油毡防水层			墩、台帽混凝土非泵送			现场加工桥（涵）台帽钢筋			现场加工桥（涵）台帽钢筋		
	定　额　单　位			10m3实体			1t			10m2			10m3实体			1t			1t		
	工　程　数　量			0.410			1.144			1.248			0.540			0.255			0.219		
	定　额　表　号			4～6～8～1 改			4～6～8～4 改			4～11～4～4			4～6～3～1 改			4～6～3～5 改			4～6～3～5 改		
	工、料、机名称	单位	单价(元)	定额	数量	金额(元)	定额	数量	金额(元)	定额	数量	金额(元)	定额	数量	金额(元)	定额	数量	金额(元)	定额	数量	金额(元)
1001001	人工	工日	129.08	11.000	4.510	582	4.100	4.690	605	0.800	0.998	129	12.400	6.696	864	6.900	1.760	227	6.900	1.511	195
1511037	普C35-42.5-4(商)	m3	411.50	10.200	4.182	1721							10.200	5.508	2267						
2001001	HPB300钢筋	t	3431.00	0.001		1										1.025	0.261	897			
2001002	HRB400钢筋	t	3350.00				1.025	1.173	3928										1.025	0.224	752
2001019	钢丝绳	t	5222.00																		
2001021	8～12号铁丝	kg	4.53																		
2001022	20～22号铁丝	kg	4.77				2.320	2.654	13							2.860	0.729	3	2.860	0.626	3
2003004	型钢	t	3471.00	0.004	0.002	6															
2003008	钢管	t	5613.00	0.003	0.001	7															
2003025	钢模板	t	5111.00	0.088	0.036	184							0.049	0.026	135						
2009011	电焊条	kg	4.57				0.740	0.847	4							2.230	0.569	3	2.230	0.488	2
2009013	螺栓	kg	11.00										5.910	3.191	35						
2009028	铁件	kg	4.04	0.400	0.164	1							3.480	1.879	8						
2009030	铁钉	kg	4.31																		
3001001	石油沥青	t	3855.00							0.051	0.064	245									
3005001	煤	t	854.00																		
3005004	水	m3	2.72	15.000	6.150	17							12.000	6.480	18						
4003002	锯材	m3	1220.00																		
5009012	油毛毡	m2	3.10	7.000	2.870	9				22.000	27.456	85									
5501002	土	m3	9.71																		
5503007	砂砾	m3	69.00																		
7801001	其他材料费	元	1.00	67.900	27.839	28				1.700	2.122	2	86.200	46.548	47						
8001037	2.0m3以内履带式机械单斗挖掘机	台班	1665.99																		
8001047	2.0m3以内轮胎式装载机	台班	988.00																		
8001095	蛙式夯土机	台班	29.88																		
8003079	混凝土电动真空吸水机组	台班	164.74																		
8003085	混凝土电动切缝机	台班	233.08																		
8003101	机动破路机	台班	232.68																		
8007015	10t以内自卸汽车	台班	770.07																		
8007016	12t以内自卸汽车	台班	850.98																		
8007043	10000L以内洒水汽车	台班	1116.33																		
8009027	12t以内汽车式起重机	台班	888.04	0.230	0.094	84															
8009028	16t以内汽车式起重机	台班	1062.74																		
8009030	25t以内汽车式起重机	台班	1394.51	0.260	0.107	149							0.660	0.356	497						

编制：李红杰　　复核：郑杰鑫

分项工程预算表

编制范围：县道X347线新丰县仓前至下河洞（沙田路口至长春段）公路改造工程

分项编号：1040102　　工程名称:盖板涵　　单位:m/道　　数量:15.6　　单价:3228.4　　　　预 21-2 表

代号	工 程 项 目			现浇板上部结构			现浇板上部结构			防水层			I.混凝土			II.钢筋			II.钢筋		
	工 程 细 目			矩形板混凝土			现场加工现浇矩形板上部构造钢筋			沥青油毡防水层			墩、台帽混凝土非泵送			现场加工桥（涵）台帽钢筋			现场加工桥（涵）台帽钢筋		
	定 额 单 位			10m3实体			1t			10m2			10m3实体			1t			1t		
	工 程 数 量			0.410			1.144			1.248			0.540			0.255			0.219		
	定 额 表 号			4～6～8～1 改			4～6～8～4 改			4～11～4～4			4～6～3～1 改			4～6～3～5 改			4～6～3～5 改		
	工、料、机名称	单位	单价(元)	定额	数量	金额(元)	定额	数量	金额(元)	定额	数量	金额(元)	定额	数量	金额(元)	定额	数量	金额(元)	定额	数量	金额(元)
8015028	32kV·A以内交流电弧焊机	台班	207.03				0.130	0.149	31							0.320	0.082	17	0.320	0.070	15
8099001	小型机具使用费	元	1.00	11.400	4.674	5	12.900	14.758	15				11.400	6.156	6	18.800	4.794	5	18.800	4.117	4
9999001	基价	元	1.00	5786.000	2372.260	2372	3817.000	4366.648	4367	393.000	490.464	490	6085.000	3285.900	3286	4254.000	1084.770	1085	4167.000	912.573	913
	直接费	元				2792			4596			462			3876			1152			971
	措 施 费 I	元		708	3.769%	27	540	0.351%	2	106	2.732%	3	1201	3.769%	45	207	0.351%	1	178	0.351%	1
	II	元		970	2.729%	26	4366	0.564%	25	490	1.537%	8	1440	2.729%	39	1085	0.564%	6	913	0.564%	5
	企业管理费	元		970	7.846%	76	4366	3.163%	138	490	5.745%	28	1440	7.846%	113	1085	3.163%	34	913	3.163%	29
	规费	元		633	30.650%	194	623	30.650%	191	131	30.650%	40	956	30.650%	293	238	30.650%	73	206	30.650%	63
	利润	元		2507	7.42%	186	4528	7.42%	336	526	7.42%	39	3477	7.42%	258	1132	7.42%	84	943	7.42%	70
	税金	元		3300	9%	297	5289	9%	476	578	9%	52	4622	9%	416	1356	9%	122	1144	9%	103
	金额合计	元				3598			5764			632			5040			1472			1242

编制：李红杰　　复核：郑杰鑫

分项工程预算表

编制范围：县道X347线新丰县仓前至下河洞（沙田路口至长春段）公路改造工程

分项编号：1040102　　工程名称:盖板涵　　单位:m/道　　数量:15.6　　单价:3228.4　　第 39 页　　共 61 页　　预 21-2 表

代号	工　程　项　目			I.实体式墩台			机械挖基坑土、石方			自卸汽车运土、石方			夯实填土			全部挖除旧路面			装载机装土、石方		
	工　程　细　目			轻型墩台混凝土（跨径4m以内）			2.0m3以内挖掘机挖基坑≤1500m3土方			12t以内自卸汽车运土每增运0.5km(平均运距15km以内)			夯土机夯实填土			破碎机挖清水泥混凝土面层			2m3以内装载机装次坚石、坚石		
	定　额　单　位			10m3实体			1000m3			1000m3天然密实方			1000m3压实方			10m3			1000m3天然密实方		
	工　程　数　量			2.440			0.020			0.020			0.028			0.450			0.005		
	定　额　表　号			4～6～2～2 改			4～1～3～4			1～1～11～8			1～1～7～2 改			2～3～1～7			1～1～10～8		
	工、料、机名称	单位	单价(元)	定额	数量	金额(元)	定额	数量	金额(元)	定额	数量	金额(元)	定额	数量	金额(元)	定额	数量	金额(元)	定额	数量	金额(元)
1001001	人工	工日	129.08	15.400	37.576	4850	109.200	2.184	282				48.800	1.366	176	2.600	1.170	151			
1511037	普C35-42.5-4(商)	m3	411.50	10.200	24.888	10241															
2001001	HPB300钢筋	t	3431.00																		
2001002	HRB400钢筋	t	3350.00																		
2001019	钢丝绳	t	5222.00	0.004	0.010	51															
2001021	8～12号铁丝	kg	4.53	0.550	1.342	6															
2001022	20～22号铁丝	kg	4.77																		
2003004	型钢	t	3471.00																		
2003008	钢管	t	5613.00	0.015	0.037	205															
2003025	钢模板	t	5111.00	0.056	0.137	698															
2009011	电焊条	kg	4.57																		
2009013	螺栓	kg	11.00	8.510	20.764	228															
2009028	铁件	kg	4.04	5.020	12.249	49															
2009030	铁钉	kg	4.31	0.460	1.122	5															
3001001	石油沥青	t	3855.00																		
3005001	煤	t	854.00																		
3005004	水	m3	2.72	12.000	29.280	80															
4003002	锯材	m3	1220.00	0.060	0.146	179															
5009012	油毛毡	m2	3.10																		
5501002	土	m3	9.71										1010.000	28.280	275						
5503007	砂砾	m3	69.00																		
7801001	其他材料费	元	1.00	98.900	241.316	241															
8001037	2.0m3以内履带式机械单斗挖掘机	台班	1665.99				1.660	0.033	55												
8001047	2.0m3以内轮胎式装载机	台班	988.00																2.810	0.014	14
8001095	蛙式夯土机	台班	29.88										70.420	1.972	59						
8003079	混凝土电动真空吸水机组	台班	164.74																		
8003085	混凝土电动切缝机	台班	233.08																		
8003101	机动破路机	台班	232.68													1.410	0.635	148			
8007015	10t以内自卸汽车	台班	770.07																		
8007016	12t以内自卸汽车	台班	850.98							0.720	0.014	12									
8007043	10000L以内洒水汽车	台班	1116.33																		
8009027	12t以内汽车式起重机	台班	888.04																		
8009028	16t以内汽车式起重机	台班	1062.74																		
8009030	25t以内汽车式起重机	台班	1394.51	0.450	1.098	1531															

编制：李红杰　　复核：郑杰鑫

分项工程预算表

编制范围：县道X347线新丰县仓前至下河洞（沙田路口至长春段）公路改造工程

分项编号：1040102　工程名称:盖板涵　单位:m/道　数量:15.6　单价:3228.4　　预 21-2 表

代号	工程项目				I.实体式墩台			机械挖基坑土、石方			自卸汽车运土、石方			夯实填土			全部挖除旧路面			装载机装土、石方		
	工程细目				轻型墩台混凝土（跨径4m以内）			2.0m3以内挖掘机挖基坑≤1500m3土方			12t以内自卸汽车运土每增运0.5km(平均运距15km以内)			夯土机夯实填土			破碎机挖清水泥混凝土面层			2m3以内装载机装次坚石、坚石		
	定额单位				10m3实体			1000m3			1000m3天然密实方			1000m3压实方			10m3			1000m3天然密实方		
	工程数量				2.440			0.020			0.020			0.028			0.450			0.005		
	定额表号				4～6～2～2 改			4～1～3～4			1～1～11～8			1～1～7～2 改			2～3～1～7			1～1～10～8		
	工、料、机名称		单位	单价(元)	定额	数量	金额(元)	定额	数量	金额(元)	定额	数量	金额(元)	定额	数量	金额(元)	定额	数量	金额(元)	定额	数量	金额(元)
8015028	32kV・A以内交流电弧焊机		台班	207.03																		
8099001	小型机具使用费		元	1.00	11.800	28.792	29										3.300	1.485	1			
9999001	基价		元	1.00	6378.000	15562.320	15562	14331.000	286.620	287	606.000	12.120	12	17098.000	478.744	479	579.000	260.550	261	2769.000	13.845	14
	直接费		元				18395			337			12			510			300			14
	措施费	I	元		5512	3.769%	208	286	3.681%	11	12	3.523%		204	3.681%	8	260	3.512%	9	14	3.075%	
		II	元		7219	2.729%	197	286	0.521%	1	12	0.154%		479	0.521%	2	260	0.818%	2	14	0.470%	
	企业管理费		元		7219	7.846%	566	286	3.332%	10	12	1.888%		479	3.332%	16	260	3.056%	8	14	3.363%	
	规费		元		5132	30.650%	1573	290	30.650%	89	3	30.650%	1	176	30.650%	54	232	30.650%	71	3	30.650%	1
	利润		元		16536	7.42%	1227	310	7.42%	23	13	7.42%	1	499	7.42%	37	283	7.42%	21	13	7.42%	1
	税金		元		22167	9%	1995	467	9%	42	11	9%	1	622	9%	56	411	9%	37	11	9%	1
	金额合计		元				24161			513			15			683			448			17

编制：李红杰　复核：郑杰鑫

分项工程预算表

编制范围：县道X347线新丰县仓前至下河洞（沙田路口至长春段）公路改造工程

分项编号：1040102　　工程名称:盖板涵　　单位:m/道　　数量:15.6　　单价:3228.4　　　　预 21-2 表

代号	工程项目			自卸汽车运土、石方			I.普通混凝土			II.满堂式钢管支架			支架预压						合计	
	工程细目			10t以内自卸汽车运石6km			人工铺筑混凝土路面厚度18cm			满堂式钢管支架高度 4m			支架预压							
	定额单位			1000m3天然密实方			1000m2路面			10m2立面积			10m3混凝土实体							
	工程数量			0.005			0.025			1.248			0.410							
	定额表号			1～1～11～19 改			2～2～17～1 改			4～9～3～7			4～9～6～1							
	工、料、机名称	单位	单价(元)	定额	数量	金额(元)	定额	数量	金额(元)	定额	数量	金额(元)	定额	数量	金额(元)	定额	数量	金额(元)	数量	金额(元)
1001001	人工	工日	129.08				159.600	3.990	515	6.900	8.611	1112	0.500	0.205	26				75.267	9716
1511037	普C35-42.5-4(商)	m3	411.50				204.000	5.100	2099										39.678	16327
2001001	HPB300钢筋	t	3431.00				0.004												0.261	899
2001002	HRB400钢筋	t	3350.00																1.397	4680
2001019	钢丝绳	t	5222.00																0.010	51
2001021	8～12号铁丝	kg	4.53																1.342	6
2001022	20～22号铁丝	kg	4.77																4.009	19
2003004	型钢	t	3471.00				0.048	0.001	4	0.019	0.024	82							0.027	92
2003008	钢管	t	5613.00							0.120	0.150	841							0.188	1053
2003025	钢模板	t	5111.00																0.199	1018
2009011	电焊条	kg	4.57																1.904	9
2009013	螺栓	kg	11.00																23.955	264
2009028	铁件	kg	4.04							1.800	2.246	9							16.538	67
2009030	铁钉	kg	4.31																1.122	5
3001001	石油沥青	t	3855.00				0.091	0.002	9										0.066	254
3005001	煤	t	854.00				0.018													
3005004	水	m3	2.72																41.910	114
4003002	锯材	m3	1220.00				0.070	0.002	2	0.060	0.075	91							0.223	272
5009012	油毛毡	m2	3.10																30.326	94
5501002	土	m3	9.71																28.280	275
5503007	砂砾	m3	69.00										0.500	0.205	14				0.205	14
7801001	其他材料费	元	1.00				257.400	6.435	6				9.800	4.018	4				328.278	328
8001037	2.0m3以内履带式机械单斗挖掘机	台班	1665.99																0.033	55
8001047	2.0m3以内轮胎式装载机	台班	988.00																0.014	14
8001095	蛙式夯土机	台班	29.88																1.972	59
8003079	混凝土电动真空吸水机组	台班	164.74				2.470	0.062	10										0.062	10
8003085	混凝土电动切缝机	台班	233.08				2.486	0.062	14										0.062	14
8003101	机动破路机	台班	232.68																0.635	148
8007015	10t以内自卸汽车	台班	770.07	19.850	0.099	76													0.099	76
8007016	12t以内自卸汽车	台班	850.98																0.014	12
8007043	10000L以内洒水汽车	台班	1116.33				1.120	0.028	31										0.028	31
8009027	12t以内汽车式起重机	台班	888.04																0.094	84
8009028	16t以内汽车式起重机	台班	1062.74							0.170	0.212	225	0.040	0.016	17				0.228	243
8009030	25t以内汽车式起重机	台班	1394.51																1.561	2177

编制：李红杰　　复核：郑杰鑫

分项工程预算表

编制范围：县道X347线新丰县仓前至下河洞（沙田路口至长春段）公路改造工程

分项编号：1040102　　工程名称:盖板涵　　单位:m/道　　数量:15.6　　单价:3228.4　　第 42 页　共 61 页　　预 21-2 表

代号	工　程　项　目			自卸汽车运土、石方			I.普通混凝土			II.满堂式钢管支架			支架预压						合计	
	工　程　细　目			10t以内自卸汽车运石6km			人工铺筑混凝土路面厚度18cm			满堂式钢管支架高度 4m			支架预压							
	定　额　单　位			1000m3天然密实方			1000m2路面			10m2立面积			10m3混凝土实体							
	工　程　数　量			0.005			0.025			1.248			0.410							
	定　额　表　号			1～1～11～19 改			2～2～17～1 改			4～9～3～7			4～9～6～1							
	工、料、机名称	单位	单价(元)	定额	数量	金额(元)	定额	数量	金额(元)	定额	数量	金额(元)	定额	数量	金额(元)	定额	数量	金额(元)	数量	金额(元)
8015028	32kV·A以内交流电弧焊机	台班	207.03																0.301	62
8099001	小型机具使用费	元	1.00				226.100	5.653	6										70.429	70
9999001	基价	元	1.00	15070.000	75.350	75	88649.000	2216.225	2216	1574.000	1964.352	1964	127.000	52.070	52				33434.811	33435
	直接费	元				76			2698			2360			61					38612
	措施费 I	元		75	3.523%	3	482	3.769%	18	1132	0.351%	4	39	2.732%	1					341
	II	元		75	0.154%		506	2.729%	14	1964	0.564%	11	53	1.537%	1					337
	企业管理费	元		75	1.888%	1	506	7.846%	40	1964	3.163%	62	53	5.745%	3					1124
	规费	元		13	30.650%	4	535	30.650%	164	1168	30.650%	358	29	30.650%	9					3178
	利润	元		81	7.42%	6	2291	7.42%	170	2035	7.42%	151	54	7.42%	4					2614
	税金	元		89	9%	8	3100	9%	279	2944	9%	265	78	9%	7					4157
	金额合计	元				98			3383			3211			86					50363

编制：李红杰　　　　复核：郑杰鑫

分项工程预算表

编制范围：县道X347线新丰县仓前至下河洞（沙田路口至长春段）公路改造工程

分项编号：1040601　　工程名称:桥梁加固　　单位:m2/m　　数量:0　　单价:0　　第 43 页　　共 61 页　　预 21-2 表

代号	工　程　项　目			灌浆			现浇修补缺陷			封涂			II.满堂式钢管支架						合计	
	工　程　细　目			灌浆空气压力灌注环氧树脂裂缝宽度（mm）δ≤0.5			现浇环氧砼修补无模板			封涂水泥砂浆厚1～2cm以内、宽2～5cm			满堂式钢管支架高度 6m							
	定　额　单　位			10m			10m3			100m			10m2立面积							
	工　程　数　量			0.264			0.005			1.500			8.300							
	定　额　表　号			粤4～14～5			粤4～13～5			粤4～14～1			预4～9～3～8							
	工、料、机名称	单位	单价(元)	定额	数量	金额(元)	定额	数量	金额(元)	定额	数量	金额(元)	定额	数量	金额(元)	定额	数量	金额(元)	数量	金额(元)
1001001	人工	工日	129.08	2.800	0.739	95	64.000	0.320	41	12.800	19.200	2478	7.200	59.760	7714				80.019	10329
20000319	碎石（1cm）	m3	116.50				7.480	0.037	4										0.037	4
20000321	环氧胶液	kg		2.300	0.607		4013.000	20.065											20.672	
20000322	环氧胶泥	m3		0.002	0.001														0.001	
20000326	环氧混凝土	m3					11.000	0.055											0.055	
20000611	压浆嘴	个	3.00	30.000	7.920	24													7.920	24
20000763	乙二胺(EDA)	kg	27.00	0.196	0.052	1	401.300	2.007	54										2.059	56
20000764	二丁脂	kg	24.00	0.392	0.103	2	535.070	2.675	64										2.778	67
20000765	丙酮	kg	14.00	0.196	0.052	1	401.300	2.007	28										2.059	29
20001994	功率3.0kW以内电动手持冲击钻	台班	164.24	1.680	0.444	73													0.444	73
20001995	容积100L以内低速搅拌器	台班	160.55	0.037	0.010	2	50.000	0.250	40										0.260	42
2003004	型钢	t	3471.00										0.014	0.116	403				0.116	403
2003008	钢管	t	5613.00										0.120	0.996	5591				0.996	5591
2009028	铁件	kg	4.04										1.600	13.280	54				13.280	54
3005004	水	m3	2.72				15.000	0.075		1.000	1.500	4							1.575	4
4003002	锯材	m3	1220.00										0.040	0.332	405				0.332	405
5009009	环氧树脂	kg	23.01	3.606	0.952	22	2675.300	13.377	308										14.329	330
5503005	中(粗)砂	m3	145.63				4.990	0.025	4	0.150	0.225	33							0.250	36
5509002	42.5级水泥	t	331.86	0.001			5.610	0.028	9	0.093	0.140	46							0.168	56
7801001	其他材料费	元	1.00	7.600	2.006	2	242.800	1.214	1	2.300	3.450	3							6.670	7
8009028	16t以内汽车式起重机	台班	1062.74										0.140	1.162	1235				1.162	1235
8017039	0.3m3/min内电动空压机	台班	29.16	0.070	0.018	1				2.154	3.231	94							3.249	95
8017047	3m3/min内机动空压机	台班	291.98	0.420	0.111	32													0.111	32
8099001	小型机具使用费	元	1.00	2.700	0.713	1	373.800	1.869	2	14.400	21.600	22							24.182	24
9999001	基价	元	1.00	772.000	203.808	204	107955.000	539.775	540	1490.000	2235.000	2235	1527.000	12674.100	12674				15652.683	15653
	直接费	元				255			556			2681			15402					18894
	措施费 I	元		151	2.732%	4	56	2.732%	2	2157	2.732%	59	7541	0.351%	26					91
	II	元		204	1.537%	3	540	1.537%	8	2235	1.537%	34	12671	0.564%	71					116
	企业管理费	元		204	5.745%	12	540	5.745%	31	2235	5.745%	128	12671	3.163%	401					572
	规费	元		153	30.650%	47	72	30.650%	22	2480	30.650%	760	8013	30.650%	2456					3285
	利润	元		229	7.42%	17	580	7.42%	43	2453	7.42%	182	13167	7.42%	977					1219
	税金	元		333	9%	30	667	9%	60	3844	9%	346	19333	9%	1740					2176
	金额合计	元				368			722			4190			21073					26353

编制：李红杰　　　　复核：郑杰鑫

分项工程预算表

编制范围：县道X347线新丰县仓前至下河洞（沙田路口至长春段）公路改造工程

分项编号：1060102　　工程名称:公路与等外公路平面交叉　　单位:处　　数量:13　　单价:9922.08　　第 44 页　　共 61 页　　预 21-2 表

代号	工　程　项　目			I.普通混凝土			路面垫层			全部挖除旧路面			装载机装土、石方			自卸汽车运土、石方			合计	
	工　程　细　目			轨道摊铺机铺筑混凝土路面厚度18cm			机械铺碎石压实厚度10cm			破碎机挖清水泥混凝土面层			2m3以内装载机装次坚石、坚石			10t以内自卸汽车运石5km				
	定　额　单　位			1000m2路面			1000m2			10m3			1000m3天然密实方			1000m3天然密实方				
	工　程　数　量			0.799			0.016			22.073			0.221			0.221				
	定　额　表　号			2～2～17～3 改			2～1～1～15 改			2～3～1～7			1～1～10～8			1～1～11～19 改				
	工、料、机名称	单位	单价(元)	定额	数量	金额(元)	定额	数量	金额(元)	定额	数量	金额(元)	定额	数量	金额(元)	定额	数量	金额(元)	数量	金额(元)
1001001	人工	工日	129.08	62.500	49.938	6446	0.500	0.008	1	2.600	57.390	7408							107.336	13855
1511037	普C35-42.5-4(商)	m3	411.50	224.400	179.296	73780													179.296	73780
2001001	HPB300钢筋	t	3431.00	0.003	0.002	8													0.002	8
2003004	型钢	t	3471.00	0.001	0.001	3													0.001	3
3001001	石油沥青	t	3855.00	0.091	0.073	280													0.073	280
3005001	煤	t	854.00	0.018	0.014	12													0.014	12
3005004	水	m3	2.72	26.000	20.774	57													20.774	57
4003002	锯材	m3	1220.00	0.060	0.048	58													0.048	58
5503014	石屑	m3	67.96				124.460	1.991	135										1.991	135
7801001	其他材料费	元	1.00	257.700	205.902	206													205.902	206
8001047	2.0m3以内轮胎式装载机	台班	988.00										2.810	0.621	614				0.621	614
8001058	120kW以内自行式平地机	台班	1216.54				0.270	0.004	5										0.004	5
8001081	12～15t光轮压路机	台班	600.69				0.230	0.004	2										0.004	2
8001083	18～21t光轮压路机	台班	762.11				0.440	0.007	5										0.007	5
8003077	2.5-4.5m轨道式水泥混凝土摊铺机	台班	1398.39	0.370	0.296	413													0.296	413
8003083	混凝土电动刻纹机	台班	287.60	7.220	5.769	1659													5.769	1659
8003085	混凝土电动切缝机	台班	233.08	2.501	1.998	466													1.998	466
8003101	机动破路机	台班	232.68							1.410	31.123	7242							31.123	7242
8007015	10t以内自卸汽车	台班	770.07													17.570	3.883	2990	3.883	2990
8007043	10000L以内洒水汽车	台班	1116.33	1.480	1.183	1320	0.120	0.002	2										1.185	1322
8099001	小型机具使用费	元	1.00							3.300	72.841	73							72.841	73
9999001	基价	元	1.00	87287.000	69742.313	69742	10157.000	162.512	163	579.000	12780.267	12780	2769.000	611.949	612	13339.000	2947.919	2948	86244.960	86245
	直接费	元				84709			151			14723			614			2990		103187
	措　施　费　I	元		8958	3.769%	338	16	3.512%	1	12772	3.512%	449	612	3.075%	19	2948	3.523%	104		911
	II	元		9640	2.729%	263	163	0.818%	1	12772	0.818%	104	612	0.470%	3	2948	0.154%	5		376
	企业管理费	元		9640	7.846%	756	163	3.056%	5	12772	3.056%	390	612	3.363%	21	2948	1.888%	56		1228
	规费	元		7716	30.650%	2365	3	30.650%	1	11426	30.650%	3502	82	30.650%	25	502	30.650%	154		6047
	利润	元		71105	7.42%	5276	175	7.42%	13	13720	7.42%	1018	660	7.42%	49	3113	7.42%	231		6587
	税金	元		93711	9%	8434	167	9%	15	20189	9%	1817	733	9%	66	3544	9%	319		10651
	金额合计	元				102141			187			22003			797			3859		128987

编制：李红杰　　　　复核：郑杰鑫

分项工程预算表

编制范围：县道X347线新丰县仓前至下河洞（沙田路口至长春段）公路改造工程

分项编号：1　　工程名称:Gr-B-2E　　单位:m　　数量:794　　单价:227.46　　第 45 页　　共 61 页　　预 21-2 表

代号	工　程　项　目			I.波形钢板护栏			I.波形钢板护栏			轮廓标									合计	
	工　程　细　目			波形钢板护栏立柱钢管柱埋入			波形钢板护栏单面波形钢板			立面标记 反光膜										
	定　额　单　位			1t			1t			100m2										
	工　程　数　量			10.565			12.102			0.015										
	定　额　表　号			5～1～2～2			5～1～2～5			5～1～7～4										
	工、料、机名称	单位	单价(元)	定额	数量	金额(元)	定额	数量	金额(元)	定额	数量	金额(元)	定额	数量	金额(元)	定额	数量	金额(元)	数量	金额(元)
1001001	人工	工日	129.08	9.700	102.481	13228	0.300	3.631	469										106.112	13697
2001019	钢丝绳	t	5222.00				0.008	0.097	506										0.097	506
2003005	钢板	t	3482.00	0.032	0.338	1177													0.338	1177
2003015	钢管立柱	t	5359.00	1.010	10.671	57184													10.671	57184
2003017	波形钢板	t	4957.00				1.010	12.223	60590										12.223	60590
2009011	电焊条	kg	4.57	6.000	63.390	290													63.390	290
2009013	螺栓	kg	11.00				53.500	647.457	7122										647.457	7122
6007004	反光膜	m2	203.54							110.000	1.650	336							1.650	336
7801001	其他材料费	元	1.00	11.300	119.385	119				22.300	0.335								119.720	120
8007001	2t以内载货汽车	台班	371.72	0.370	3.909	1453													3.909	1453
8007003	4t以内载货汽车	台班	504.51				0.060	0.726	366										0.726	366
8015028	32kV・A以内交流电弧焊机	台班	207.03	0.690	7.290	1509													7.290	1509
8099001	小型机具使用费	元	1.00	41.700	440.561	441													440.561	441
9999001	基价	元	1.00	6665.000	70415.725	70416	5853.000	70833.006	70833	18826.000	282.390	282							141531.121	141531
	直接费	元				75401			69052			336								144789
	措施费 I	元		14013	0.351%	49	727	0.351%	3		2.401%									52
	II	元		70416	0.564%	397	70835	0.564%	400	282	1.201%	3								800
	企业管理费	元		70416	3.163%	2227	70835	3.163%	2241	282	4.441%	13								4481
	规费	元		14675	30.650%	4498	564	30.650%	173		30.650%									4671
	利润	元		73086	7.42%	5423	73477	7.42%	5452	296	7.42%	22								10897
	税金	元		88000	9%	7920	77322	9%	6959	378	9%	34								14913
	金额合计	元				95915			84280			408								180603

编制：李红杰　　　　复核：郑杰鑫

分项工程预算表

编制范围：县道X347线新丰县仓前至下河洞（沙田路口至长春段）公路改造工程

分项编号：1　　工程名称:○80　　单位:个　　数量:14　　单价:875.36　　　　预 21-2 表

代号	工程项目			I.钢筋混凝土基础			I.钢筋混凝土基础			II.铝合金标志牌			II.铝合金标志牌						合计	
	工程细目			金属标志牌基础混凝土			金属标志牌基础钢筋			单柱式铝合金标志立柱			单柱式铝合金标志面板							
	定额单位			10m3实体			1t钢筋			10t			10t							
	工程数量			0.403			0.174			0.033			0.008							
	定额表号			5～1～4～1 改			5～1～4～2 改			5～1～4～3 改			5～1～4～4 改							
	工、料、机名称	单位	单价(元)	定额	数量	金额(元)	定额	数量	金额(元)	定额	数量	金额(元)	定额	数量	金额(元)	定额	数量	金额(元)	数量	金额(元)
1001001	人工	工日	129.08	15.720	6.335	818	10.440	1.817	234	11.400	0.376	49	28.080	0.225	29				8.753	1130
1511033	普C25-32.5-4(商)	m3	389.38	14.688	5.919	2305													5.919	2305
2001022	20～22号铁丝	kg	4.77				6.120	1.065	5										1.065	5
2003004	型钢	t	3471.00	0.005	0.002	7	1.230	0.214	743										0.216	750
2003015	钢管立柱	t	5359.00							7.577	0.250	1340							0.250	1340
2003026	组合钢模板	t	4978.00	0.008	0.003	16													0.003	16
2009011	电焊条	kg	4.57							1.080	0.036								0.036	
2009028	铁件	kg	4.04	3.960	1.596	6													1.596	6
2009029	镀锌铁件	kg	5.18							4511.880	148.892	771	3640.440	29.124	151				178.016	922
3005004	水	m3	2.72	14.400	5.803	16													5.803	16
4003002	锯材	m3	1220.00	0.001																
6007002	铝合金标志	t	18448.00										8.431	0.067	1244				0.067	1244
6007004	反光膜	m2	203.54										1155.720	9.246	1882				9.246	1882
7801001	其他材料费	元	1.00	40.320	16.249	16													16.249	16
8007005	6t以内载货汽车	台班	506.66							3.840	0.127	64	9.480	0.076	38				0.203	103
8009025	5t以内汽车式起重机	台班	691.95							3.396	0.112	78	8.376	0.067	46				0.179	124
8015028	32kV·A以内交流电弧焊机	台班	207.03							0.180	0.006	1							0.006	1
8099001	小型机具使用费	元	1.00	4.200	1.693	2													1.693	2
9999001	基价	元	1.00	6222.000	2507.466	2507	5449.000	948.126	948	70015.000	2310.495	2310	371925.000	2975.400	2975				8741.487	8741
	直接费	元				3187			982			2303			3391					9863
	措施费 I	元		675	3.769%	25	193	0.351%	1	175	0.351%	1	104	0.351%						27
	II	元		737	2.729%	20	948	0.564%	5	2311	0.564%	13	2975	0.564%	17					55
	企业管理费	元		737	7.846%	58	948	3.163%	30	2311	3.163%	73	2975	3.163%	94					255
	规费	元		819	30.650%	251	235	30.650%	72	95	30.650%	29	55	30.650%	17					369
	利润	元		2615	7.42%	194	984	7.42%	73	2399	7.42%	178	3086	7.42%	229					674
	税金	元		3733	9%	336	1167	9%	105	2600	9%	234	3744	9%	337					1012
	金额合计	元				4071			1268			2831			4085					12255

编制：李红杰　　复核：郑杰鑫

分项工程预算表

编制范围：县道X347线新丰县仓前至下河洞（沙田路口至长春段）公路改造工程

分项编号：2　　工程名称:△70+□70x35　　单位:个　　数量:41　　单价:983.49　　第 47 页　　共 61 页　　预 21-2 表

代号	工程项目			I.钢筋混凝土基础			I.钢筋混凝土基础			II.铝合金标志牌			II.铝合金标志牌						合计	
	工程细目			金属标志牌基础混凝土			金属标志牌基础钢筋			单柱式铝合金标志立柱			单柱式铝合金标志面板							
	定额单位			10m3实体			1t钢筋			10t			10t							
	工程数量			1.181			0.509			0.133			0.026							
	定额表号			5～1～4～1 改			5～1～4～2 改			5～1～4～3 改			5～1～4～4 改							
	工、料、机名称	单位	单价(元)	定额	数量	金额(元)	定额	数量	金额(元)	定额	数量	金额(元)	定额	数量	金额(元)	定额	数量	金额(元)	数量	金额(元)
1001001	人工	工日	129.08	15.720	18.565	2396	10.440	5.314	686	11.400	1.516	196	28.080	0.730	94				26.125	3372
1511033	普C25-32.5-4(商)	m3	389.38	14.688	17.347	6754													17.347	6754
2001022	20～22号铁丝	kg	4.77				6.120	3.115	15										3.115	15
2003004	型钢	t	3471.00	0.005	0.006	20	1.230	0.626	2173										0.632	2194
2003015	钢管立柱	t	5359.00							7.577	1.008	5400							1.008	5400
2003026	组合钢模板	t	4978.00	0.008	0.009	47													0.009	47
2009011	电焊条	kg	4.57							1.080	0.144	1							0.144	1
2009028	铁件	kg	4.04	3.960	4.677	19													4.677	19
2009029	镀锌铁件	kg	5.18							4511.880	600.080	3108	3640.440	94.651	490				694.731	3599
3005004	水	m3	2.72	14.400	17.006	46													17.006	46
4003002	锯材	m3	1220.00	0.001	0.001	1													0.001	1
6007002	铝合金标志	t	18448.00										8.431	0.219	4044				0.219	4044
6007004	反光膜	m2	203.54										1155.720	30.049	6116				30.049	6116
7801001	其他材料费	元	1.00	40.320	47.618	48													47.618	48
8007005	6t以内载货汽车	台班	506.66							3.840	0.511	259	9.480	0.246	125				0.757	384
8009025	5t以内汽车式起重机	台班	691.95							3.396	0.452	313	8.376	0.218	151				0.670	463
8015028	32kV·A以内交流电弧焊机	台班	207.03							0.180	0.024	5							0.024	5
8099001	小型机具使用费	元	1.00	4.200	4.960	5													4.960	5
9999001	基价	元	1.00	6222.000	7348.182	7348	5449.000	2773.541	2774	70015.000	9311.995	9312	371925.000	9670.050	9670				29103.768	29104
	直接费	元				9337			2874			9282			11020					32513
	措施费 I	元		1978	3.769%	75	565	0.351%	2	705	0.351%	2	338	0.351%	1					80
	II	元		2159	2.729%	59	2774	0.564%	16	9312	0.564%	53	9670	0.564%	55					183
	企业管理费	元		2159	7.846%	169	2774	3.163%	88	9312	3.163%	295	9670	3.163%	306					858
	规费	元		2395	30.650%	734	685	30.650%	210	382	30.650%	117	183	30.650%	56					1117
	利润	元		7655	7.42%	568	2884	7.42%	214	9663	7.42%	717	10027	7.42%	744					2243
	税金	元		10944	9%	985	3400	9%	306	10467	9%	942	12178	9%	1096					3329
	金额合计	元				11927			3710			11408			13278					40323

编制：李红杰　　复核：郑杰鑫

分项工程预算表

编制范围：县道X347线新丰县仓前至下河洞（沙田路口至长春段）公路改造工程

分项编号：3　　工程名称:黄闪灯　　单位:个　　数量:10　　单价:807.5　　第 48 页　　共 61 页　　预 21-2 表

代号	工程项目			I.钢筋混凝土基础			II.铝合金标志牌												合计	
	工程细目			金属标志牌基础混凝土			单柱式铝合金标志立柱			黄闪灯										
	定额单位			10m3实体			10t			套										
	工程数量			0.130			0.021			10.000										
	定额表号			5～1～4～1 改			5～1～4～3 改													
	工、料、机名称	单位	单价(元)	定额	数量	金额(元)	定额	数量	金额(元)	定额	数量	金额(元)	定额	数量	金额(元)	定额	数量	金额(元)	数量	金额(元)
1001001	人工	工日	129.08	15.720	2.044	264	11.400	0.239	31										2.283	295
1511033	普C25-32.5-4(商)	m3	389.38	14.688	1.909	743													1.909	743
2003004	型钢	t	3471.00	0.005	0.001	2													0.001	2
2003015	钢管立柱	t	5359.00				7.577	0.159	853										0.159	853
2003026	组合钢模板	t	4978.00	0.008	0.001	5													0.001	5
2009011	电焊条	kg	4.57				1.080	0.023											0.023	
2009028	铁件	kg	4.04	3.960	0.515	2													0.515	2
2009029	镀锌铁件	kg	5.18				4511.880	94.749	491										94.749	491
3005004	水	m3	2.72	14.400	1.872	5													1.872	5
4003002	锯材	m3	1220.00	0.001																
7801001	其他材料费	元	1.00	40.320	5.242	5													5.242	5
8007005	6t以内载货汽车	台班	506.66				3.840	0.081	41										0.081	41
8009025	5t以内汽车式起重机	台班	691.95				3.396	0.071	49										0.071	49
8015028	32kV・A以内交流电弧焊机	台班	207.03				0.180	0.004	1										0.004	1
8099001	小型机具使用费	元	1.00	4.200	0.546	1													0.546	1
9999001	基价	元	1.00	6222.000	808.860	809	70015.000	1470.315	1470	423.770	4237.700	4238							6516.875	6517
	直接费	元				1029			1466			4238								6733
	措施费 I	元		218	3.769%	8	111	0.351%												8
	II	元		238	2.729%	6	1470	0.564%	8											14
	企业管理费	元		238	7.846%	19	1470	3.163%	46											65
	规费	元		264	30.650%	81	59	30.650%	18											99
	利润	元		836	7.42%	62	1523	7.42%	113		7.42%	314								489
	税金	元		1200	9%	108	1656	9%	149		9%	410								667
	金额合计	元				1313			1800			4962								8075

编制：李红杰　　复核：郑杰鑫

分项工程预算表

编制范围：县道X347线新丰县仓前至下河洞（沙田路口至长春段）公路改造工程

分项编号：4　　工程名称:凸面镜　　单位:个　　数量:3　　单价:1163.33　　第 49 页　　共 61 页　　预 21-2 表

代号	工　程　项　目			I.钢筋混凝土基础			I.钢筋混凝土基础			II.铝合金标志牌			II.铝合金标志牌						合计	
	工　程　细　目			金属标志牌基础混凝土			金属标志牌基础钢筋			单柱式铝合金标志立柱			单柱式铝合金标志面板			凸面镜				
	定　额　单　位			10m3实体			1t钢筋			10t			10t			个				
	工　程　数　量			0.086			0.037			0.007			0.001			3.000				
	定　额　表　号			5～1～4～1 改			5～1～4～2 改			5～1～4～3 改			5～1～4～4 改							
	工、料、机名称	单位	单价(元)	定额	数量	金额(元)	定额	数量	金额(元)	定额	数量	金额(元)	定额	数量	金额(元)	定额	数量	金额(元)	数量	金额(元)
1001001	人工	工日	129.08	20.960	1.803	233	13.920	0.515	66	15.200	0.106	14	37.440	0.037	5				2.461	318
1511033	普C25-32.5-4(商)	m3	389.38	26.112	2.246	874													2.246	874
2001022	20～22号铁丝	kg	4.77				8.160	0.302	1										0.302	1
2003004	型钢	t	3471.00	0.006	0.001	2	1.640	0.061	211										0.062	212
2003015	钢管立柱	t	5359.00							10.102	0.071	379							0.071	379
2003026	组合钢模板	t	4978.00	0.011	0.001	5													0.001	5
2009011	电焊条	kg	4.57							1.440	0.010								0.010	
2009028	铁件	kg	4.04	5.280	0.454	2													0.454	2
2009029	镀锌铁件	kg	5.18							6015.840	42.111	218	4853.920	4.854	25				46.965	243
3005004	水	m3	2.72	19.200	1.651	4													1.651	4
4003002	锯材	m3	1220.00	0.002																
6007002	铝合金标志	t	18448.00										11.242	0.011	207				0.011	207
6007004	反光膜	m2	203.54										1540.960	1.541	314				1.541	314
7801001	其他材料费	元	1.00	53.760	4.623	5													4.623	5
8007005	6t以内载货汽车	台班	506.66							5.120	0.036	18	12.640	0.013	6				0.049	25
8009025	5t以内汽车式起重机	台班	691.95							4.528	0.032	22	11.168	0.011	8				0.043	30
8015028	32kV·A以内交流电弧焊机	台班	207.03							0.240	0.002								0.002	
8099001	小型机具使用费	元	1.00	5.600	0.482														0.482	
9999001	基价	元	1.00	10249.000	881.414	881	7266.000	268.842	269	93351.000	653.457	653	495912.000	495.912	496	80.000	240.000	240	2539.625	2540
	直接费	元				1125			278			651			565			240		2859
	措施费 I	元		192	3.769%	7	55	0.351%		49	0.351%		17	0.351%						7
	II	元		209	2.729%	6	269	0.564%	2	653	0.564%	4	496	0.564%	3					15
	企业管理费	元		209	7.846%	16	269	3.163%	9	653	3.163%	21	496	3.163%	16					62
	规费	元		232	30.650%	71	65	30.650%	20	26	30.650%	8	10	30.650%	3					102
	利润	元		916	7.42%	68	283	7.42%	21	674	7.42%	50	512	7.42%	38		7.42%			177
	税金	元		1289	9%	116	333	9%	30	733	9%	66	622	9%	56		9%			268
	金额合计	元				1409			360			800			681			240		3490

编制：李红杰　　　　复核：郑杰鑫

分项工程预算表

编制范围：县道X347线新丰县仓前至下河洞（沙田路口至长春段）公路改造工程

分项编号：5　　工程名称:○80+□53x34　　单位:个　　数量:4　　单价:2260　　第 50 页　　共 61 页　　预 21-2 表

代号	工 程 项 目			I.钢筋混凝土基础			I.钢筋混凝土基础			I.钢筋混凝土基础			II.铝合金标志牌			II.铝合金标志牌			合计	
	工 程 细 目			金属标志牌基础混凝土			金属标志牌基础钢筋			金属标志牌基础钢筋			单柱式铝合金标志立柱			单柱式铝合金标志面板				
	定 额 单 位			10m3实体			1t钢筋			1t			10t			10t				
	工 程 数 量			0.288			0.098			0.008			0.021			0.007				
	定 额 表 号			5～1～4～1 改			5～1～4～2 改			5～1～4～2			5～1～4～3 改			5～1～4～4 改				
	工、料、机名称	单位	单价(元)	定额	数量	金额(元)	定额	数量	金额(元)	定额	数量	金额(元)	定额	数量	金额(元)	定额	数量	金额(元)	数量	金额(元)
1001001	人工	工日	129.08	15.720	4.527	584	10.440	1.023	132	8.700	0.070	9	11.400	0.239	31	28.080	0.197	25	6.056	782
1511033	普C25-32.5-4(商)	m3	389.38	14.688	4.230	1647													4.230	1647
2001001	HPB300钢筋	t	3431.00							1.025	0.008	28							0.008	28
2001022	20～22号铁丝	kg	4.77				6.120	0.600	3	5.100	0.041								0.641	3
2003004	型钢	t	3471.00	0.005	0.001	5	1.230	0.121	418										0.122	423
2003015	钢管立柱	t	5359.00										7.577	0.159	853				0.159	853
2003026	组合钢模板	t	4978.00	0.008	0.002	11													0.002	11
2009011	电焊条	kg	4.57										1.080	0.023					0.023	
2009028	铁件	kg	4.04	3.960	1.140	5													1.140	5
2009029	镀锌铁件	kg	5.18										4511.880	94.749	491	3640.440	25.483	132	120.232	623
3005004	水	m3	2.72	14.400	4.147	11													4.147	11
4003002	锯材	m3	1220.00	0.001																
6007002	铝合金标志	t	18448.00													8.431	0.059	1089	0.059	1089
6007004	反光膜	m2	203.54													1155.720	8.090	1647	8.090	1647
7801001	其他材料费	元	1.00	40.320	11.612	12													11.612	12
8007005	6t以内载货汽车	台班	506.66										3.840	0.081	41	9.480	0.066	34	0.147	74
8009025	5t以内汽车式起重机	台班	691.95										3.396	0.071	49	8.376	0.059	41	0.130	90
8015028	32kV・A以内交流电弧焊机	台班	207.03										0.180	0.004	1				0.004	1
8099001	小型机具使用费	元	1.00	4.200	1.210	1													1.210	1
9999001	基价	元	1.00	6222.000	1791.936	1792	5449.000	534.002	534	4366.000	34.928	35	70015.000	1470.315	1470	371925.000	2603.475	2603	6434.656	6435
	直接费	元				2276			553			37			1466			2966		7298
	措 施 费 I	元		482	3.769%	18	109	0.351%		7	0.351%		111	0.351%		91	0.351%			18
	II	元		527	2.729%	14	534	0.564%	3	35	0.564%		1470	0.564%	8	2604	0.564%	15		40
	企业管理费	元		527	7.846%	41	534	3.163%	17	35	3.163%	1	1470	3.163%	46	2604	3.163%	82		187
	规费	元		584	30.650%	179	131	30.650%	40	10	30.650%	3	59	30.650%	18	49	30.650%	15		255
	利润	元		1860	7.42%	138	553	7.42%	41	40	7.42%	3	1523	7.42%	113	2695	7.42%	200		495
	税金	元		2667	9%	240	656	9%	59	44	9%	4	1656	9%	149	3278	9%	295		747
	金额合计	元				2906			713			48			1800			3573		9040

编制：李红杰　　复核：郑杰鑫

分项工程预算表

编制范围：县道X347线新丰县仓前至下河洞（沙田路口至长春段）公路改造工程

分项编号：1 工程名称:热熔标线 单位:m2/m 数量:1308 单价:51.18 第 51 页 共 61 页 预 21-2 表

代号	工程项目			路面标线															合计	
	工程细目			水泥混凝土路面热熔标线																
	定额单位			100m2																
	工程数量			13.080																
	定额表号			5～1～5～5																
	工、料、机名称	单位	单价(元)	定额	数量	金额(元)	定额	数量	金额(元)	定额	数量	金额(元)	定额	数量	金额(元)	定额	数量	金额(元)	数量	金额(元)
1001001	人工	工日	129.08	3.100	40.548	5234													40.548	5234
5009007	底油	kg	8.85	23.000	300.840	2662													300.840	2662
5009008	热熔涂料	kg	5.31	469.000	6134.520	32574													6134.520	32574
6007003	反光玻璃珠	kg	3.50	37.000	483.960	1694													483.960	1694
7801001	其他材料费	元	1.00	194.200	2540.136	2540													2540.136	2540
8003070	热熔标线设备	台班	853.79	0.470	6.148	5249													6.148	5249
8007003	4t以内载货汽车	台班	504.51	0.430	5.624	2838													5.624	2838
9999001	基价	元	1.00	3406.000	44550.480	44550													44550.480	44550
	直接费	元				52791														52791
	措施费 I	元		11828	2.401%	284														284
	II	元		44552	1.201%	535														535
	企业管理费	元		44552	4.441%	1979														1979
	规费	元		7546	30.650%	2313														2313
	利润	元		47345	7.42%	3513														3513
	税金	元		61411	9%	5527														5527
	金额合计	元				66942														66942

编制：李红杰 复核：郑杰鑫

分项工程预算表

编制范围：县道X347线新丰县仓前至下河洞（沙田路口至长春段）公路改造工程

分项编号：2　　工程名称:振动标线　　单位:m2/m　　数量:264.6　　单价:101.8　　第 52 页　　共 61 页　　预 21-2 表

代号	工程项目			路面标线															合计	
	工程细目			路面震动标线																
	定额单位			100m2																
	工程数量			2.646																
	定额表号			5～1～5～8																
	工、料、机名称	单位	单价(元)	定额	数量	金额(元)	定额	数量	金额(元)	定额	数量	金额(元)	定额	数量	金额(元)	定额	数量	金额(元)	数量	金额(元)
1001001	人工	工日	129.08	6.900	18.257	2357													18.257	2357
5009007	底油	kg	8.85	23.000	60.858	539													60.858	539
6007003	反光玻璃珠	kg	3.50	26.500	70.119	245													70.119	245
6007010	震动标线涂料	kg	5.13	784.900	2076.845	10654													2076.845	10654
7801001	其他材料费	元	1.00	194.200	513.853	514													513.853	514
8003075	凸起振动标线机	台班	627.68	1.340	3.546	2226													3.546	2226
8007003	4t以内载货汽车	台班	504.51	2.560	6.774	3417													6.774	3417
9999001	基价	元	1.00	9649.000	25531.254	25531													25531.254	25531
	直接费	元				19952														19952
	措施费 I	元		7228	2.401%	174														174
	II	元		25531	1.201%	307														307
	企业管理费	元		25531	4.441%	1134														1134
	规费	元		3690	30.650%	1131														1131
	利润	元		27143	7.42%	2014														2014
	税金	元		24711	9%	2224														2224
	金额合计	元				26936														26936

编制：李红杰　　复核：郑杰鑫

分项工程预算表

编制范围：县道X347线新丰县仓前至下河洞（沙田路口至长春段）公路改造工程

分项编号：1　　工程名称:混凝土百米桩　　单位:个　　数量:36　　单价:14.08　　第 53 页　　共 61 页　　预 21-2 表

代号	工程项目			I.预制混凝土里程碑、百米桩、界碑															合计	
	工程细目			混凝土百米桩																
	定额单位			100块																
	工程数量			0.360																
	定额表号			5～1～6～2 改																
	工、料、机名称	单位	单价(元)	定额	数量	金额(元)	定额	数量	金额(元)	定额	数量	金额(元)	定额	数量	金额(元)	定额	数量	金额(元)	数量	金额(元)
1001001	人工	工日	129.08	3.600	1.296	167													1.296	167
2001001	HPB300钢筋	t	3431.00	0.070	0.025	86													0.025	86
2003004	型钢	t	3471.00	0.001		1														1
2003026	组合钢模板	t	4978.00	0.007	0.003	13													0.003	13
2009028	铁件	kg	4.04	3.700	1.332	5													1.332	5
3005004	水	m3	2.72	1.000	0.360	1													0.360	1
4003001	原木	m3	945.00	0.004	0.001	1													0.001	1
5009002	油漆	kg	15.38	4.600	1.656	25													1.656	25
5503005	中(粗)砂	m3	145.63	0.245	0.088	13													0.088	13
5505012	碎石(2cm)	m3	116.50	0.410	0.148	17													0.148	17
5509002	42.5级水泥	t	331.86	0.188	0.068	22													0.068	22
7801001	其他材料费	元	1.00	4.800	1.728	2													1.728	2
8005002	250L以内强制式混凝土搅拌机	台班	200.66	0.010	0.004	1													0.004	1
8007003	4t以内载货汽车	台班	504.51	0.050	0.018	9													0.018	9
8099001	小型机具使用费	元	1.00	0.400	0.144														0.144	
9999001	基价	元	1.00	905.000	325.800	326													325.800	326
	直接费	元				365														365
	措 施 费 I	元		147	2.401%	4														4
	II	元		326	1.201%	4														4
	企业管理费	元		326	4.441%	14														14
	规费	元		170	30.650%	52														52
	利润	元		350	7.42%	26														26
	税金	元		467	9%	42														42
	金额合计	元				507														507

编制：李红杰　　　　复核：郑杰鑫

分项工程预算表

编制范围：县道X347线新丰县仓前至下河洞（沙田路口至长春段）公路改造工程

分项编号：2　　工程名称:混凝土界碑　　单位:个　　数量:36　　单价:88.47　　第 54 页　　共 61 页　　预 21-2 表

代号	工程项目			I.预制混凝土里程碑、百米桩、界碑															合计	
	工程细目			混凝土界碑																
	定额单位			100块																
	工程数量			0.360																
	定额表号			5～1～6～3 改																
	工、料、机名称	单位	单价(元)	定额	数量	金额(元)	定额	数量	金额(元)	定额	数量	金额(元)	定额	数量	金额(元)	定额	数量	金额(元)	数量	金额(元)
1001001	人工	工日	129.08	20.300	7.308	943													7.308	943
2001001	HPB300钢筋	t	3431.00	0.182	0.066	225													0.066	225
2003004	型钢	t	3471.00	0.003	0.001	4													0.001	4
2003026	组合钢模板	t	4978.00	0.022	0.008	39													0.008	39
2009028	铁件	kg	4.04	12.500	4.500	18													4.500	18
3005004	水	m3	2.72	13.000	4.680	13													4.680	13
4003001	原木	m3	945.00	0.014	0.005	5													0.005	5
5009002	油漆	kg	15.38	16.400	5.904	91													5.904	91
5503005	中(粗)砂	m3	145.63	5.461	1.966	286													1.966	286
5505012	碎石(2cm)	m3	116.50	2.200	0.792	92													0.792	92
5505015	碎石(8cm)	m3	116.50	5.930	2.135	249													2.135	249
5509002	42.5级水泥	t	331.86	2.527	0.910	302													0.910	302
7801001	其他材料费	元	1.00	17.200	6.192	6													6.192	6
8005002	250L以内强制式混凝土搅拌机	台班	200.66	0.090	0.032	7													0.032	7
8007003	4t以内载货汽车	台班	504.51	0.320	0.115	58													0.115	58
8099001	小型机具使用费	元	1.00	1.300	0.468														0.468	
9999001	基价	元	1.00	5515.000	1985.400	1985													1985.400	1985
	直接费	元				2338														2338
	措施费 I	元		837	2.401%	20														20
	II	元		1985	1.201%	24														24
	企业管理费	元		1985	4.441%	88														88
	规费	元		962	30.650%	295														295
	利润	元		2116	7.42%	157														157
	税金	元		2922	9%	263														263
	金额合计	元				3185														3185

编制：李红杰　　复核：郑杰鑫

分项工程预算表

编制范围：县道X347线新丰县仓前至下河洞（沙田路口至长春段）公路改造工程

分项编号：3　　工程名称:混凝土里程牌　　单位:个　　数量:4　　单价:132.75　　第 55 页　　共 61 页　　预 21-2 表

代号	工程项目			I.预制混凝土里程碑、百米桩、界碑															合计	
	工程细目			混凝土里程碑																
	定额单位			100块																
	工程数量			0.040																
	定额表号			5～1～6～1																
	工、料、机名称	单位	单价(元)	定额	数量	金额(元)	定额	数量	金额(元)	定额	数量	金额(元)	定额	数量	金额(元)	定额	数量	金额(元)	数量	金额(元)
1001001	人工	工日	129.08	33.100	1.324	171													1.324	171
2001001	HPB300钢筋	t	3431.00	0.267	0.011	37													0.011	37
2003004	型钢	t	3471.00	0.005		1														1
2003026	组合钢模板	t	4978.00	0.032	0.001	6													0.001	6
2009028	铁件	kg	4.04	18.000	0.720	3													0.720	3
3005004	水	m3	2.72	16.000	0.640	2													0.640	2
4003001	原木	m3	945.00	0.021	0.001	1													0.001	1
5009002	油漆	kg	15.38	31.100	1.244	19													1.244	19
5503005	中(粗)砂	m3	145.63	6.195	0.248	36													0.248	36
5505012	碎石(2cm)	m3	116.50	4.410	0.176	21													0.176	21
5505015	碎石(8cm)	m3	116.50	5.080	0.203	24													0.203	24
5509001	32.5级水泥	t	309.73	3.325	0.133	41													0.133	41
7801001	其他材料费	元	1.00	68.600	2.744	3													2.744	3
8005002	250L以内强制式混凝土搅拌机	台班	200.66	0.170	0.007	1													0.007	1
8007003	4t以内载货汽车	台班	504.51	0.980	0.039	20													0.039	20
8099001	小型机具使用费	元	1.00	1.900	0.076														0.076	
9999001	基价	元	1.00	8141.000	325.640	326													325.640	326
	直接费	元				385														385
	措施费 I	元		161	2.401%	4														4
	II	元		326	1.201%	4														4
	企业管理费	元		326	4.441%	14														14
	规费	元		176	30.650%	54														54
	利润	元		350	7.42%	26														26
	税金	元		489	9%	44														44
	金额合计	元				531														531

编制：李红杰　　复核：郑杰鑫

分项工程预算表

编制范围：县道X347线新丰县仓前至下河洞（沙田路口至长春段）公路改造工程

分项编号：2　工程名称:示警桩（单柱式）　单位:个　数量:156　单价:250.74　第 56 页　共 61 页　预 21-2 表

代号	工程项目			涵管基础垫层			I.钢筋混凝土基础			轮廓标			I.波形钢板护栏						合计	
	工程细目			混凝土基础垫层			金属标志牌基础混凝土			立面标记 反光膜			波形钢板护栏立柱钢管柱埋入							
	定额单位			10m3实体			10m3实体			100m2			1t							
	工程数量			0.192			0.860			0.546			1.858							
	定额表号			4～11～5～6 改			5～1～4～1 改			5～1～7～4			5～1～2～2							
	工、料、机名称	单位	单价(元)	定额	数量	金额(元)	定额	数量	金额(元)	定额	数量	金额(元)	定额	数量	金额(元)	定额	数量	金额(元)	数量	金额(元)
1001001	人工	工日	129.08	5.100	0.979	126	13.100	11.266	1454				9.700	18.023	2326				30.268	3907
1511031	普C15-32.5-4(商)	m3	365.00	10.200	1.958	715													1.958	715
1511032	普C20-32.5-4(商)	m3	380.53				10.200	8.772	3338										8.772	3338
2003004	型钢	t	3471.00				0.004	0.003	12										0.003	12
2003005	钢板	t	3482.00										0.032	0.059	207				0.059	207
2003015	钢管立柱	t	5359.00										1.010	1.877	10057				1.877	10057
2003026	组合钢模板	t	4978.00				0.007	0.006	30										0.006	30
2009011	电焊条	kg	4.57										6.000	11.148	51				11.148	51
2009028	铁件	kg	4.04				3.300	2.838	11										2.838	11
3005004	水	m3	2.72	12.000	2.304	6	12.000	10.320	28										12.624	34
4003002	锯材	m3	1220.00				0.001	0.001	1										0.001	1
6007004	反光膜	m2	203.54							110.000	60.060	12225							60.060	12225
7801001	其他材料费	元	1.00	2.000	0.384		33.600	28.896	29	22.300	12.176	12	11.300	20.995	21				62.451	62
8007001	2t以内载货汽车	台班	371.72										0.370	0.687	256				0.687	256
8015028	32kV•A以内交流电弧焊机	台班	207.03										0.690	1.282	265				1.282	265
8099001	小型机具使用费	元	1.00				3.500	3.010	3				41.700	77.479	77				80.489	80
9999001	基价	元	1.00	3426.000	657.792	658	4465.000	3839.900	3840	18826.000	10278.996	10279	6665.000	12383.570	12384				27160.258	27160
	直接费	元				847			4906			12237			13260					31250
	措施费 I	元		104	3.769%	4	1200	3.769%	45		2.401%		2464	0.351%	9					58
	措施费 II	元		111	2.729%	3	1311	2.729%	36	10279	1.201%	123	12383	0.564%	70					232
	企业管理费	元		111	7.846%	9	1311	7.846%	103	10279	4.441%	456	12383	3.163%	392					960
	规费	元		127	30.650%	39	1455	30.650%	446		30.650%		2581	30.650%	791					1276
	利润	元		674	7.42%	50	4030	7.42%	299	10863	7.42%	806	12857	7.42%	954					2109
	税金	元		956	9%	86	5833	9%	525	13622	9%	1226	15478	9%	1393					3230
	金额合计	元				1038			6360			14848			16869					39115

编制：李红杰　　复核：郑杰鑫

分项工程预算表

编制范围：县道X347线新丰县仓前至下河洞（沙田路口至长春段）公路改造工程

分项编号：3 工程名称:轮廓标 单位:个 数量:204 单价:20.7 第 57 页 共 61 页 预 21-2 表

代号	工程项目			轮廓标															合计	
	工程细目			栏式轮廓标			反射器													
	定额单位			100块			个													
	工程数量			2.040			204.000													
	定额表号			5～1～7～3																
	工、料、机名称	单位	单价(元)	定额	数量	金额(元)	定额	数量	金额(元)	定额	数量	金额(元)	定额	数量	金额(元)	定额	数量	金额(元)	数量	金额(元)
1001001	人工	工日	129.08	0.700	1.428	184													1.428	184
2003012	镀锌钢板	t	4323.00	0.008	0.016	71													0.016	71
2009029	镀锌铁件	kg	5.18	16.200	33.048	171													33.048	171
6007004	反光膜	m2	203.54	1.320	2.693	548													2.693	548
7801001	其他材料费	元	1.00	3.500	7.140	7													7.140	7
9999001	基价	元	1.00	433.000	883.320	883	14.500	2958.000	2958										3841.320	3841
	直接费	元				981			2958											3939
	措施费 I	元		152	2.401%	4														4
	II	元		883	1.201%	11														11
	企业管理费	元		883	4.441%	39														39
	规费	元		183	30.650%	56														56
	利润	元		943	7.42%	70		7.42%												70
	税金	元		1156	9%	104		9%												104
	金额合计	元				1265			2958											4223

编制：李红杰 复核：郑杰鑫

分项工程预算表

编制范围：县道X347线新丰县仓前至下河洞（沙田路口至长春段）公路改造工程

分项编号：3　　工程名称:道口标柱　　单位:个　　数量:96　　单价:367.67　　　　预 21-2 表

代号	工 程 项 目			I.波形钢板护栏			I.波形钢板护栏			轮廓标									合计	
	工 程 细 目			波形钢板护栏基础混凝土			波形钢板护栏立柱钢管柱埋入			立面标记 反光膜										
	定 额 单 位			10m3实体			1t			100m2										
	工 程 数 量			1.440			1.669			0.338										
	定 额 表 号			5～1～2～1 改			5～1～2～2			5～1～7～4										
	工、料、机名称	单位	单价(元)	定额	数量	金额(元)	定额	数量	金额(元)	定额	数量	金额(元)	定额	数量	金额(元)	定额	数量	金额(元)	数量	金额(元)
1001001	人工	工日	129.08	14.700	21.168	2732	9.700	16.189	2090										37.357	4822
1511032	普C20-32.5-4(商)	m3	380.53	10.200	14.688	5589													14.688	5589
2003005	钢板	t	3482.00				0.032	0.053	186										0.053	186
2003015	钢管立柱	t	5359.00				1.010	1.686	9034										1.686	9034
2009011	电焊条	kg	4.57				6.000	10.014	46										10.014	46
3005004	水	m3	2.72	12.000	17.280	47													17.280	47
6007004	反光膜	m2	203.54							110.000	37.180	7568							37.180	7568
7801001	其他材料费	元	1.00	2.600	3.744	4	11.300	18.860	19	22.300	7.537	8							30.141	30
8007001	2t以内载货汽车	台班	371.72				0.370	0.618	230										0.618	230
8015028	32kV・A以内交流电弧焊机	台班	207.03				0.690	1.152	238										1.152	238
8099001	小型机具使用费	元	1.00				41.700	69.597	70										69.597	70
9999001	基价	元	1.00	4537.000	6533.280	6533	6665.000	11123.885	11124	18826.000	6363.188	6363							24020.353	24020
	直接费	元				8372			11912			7575								27859
	措施费 I	元		2250	3.769%	85	2214	0.351%	8		2.401%									93
	II	元		2301	2.729%	63	11124	0.564%	63	6363	1.201%	76								202
	企业管理费	元		2301	7.846%	181	11124	3.163%	352	6363	4.441%	283								816
	规费	元		2731	30.650%	837	2316	30.650%	710		30.650%									1547
	利润	元		6860	7.42%	509	11550	7.42%	857	6725	7.42%	499								1865
	税金	元		10044	9%	904	13900	9%	1251	8433	9%	759								2914
	金额合计	元				10951			15153			9192								35296

编制：李红杰　　　　复核：郑杰鑫

分项工程预算表

编制范围：县道X347线新丰县仓前至下河洞（沙田路口至长春段）公路改造工程

分项编号：1　　工程名称:铲除标线　　单位:m2　　数量:695.4　　单价:21.2　　　　预 21-2 表

代号	工程项目			安全设施拆除															合计	
	工程细目			机械铲除标线																
	定额单位			100m2																
	工程数量			6.954																
	定额表号			5～1～10～13																
	工、料、机名称	单位	单价(元)	定额	数量	金额(元)	定额	数量	金额(元)	定额	数量	金额(元)	定额	数量	金额(元)	定额	数量	金额(元)	数量	金额(元)
1001001	人工	工日	129.08	4.800	33.379	4309													33.379	4309
8003074	标线清除机	台班	474.58	1.800	12.517	5940													12.517	5940
8099001	小型机具使用费	元	1.00	0.100	0.695	1													0.695	1
9999001	基价	元	1.00	1309.000	9102.786	9103													9102.786	9103
	直接费	元				10250														10250
	措施费 I	元		9100	2.401%	218														218
	II	元		9100	1.201%	109														109
	企业管理费	元		9100	4.441%	404														404
	规费	元		5925	30.650%	1816														1816
	利润	元		9825	7.42%	729														729
	税金	元		13522	9%	1217														1217
	金额合计	元				14743														14743

编制：李红杰　　复核：郑杰鑫

分项工程预算表

编制范围：县道X347线新丰县仓前至下河洞（沙田路口至长春段）公路改造工程

分项编号：10904　　工程名称:改路工程　　单位:km/处　　数量:0.04　　单价:614025　　　　预 21-2 表

代号	工　程　项　目			路面垫层			I.普通混凝土			挖路槽、培路肩、修筑泄水槽			I.填方路基			全部挖除旧路面			装载机装土、石方		
	工　程　细　目			机械铺碎石压实厚度10cm			轨道摊铺机铺筑混凝土路面厚度22cm			培路肩			三、四级公路填方路基10～12t光轮压路机碾压土方			破碎机挖清水泥混凝土面层			2m3以内装载机装次坚石、坚石		
	定　额　单　位			1000m2			1000m2路面			100m3			1000m3压实方			10m3			1000m3天然密实方		
	工　程　数　量			0.156			0.156			0.224			0.187			0.450			0.005		
	定　额　表　号			2～1～1～15 改			2～2～17～3 改			2～3～2～5			1～1～18～10			2～3～1～7			1～1～10～8		
	工、料、机名称	单位	单价(元)	定额	数量	金额(元)	定额	数量	金额(元)	定额	数量	金额(元)	定额	数量	金额(元)	定额	数量	金额(元)	定额	数量	金额(元)
1001001	人工	工日	129.08	0.500	0.078	10	69.700	10.873	1404	20.500	4.592	593	2.100	0.393	51	2.600	1.170	151			
1511037	普C35-42.5-4(商)	m3	411.50				224.400	35.006	14405												
2001001	HPB300钢筋	t	3431.00				0.003		2												
2003004	型钢	t	3471.00				0.001		1												
3001001	石油沥青	t	3855.00				0.107	0.017	64												
3005001	煤	t	854.00				0.022	0.003	3												
3005004	水	m3	2.72				34.000	5.304	14												
4003002	锯材	m3	1220.00				0.060	0.009	11												
5503014	石屑	m3	67.96	124.460	19.416	1319															
7801001	其他材料费	元	1.00				272.900	42.572	43												
8001047	2.0m3以内轮胎式装载机	台班	988.00																2.810	0.014	14
8001058	120kW以内自行式平地机	台班	1216.54	0.270	0.042	51							1.470	0.275	334						
8001080	10～12t光轮压路机	台班	527.81										2.800	0.524	276						
8001081	12～15t光轮压路机	台班	600.69	0.230	0.036	22															
8001083	18～21t光轮压路机	台班	762.11	0.440	0.069	52															
8001085	0.6t以内手扶式振动碾	台班	186.67							2.100	0.470	88									
8003077	2.5-4.5m轨道式水泥混凝土摊铺机	台班	1398.39				0.450	0.070	98												
8003083	混凝土电动刻纹机	台班	287.60				7.220	1.126	324												
8003085	混凝土电动切缝机	台班	233.08				2.501	0.390	91												
8003101	机动破路机	台班	232.68													1.410	0.635	148			
8007015	10t以内自卸汽车	台班	770.07																		
8007043	10000L以内洒水汽车	台班	1116.33	0.120	0.019	21	1.480	0.231	258												
8099001	小型机具使用费	元	1.00													3.300	1.485	1			
9999001	基价	元	1.00	10157.000	1584.492	1584	88271.000	13770.276	13770	2524.000	565.376	565	3406.000	636.922	637	579.000	260.550	261	2769.000	13.845	14
	直接费	元				1475			16718			681			662			300			14
	措 施 费 I	元		151	3.512%	5	1886	3.769%	71	565	3.512%	20	637	3.681%	23	260	3.512%	9	14	3.075%	
	II	元		1584	0.818%	13	2037	2.729%	56	565	0.818%	5	637	0.521%	3	260	0.818%	2	14	0.470%	
	企业管理费	元		1584	3.056%	48	2037	7.846%	160	565	3.056%	17	637	3.332%	21	260	3.056%	8	14	3.363%	
	规费	元		36	30.650%	11	1657	30.650%	508	653	30.650%	200	189	30.650%	58	232	30.650%	71	3	30.650%	1
	利润	元		1644	7.42%	122	14057	7.42%	1043	606	7.42%	45	687	7.42%	51	283	7.42%	21	13	7.42%	1
	税金	元		1678	9%	151	18556	9%	1670	967	9%	87	822	9%	74	411	9%	37	11	9%	1
	金额合计	元				1825			20226			1055			892			448			17

编制：李红杰　　　　复核：郑杰鑫

分项工程预算表

编制范围：县道X347线新丰县仓前至下河洞（沙田路口至长春段）公路改造工程

分项编号：10904　　工程名称:改路工程　　单位:km/处　　数量:0.04　　单价:614025　　第 61 页　　共 61 页　　预 21-2 表

代号	工程项目			自卸汽车运土、石方															合计	
	工程细目			10t以内自卸汽车运石6km																
	定额单位			1000m3天然密实方																
	工程数量			0.005																
	定额表号			1～1～11～19 改																
	工、料、机名称	单位	单价(元)	定额	数量	金额(元)	定额	数量	金额(元)	定额	数量	金额(元)	定额	数量	金额(元)	定额	数量	金额(元)	数量	金额(元)
1001001	人工	工日	129.08																17.106	2208
1511037	普C35-42.5-4(商)	m3	411.50																35.006	14405
2001001	HPB300钢筋	t	3431.00																	2
2003004	型钢	t	3471.00																	1
3001001	石油沥青	t	3855.00																0.017	64
3005001	煤	t	854.00																0.003	3
3005004	水	m3	2.72																5.304	14
4003002	锯材	m3	1220.00																0.009	11
5503014	石屑	m3	67.96																19.416	1319
7801001	其他材料费	元	1.00																42.572	43
8001047	2.0m3以内轮胎式装载机	台班	988.00																0.014	14
8001058	120kW以内自行式平地机	台班	1216.54																0.317	386
8001080	10～12t光轮压路机	台班	527.81																0.524	276
8001081	12～15t光轮压路机	台班	600.69																0.036	22
8001083	18～21t光轮压路机	台班	762.11																0.069	52
8001085	0.6t以内手扶式振动碾	台班	186.67																0.470	88
8003077	2.5-4.5m轨道式水泥混凝土摊铺机	台班	1398.39																0.070	98
8003083	混凝土电动刻纹机	台班	287.60																1.126	324
8003085	混凝土电动切缝机	台班	233.08																0.390	91
8003101	机动破路机	台班	232.68																0.635	148
8007015	10t以内自卸汽车	台班	770.07	19.850	0.099	76													0.099	76
8007043	10000L以内洒水汽车	台班	1116.33																0.250	279
8099001	小型机具使用费	元	1.00																1.485	1
9999001	基价	元	1.00	15070.000	75.350	75													16906.811	16907
	直接费	元				76														19926
	措施费 I	元		75	3.523%	3														131
	II	元		75	0.154%															79
	企业管理费	元		75	1.888%	1														255
	规费	元		13	30.650%	4														853
	利润	元		81	7.42%	6														1289
	税金	元		89	9%	8														2028
	金额合计	元				98														24561

编制：李红杰　　复核：郑杰鑫

施工机械台班单价计算表

建设项目名称：县道X347线新丰县仓前至下河洞（沙田路口至长春段）公路改造工程

编制范围： 县道X347线新丰县仓前至下河洞（沙田路口至长春段）公路改造工程

序号	代号	规格名称	台班单价(元)	不变费用(元)		可变费用(元)																	
				调整系数: 1		人工: 129.08（元/工日）		汽油: 8.62（元/kg）		柴油: 7.21（元/kg）		重油: 4.18（元/kg）		煤: 854.00（元/t）		电: 0.85（元/kW•h）		水: 2.72（元/m3）		木柴: 0.71（元/kg）		车船税	合计
				定额	调整值	定额	金额	定额	金额	定额	金额	定额	金额	定额	金额	定额	金额	定额	金额	定额	金额		
1	20001994	功率3.0kW以内电动手持冲击钻	164.24	19.86	19.86	1.00	129.08									18.00	15.30						144.38
2	20001995	容积100L以内低速搅拌器	160.55	18.72	18.72	1.00	129.08									15.00	12.75						141.83
3	8001006	135kW以内履带式推土机	1623.63	658.46	658.46	2.00	258.16			98.06	707.01												965.17
4	8001027	1.0m3以内履带式液压单斗挖掘机	1223.38	425.12	425.12	2.00	258.16			74.91	540.10												798.26
5	8001030	2.0m3以内履带式液压单斗挖掘机	1525.69	604.71	604.71	2.00	258.16			91.93	662.82												920.98
6	8001037	2.0m3以内履带式机械单斗挖掘机	1665.99	745.01	745.01	2.00	258.16			91.93	662.82												920.98
7	8001045	1.0m3以内轮胎式装载机	597.27	114.16	114.16	1.00	129.08			49.03	353.51											0.52	483.11
8	8001047	2.0m3以内轮胎式装载机	988.00	188.38	188.38	1.00	129.08			92.86	669.52											1.02	799.62
9	8001058	120kW以内自行式平地机	1216.54	365.13	365.13	2.00	258.16			82.13	592.16											1.09	851.41
10	8001080	10～12t光轮压路机	527.81	156.47	156.47	1.00	129.08			33.60	242.26												371.34
11	8001081	12～15t光轮压路机	600.69	183.21	183.21	1.00	129.08			40.00	288.40												417.48
12	8001083	18～21t光轮压路机	762.11	206.20	206.20	1.00	129.08			59.20	426.83												555.91
13	8001085	0.6t以内手扶式振动碾	186.67	34.52	34.52	1.00	129.08			3.20	23.07												152.15
14	8001095	蛙式夯土机	29.88	15.14	15.14											17.34	14.74						14.74
15	8001132	液压喷播机	365.79	85.08	85.08	1.00	129.08			21.03	151.63												280.71
16	8003070	热熔标线设备	853.79	204.62	204.62	2.00	258.16	45.33	390.74													0.27	649.17
17	8003074	标线清除机	474.58	130.00	130.00	1.00	129.08	25.00	215.50														344.58
18	8003075	凸起振动标线机	627.68	196.90	196.90	1.00	129.08	35.00	301.70														430.78
19	8003077	2.5-4.5m轨道式水泥混凝土摊铺机	1398.39	665.07	665.07	3.00	387.24			48.00	346.08												733.32
20	8003079	混凝土电动真空吸水机组	164.74	21.57	21.57	1.00	129.08									16.58	14.09						143.17
21	8003083	混凝土电动刻纹机	287.60	126.31	126.31	1.00	129.08									37.89	32.21						161.29
22	8003085	混凝土电动切缝机	233.08	87.89	87.89	1.00	129.08									18.95	16.11						145.19
23	8003090	混凝土路缘石机动铺筑机	251.55	51.74	51.74	1.00	129.08			9.81	70.73												199.81
24	8003101	机动破路机	232.68	34.38	34.38	1.00	129.08			9.60	69.22												198.30
25	8005002	250L以内强制式混凝土搅拌机	200.66	25.51	25.51	1.00	129.08									54.20	46.07						175.15
26	8005010	400L以内灰浆搅拌机	160.59	13.23	13.23	1.00	129.08									21.51	18.28						147.36
27	8005028	3m3以内混凝土搅拌运输车	833.68	413.79	413.79	1.00	129.08			40.23	290.06											0.75	419.89
28	8005056	15m3/h以内混凝土搅拌站	873.04	269.36	269.36	3.00	387.24									254.63	216.44						603.68
29	8007001	2t以内载货汽车	371.72	68.87	68.87	1.00	129.08	20.14	173.61													0.16	302.85
30	8007003	4t以内载货汽车	504.51	79.56	79.56	1.00	129.08	34.29	295.58													0.29	424.95
31	8007005	6t以内载货汽车	506.66	94.22	94.22	1.00	129.08			39.24	282.92											0.44	412.44
32	8007015	10t以内自卸汽车	770.07	241.33	241.33	1.00	129.08			55.32	398.86											0.80	528.74
33	8007016	12t以内自卸汽车	850.98	276.88	276.88	1.00	129.08			61.60	444.14											0.88	574.10
34	8007041	6000L以内洒水汽车	732.53	307.39	307.39	1.00	129.08	34.29	295.58													0.48	425.14
35	8007043	10000L以内洒水汽车	1116.33	605.76	605.76	1.00	129.08			52.80	380.69											0.80	510.57
36	8009025	5t以内汽车式起重机	691.95	211.28	211.28	2.00	258.16	25.74	221.88													0.63	480.67
37	8009026	8t以内汽车式起重机	753.15	288.76	288.76	2.00	258.16			28.50	205.49											0.74	464.39

编制： 李红杰　　复核： 郑杰鑫

施工机械台班单价计算表

建设项目名称：县道X347线新丰县仓前至下河洞（沙田路口至长春段）公路改造工程

编制范围： 县道X347线新丰县仓前至下河洞（沙田路口至长春段）公路改造工程　　第 2 页　　共 2 页　　预 24 表

序号	代号	规 格 名 称	台班单价（元）	不变费用(元)		可变费用(元)																	
				调整系数: 1		人工：129.08（元/工日）		汽油：8.62（元/kg）		柴油：7.21（元/kg）		重油：4.18（元/kg）		煤：854.00（元/t）		电：0.85（元/kW·h）		水：2.72（元/m3）		木柴：0.71（元/kg）		车船税	合计
				定额	调整值	定额	金额	定额	金额	定额	金额	定额	金额	定额	金额	定额	金额	定额	金额	定额	金额		
38	8009027	12t以内汽车式起重机	888.04	408.05	408.05	2.00	258.16			30.59	220.55											1.28	479.99
39	8009028	16t以内汽车式起重机	1062.74	546.16	546.16	2.00	258.16			35.62	256.82											1.60	516.58
40	8009030	25t以内汽车式起重机	1394.51	841.18	841.18	2.00	258.16			40.65	293.09											2.08	553.33
41	8015002	40mm以内钢筋切断机	39.63	14.21	14.21											29.90	25.42						25.42
42	8015028	32kV·A以内交流电弧焊机	207.03	5.17	5.17	1.00	129.08									85.62	72.78						201.86
43	8017039	0.3m3/min内电动空压机	29.16	16.75	16.75											14.60	12.41						12.41
44	8017047	3m3/min内机动空压机	291.98	118.94	118.94					24.00	173.04												173.04
45	8017049	9m3/min内机动空压机	705.22	270.17	270.17					60.34	435.05												435.05

编制： 李红杰　　复核： 郑杰鑫