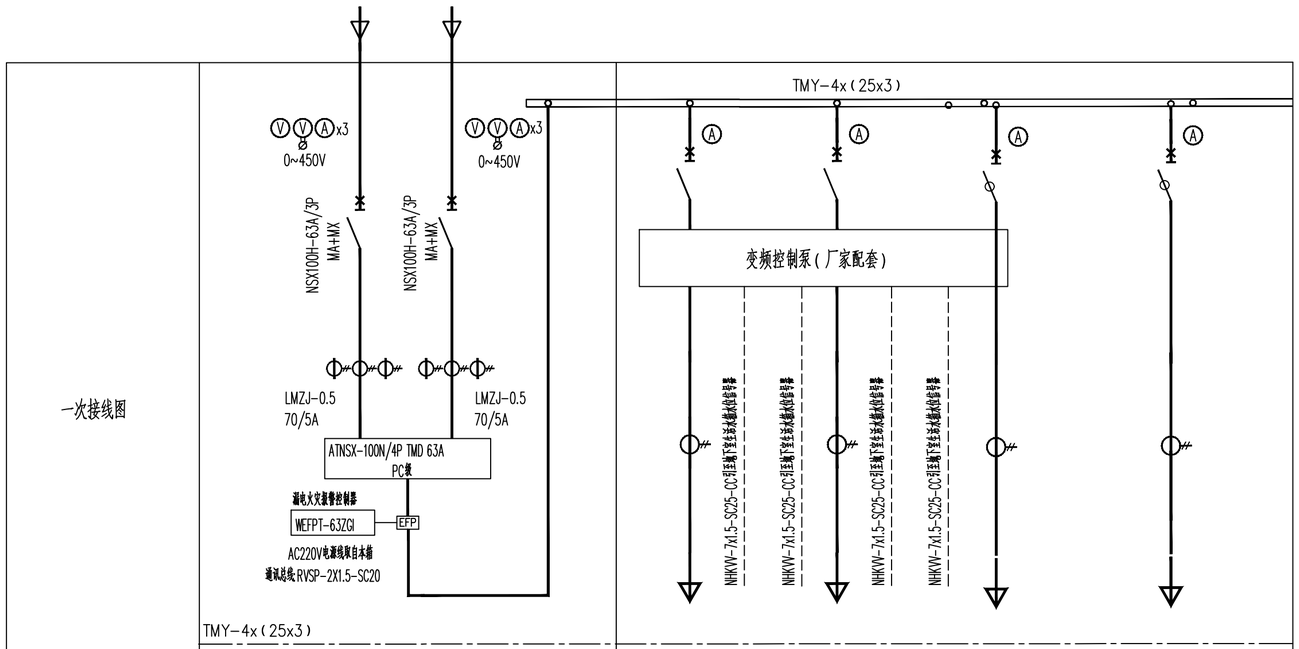

控制柜型号	GGD		GGD			
控制柜编号	BAPs		BAPs1			
回路编号	低压配电房引来	低压配电房引来	WP1	WP2	WL1	WP3
设备容量(kW)	13	13	5.5	5.5	1	1
计算容量(kW)	13	13	5.5	5.5	1	1
计算电流(A)	24.7	24.7	9.8	9.8	16	16
开关额定电流(A)	C65N-D32A 3P	C65N-D32A 3P	C65N-D16A 3P	C65N-D16 3P	C65N-D16A 2P	C65N-D16A 2P
电流互感器(LMZJ-0.5~/5A)	50/5A	50/5A	30/5	30/5	16/5	16/5
电缆型号、规格	WDZ-YJY 5x10	WDZ-YJY 5x10	WDZ-YJY 4x4	WDZ-YJY 4x4	WDZ-YJY 3x2.5	WDZ-YJY 3x2.5
电缆敷设方式	CT	CT	CT/SC25	CT/SC25	CT/SC20	CT/SC20
用途			生活变频泵	生活变频泵	紫外线杀菌仪	水箱自洁消毒器
备注	箱体防护等级:IP54		一用一备			
柜宽x柜深x柜高(mm)	600x800x1800		600x800x1800			

说 明:

1.本图所有柜体均为宽600x深800x高1800,配线采用上进线,上出线。

2.图中所示各水泵具有水池低水位停泵联锁功能,同时将屋顶水箱、地下室消防水池、生活水池的溢流报警信号送到消防中心的联动控制柜,进行声光报警。将地下室消防水池的溢流报警信号在水泵房消火栓泵控制柜内进行声光报警。生活水池溢流报警信号在生活水泵房的生活泵控制柜内进行声光报警。

3.生活水泵采用变频调速控制器控制,该控制装置由设备厂家成套供给。

4.生活水池低水位时所有生活泵停机。

5.本配电箱过载时仅报警,不跳闸。

生活水泵配电系统图

注:该设备及配电系统不在本次施工范围

A2

建筑	ARCHITECTURE
结构	STRUCTURE
给排水	PLUMBING
暖通	MECHANICAL
电气	ELECTRICAL
弱电	TELECOM
总图	SITE PLAN

DESIGN WHAMPOA

广州黄埔建筑设计院有限公司

GUANGZHOU HUANGPU ARCHITECTURAL DESIGN INSTITUTE CO.,LTD

- 建筑工程设计甲级证书号:A244018920
- 城乡规划编制乙级证书号:粤自资规乙字22440022
- 工程勘察设计乙级证书号:B244056666
- 市政行业设计乙级证书号:A244018920
- 风景园林设计乙级证书号:A244018920

合作单位:

图纸用途:

所有图纸皆为本公司的财产,未经许可不准复制,施工单位应校对现场尺寸并向建筑师报告错漏,此图未经建筑师签名不许用作施工。

平面位置示意 Key Plan

注册章 Stamp for Certified

工程设计出图专用章 Stamp for Engineering Design

建设单位 Client: 始兴县司前镇人民政府

工程名称 Proj. Name: 司前原切片厂标准厂房配套工程项目

子项名称 Sub-Proj. Name:

审定 Approved	李绍贵	
审核 Examined	吴伟民	
项目负责 Proj. Architect	韦奔	
专业负责 Special Field in Charge	许业超	
校对 Design Checked	许业超	
设计 Design	罗若辉	
制图 Drawn		

图纸名称 Drawing title: 生活水泵配电系统图

图别 DWG. STYLE	施工图	专业 Discipline	电气
设计编号 Design NO.		比例 Scale	1:100
图号 DWG. NO.	DS-06	日期 Date	2025.04

图纸盖章后有效