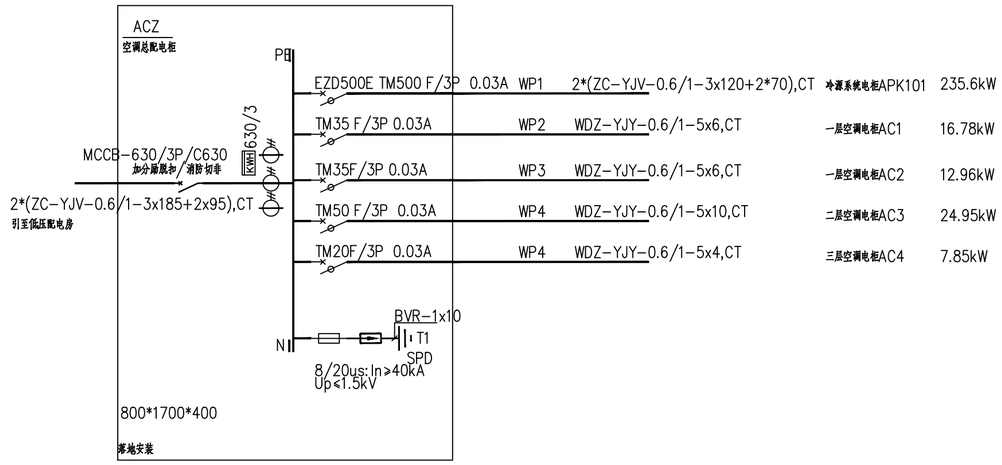

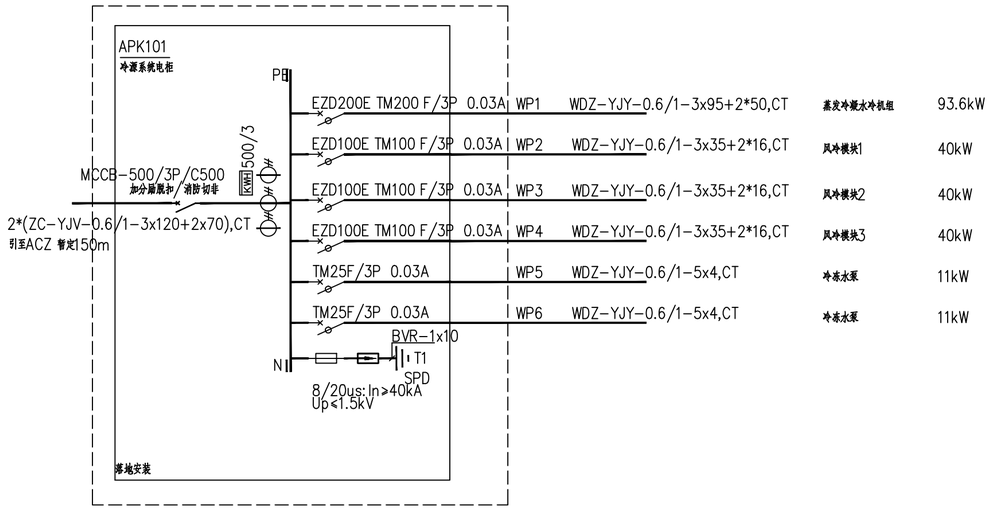

该配电柜不在本次施工范围

注：空调系统本次设计只敷设供电线路预留及供电配电箱安装，不含冷源系统电柜、终端设备、末端设备、空调水管、空调风管、控制线路。

建筑	ARCHITECTURE	电气	ELECTRICAL
结构	STRUCTURE	弱电	TELECOM
给排水	PLUMBING	总图	SITE PLAN
暖通	MECHANICAL		

A2

DESIGN WHAMPOA

广州黄埔建筑设计院有限公司
GUANGZHOU HUANGPU ARCHITECTURAL DESIGN INSTITUTE CO.,LTD

- 建筑工程设计甲级证书号：A244018920
- 城乡规划编制乙级证书号：粤自资规乙字22440022
- 工程勘察设计乙级证书号：B244056666
- 市政行业设计乙级证书号：A244018920
- 风景园林设计乙级证书号：A244018920

合作单位：

图纸用途：

所有图纸皆为本公司的财产，未经许可不准复制.施工单位应校对现场尺寸并向建筑师报告错漏.此图未经建筑师签名不许用作施工.

平面位置示意 Key Plan

注册章 Stamp for Certified

工程设计出图专用章 Stamp for Engineering Design

建设单位 Client
始兴县司前镇人民政府

工程名称 Proj. Name
司前原切片厂标准厂房配套工程项目

子项名称 Sub-Proj. Name

审定 Approved	李绍贵	
审核 Examined	吴伟民	
项目负责 Proj. Architect	韦奔	
专业负责 Special Field in Charge	许业超	
校对 Design Checked	许业超	
设计 Design	罗若辉	
制图 Drawn		

图纸名称 Drawing title
空调配电箱系统图一

图别 DWG. STYLE	施工图	专业 Discipline	电气
设计编号 Design NO.		比例 Scale	1:100
图号 DWG. NO.	DS-22	日期 Date	2025.04

图纸盖章后有效